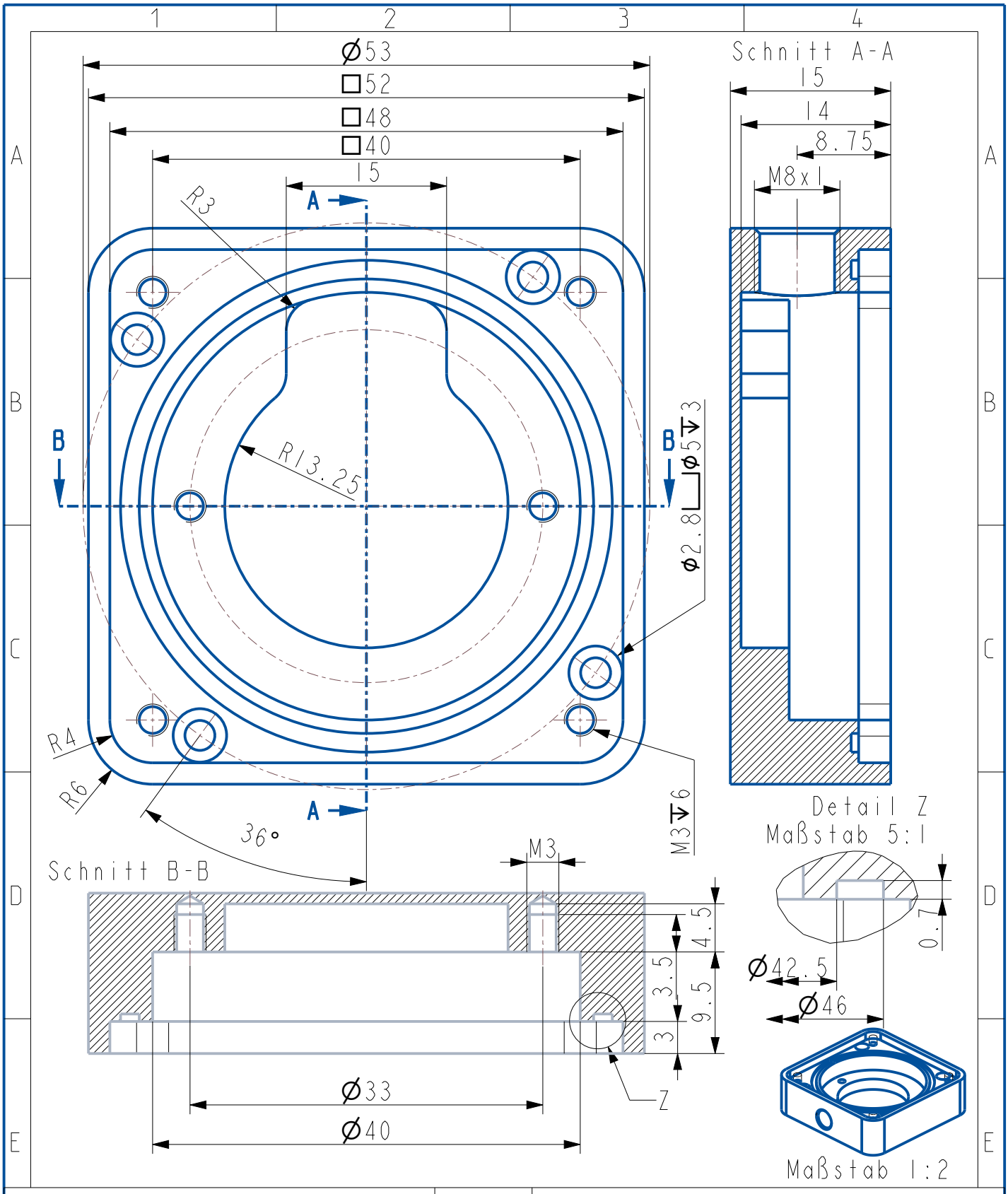

Dateiname des Zeichnungsobjektes: 01-GEHAEUSE	Stückzahl:1 PART	Dateiname der Zeichnung: 01-GEHAEUSE	
	Tolerierung ISO 8015 Allg. Toleranz DIN ISO 2768 m-K	Oberflaeche DIN ISO 1302 Werkst.-Kanten DIN ISO 13715	Maßstab **2:1** Gew.: kg
			Werkstoff: **3.4365**
			Halbzeug: Platte

1.	Erstellung	07.07.2024	Nowka		Datum	Name
				Bear.	07.07.2024	Maximilian Nowka
				Gepr.		
				Norm		
Zust.	Änderung	Datum	Nam.			

Benennung: **Gehäuse**

ags - Wissenschaftliche Arbeitsgemeinschaft für Studio- und Senderfragen an der TU Braunschweig e.V.

Zeichnungsnummer:

Blatt 1 / 1 Bl.

(Ers.f.:) (Ers.d.:) Max Nowka