UNIVERSIDADE FEDERAL DE ITAJUBÁ

CAMPUS DE ITABIRA

ANÁLISE E DESENVOLVIMENTO DE SOFTWARE I

RELATÓRIO FINAL - BANCO DE DADOS

Grupo 6 - Currículos.com
Gustavo Felipe Ferreira Soares - 2023002162
Itallo Lobo Leite Carneiro - 2023003277
João Henrique De Menezes Pereira Santos - 2023002313
Pedro Fernandes Aguiar - 2023009216
Robson Dias Carvalho Soares - 2023002879

Itabira

2025

INTRODUÇÃO

O presente relatório aborda a modelagem de banco de dados que é uma etapa fundamental no processo de desenvolvimento do sistema Currículos.com, pois define a estrutura lógica e física de armazenamento dos dados, além de estabelecer as relações entre as entidades envolvidas. Neste documento, serão detalhados os principais elementos dos modelos conceitual e relacional.

Por meio de uma abordagem centrada na organização e integridade dos dados, o banco de dados do Currículos.com foi projetado para suportar operações como cadastro de usuários, criação de currículos personalizados, assegurando uma experiência eficiente ao usuário.

Logo abaixo, são apresentados os modelos de banco de dados conceitual e as tabelas do modelo relacional.

Modelo conceitual

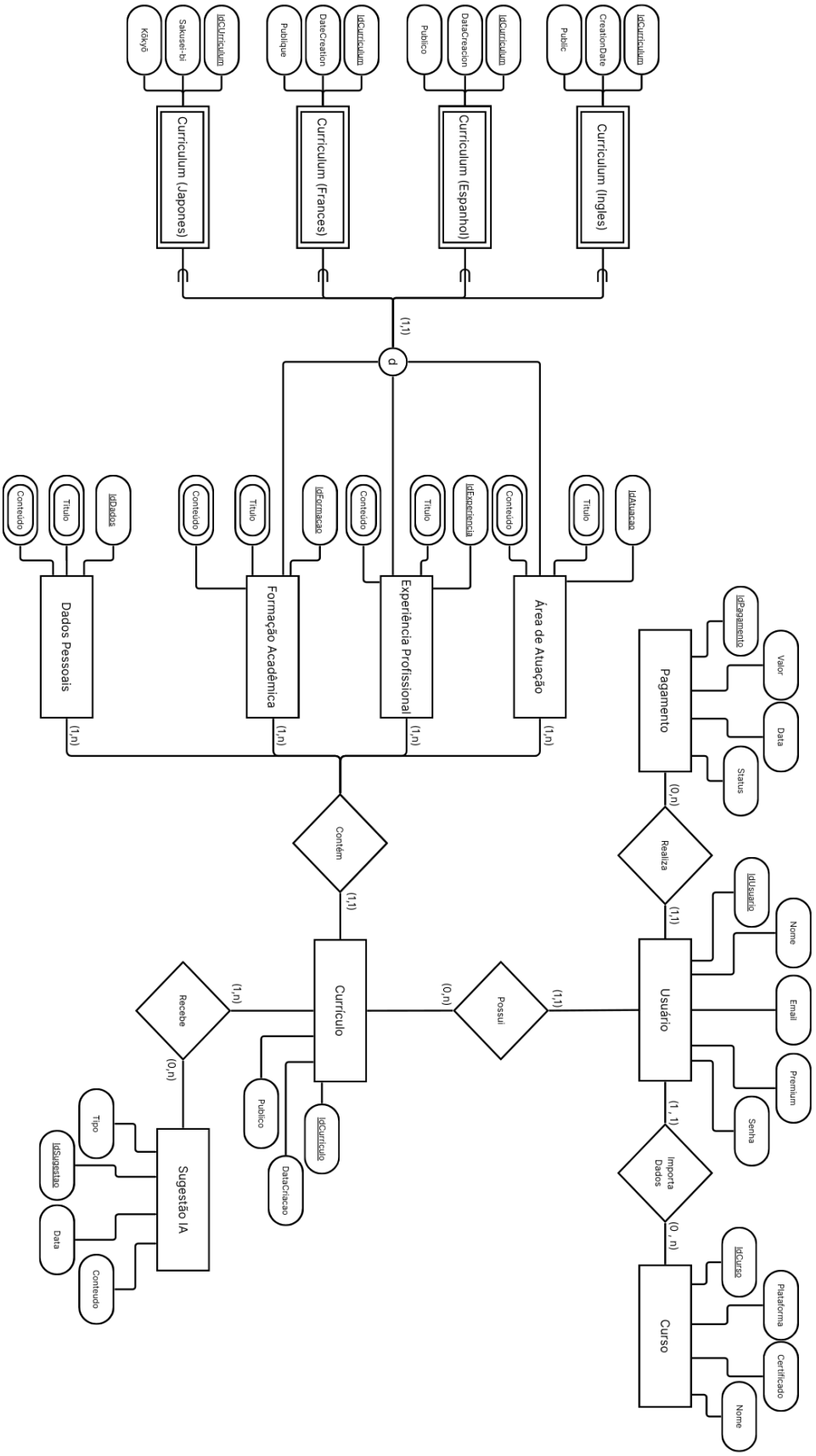

Modelo Relacional

Pagamento (IdPagamento, Valor, Data, Status, IdUsuário)
IdUsuário referencia Usuário

Usuário (IdUsuário, Nome, Premium, Email, Senha)

Curso (IdCurso, Plataforma, Certificado, Nome)

Currículo (IdCurrículo, DataCriação, Público, IdUsuário)
IdUsuário referencia Usuário

Sugestão_IA (IdSugestão, Tipo, Data, Conteúdo, IdCurrículo)
IdCurrículo referencia Currículo

Dados Pessoais (IdDados, Título, Conteúdo, IdCurrículo)
IdCurrículo referencia Currículo

Formação Acadêmica (IdFormação, Título, Conteúdo, IdCurrículo)
IdCurrículo referencia Currículo

Experiência Profissional (IdExperiência, Título, Conteúdo, IdCurrículo)
IdCurriculo referência Currículo

Área de Atuação (IdAtuação, Título, Conteúdo, IdCurrículo)
IdCurrículo referência Currículo

UsuárioCurso (IdUsuário, IdCurso)
IdUsuário referencia Usuário
IdCurso referencia Curso

TítuloAtuação (IdAtuação, Título)
IdAtuação referencia Área de Atuação

TextoAtuação (IdAtuação, Texto)
IdAtuação referencia Área de Atuação

TítuloExperiência (IdExperiencia, Título)
IdExperiencia referencia Experiência Profissional

TextoExperiência (IdExperiencia, Texto)
IdExperiencia referencia Experiência Profissional

TítuloFormação (IdFormação, Título)
IdFormação referencia Formação Acadêmica

TextoFormação (IdFormação, Texto)
IdFormação referencia Formação Acadêmica

TítuloDados (IdDados, Título)
IdDados referência Dados Pessoais

TextoDados (IdDados, Texto)
IdDados referência Dados Pessoais

Generalização - Currículos em Idiomas

Currículo_Inglês
(IdCurrículo, CreationDate, Public)
IdCurrículo referencia Currículo

Currículo_Espanhol
(IdCurrículo, DataCreacion, Publico)
IdCurrículo referencia Currículo

Currículo_Francês
(IdCurrículo, DateCreation, Publique)
IdCurrículo referencia Currículo

Currículo_Japonês
(IdCurrículo, SakuseiBi, Kokyo)
IdCurrículo referencia Currículo

CONCLUSÃO CRÍTICA

O desenvolvimento da modelagem de banco de dados de um sistema não é uma tarefa das mais fáceis, porém, através da identificação e estruturação adequada das entidades, relacionamentos e restrições, foi possível construir um modelo relacional alinhado aos objetivos funcionais do sistema e à experiência esperada pelos usuários.

No entanto, a análise crítica revela pontos que requerem atenção contínua. A flexibilidade exigida para personalização dos currículos, como múltiplas experiências, formações e habilidades por usuário, e o versionamento dos currículos, impõe desafios, exigindo um equilíbrio cuidadoso entre desempenho e integridade na posterior etapa de implementação.

Outro ponto de atenção é a segurança e a privacidade dos dados sensíveis, uma vez que o sistema lida com informações pessoais detalhadas. A modelagem atual precisa ser complementada por estratégias robustas de controle de acesso e anonimização, especialmente para garantir conformidade com legislações como a LGPD.

Por fim, a modelagem do banco representa uma base promissora, mas que deve ser continuamente revisada à medida que novas funcionalidades são incorporadas. A adoção de práticas como versionamento de modelos e prototipação com dados reais poderá contribuir significativamente para a evolução consistente e sustentável do sistema.