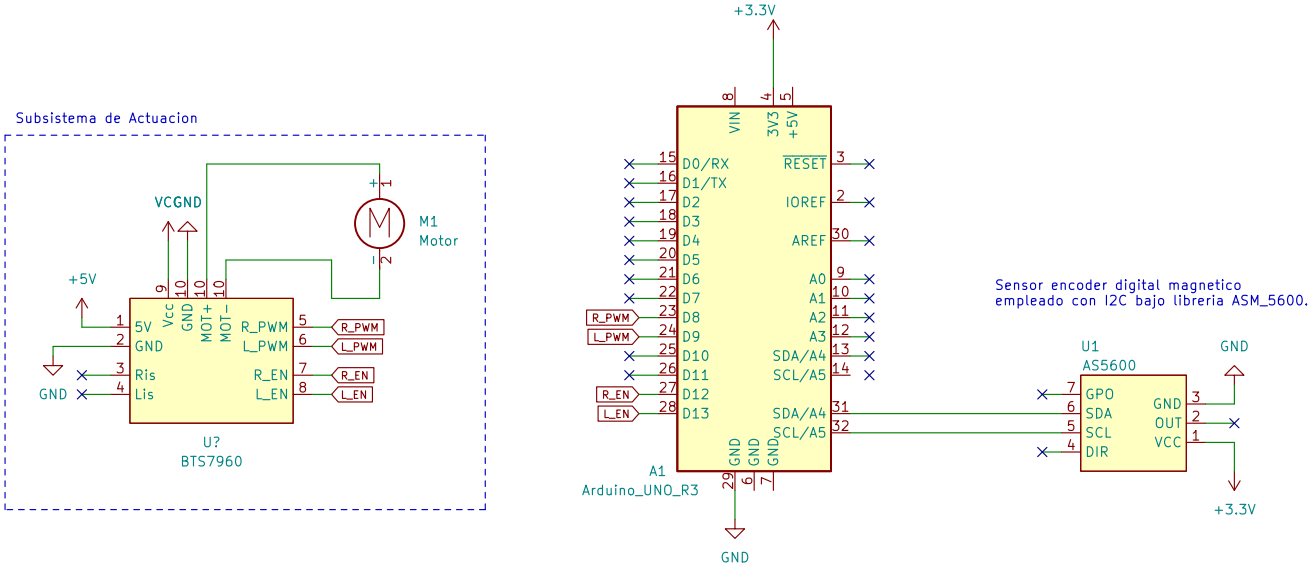

Universidad Nacional de Colombia

Hoja: /	**Autores:** Andres Holguin Andres F Forero Salas Andres M Morales Martinez
Archivo: Untitled.kicad_sch	

Titulo: Sistema Balancín Helice Motor

Size: A5	Fecha: 2023-05-14	**Entrega: 1 [15-05-23]**
KiCad E.D.A. kicad (6.0.10-0)		Id: 1/1

Text