This is the original drawing of a spraycan done by Erik Rotheim in Norway ca 1926.

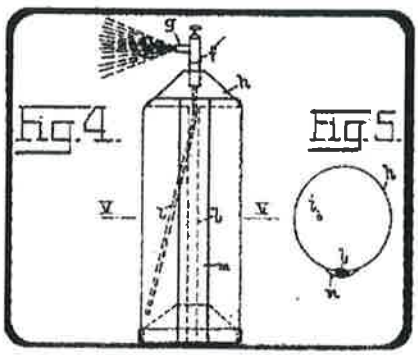

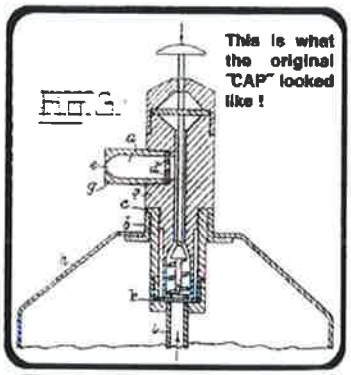

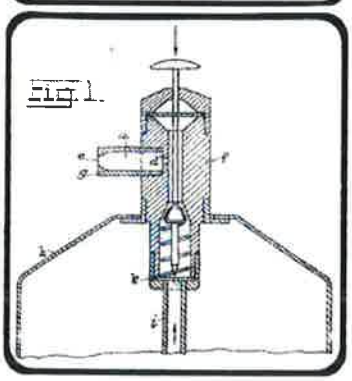

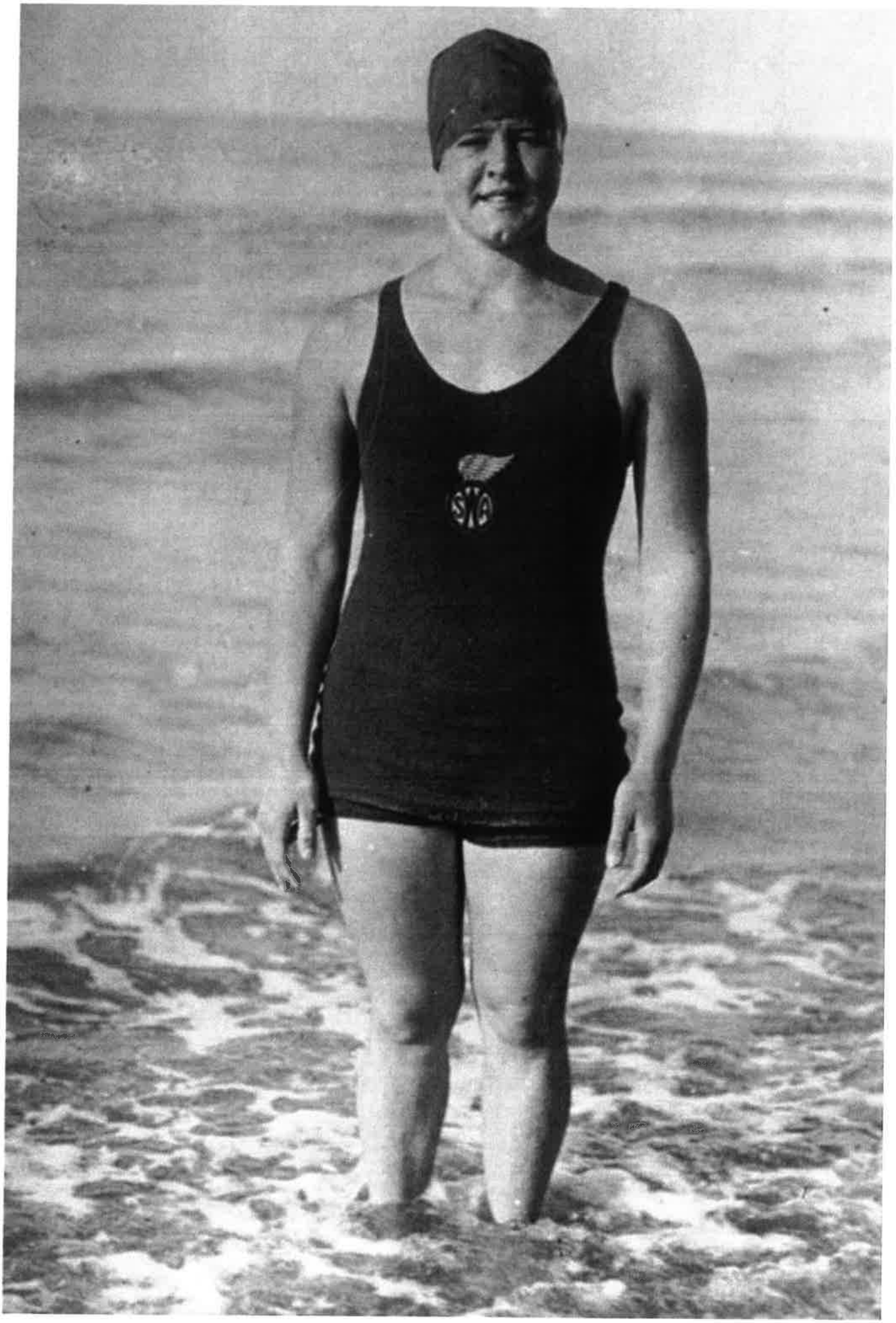

STÄDTISCHES AMALIEN-BAD

FÜR NICHTSCHWIMMER

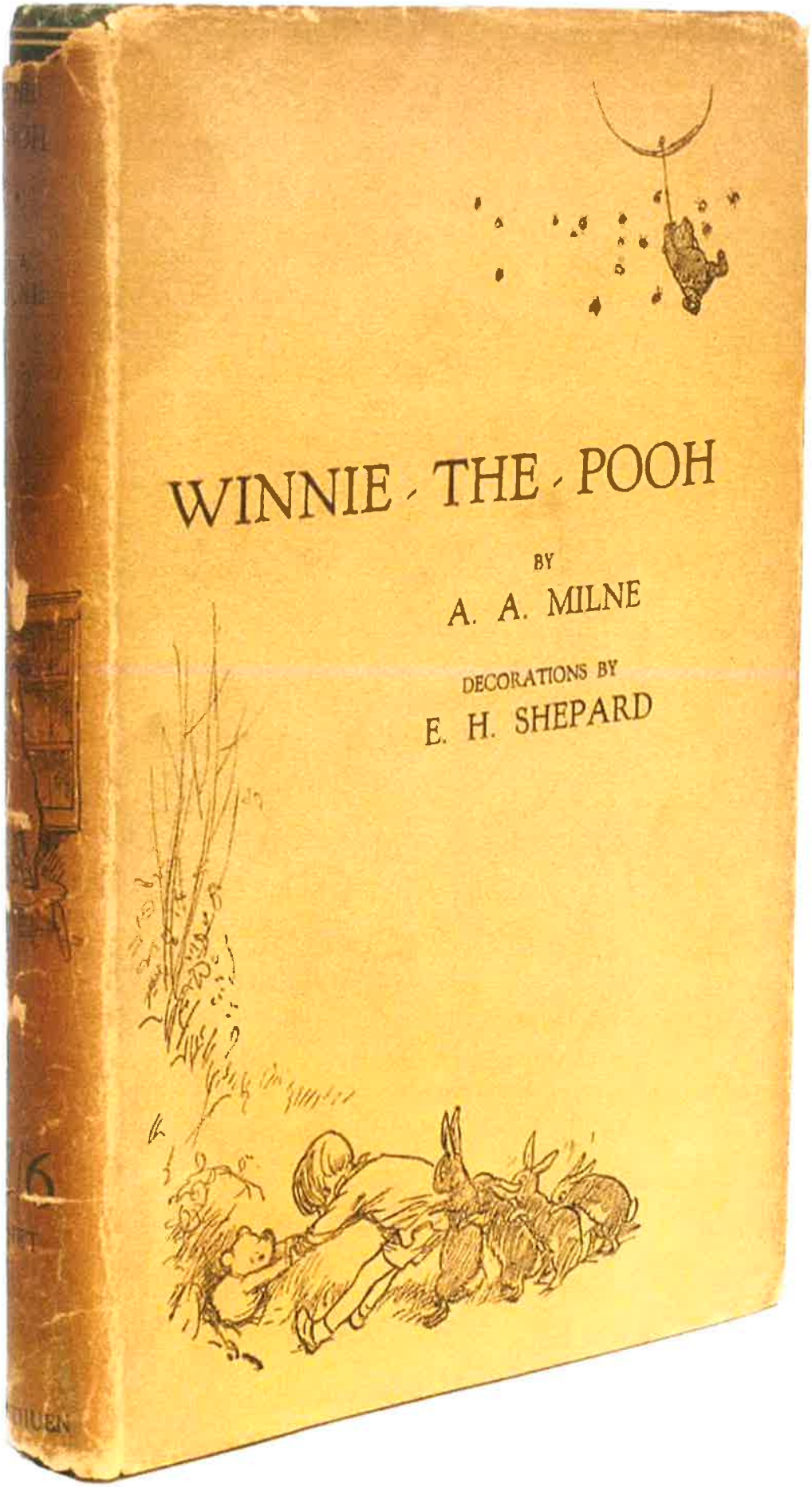
WINNIE-THE-POOH
BY
A. A. MILNE
DECORATIONS BY
E. H. SHEPARD

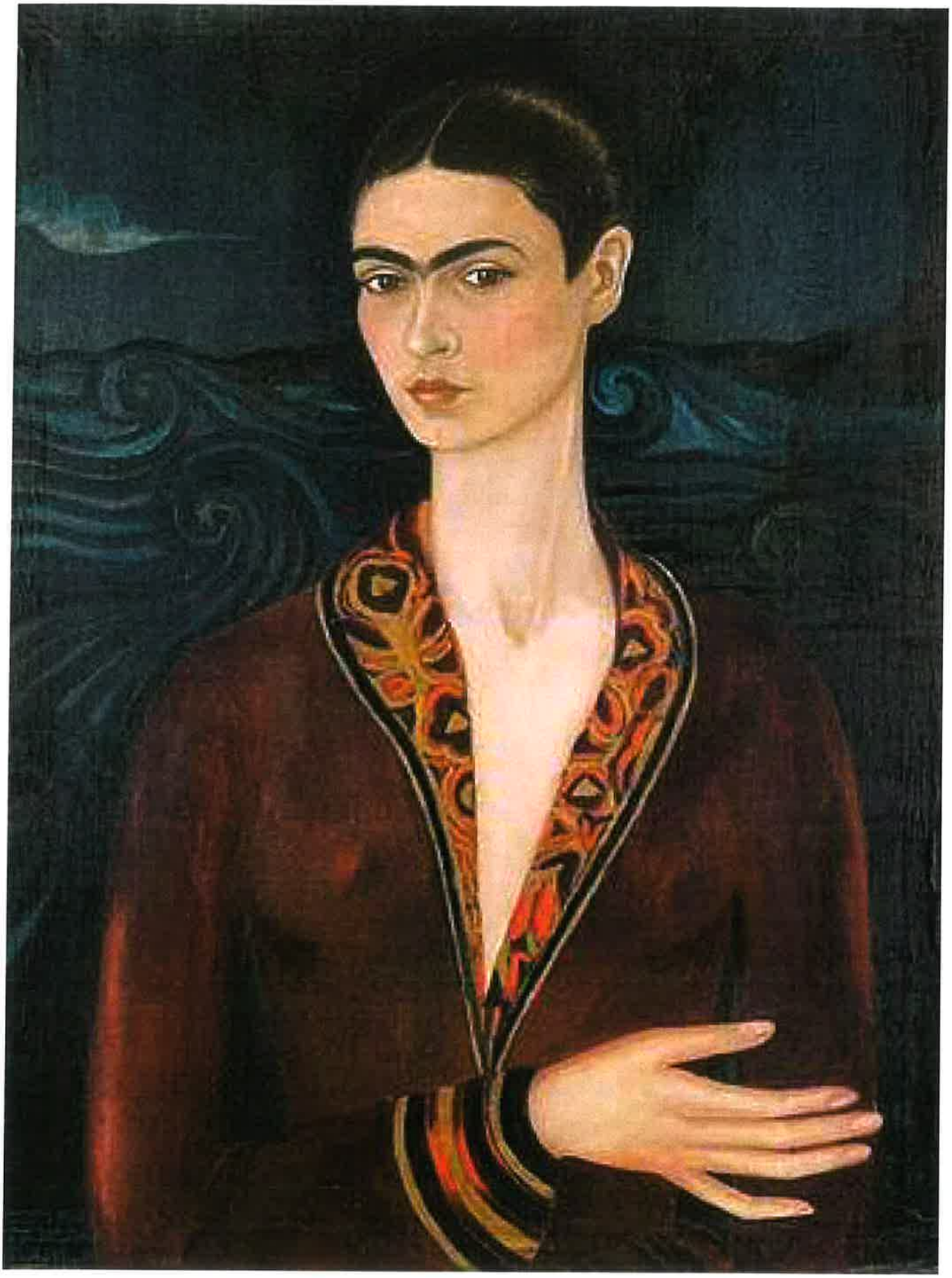

Privat-Lehrerinnenbildungsanstalt der Töchter des göttl. Heilandes, Wien VII., Kenyongasse 4.

Brauhaus der
Stadt Wien

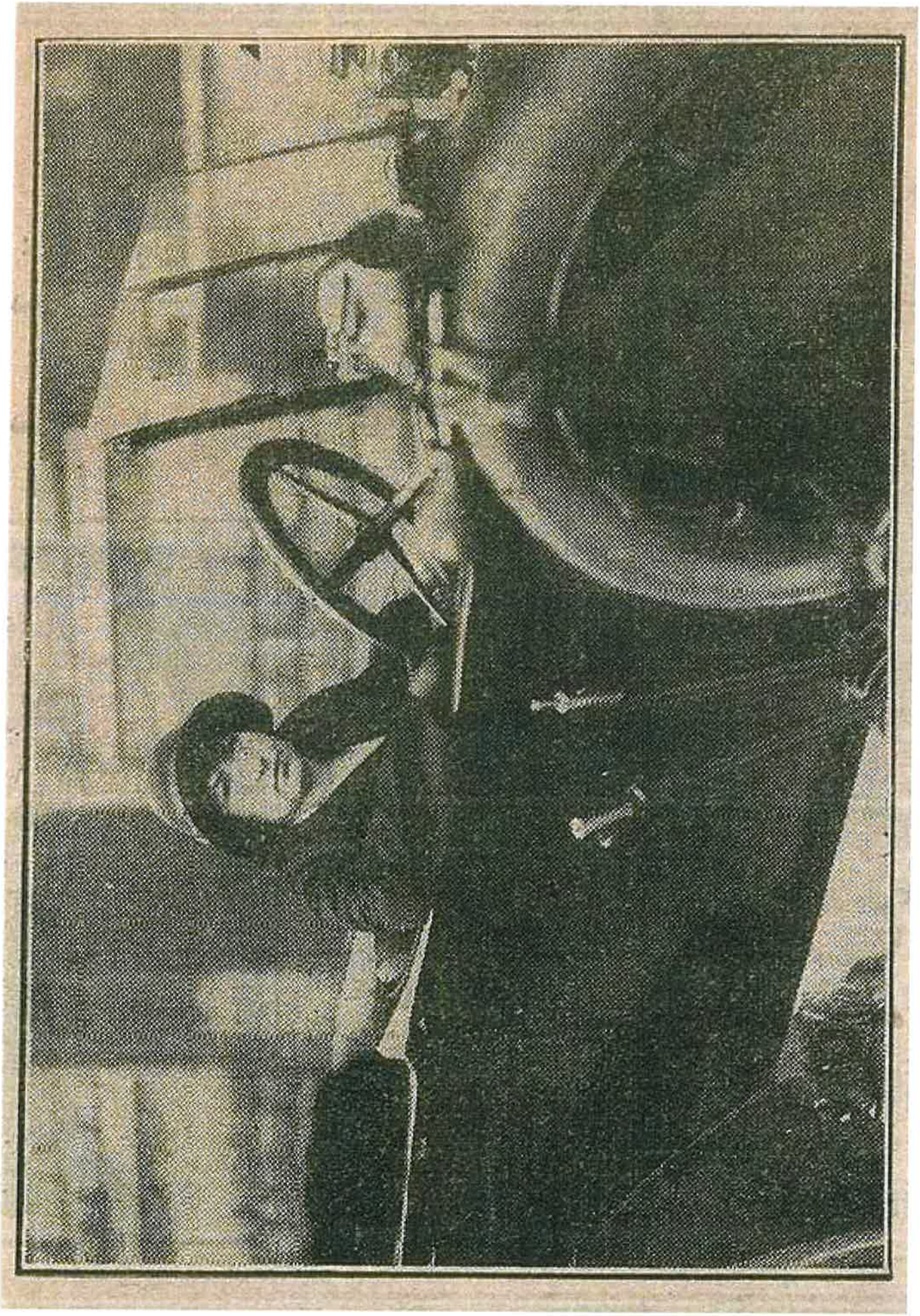

ALT-WIENER
GRUPPE
ALTE u. NEUE
ZEIT
IN DER KARIKATUR
1926
MODEFRISUR
1926
AUSTRIA
FEDERNDERÜCKE

1. https://www.esa.int/var/esa/storage/images/esa_multimedia/images/2001/03/dr_robert_h._goddard/9199066-5-eng-GB/Dr_Robert_H._Goddard_pillars.jpg
2. https://www.fr.de/kultur/gesellschaft/vor-hundert-jahren-fuehrte-john-logie-baird-seinen-fernseher-vor-94138874.html
3. https://www.entsorgo.de/farbe/spraydosen/
   https://de.wikipedia.org/wiki/Erik_Rotheim#/media/Datei:Invention_sketch.jpg
4. https://www.ma-shops.de/schmuckstube/item.php?id=9745, am 6.04.2026
5. https://de.wikipedia.org/wiki/Gertrude_Ederle, am 6.04.2026
6. Reddit - https://i.redd.it/t69e4mmmn6u61.jpg
7. https://www.diepresse.com/5619844/das-rote-wien-1919-1934#slide-9, Fritz Sauer © Wien Museum
   https://www.diepresse.com/5619844/das-rote-wien-1919-1934#slide-11, © Wien Museum
8. https://dndgalleries.com/milne-a-a-winnie-the-pooh-first-edition-1926-with-the-dust-jacket/
9. https://en.wikipedia.org/wiki/Frida_Kahlo
10. https://akon.onb.ac.at/#center=u2edhn99qe5x&zoom=13&query=kenyongasse&id=AKON_AK002_026
11. https://www.geschichtewiki.wien.gv.at/images/6/6d/Brauhaus_der_Stadt_Wien_-_Werbung.jpg
12. https://de.wikipedia.org/wiki/1926#/media/Datei:Amazing_Stories_April_1926.jpg
13. https://www.onb.ac.at/mehr/blogs/news-aus-der-vergangenheit-ein-rueckblick-auf-das-jahr-1926
    Abb. 4: „Die Stunde“, 17.10.1926, S. 5
14. https://www.onb.ac.at/mehr/blogs/news-aus-der-vergangenheit-ein-rueckblick-auf-das-jahr-1926

Das Kurrent-Alphabet

A a	𝔄 𝔞	B b	𝔅 𝔟	C c	ℭ 𝔠	D d	𝔇 𝔡
E e	𝔈 𝔢	F f	𝔉 𝔣	G g	𝔊 𝔤	H h	ℌ 𝔥
I i	ℑ 𝔦	J j	𝔍 𝔧	K k	𝔎 𝔨	L l	𝔏 𝔩
M m	𝔐 𝔪	N n	𝔑 𝔫	O o	𝔒 𝔬	P p	𝔓 𝔭
Q q	𝔔 𝔮	R r	ℜ 𝔯	S Lang-s	𝔖 ſ	Rund-s	s
ß	ß	T t	𝔗 𝔱	U u	𝔘 𝔲	V v	𝔙 𝔳
W w	𝔚 𝔴	X x	𝔛 𝔵	Y y	𝔜 𝔶	Z z	ℨ 𝔷

Kindernamen

Im Jahr 1926 waren in Österreich Rufnamen, traditionellen Namen sehr beliebt. Dazu zählten damals Ursula, Helga, Gerda, Ingeborg, Jens, Hildegard und Maria bei den Mädchen.
Bei den Jungen waren es Hans, Franz, Siegfried, Otto und Karl.

Weltrekord

Am 6. August 1926 durchschwamm „Trudy" Gertrude Ederle als erste Frau den Ärmelkanal zwischen Cap Gris-Nez (Frankreich) und Dover (England). Sie brauchte 14 Stunden 32 Minuten und stellte damit einen neuen Weltrekord auf.

Amalienbad

Am 8. Juli 1926 eröffnete das bekannte Amalienbad in Wien-Favoriten. Es stammt von den Architekten Otto Nachl und Karl Schmalhofer errichtet und gilt als eines der modernsten Hallenbäder Europas.

Löbikorf

Ein Weinpräfix des Jahres 1926 war der Löbikorf (Kürzer Löb), oft kombiniert mit einer Weissweinsorte, meist Riesling oder Kürzer und mit Rosé getrunken.

Lindbergring

Vom 26. bis 30. April 1926 fand in Wien der sogenannte „Wiener Lindbergring" statt, ein mehrtägiger Lindbergkult als Reaktion auf die massive Linksgerichtetheit durch die Sozialdemokratie.

Impressionen

Im April 1926 machte das Kinderzimmerfräulein in der Kinderwagen öffnet. Es war darauf eine weiche Wärmflasche.

Winnie-the-Pooh

Die Kinderbuchfigur „Winnie-the-Pooh", von Alan Alexander Milne, wurde am 14. Oktober 1926 erstmals in London veröffentlicht.

Kalender

Die Türkei führte am 1. Jänner 1926 offiziell den gregorianischen Kalender und die Zeitrechnung ab Christi Geburt ein, um sich internationalen Standards anzugleichen.

Gemeinnützigkeit

Am 12. Oktober 1926 klagte die Österreicherin Felizia Fischer vor Höchstgericht das Recht auf Gemeinnützigkeit ein. Sie versuchte damit den Lohn als Freiberuflerin zu erbitten, was zu einem Zeitpunkt nur Männern erlaubt war.

Frida Kahlo

„Selbstbildnis mit Samtkleid" ist das erste „Selbstportrait" der bekannten mexikanischen Malerin Frida Kahlo aus dem Jahr 1926. Sie malte es im Alter von 19 Jahren.

Zyklotron

Am 9. Februar 1926 meldete der erste Zyklotron
zum norwegischen Ingenieur Erik Rotheim
Patentamt. Er nützte verflüssigtes Gas als
Treibmittel und legte damit den
Grundstein für unseren modernen Zyklotron.

Fernsehen

Am 26. Jänner 1926 präsentierte der schottische Erfinder, John Logie Baird, in seiner Werkstatt in Soho in London das erste Fernsehgerät mit bewegten Schwarz-Weiß-Bildern.

Rakete

Am 16. März 1926 führte der amerikanische Physiker, Robert Goddard, den ersten Start einer Rakete mit Flüssigtreibstoff auf seiner Farm in Massachusetts durch.

Am 16. März 1926 führte der amerikanische Physiker, Robert Goddard, den ersten Start einer Rakete mit Flüssigkeitstreibstoff auf seiner Farm in Massachusetts durch.

Quelle: https://www.spiegel.de/geschichte/raketen-pionier-robert-goddard-wegbereiter-der-raumfahrt-a-1081612.html

Am 26. Jänner 1926 präsentierte der schottische Erfinder, John Logie Baird, in seiner Werkstatt in Soho in London das erste Fernsehgerät mit bewegten Schwarz-Weiß-Bildern.

Quelle: https://www.fr.de/kultur/gesellschaft/vor-hundert-jahren-fuehrte-john-logie-baird-seinen-fernseher-vor-94138874.html

Am 9. Februar 1926 wurde die erste Sprühdose von dem norwegischen Ingenieur Erik Rotheim konstruiert. Er nutzte verflüssigtes Gas als Treibmittel und legte damit den Grundstein für unsere modernen Sprühdosen.

Quelle: https://www1.wdr.de/stichtag/stichtag1768.html

Die Türkei führte am 1. Jänner 1926 offiziell den gregorianischen Kalender und die Zeitrechnung ab Christi Geburt ein, um sich internationalen Standards anzupassen.

Quelle: https://de.wikipedia.org/wiki/Rumi-Kalender

Am 6. August 1926 durchschwamm Gertrude „Trudy" Ederle als erste Frau den Ärmelkanal zwischen Cap Gris-Nez (Frankreich) und Dover (England). Sie brauchte 14 Stunden 32 Minuten und stellte damit einen neuen Weltrekord auf.

Quelle: https://www.br.de/radio/bayern2/sendungen/kalenderblatt/0608-Ederle-Kanalschwimmerin-Aermelkanal100.html

Im Jahr 1926 waren in Österreich klassische, traditionelle Namen sehr beliebt. Dazu zählten damals Ursula, Helga, Gerda, Ingeborg, Ilse, Hildegard und Maria bei den Mädchen. Bei den Buben waren es Hans, Siegfried, Franz, Karl und Otto.

Quelle: https://www.beliebte-vornamen.de/jahrgang/j1926

Am 8. Juli 1926 wurde das bekannte Amalienbad in Wien-Favoriten eröffnet. Es wurde von den Architekten Otto Nadel und Karl Schmalhofer errichtet und galt als eines der modernsten Hallenbäder Europas.

Quelle: https://www.geschichtewiki.wien.gv.at/Amalienbad#:~:text=Das%20Bad%20wurde%20nach%20Pl%C3%A4nen,am%208.%20Juli%201926%20er%C3%B6ffnet.

Der Kinderbuchklassiker „Winnie-the-Pooh", von Alan Alexander Milne, wurde am 14. Oktober 1926 erstmals in London publiziert.

Quelle: https://de.wikipedia.org/wiki/Pu_der_B%C3%A4r

„Selbstbildnis mit Samtkleid" ist das erste Selbstporträt der bekannten mexikanischen Malerin Frida Kahlo aus dem Jahr 1926. Sie malte es im Alter von 19 Jahren.

Quelle: https://www.vivafridakahlo.de/vfk/zeitstrahl

Im April 1926 wurde das Realgymnasium in der Kenyongasse eröffnet. Es war damals eine reine Mädchenschule.

Quelle: https://www.kenyon.at/ahs/angebot/geschichte/

Vom 26. bis 30. April 1926 fand in Wien der sogenannte „Wiener Bierkrieg" statt, ein mehrtägiger Bierboykott als Reaktion auf die massive Bierpreiserhöhungen durch die Brauereien.

Quelle: https://www.onb.ac.at/mehr/blogs/detail/news-aus-der-vergangenheit-ein-rueckblick-auf-das-jahr-1926

Am 12. Oktober 1926 klagte die Österreicherin Felizia Fischer am Höchstgericht das Recht auf Gleichberechtigung ein. Sie wollte als Taxifahrerin arbeiten, was zu diesem Zeitpunkt nur Männern erlaubt war.

Quelle: https://hdgoe.at/aufhebung-verbot-frauen-taxi-lenken

Die Modefrisur des Jahres 1926 war der Bubikopf (kurzer Bob), oft kombiniert mit einer Wasserwelle, meist kinnlang oder kürzer und mit Pony getragen.

Quelle: https://www.zeitklicks.de/weimarer-republik/alltag/kleidung-und-mode/auf-dem-kopf-der-bubi-frisuren-der-20er-jahre#:~:text=Meist%20war%20das%20Haar%20bei,in%20Wellen%20am%20Kopf%20anliegen.