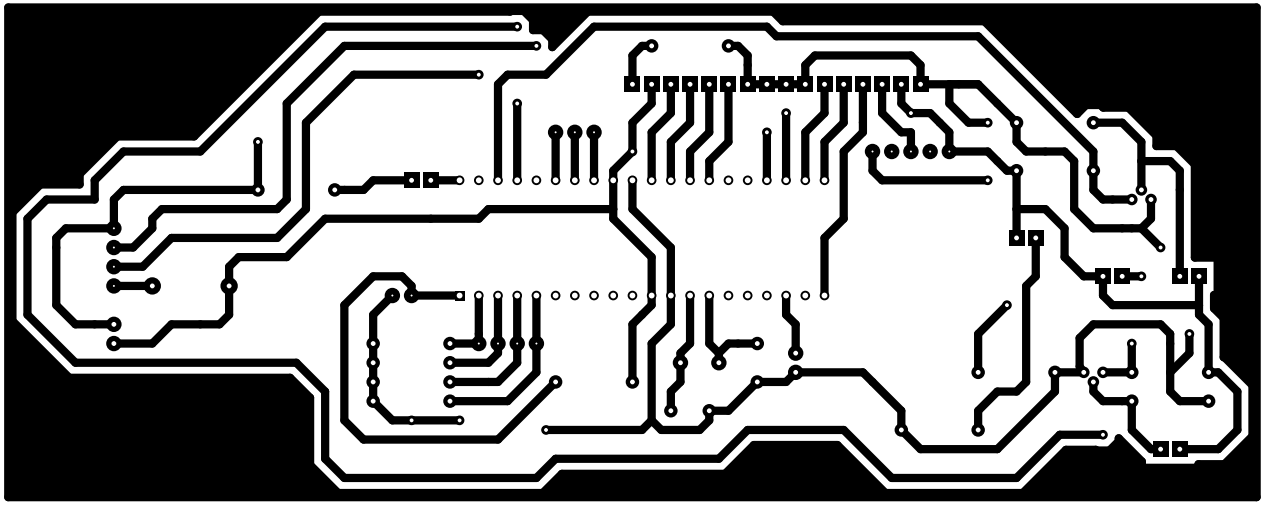

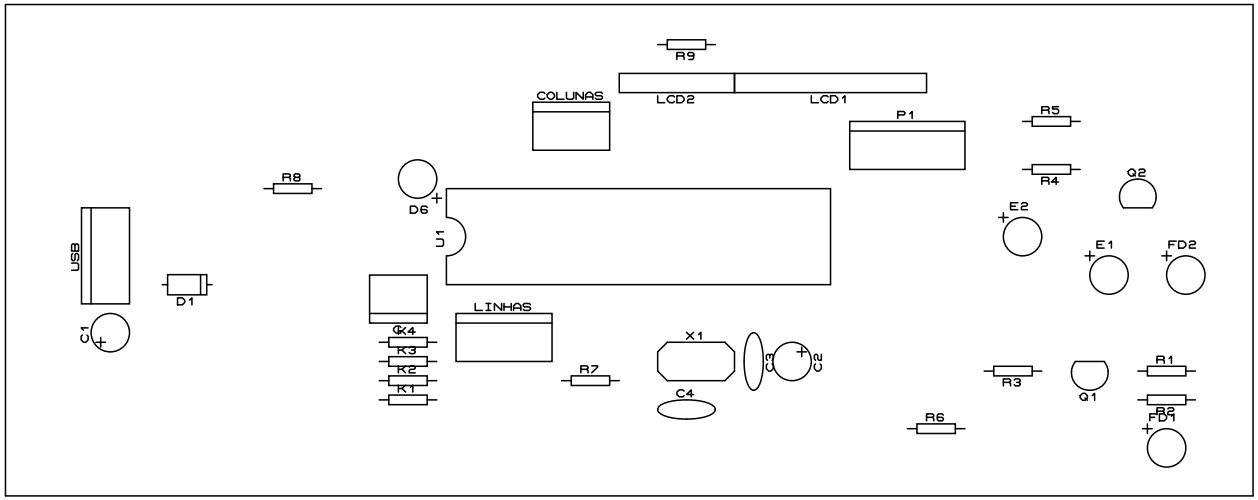

Titulo	Sistema de Contagem de Pessoas em Sala
Size A4	Autor José Ailton B. Silva
Data: Quinta, 30 de Junho de 2011	Sheet 1 of 1