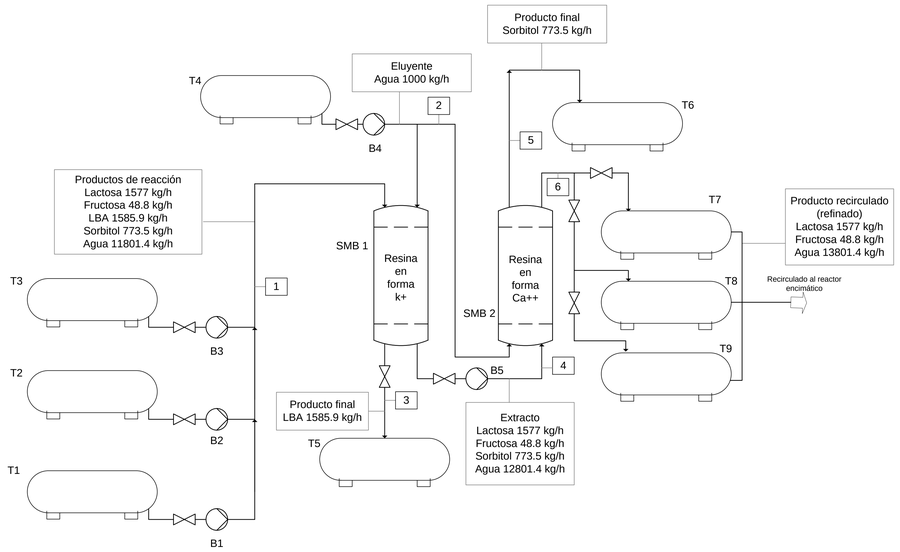

IN PROGRESS

E				STAND: STATE:	2018-05-29
D					
C				ORIGINAL: ORIGINAL:	
B				ERSETZT DURCH: REPLACED BY:	
A				ERSETZT FÜR: REPLACEMENT FOR:	
INDEX ISSUE	ÄNDERUNGSTEXT AMENDMENT	Datum Date	Name	ERSETZT DURCH: REPLACED WITH:	
				DOKUMENTART: DOCUMENT TYPE:	MFB
	Datum Date	Name		MATERIAL-NR. MATERIAL-NO.	
GEZEICHNET DRAWN					
GEPRÜFT CHECKED					
STATUS STATUS	IN PROGRESS	© Copyright reserved Schutzvermerk ISO 16016 beachten			
MASSSTAB SCALE 1:1	P&I Diagram			DOKUMENT-NR. DOCUMENT-NO. Z123456	
Projektbezeichnung				VERSION 1	TEILDOK. DOC. PART 001
P11111	T12345			REVISION	BLATT/GESAMT SHEET/TOTAL 1/1

Datei / File: C:\Users\Alexa Luna\Desktop\diagrama de flujo nuevo.vsd