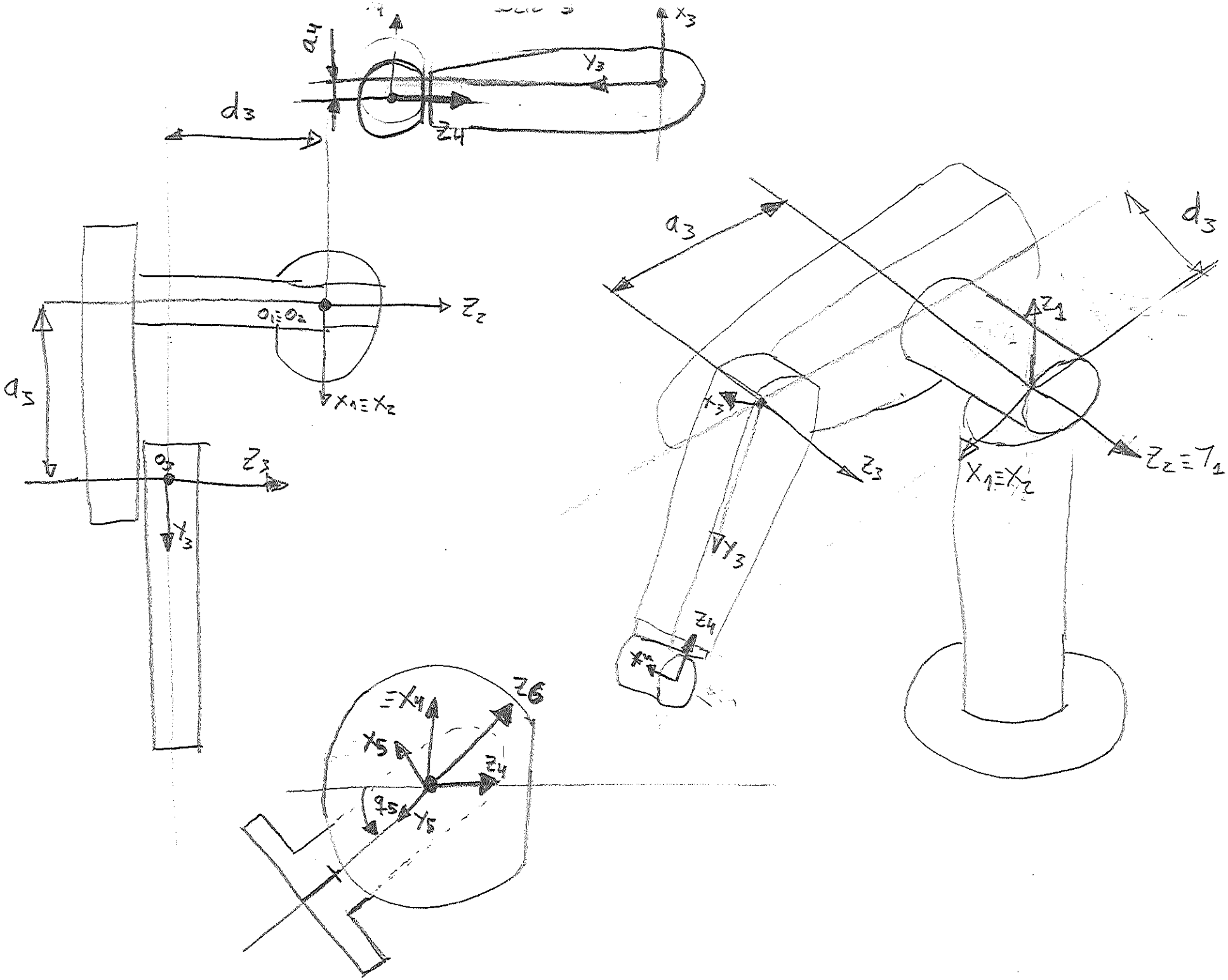
x_3
y_3
d_3
z_4
z_2
$o_1 \equiv o_2$
$x_1 \equiv x_2$
a_3
o_3
z_3
y_3
a_3
d_3
z_1
x_3
z_3
$x_1 \equiv x_2$
$z_2 \equiv y_1$
y_3
z_4
$\equiv x_4$
z_6
x_5
z_4
q_5
y_5