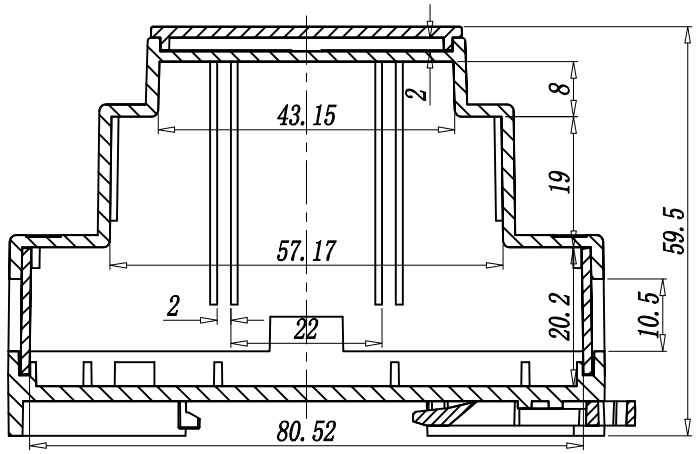

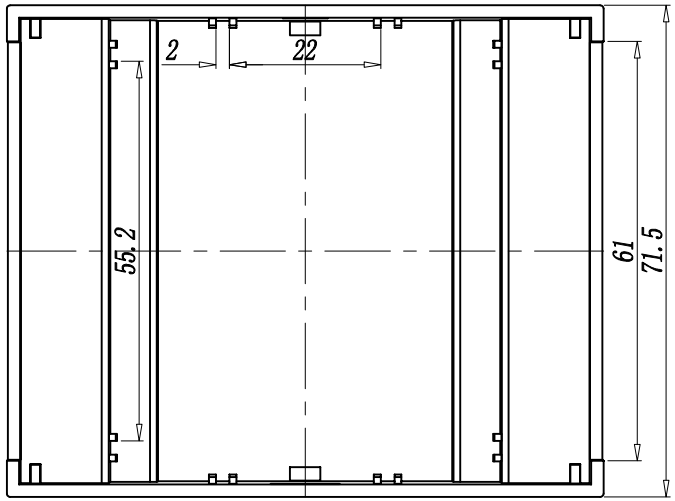

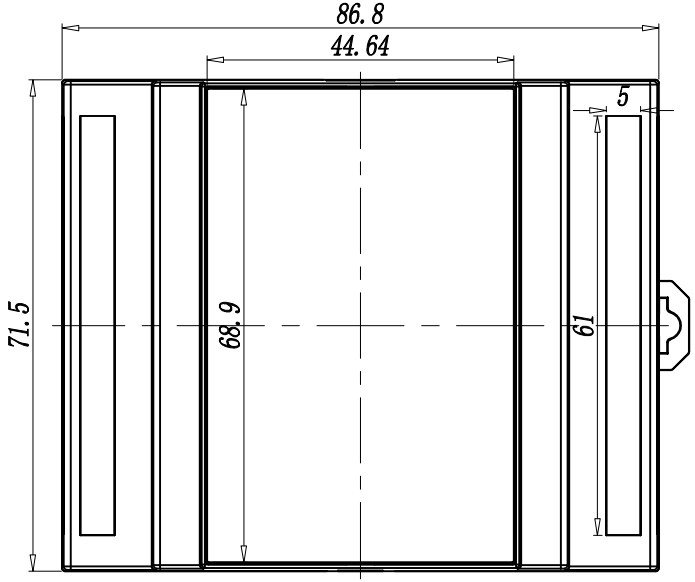

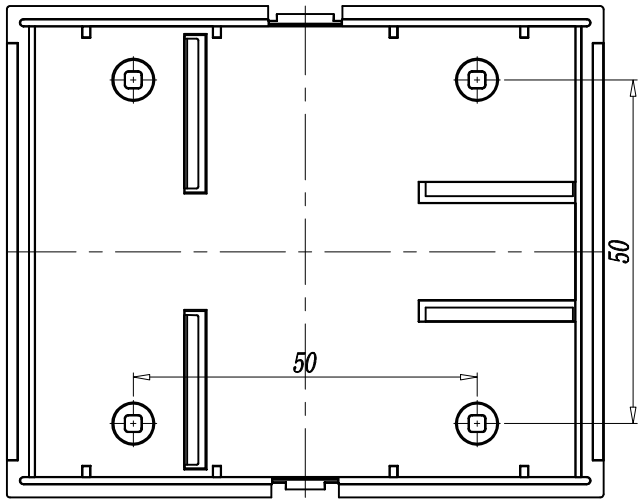

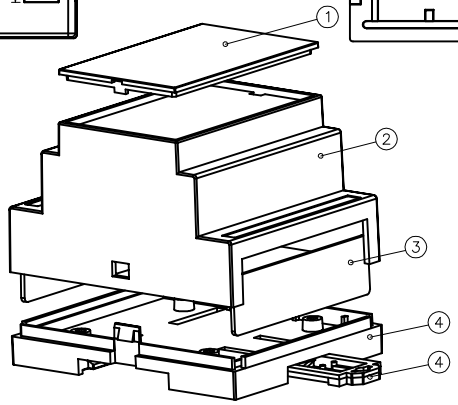

www.szomk.com.cn