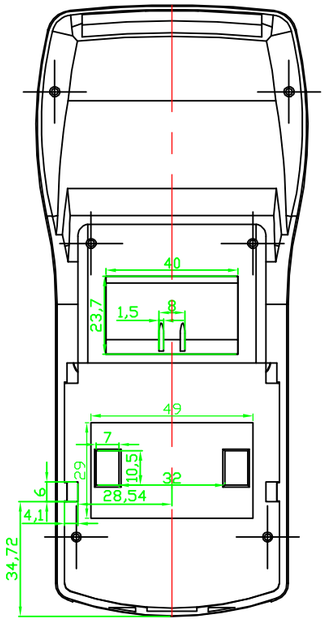
40
23,7
1,5
8
49
7
29
10,5
6
30
28,54
4,1
34,72

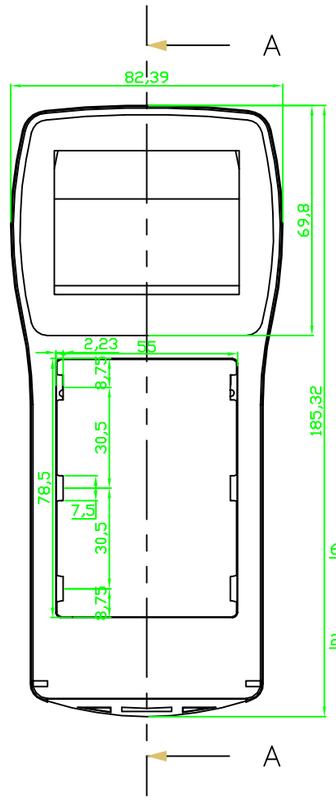
A
82,39
69,8
185,32
2,23
55
8,75
30,5
78,5
7,5
30,5
8,75
A

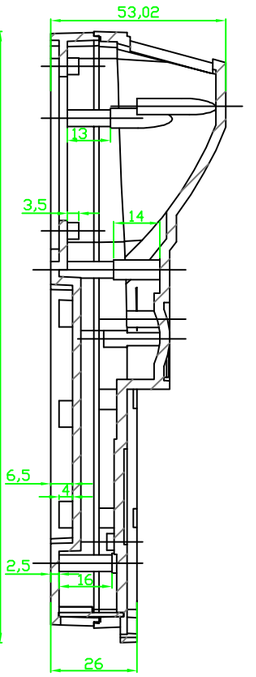
53,02
13
3,5
14
6,5
4
2,5
16
26

SECTION A–A

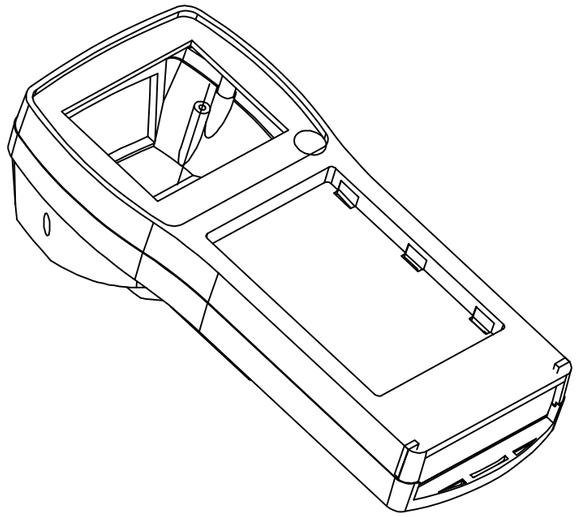

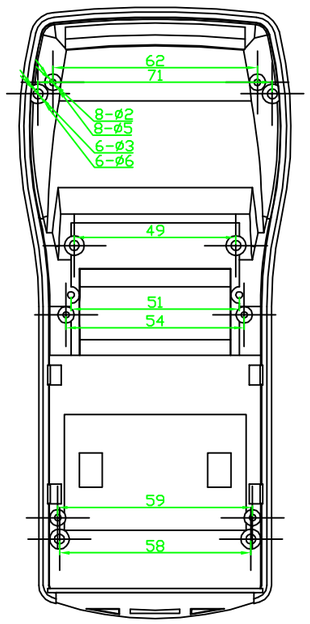
62
71
8-Ø2
8-Ø5
6-Ø3
6-Ø6
49
51
54
59
58

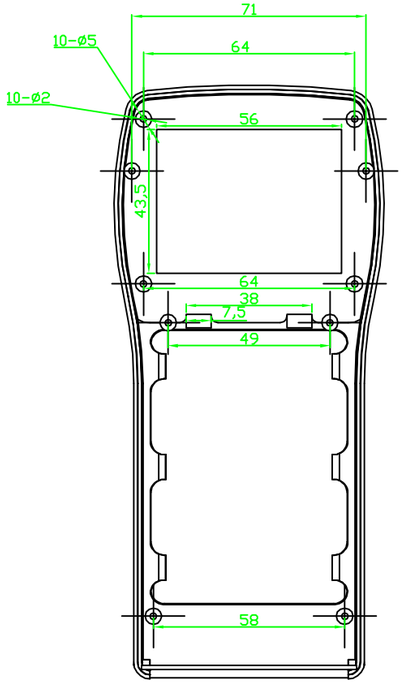
71
10-Ø5
64
10-Ø2
56
43,5
64
38
7,5
49
58