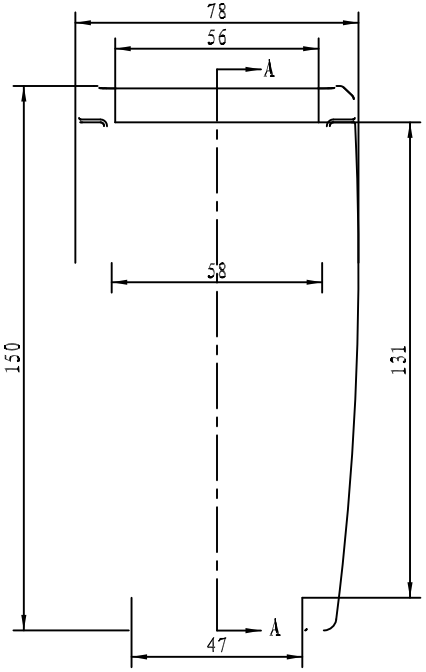

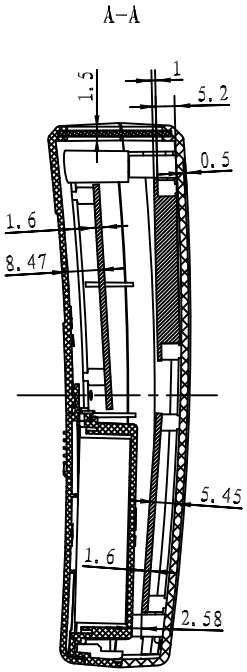

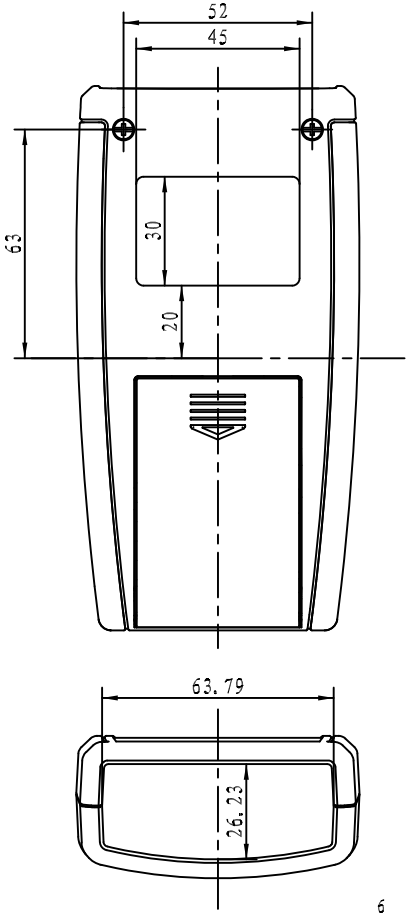

上盖线路板尺寸

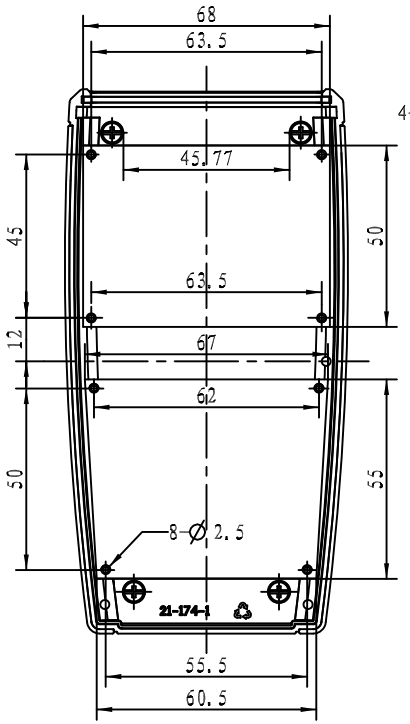

下壳线路板和电池仓尺寸

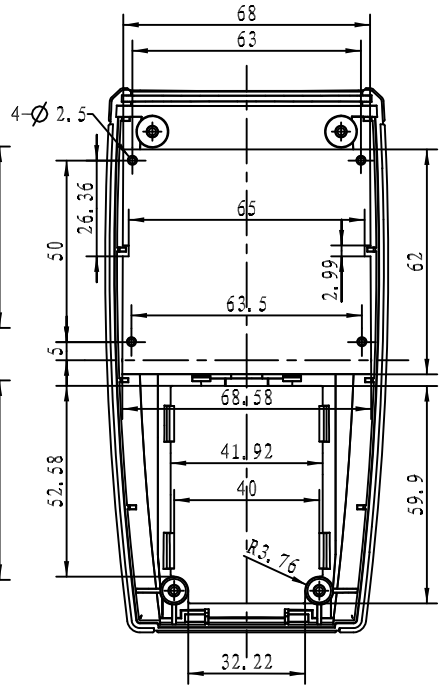

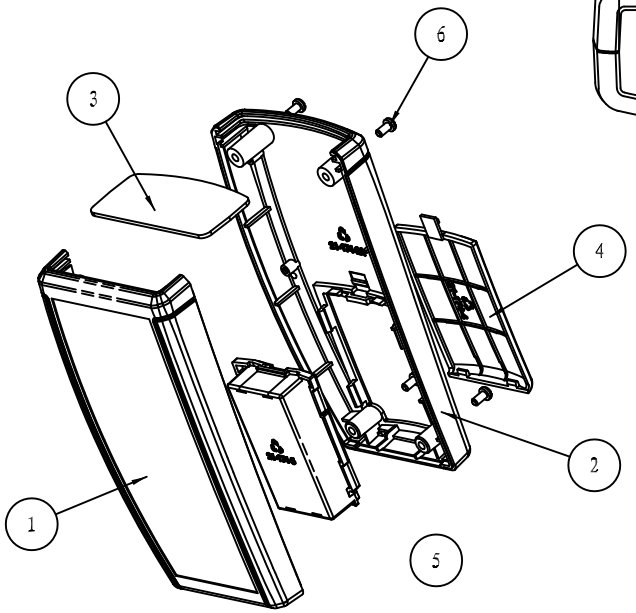

序号	零件名称	产品编号	材料	数量	单重(g)	备注
6	PT3*6 十字圆头自攻螺丝		铁	4		
5	电池仓	21-174-5	ABS	1		
4	电池盖	21-174-4	ABS	1		
3	挡板	21-174-3	1.5mm铝板	1		
2	下壳	21-174-2A	ABS+TPE	1		
1	上盖	21-174-1	ABS+TPE	1		