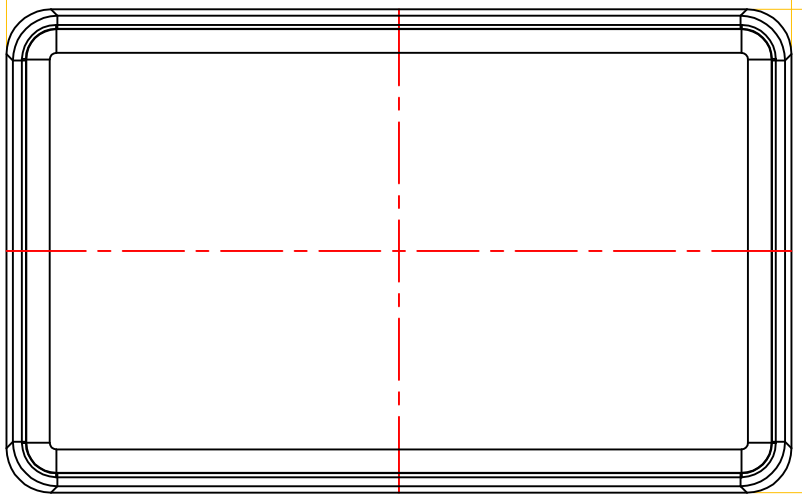

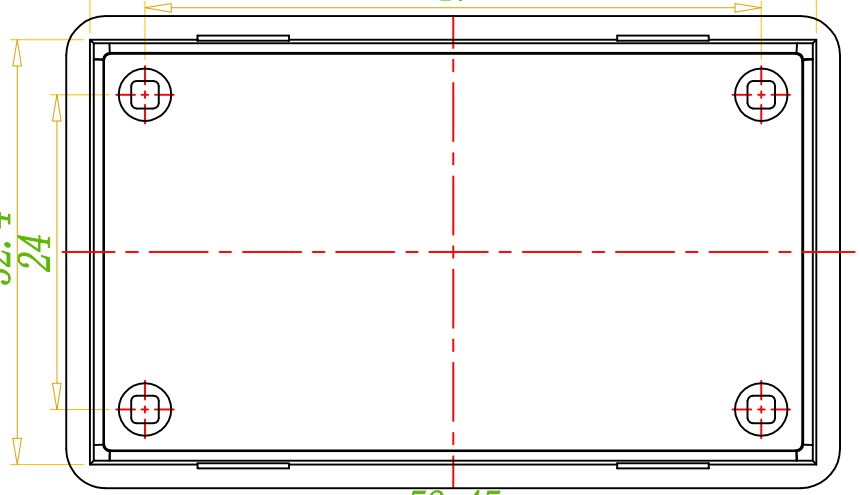

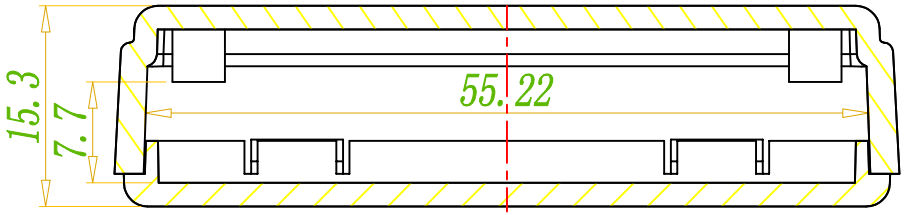

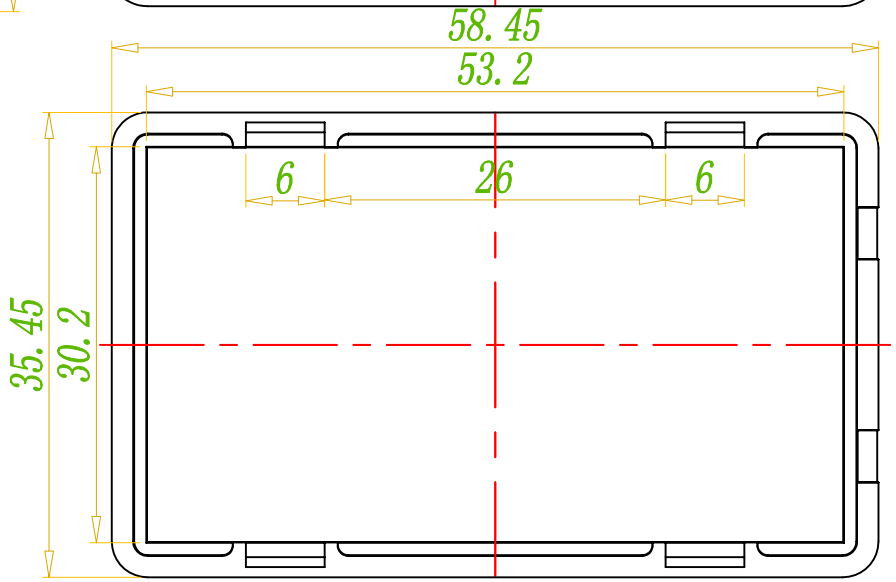

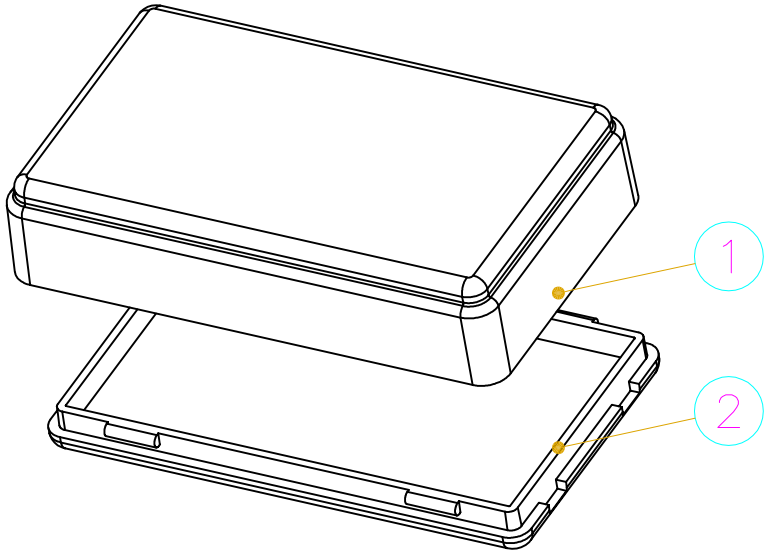

2	下壳	ABS	1	60013-C1		
1	上壳	ABS	1	60013-B1		
序 号	零件名称	材 料	数 量	配件编号	备 注	
制 图 Drawing	审 核 Auditing	批 准 Confirm	产品名称 Product Name	盒子	视 图 Project View	
			产品型号 Product Type	AK-S-13	图纸比例 Drawing Scale	1:1(MM)

www.szomk.en.alibaba.com