单位： mm *为检验尺寸	尺寸范围	公差
	0.0 mm~6.0 mm	±0.08
	6.0 mm~20.0 mm	±0.11
	20.0 mm~50.0 mm	±0.15
	50.0 mm~100.0 mm	±0.20
	100.0 mm~250.0 mm	±0.30
	250.0 mm~400.0 mm	±0.40
	400.0 mm~600.0 mm	±0.50

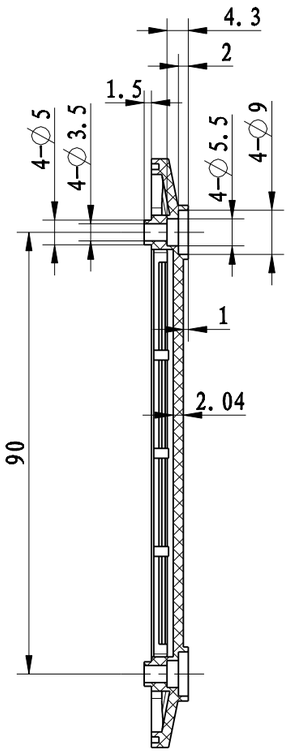

C-C

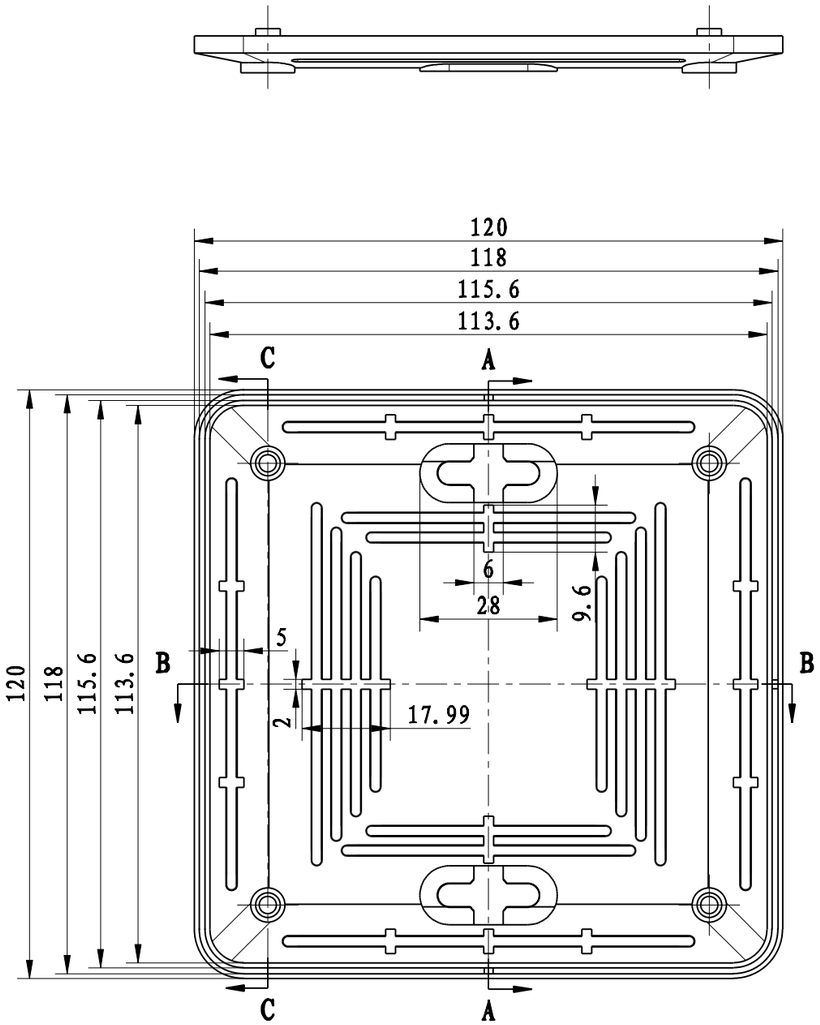

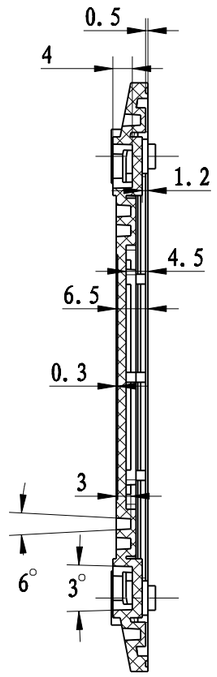

A-A

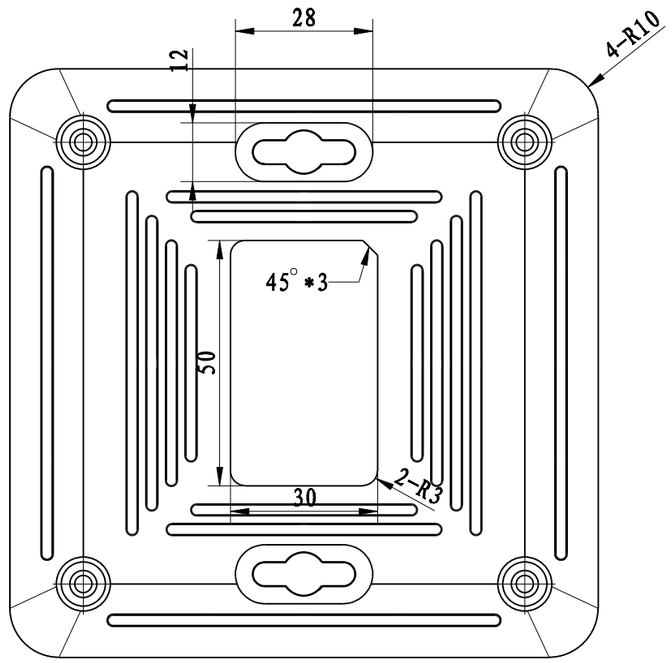

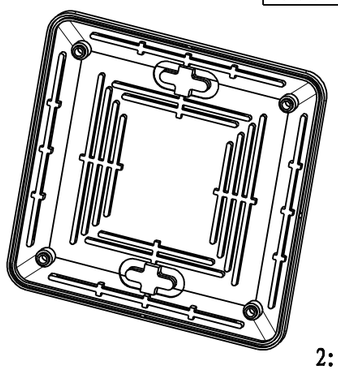

2:5

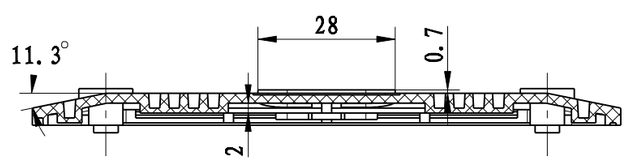

B-B

工艺技术要求：

1.产品表面（光洁 / 细砂）面，无毛刺，飞边，流痕等注塑缺陷；产品内部打光

2.未注脱模斜度为：0.5°、未注圆角为R 0.5 ；未注公差参照右上角公差表

发放号 ISSUE No.	发放日期 ISSUE DATE	变更描述 DESCRIPTION	修订者 REVISOR	材料名称 MATERIAL	
设计: DESIGN:	标准化: STANDARD:			ABS	
校对: PROOF:	批准: APPROVAL:	版本号: EDITION NUMBER:		4:5	零件名称: PART NAME:
审核: CHECKING:	日期: DATE:	物料编号: MATERIAL PART No.:		共 页 第 页	图纸号: DRAWING No.: