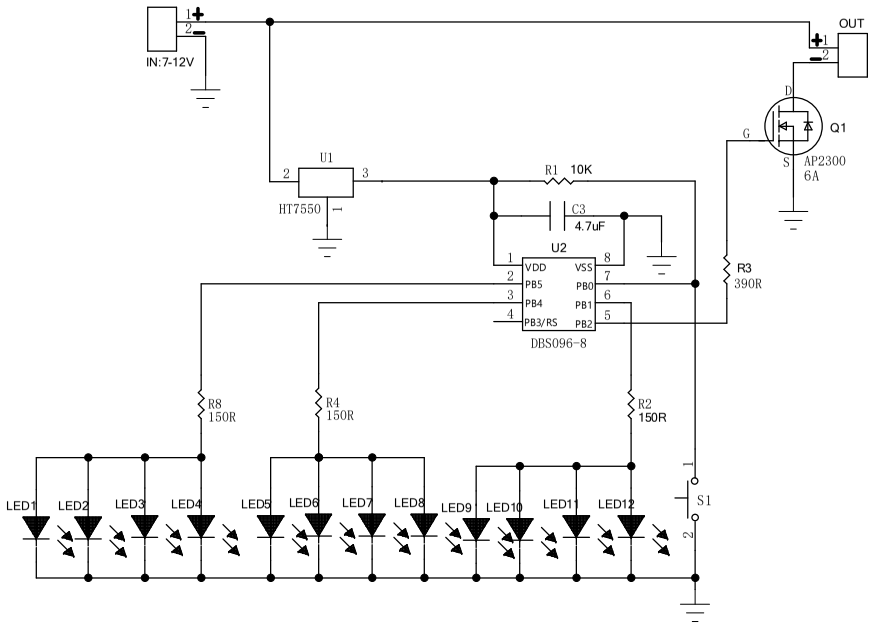

工作方式见右图开关输出时间，有四种模式：预热Pre-Heat，高H，中M，低L。

开关操作方式：

1、长按3秒开机，开机进入预热模式（时间3分钟），如果3分钟内用户要选择档位模式时，预热模式失效，进入用户选择的模式。
如果预热模式内用户没有去选择，那3分钟后自动进入中M模式。
如果长按超过30秒会自动关机。

2、开机后每按一次轻触开关切换一种模式，模式为（高H，中M，低L）。
高H LED1-4亮，中M为LED5-8亮，低L为LED9-12亮。

3、关机方式，长按3秒关机。

DWN.:chris	DATE:2020/6/6	FILE:K01	
PAR.:lgg	DATE:2020/6/6	SIZE: A3	REV:1.0