NVKA013-01功能说明：

+1、充电条件：**5V/2A**（参考条件）/充电不能使用。
2、充电指示：充电时，红灯长亮，充满电后白灯长亮。
3、充电电流：**MAX:1A**。
4、保护开关闭合：
检测到开关闭合，白灯闪烁**5**次。
单击按键，白灯闪烁**5**下。
5、保护开关断开：
检测到保护开关断开，红灯闪**5**次；
按键有任何动作，红灯闪**5**次。
6、开机方式：长按**K1**按键**2**秒开启电机。
7、工作时间：持续**50**秒后停止运行。
8、关闭方式：运转过程中，单击开关关闭电机。白灯熄灭.
9、工作指示：工作过程中白灯长亮，机器停止白灯灭。
10、卡机保护:电流大于**24A**，马上停止运行.
11、卡机指示：红、白灯交替闪烁**5**次（每次停留**500ms**）。
12、运转低压保护：连续**2**秒检测空载电池电压低于**3.2V**；带载电池电压低于**2.7V**时，关闭电机（空载设定为**2A**）。
13、运转低压指示：电机关闭后，红灯闪烁**10**次（每次停留**500ms**）。
14、低压不启动：检测电池电压低于**3.2V**，无法启动电机；需要检测电池电压达到到**3.6V**以上才可以启动电机。
15、低电指示:触发按键时，红闪烁**10**次（每次停留**500ms**）；需要充电激活。
16、待机电流：待机电流不能超过**15uA**

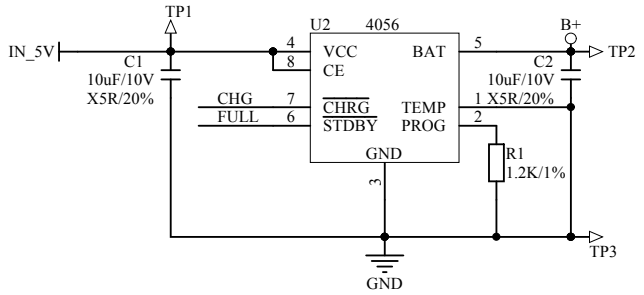

充电电路

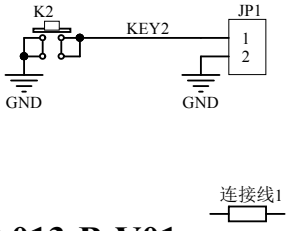

NVKA013-B-V01

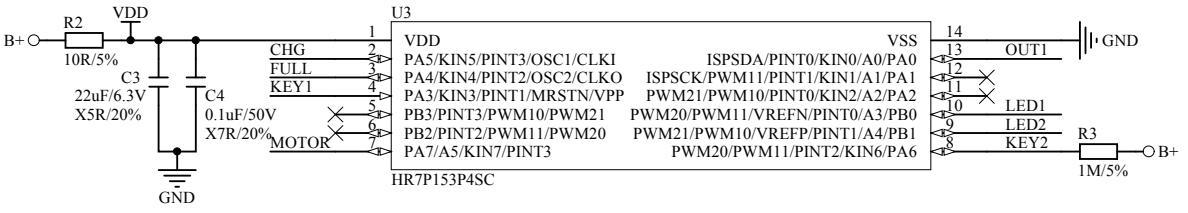

单片机电路

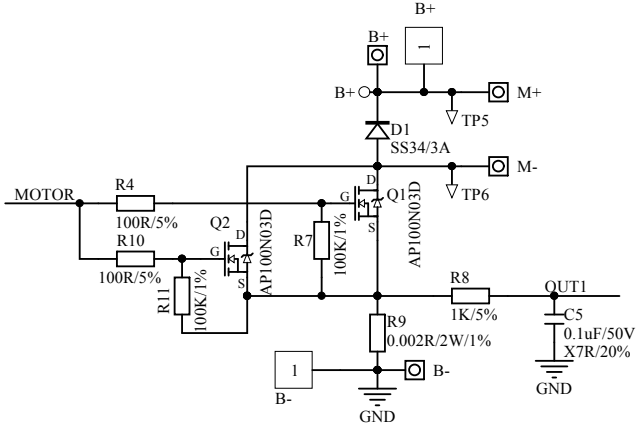

Layout时，需要注意走线面积要大，**MOS**管要注意散热

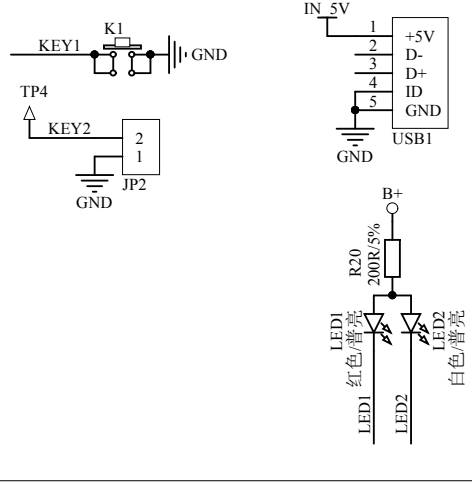

大功率驱动电路

名　称			
说　明			
图纸大小	A4	制　图	
日　期	2020/6/23	审　核	
版权所有			