工事完成図書の電子納品等要領　　新旧対照表

<table>
<tr><th rowspan="2">項目(番号は改定前)</th><th colspan="2">工事完成図書の電子納品等要領　H28.3</th><th colspan="2">工事完成図書の電子納品等要領　H31.3（第２版）</th><th rowspan="2">理由</th></tr>
<tr><th>頁</th><th>内容</th><th>頁</th><th>内容</th></tr>
<tr><td>【改定履歴 】</td><td>表
紙
裏</td><td></td><td>表
紙
裏</td><td>要領・基準名称：
工事完成図書の電子納品等要領　　平成31年3月
土木201903-01

工事完成図書の電子納品等要領　　平成31年3月
土木201903-01
令和元年5月　第2版正誤訂正版発行</td><td>改定版発行</td></tr>
<tr><td>4電子成果品等の管理項目
4-1　工事管理項目</td><td>6</td><td>
<table>
<tr><th colspan="2">分類・項目名</th><th>記入内容</th><th>データ表現</th><th>文字数</th><th>記入者</th></tr>
<tr><td rowspan="15">基礎情報</td><td colspan="2">メディア番号</td><td>提出した電子媒体の通し番号を記入する。単一の電子媒体であれば１となる。</td><td>半角数字</td><td>8</td><td>□</td></tr>
<tr><td colspan="2">メディア総枚数</td><td>提出した電子媒体の総枚数を記入する。</td><td>半角数字</td><td>8</td><td>□</td></tr>
<tr><td colspan="2">適用要領基準</td><td>電子成果品の作成で適用した要領・基準の版(「土木201603-01」で固定)を記入する。
(分野:土木、西暦年:2016、月:03、版:01)</td><td>全角文字
半角英数字</td><td>30</td><td>▲</td></tr>
<tr><td colspan="2">施工計画書フォルダ名</td><td>施工計画書を格納するために「PLAN」フォルダを作成した場合はフォルダ名称(PLAN で固定)を記入する。</td><td>半角英数大文字</td><td>4 固定</td><td>▲</td></tr>
<tr><td colspan="2">施工計画書オリジナルファイルフォルダ名</td><td>施工計画書オリジナルファイルを格納するフォルダ名称(PLAN/ORG で固定)を記入する。</td><td>半角英数大文字</td><td>8 固定</td><td>▲</td></tr>
<tr><td colspan="2">打合せ簿フォルダ名</td><td>打合せ簿を格納するために「MEET」フォルダを作成した場合はフォルダ名称(MEET で固定)を記入する</td><td>半角英数大文字</td><td>4 固定</td><td>▲</td></tr>
<tr><td colspan="2">打合せ簿オリジナルファイルフォルダ名</td><td>打合せ簿オリジナルファイルを格納するフォルダ名称(MEET/ORG で固定)を記入する。</td><td>半角英数大文字</td><td>8 固定</td><td>▲</td></tr>
<tr><td colspan="2">写真フォルダ名</td><td>写真を格納するために「PHOTO」フォルダを作成した場合はフォルダ名称(PHOTO で固定)を記入する。</td><td>半角英数大文字</td><td>5 固定</td><td>▲</td></tr>
<tr><td colspan="2">工事完成図フォルダ名</td><td>工事完成図を格納するために「DRAWINGF」フォルダを作成した場合はフォルダ名称(DRAWINGF で固定)を記入する。</td><td>半角英数大文字</td><td>8 固定</td><td>▲</td></tr>
<tr><td colspan="2">台帳フォルダ名</td><td>台帳データを格納するためのフォルダ名称「REGISTER」フォルダを作成した場合はフォルダ名称(REGISTER で固定)を記入する。</td><td>半角英数大文字</td><td>8 固定</td><td>▲</td></tr>
<tr><td rowspan="2">台帳オリジナルファイルフォルダ情報※</td><td>台帳オリジナルファイルフォルダ名</td><td>台帳オリジナルファイルを格納するフォルダ名称(REGISTER/ORG001～nnn)を記入する(nnn は連番を示す)。台帳オリジナルファイルフォルダがある場合は必ず記入する。</td><td>半角英数大文字</td><td>15 固定</td><td>▲</td></tr>
<tr><td>台帳オリジナルファイルフォルダ日本語名</td><td>台帳オリジナルファイルを格納するフォルダの日本語名称を記入する。</td><td>全角文字
半角英数字</td><td>127</td><td>▲</td></tr>
<tr><td colspan="2">地質データフォルダ名</td><td>地質データを格納するために「BORING」フォルダを作成した場合はフォルダ名称(BORING で固定)を記入する。</td><td>半角英数大文字</td><td>6 固定</td><td>▲</td></tr>
</table>
表 4-1　工事管理項目（1/4）
</td><td>本：4
解：6</td><td>
<table>
<tr><th colspan="2">分類・項目名</th><th>記入内容</th><th>データ表現</th><th>文字数</th><th>記入者</th></tr>
<tr><td rowspan="15">基礎情報</td><td colspan="2">メディア番号</td><td>提出した電子媒体の通し番号を記入する。単一の電子媒体であれば１となる。</td><td>半角数字</td><td>8</td><td>□</td></tr>
<tr><td colspan="2">メディア総枚数</td><td>提出した電子媒体の総枚数を記入する。</td><td>半角数字</td><td>8</td><td>□</td></tr>
<tr><td colspan="2">適用要領基準</td><td>電子成果品の作成で適用した要領・基準の版(「土木201903-01」で固定)を記入する。
(分野:土木、西暦年:2019、月:03、版:01)</td><td>全角文字
半角英数字</td><td>30</td><td>▲</td></tr>
<tr><td colspan="2">施工計画書フォルダ名</td><td>施工計画書を格納するために「PLAN」フォルダを作成した場合はフォルダ名称(PLAN で固定)を記入する。</td><td>半角英数大文字</td><td>4 固定</td><td>▲</td></tr>
<tr><td colspan="2">施工計画書オリジナルファイルフォルダ名</td><td>施工計画書オリジナルファイルを格納するフォルダ名称(PLAN/ORG で固定)を記入する。</td><td>半角英数大文字</td><td>8 固定</td><td>▲</td></tr>
<tr><td colspan="2">打合せ簿フォルダ名</td><td>打合せ簿を格納するために「MEET」フォルダを作成した場合はフォルダ名称(MEET で固定)を記入する</td><td>半角英数大文字</td><td>4 固定</td><td>▲</td></tr>
<tr><td colspan="2">打合せ簿オリジナルファイルフォルダ名</td><td>打合せ簿オリジナルファイルを格納するフォルダ名称(MEET/ORG で固定)を記入する。</td><td>半角英数大文字</td><td>8 固定</td><td>▲</td></tr>
<tr><td colspan="2">写真フォルダ名</td><td>写真を格納するために「PHOTO」フォルダを作成した場合はフォルダ名称(PHOTO で固定)を記入する。</td><td>半角英数大文字</td><td>5 固定</td><td>▲</td></tr>
<tr><td colspan="2">工事完成図フォルダ名</td><td>工事完成図を格納するために「DRAWINGF」フォルダを作成した場合はフォルダ名称(DRAWINGF で固定)を記入する。</td><td>半角英数大文字</td><td>8 固定</td><td>▲</td></tr>
<tr><td colspan="2">台帳フォルダ名</td><td>台帳データを格納するためのフォルダ名称「REGISTER」フォルダを作成した場合はフォルダ名称(REGISTER で固定)を記入する。</td><td>半角英数大文字</td><td>8 固定</td><td>▲</td></tr>
<tr><td rowspan="2">台帳オリジナルファイルフォルダ情報※</td><td>台帳オリジナルファイルフォルダ名</td><td>台帳オリジナルファイルを格納するフォルダ名称(REGISTER/ORG001～nnn)を記入する(nnn は連番を示す)。台帳オリジナルファイルフォルダがある場合は必ず記入する。</td><td>半角英数大文字</td><td>15 固定</td><td>▲</td></tr>
<tr><td>台帳オリジナルファイルフォルダ日本語名</td><td>台帳オリジナルファイルを格納するフォルダの日本語名称を記入する。</td><td>全角文字
半角英数字</td><td>127</td><td>▲</td></tr>
<tr><td colspan="2">地質データフォルダ名</td><td>地質データを格納するために「BORING」フォルダを作成した場合はフォルダ名称(BORING で固定)を記入する。</td><td>半角英数大文字</td><td>6 固定</td><td>▲</td></tr>
</table>
表 4-1　工事管理項目（1/4）
</td><td>基礎情報の適用要領基準を最新版の表記へ変更</td></tr>
</table>

工事完成図書の電子納品等要領　　新旧対照表

項目(番号は改定前)	工事完成図書の電子納品等要領　H28.3		工事完成図書の電子納品等要領　H31.3（第2版）		理由
	頁	内容	頁	内容	
4電子成果品等の管理項目 4-1　工事管理項目	7		本：5 解：7		工事内容の文字数を変更

工事完成図書の電子納品等要領　H28.3

分類・項目名			記入内容	データ表現	文字数	記入者
基礎情報	その他フォルダ名		その他資料を格納するために「OTHRS」フォルダを作成した場合はフォルダ名称(OTHRSで固定)を記入する。	半角英数大文字	5 固定	▲
基礎情報	その他オリジナルファイルフォルダ情報※	その他オリジナルファイルフォルダ名	その他オリジナルファイルを格納するフォルダ名称(OTHRS/ORG001～nnn)を記入する(nnn は連番を示す)。その他オリジナルファイルフォルダがある場合は必ず記入する。	半角英数大文字	12 固定	▲
基礎情報	その他オリジナルファイルフォルダ情報※	その他オリジナルファイルフォルダ日本語名	その他オリジナルファイルを格納するフォルダの日本語名称を記入する。	全角文字 半角英数字	127	▲
工事件名等	発注年度		工事の発注年度を西暦4桁で記入する。	半角数字	4 固定	□
工事件名等	工事番号		地方整備局単位で設定している CCMS 設計書番号(数字8桁～16桁)を記入する。	半角英数字	127	□
工事件名等	工事名称		契約図書に記載されている正式の工事名称を記入する。	全角文字 半角英数字	127	■
工事件名等	工事実績システム登録番号		コリンズ・テクリスセンターが発行する登録内容確認書に記載される番号を記入する。コリンズ登録番号がない工事は「0」を記入する。	半角英数字	11	■
工事件名等	工事分野		コリンズの「公共事業の分野」に従って記入する。	全角文字 半角英数字	16	■
工事件名等	工事業種		コリンズの「本件登録工事の受注に対応した建設業許可業種」に従って記入する。	全角文字 半角英数字	16	■
工事件名等	工種・工法型式※	工種	コリンズの「工種、工法・型式」の「工種」を記入する。(複数記入可)	全角文字 半角英数字	127	■
工事件名等	工種・工法型式※	工法型式	コリンズの「工種、工法・型式」の「工法・型式」を記入する。(複数記入可)	全角文字 半角英数字	127	■
工事件名等	住所情報※	住所コード	該当地域の住所コードを記入する。該当がない場合は「99999」とする。(複数記入可)	半角数字	5 固定	□
工事件名等	住所情報※	住所	該当地域の住所を記入する。(複数記入可)	全角文字 半角英数字	127	□
工事件名等	工期開始日		工期の開始日の年月日を CCYY-MM-DD 方式で記入する。月または日が1桁の数の場合「0」を付加して、必ず 10 桁で記入する。(CCYY:西暦の年数、MM:月、DD:日) 例)平成25年11月1日 → 2013-11-01	半角数字 - (HYPHEN-MINUS)	10 固定	■
工事件名等	工期終了日		工期の終了日の年月日を CCYY-MM-DD 方式で記入する。月または日が1桁の数の場合「0」を付加して、必ず 10 桁で記入する。(C「CYY:西暦の年数、MM:月、DD:日) 例)平成26年3月31日 → 2014-03-31	半角数字 - (HYPHEN-MINUS)	10 固定	■
工事件名等	工事内容		工事概要及び主工種とその数量を記入する。	全角文字 半角英数字	127	□

表 4-1　工事管理項目（2/4）

工事完成図書の電子納品等要領　H31.3（第2版）

分類・項目名			記入内容	データ表現	文字数	記入者
基礎情報	その他フォルダ名		その他資料を格納するために「OTHRS」フォルダを作成した場合はフォルダ名称(OTHRSで固定)を記入する。	半角英数大文字	5 固定	▲
基礎情報	その他オリジナルファイルフォルダ情報※	その他オリジナルファイルフォルダ名	その他オリジナルファイルを格納するフォルダ名称(OTHRS/ORG001～nnn)を記入する(nnn は連番を示す)。その他オリジナルファイルフォルダがある場合は必ず記入する。	半角英数大文字	12 固定	▲
基礎情報	その他オリジナルファイルフォルダ情報※	その他オリジナルファイルフォルダ日本語名	その他オリジナルファイルを格納するフォルダの日本語名称を記入する。	全角文字 半角英数字	127	▲
工事件名等	発注年度		工事の発注年度を西暦4桁で記入する。	半角数字	4 固定	□
工事件名等	工事番号		地方整備局単位で設定している CCMS 設計書番号(数字8桁～16桁)を記入する。	半角英数字	127	□
工事件名等	工事名称		契約図書に記載されている正式の工事名称を記入する。	全角文字 半角英数字	127	■
工事件名等	工事実績システム登録番号		コリンズ・テクリスセンターが発行する登録内容確認書に記載される番号を記入する。コリンズ登録番号がない工事は「0」を記入する。	半角英数字	11	■
工事件名等	工事分野		コリンズの「公共事業の分野」に従って記入する。	全角文字 半角英数字	16	■
工事件名等	工事業種		コリンズの「本件登録工事の受注に対応した建設業許可業種」に従って記入する。	全角文字 半角英数字	16	■
工事件名等	工種・工法型式※	工種	コリンズの「工種、工法・型式」の「工種」を記入する。(複数記入可)	全角文字 半角英数字	127	■
工事件名等	工種・工法型式※	工法型式	コリンズの「工種、工法・型式」の「工法・型式」を記入する。(複数記入可)	全角文字 半角英数字	127	■
工事件名等	住所情報※	住所コード	該当地域の住所コードを記入する。該当がない場合は「99999」とする。(複数記入可)	半角数字	5 固定	□
工事件名等	住所情報※	住所	該当地域の住所を記入する。(複数記入可)	全角文字 半角英数字	127	□
工事件名等	工期開始日		工期の開始日の年月日を CCYY-MM-DD 方式で記入する。月または日が1桁の数の場合「0」を付加して、必ず 10 桁で記入する。(CCYY:西暦の年数、MM:月、DD:日) 例)平成25年11月1日 → 2013-11-01	半角数字 - (HYPHEN-MINUS)	10 固定	■
工事件名等	工期終了日		工期の終了日の年月日を CCYY-MM-DD 方式で記入する。月または日が1桁の数の場合「0」を付加して、必ず 10 桁で記入する。(C「CYY:西暦の年数、MM:月、DD:日) 例)平成26年3月31日 → 2014-03-31	半角数字 - (HYPHEN-MINUS)	10 固定	■
工事件名等	工事内容		工事概要及び主工種とその数量を記入する。	全角文字 半角英数字	500	□

表 4-1　工事管理項目（2/4）

工事完成図書の電子納品等要領　　新旧対照表

<table>
<tr><th rowspan="2">項目(番号は改定前)</th><th colspan="2">工事完成図書の電子納品等要領　H28.3</th><th colspan="2">工事完成図書の電子納品等要領　H31.3（第２版）</th><th rowspan="2">理由</th></tr>
<tr><th>頁</th><th>内容</th><th>頁</th><th>内容</th></tr>
<tr>
<td>4電子成果品等の管理項目
4-1　工事管理項目</td>
<td>9</td>
<td>
表 4-1□工事管理項目□□（4/4）
<table>
<tr><th colspan="2">分類･項目名</th><th>記入内容</th><th>データ表現</th><th>文字数</th><th>記入者</th><th>必要度</th></tr>
<tr><td rowspan="2">施設情報</td><td></td><td></td><td></td><td></td><td></td><td></td></tr>
<tr><td></td><td></td><td></td><td></td><td></td><td></td></tr>
<tr><td rowspan="4">発注者情報</td><td>発注者-大分類</td><td>コリンズの「発注機関名・中分類」に従い、発注者の官庁名、団体名等を記入する。</td><td>全角文字↓
半角英数字</td><td>16</td><td>■</td><td>◎</td></tr>
<tr><td>発注者-中分類</td><td>コリンズの「発注機関名・小分類」に従い、発注者の局名、支社名等を記入する。</td><td>全角文字↓
半角英数字</td><td>32</td><td>■</td><td>◎</td></tr>
<tr><td>発注者-小分類</td><td>コリンズの「発注機関名・細分類」に従い、記入する。「発注機関名・細分類」が空白の場合は、記入は不要とする。</td><td>全角文字↓
半角英数字</td><td>30</td><td>■</td><td>◎</td></tr>
<tr><td>発注者コード</td><td>発注機関の発注者のコードを記入する。</td><td>半角英数字</td><td>8固定</td><td>■</td><td>◎</td></tr>
<tr><td rowspan="2">受注者情報</td><td>受注者名</td><td>受注者名の正式名称を記入する。JVの場合には、JVの正式名称及び代表会社名を続けて記入する。</td><td>全角文字↓
半角英数字</td><td>127</td><td>■</td><td>◎</td></tr>
<tr><td>受注者コード</td><td>発注者が定める受注者コードを記入する。国土交通省では各地方整備局で受注者コードを整備している。</td><td>半角数字</td><td>127</td><td>□</td><td>○</td></tr>
<tr><td colspan="2">予備</td><td>特記事項がある場合に記入する。(複数記入可)</td><td>全角文字↓
半角英数字</td><td>127</td><td>□</td><td>△</td></tr>
<tr><td colspan="2">ソフトメーカ用 TAG</td><td>ソフトウェアメーカが管理のために使用する。(複数記入可)</td><td>全角文字↓
半角英数字</td><td>127</td><td>▲</td><td>△</td></tr>
</table>
全角文字と半角英数字が混在している項目については、全角の文字数を示しており、半角英数字２文字で全角文字１文字に相当する。表に示している文字数以内で記入する。
【記入者】→■：コリンズから出力される XML ファイル(コリンズ提出用ディスクのファイルフォーマット)から取り込むことが可能な項目。
→　□：電子成果品作成者が記入する項目。
→　▲：電子成果品作成支援ツール等が自動的に記入する項目。
【必要度】→◎：必須記入。
→　○：条件付き必須記入。(データが分かる場合は必ず記入する)
→　△：任意記入。
※複数ある場合にはこの項を必要な回数繰り返す。
</td>
<td>本：
7、8
解：
9、10</td>
<td>
表 4-1　工事管理項目　　(4/4)
<table>
<tr><th colspan="2">分類･項目名</th><th>記入内容</th><th>データ表現</th><th>文字数</th><th>記入者</th><th>必要度</th></tr>
<tr><td rowspan="6">施設情報※</td><td>施設コード</td><td>施設コードを記入する。
(0101)橋梁、(0102)横断歩道橋、(0103)トンネル、(0104)シェッド、(0105)大型カルバート、(0106)門型標識等、(0199)その他(道路分野)、(0201)ダム、(0202)砂防、(0203)災害復旧、(0204)堤防、(0205)水門、(0206)河川、(0207)砂防門、砂防、(0208)河川構造物、(0299)その他(河川分野)、(0601)直轄砂防施設、(0699)その他(河川分野)、(0601)都市公園、(0699)その他(公園)、(9999)その他(上記４分野以外の施設)</td><td>半角数字</td><td>4</td><td>□</td><td>○</td></tr>
<tr><td>施設名称</td><td>施設名称を記入する。</td><td>全角文字
半角英数字</td><td>127</td><td>□</td><td>○</td></tr>
<tr><td>測地系</td><td>日本測地系（旧測地系）、世界測地系(JGD2000,JGD2011)の区分コードを記入する。日本測地系は「01」、世界測地系(JGD2000)は「01」、世界測地系(JGD2011)は「02」を記入する。</td><td>半角数字</td><td>2固定</td><td>□</td><td>○</td></tr>
<tr><td rowspan="2">緯度経度(*1)</td><td>施設情報
緯度</td><td>施設の代表点の緯度を記入する。
度(4桁)分(2桁)秒(2桁)
対象領域が南緯の場合は、頭文字に「-」(HYPHEN-MINUS)を含み４桁とする。</td><td>半角数字
-
(HYPHEN-MINUS)</td><td>8</td><td rowspan="2">□</td><td rowspan="2">○</td></tr>
<tr><td>施設情報
経度</td><td>施設の代表点の経度を記入する。
度(4桁)分(2桁)秒(2桁)
対象領域が西経の場合は、頭文字に「-」(HYPHEN-MINUS)を含み４桁とする。</td><td>半角数字
-
(HYPHEN-MINUS)</td><td>8</td></tr>
<tr><td rowspan="3">平面直角座標(*2)</td><td>施設情報
平面直角座標系番号 *2)</td><td>施設の代表点の平面直角座標(19 系)の系番号を記入する。</td><td>半角数字</td><td>2</td><td rowspan="3">□</td><td rowspan="3">○</td></tr>
<tr><td>施設情報
平面直角座標
X 座標</td><td>施設の代表点の平面直角座標(19 系)を X 座標で記入する。(m)</td><td>半角数字
-
(HYPHEN-MINUS)</td><td>11</td></tr>
<tr><td>施設情報
平面直角座標
Y 座標</td><td>施設の代表点の平面直角座標(19 系)を Y 座標で記入する。(m)</td><td>半角数字
-
(HYPHEN-MINUS)</td><td>11</td></tr>
<tr><td rowspan="4">発注者情報</td><td>発注者-大分類</td><td>コリンズの「発注機関名・中分類」に従い、発注者の官庁名、団体名等を記入する。</td><td>全角文字
半角英数字</td><td>16</td><td>■</td><td>◎</td></tr>
<tr><td>発注者-中分類</td><td>コリンズの「発注機関名・小分類」に従い、発注者の局名、支社名等を記入する。</td><td>全角文字
半角英数字</td><td>32</td><td>■</td><td>◎</td></tr>
<tr><td>発注者-小分類</td><td>コリンズの「発注機関名・細分類」に従い、記入する。「発注機関名・細分類」が空白の場合は、記入は不要とする。</td><td>全角文字
半角英数字</td><td>30</td><td>■</td><td>◎</td></tr>
<tr><td>発注者コード</td><td>発注機関の発注者のコードを記入する。</td><td>半角英数字</td><td>8固定</td><td>■</td><td>◎</td></tr>
<tr><td rowspan="2">受注者情報</td><td>受注者名</td><td>受注者名の正式名称を記入する。JV の場合には、JV の正式名称及び代表会社名を続けて記入する。</td><td>全角文字
半角英数字</td><td>127</td><td>■</td><td>◎</td></tr>
<tr><td>受注者コード</td><td>発注者が定める受注者コードを記入する。国土交通省では各地方整備局で受注者コードを整備している。</td><td>半角数字</td><td>127</td><td>□</td><td>○</td></tr>
<tr><td colspan="2">予備</td><td>特記事項がある場合に記入する。(複数記入可)</td><td>全角文字
半角英数字</td><td>127</td><td>□</td><td>△</td></tr>
<tr><td colspan="2">ソフトメーカ用 TAG</td><td>ソフトウェアメーカが管理のために使用する。(複数記入可)</td><td>全角文字
半角英数字</td><td>127</td><td>▲</td><td>△</td></tr>
</table>
全角文字と半角英数字が混在している項目については、全角の文字数を示しており、半角英数字２文字で全角文字１文字に相当する。表に示している文字数以内で記入する。
【記入者】→■：コリンズから出力される XML ファイル(コリンズ提出用ディスクのファイルフォーマット)から取り込むことが可能な項目。
→　□：電子成果品作成者が記入する項目。
→　▲：電子成果品作成支援ツール等が自動的に記入する項目。
【必要度】→◎：必須記入。
→　○：条件付き必須記入。(データが分かる場合は必ず記入する)
→　△：任意記入。
※複数ある場合にはこの項を必要な回数繰り返す。
*1) 緯度経度、平面直角座標のいずれか一方のみを記入する。
*2) 平面直角座標系番号の詳細については、国土地理院のホームページを参照する。
</td>
<td>「施設情報」を追加</td>
</tr>
</table>

工事完成図書の電子納品等要領　　新旧対照表

<table>
<tr><th rowspan="2">項目(番号は改定前)</th><th colspan="2">工事完成図書の電子納品等要領　H28.3</th><th colspan="2">工事完成図書の電子納品等要領　H31.3（第2版）</th><th rowspan="2">理由</th></tr>
<tr><th>頁</th><th>内容</th><th>頁</th><th>内容</th></tr>
<tr><td>4電子成果品等の管理項目
4-1　工事管理項目
【解説】</td><td></td><td></td><td>解：14</td><td>（3）施設情報
施設情報は、基本情報（施設名称、所在地）や維持管理情報（点検結果等）がある場合に記入する。施設が複数ある場合には、繰返し記入する。
橋梁、トンネル、堤防、ダム、砂防といった分野、施設を明らかにするため、下記の施設コードを入力する。
<table>
<tr><th colspan="2">分野</th><th colspan="2">施設</th></tr>
<tr><th>コード</th><th>分野</th><th>コード</th><th>名称</th></tr>
<tr><td rowspan="7">01</td><td rowspan="7">道路</td><td>01</td><td>橋梁</td></tr>
<tr><td>02</td><td>横断歩道橋</td></tr>
<tr><td>03</td><td>トンネル</td></tr>
<tr><td>04</td><td>シェッド</td></tr>
<tr><td>05</td><td>大型カルバート</td></tr>
<tr><td>06</td><td>門型標識等</td></tr>
<tr><td>99</td><td>その他（道路分野）</td></tr>
<tr><td rowspan="9">02</td><td rowspan="9">河川</td><td>01</td><td>ダム</td></tr>
<tr><td>02</td><td>砂防</td></tr>
<tr><td>03</td><td>災害復旧</td></tr>
<tr><td>04</td><td>堤防</td></tr>
<tr><td>05</td><td>水門</td></tr>
<tr><td>06</td><td>河川</td></tr>
<tr><td>07</td><td>樋門・樋管</td></tr>
<tr><td>08</td><td>河川構造物</td></tr>
<tr><td>99</td><td>その他（河川分野）</td></tr>
<tr><td rowspan="2">05</td><td rowspan="2">砂防</td><td>01</td><td>直轄砂防施設</td></tr>
<tr><td>99</td><td>その他（砂防）</td></tr>
<tr><td rowspan="2">06</td><td rowspan="2">都市公園</td><td>01</td><td>都市公園</td></tr>
<tr><td>99</td><td>その他（公園）</td></tr>
<tr><td>99</td><td>その他</td><td>99</td><td>その他（上記4分野以外の施設）</td></tr>
</table></td><td>「施設情報」に関する記述を追加</td></tr>
<tr><td>6ファイルの命名規則</td><td>26</td><td>・工事管理ファイルは「INDEX_C.XML」とし、工事管理ファイルのDTDは「INDE_C05.DTD」(05は版番号)とする。</td><td>本：15
解：27</td><td>・工事管理ファイルは「INDEX_C.XML」とし、工事管理ファイルのDTDは「INDE_C06.DTD」(06は版番号)とする。</td><td>「INDE_C05.DTD」(05は版番号)を「INDE_C06.DTD」へ変更</td></tr>
</table>

工事完成図書の電子納品等要領　　新旧対照表

項目(番号は改定前)	工事完成図書の電子納品等要領　H28.3		工事完成図書の電子納品等要領　H31.3（第2版）		理由
	頁	内容	頁	内容	
6.ファイルの命名規則	26	各管理ファイルのスタイルシートのファイル名は、 「INDE_C05.XSL」、「REGIST05.XSL」、「OTHRS05.XSL」とする。	本:15 同:27	各管理ファイルのスタイルシートのファイル名は、 「INDE_C06.XSL」、「REGIST05.XSL」、「OTHRS05.XSL」とする。	「INDE_C05.XSL」を「INDE_C06.XSL」へ変更
	27	各管理ファイルのスタイルシートのファイル名は、 「INDE_C05.XSL」、「REGIST05.XSL」、「OTHRS05.XSL」とする。	本:15 同:27	各管理ファイルのスタイルシートのファイル名は、 「INDE_C06.XSL」、「REGIST05.XSL」、「OTHRS05.XSL」とする。	
付属資料1 管理ファイルのDTD	付 1-1	(1) 工事管理ファイルのDTD 工事管理ファイル(INDEX_C.XML)のDTD(INDE_C05.DTD)を以下に示す。 <!--INDE_C05.DTD / 2010/09 --> <!ELEMENT constdata (基礎情報,工事件名等,場所情報,施設情報?,発注者情報,受注者情報,予備*,ソフトメーカ用TAG*)> <!ATTLIST constdata DTD_version CDATA #FIXED "05">	解:付 1-1	(1) 工事管理ファイルのDTD 工事管理ファイル(INDEX_C.XML)のDTD(INDE_C06.DTD)を以下に示す。 <!--INDE_C06.DTD / 2019/03 --> <!ELEMENT constdata (基礎情報,工事件名等,場所情報,施設情報*,発注者情報,受注者情報,予備*,ソフトメーカ用TAG*)> <!ATTLIST constdata DTD_version CDATA #FIXED "06">	「INDE_C05.DTD」を「INDE_C06.DTD」へ変更
付属資料1 管理ファイルのDTD (1)工事管理ファイルのDTD	付 1-2	<!-- 施設情報 --> <!ELEMENT 施設情報 (施設名称?)> 　<!ELEMENT 施設名称 (#PCDATA)>	解:付 1-3	<!-- 施設情報 --> <!ELEMENT 施設情報 (施設コード,施設名称,測地系,緯度経度?,平面直角座標?)> 　<!ELEMENT 施設コード (#PCDATA)> 　<!ELEMEMT 施設名称 (#PCDATA)> <!-- 緯度経度 --> <!ELEMENT 緯度経度 (施設情報緯度,施設情報経度)> 　<!ELEMENT 施設情報緯度 (#PCDATA)> 　<!ELEMENT 施設情報経度 (#PCDATA)> <!-- 平面直角座標 --> <!ELEMENT 平面直角座標 (施設情報平面直角座標系番号,施設情報平面直角座標X座標,施設情報平面直角座標Y座標)> 　<!ELEMENT 施設情報平面直角座標系番号 (#PCDATA)> 　<!ELEMENT 施設情報平面直角座標X座標 (#PCDATA)> 　<!ELEMENT 施設情報平面直角座標Y座標 (#PCDATA)>	「施設情報」を追加

工事完成図書の電子納品等要領　新旧対照表

項目(番号は改定前)	工事完成図書の電子納品等要領　H28.3		工事完成図書の電子納品等要領　H31.3（第２版）		理由
	頁	内容	頁	内容	
付属資料1　管理ファイルの DTD (1)工事管理ファイルの DTD	付 1-4	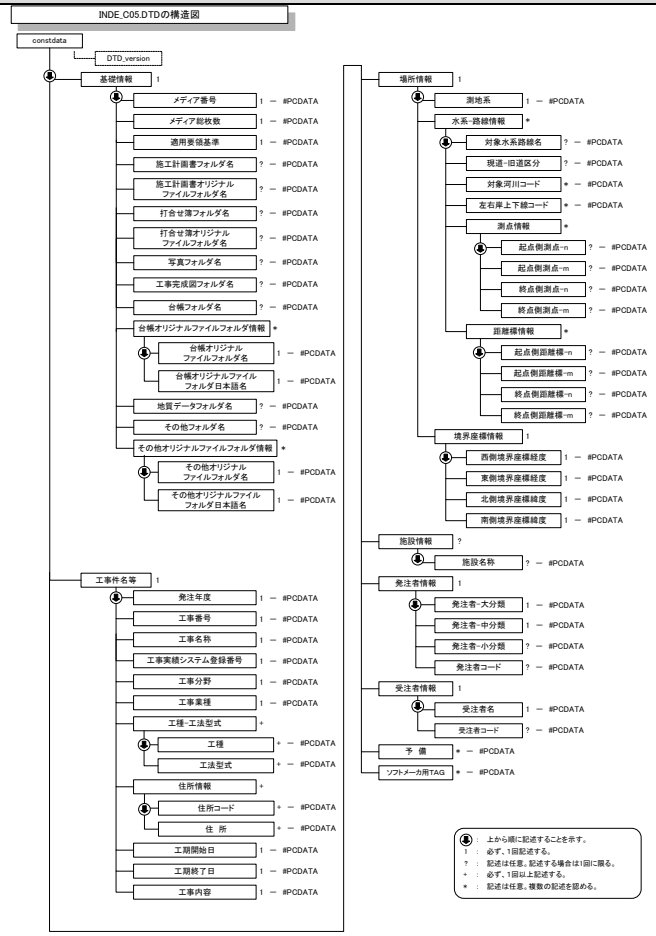 図付 1-1　工事管理ファイルの DTD の構造	解：付 1-4	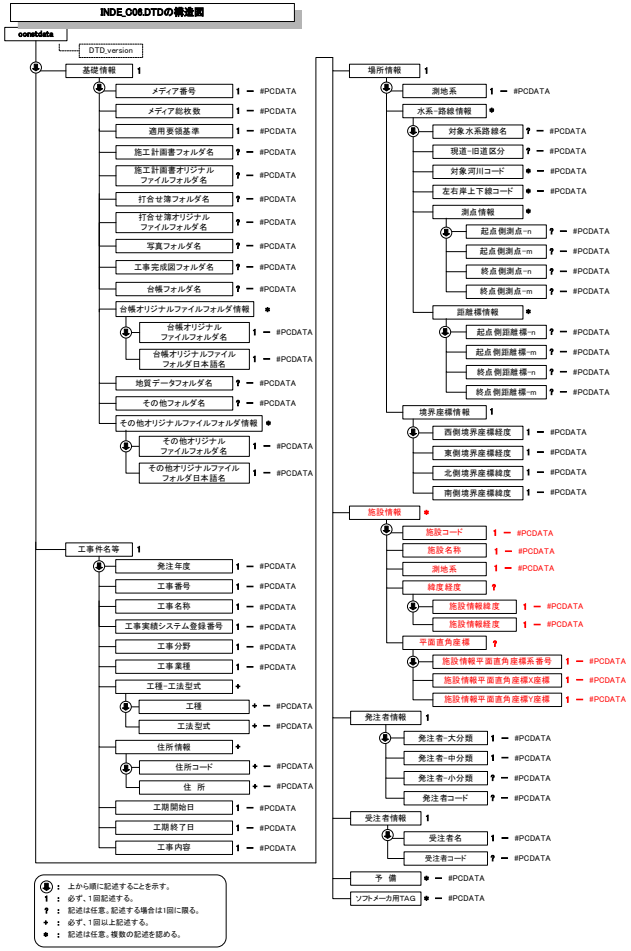 図付 1-1　工事管理ファイルの DTD の構造	「施設情報」を追加

工事完成図書の電子納品等要領　新旧対照表

項目(番号は改定前)	工事完成図書の電子納品等要領　H28.3		工事完成図書の電子納品等要領　H31.3（第2版）		理由
	頁	内容	頁	内容	
付属資料2 管理ファイルのXML記入例 （1）工事管理ファイルの記入例	付 2-2	<施設情報> 　<施設名称>○○トンネル</施設名称> </施設情報>	解：付 2-2	<施設情報> 　<施設コード>0205</施設コード> 　<施設名称>○○水門</施設名称> 　<測地系>02</測地系> 　<緯度経度> 　　<施設情報緯度>0354043</施設情報緯度> 　　<施設情報経度>1394417</施設情報経度> 　</緯度経度> 　<平面直角座標> 　　<施設情報平面直角座標系番号>09</施設情報平面直角座標系番号> 　　<施設情報平面直角座標X座標>-8631.188</施設情報平面直角座標X座標> 　　<施設情報平面直角座標Y座標>-3564.746</施設情報平面直角座標Y座標> 　</平面直角座標> </施設情報> <施設情報＞ 　<施設コード>0207</施設コード> 　<施設名称>△△樋門</施設名称> 　<測地系>02<測地系> 　<緯度経度> 　　<施設情報経度>0354023</施設情報緯度> 　　<施設情報経度>1394421</施設情報経度> 　</緯度経度> </施設情報>	「施設情報」を追加

工事完成図書の電子納品等要領　新旧対照表

項目(番号は改定前)	工事完成図書の電子納品等要領　H28.3		工事完成図書の電子納品等要領　H31.3（第２版）		理由
	頁	内容	頁	内容	
			解：付 3-10	（4）施設情報の記入について 施設情報として、施設コード、施設名称とともに、施設の位置座標を記入する。施設情報は、対象となる施設ごとに繰り返し記入する。 施設の位置座標は、施設の敷地範囲内の代表点の座標とし、緯度経度または平面直角座標のどちらか一方を選択して記入する。具体の記入方法は、境界座標の記入方法を参照する。 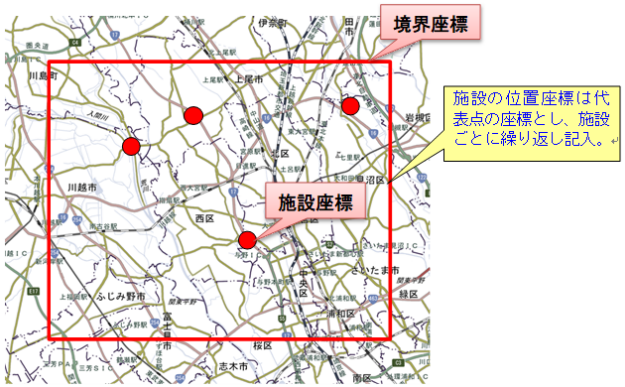 図付 3-8　施設情報の座標	「施設情報」を追加