工事完成図書の電子納品等要領　機械設備工事編　本編　新旧対照表
工事完成図書の電子納品等要領　機械設備工事編　同解説　新旧対照表

<table>
<tr><th rowspan="2">項目(番号は改定前)</th><th colspan="2">工事完成図書の電子納品等要領　機械設備工事編
本編　H31.3 第 2 版　／　同解説　H31.3 第 2 版</th><th colspan="2">工事完成図書の電子納品等要領　機械設備工事編
本編　R4.3 第 1 版　／　同解説　R4.3 第 2 版</th><th rowspan="2">理由</th></tr>
<tr><th>頁</th><th>内容</th><th>頁</th><th>内容</th></tr>
<tr><td>2 用語の定義</td><td>本：2
解：2</td><td>―</td><td>本：2
解：2</td><td>オンライン電子納品とは、情報共有システムに登録された電子成果品をインターネット経由で納品することをいう。</td><td>オンライン電子納品の用語の定義を追加</td></tr>
<tr><td>4.電子成果品等の管理項目
4.1 工事管理項目</td><td>本：7
解：9</td><td>表 4-1　工事管理項目（1/4）
<table>
<tr><th colspan="2">分類・項目名</th><th>記　入　内　容</th><th>データ表現</th><th>文字数</th><th>記入者</th><th>必要度</th></tr>
<tr><td rowspan="15">基礎情報</td><td colspan="2">メディア番号</td><td>機出した電子媒体の通し番号を記入する。単一の電子媒体であれば 1 となる。</td><td>半角数字</td><td>8</td><td>□</td><td>◎</td></tr>
<tr><td colspan="2">メディア総枚数</td><td>機出した電子媒体の総枚数を記入する。</td><td>半角数字</td><td>8</td><td>□</td><td>◎</td></tr>
<tr><td colspan="2">適用要領基準</td><td>電子成果品の作成で適用した要領・基準の版（「機械201903-01」で固定）を記入する。
（分野：機械、西暦年：2019、月：03、版：01）</td><td>全角文字
半角英数字</td><td>30</td><td>▲</td><td>◎</td></tr>
<tr><td colspan="2">施工図面・完成図フォルダ名</td><td>施工図面・完成図を格納するために「DRAWINGF」フォルダを作成した場合はフォルダ名称（DRAWINGF で固定）を記入する。</td><td>半角英数大文字</td><td>8 固定</td><td>▲</td><td>○</td></tr>
<tr><td colspan="2">台帳フォルダ名</td><td>施設台帳ファイル、機器台帳ファイルやその他の台帳管理ファイルを格納するためのフォルダ名称「REGISTER」フォルダを作成した場合はフォルダ名称（REGISTER で固定）を記入する。</td><td>半角英数大文字</td><td>8 固定</td><td>▲</td><td>○</td></tr>
<tr><td rowspan="2">台帳オリジナルファイルフォルダ情報※</td><td>台帳オリジナルファイルフォルダ名</td><td>台帳オリジナルファイルを格納するフォルダ名称（REGISTER/ORG001～nnn）を記入する（nnn は連番を示す）。台帳オリジナルファイルフォルダがある場合は必ず記入する。</td><td>半角英数大文字</td><td>15 固定</td><td>▲</td><td>◎</td></tr>
<tr><td>台帳オリジナルファイルフォルダ日本語名</td><td>台帳オリジナルファイルを格納するフォルダの日本語名称を記入する。</td><td>全角文字
半角英数字</td><td>127</td><td>▲</td><td>◎</td></tr>
<tr><td colspan="2">地質データフォルダ名</td><td>地質データを格納するために「BORING」フォルダ作成した場合はフォルダ名称（BORNG で固定）を記入する。</td><td>半角英数大文字</td><td>6 固定</td><td>▲</td><td>○</td></tr>
<tr><td colspan="2">その他フォルダ名</td><td>その他資料を格納するために「OTHRS」フォルダを作成した場合はフォルダ名称（OTHRS で固定）を記入する。</td><td>半角英数大文字</td><td>5 固定</td><td>▲</td><td>○</td></tr>
<tr><td rowspan="2">その他オリジナルファイルフォルダ情報※</td><td>その他オリジナルファイルフォルダ名</td><td>その他オリジナルファイルを格納するフォルダ名称（OTHRS/ORG001～nnn）を記入する（nnn は連番を示す）。その他オリジナルフォルダがある場合は必ず記入する。</td><td>半角英数大文字</td><td>12 固定</td><td>▲</td><td>◎</td></tr>
<tr><td>その他オリジナルファイルフォルダ日本語名</td><td>その他オリジナルファイルを格納するフォルダの日本語名称を記入する。</td><td>全角文字
半角英数字</td><td>127</td><td>▲</td><td>◎</td></tr>
<tr><td colspan="2">完成図書フォルダ名</td><td>完成図書を格納するために「K_BOOK」フォルダを作成した場合はフォルダ名称（K_BOOK で固定）を記入する。</td><td>半角英数大文字</td><td>6 固定</td><td>▲</td><td>○</td></tr>
<tr><td colspan="2">B 実施仕様書フォルダ名</td><td>B 実施仕様書管理ファイルと実施仕様書ファイルを格納するフォルダ名称（K_BOOK/B_SPC で固定）を記入する。</td><td>半角英数大文字</td><td>12 固定</td><td>▲</td><td>○</td></tr>
<tr><td colspan="2">B 計算書フォルダ名</td><td>B 計算書管理ファイルと計算書・検討書・数量表ファイルを格納するフォルダ名称（K_BOOK/B_CHECK で固定）を記入する。</td><td>半角英数大文字</td><td>14 固定</td><td>▲</td><td>○</td></tr>
<tr><td colspan="2">B 施工図フォルダ名</td><td>B 施工図管理ファイルと施工図ファイルを格納するフォルダ名称（K_BOOK/B_INST で固定）を記入する。</td><td>半角英数大文字</td><td>13 固定</td><td>▲</td><td>○</td></tr>
</table></td><td>本：7
解：9</td><td>表 4-1　工事管理項目（1/4）
<table>
<tr><th colspan="2">分類・項目名</th><th>記　入　内　容</th><th>データ表現</th><th>文字数</th><th>記入者</th><th>必要度</th></tr>
<tr><td rowspan="15">基礎情報</td><td colspan="2">メディア番号</td><td>オンライン電子納品の場合は 0 とする。電子媒体による納品の場合は、提出した電子媒体の通し番号を記入する。単一の電子媒体であれば1となる。</td><td>半角数字</td><td>8</td><td>□</td><td>◎</td></tr>
<tr><td colspan="2">メディア総枚数</td><td>オンライン電子納品の場合は 0 とする。電子媒体による納品の場合は、提出した電子媒体の総枚数を記入する。</td><td>半角数字</td><td>8</td><td>□</td><td>◎</td></tr>
<tr><td colspan="2">適用要領基準</td><td>電子成果品の作成で適用した要領・基準の版（「機械202203-01」で固定）を記入する。
（分野：機械、西暦年：2022、月：03、版：01）</td><td>全角文字
半角英数字</td><td>30</td><td>▲</td><td>◎</td></tr>
<tr><td colspan="2">施工図面・完成図フォルダ名</td><td>施工図面・完成図を格納するために「DRAWINGF」フォルダを作成した場合はフォルダ名称（DRAWINGF で固定）を記入する。</td><td>半角英数大文字</td><td>8 固定</td><td>▲</td><td>○</td></tr>
<tr><td colspan="2">台帳フォルダ名</td><td>施設台帳ファイル、機器台帳ファイルやその他の台帳管理ファイルを格納するためのフォルダ名称「REGISTER」フォルダを作成した場合はフォルダ名称（REGISTER で固定）を記入する。</td><td>半角英数大文字</td><td>8 固定</td><td>▲</td><td>○</td></tr>
<tr><td rowspan="2">台帳オリジナルファイルフォルダ情報※</td><td>台帳オリジナルファイルフォルダ名</td><td>台帳オリジナルファイルを格納するフォルダ名称（REGISTER/ORG001～nnn）を記入する（nnn は連番を示す）。台帳オリジナルファイルフォルダがある場合は必ず記入する。</td><td>半角英数大文字</td><td>15 固定</td><td>▲</td><td>◎</td></tr>
<tr><td>台帳オリジナルファイルフォルダ日本語名</td><td>台帳オリジナルファイルを格納するフォルダの日本語名称を記入する。</td><td>全角文字
半角英数字</td><td>127</td><td>▲</td><td>◎</td></tr>
<tr><td colspan="2">地質データフォルダ名</td><td>地質データを格納するために「BORING」フォルダ作成した場合はフォルダ名称（BORNG で固定）を記入する。</td><td>半角英数大文字</td><td>6 固定</td><td>▲</td><td>○</td></tr>
<tr><td colspan="2">その他フォルダ名</td><td>その他資料を格納するために「OTHRS」フォルダを作成した場合はフォルダ名称（OTHRS で固定）を記入する。</td><td>半角英数大文字</td><td>5 固定</td><td>▲</td><td>○</td></tr>
<tr><td rowspan="2">その他オリジナルファイルフォルダ情報※</td><td>その他オリジナルファイルフォルダ名</td><td>その他オリジナルファイルを格納するフォルダ名称（OTHRS/ORG001～nnn）を記入する（nnn は連番を示す）。その他オリジナルフォルダがある場合は必ず記入する。</td><td>半角英数大文字</td><td>12 固定</td><td>▲</td><td>◎</td></tr>
<tr><td>その他オリジナルファイルフォルダ日本語名</td><td>その他オリジナルファイルを格納するフォルダの日本語名称を記入する。</td><td>全角文字
半角英数字</td><td>127</td><td>▲</td><td>◎</td></tr>
<tr><td colspan="2">完成図書フォルダ名</td><td>完成図書を格納するために「K_BOOK」フォルダを作成した場合はフォルダ名称（K_BOOK で固定）を記入する。</td><td>半角英数大文字</td><td>6 固定</td><td>▲</td><td>○</td></tr>
<tr><td colspan="2">B 実施仕様書フォルダ名</td><td>B 実施仕様書管理ファイルと実施仕様書ファイルを格納するフォルダ名称（K_BOOK/B_SPC で固定）を記入する。</td><td>半角英数大文字</td><td>12 固定</td><td>▲</td><td>○</td></tr>
<tr><td colspan="2">B 計算書フォルダ名</td><td>B 計算書管理ファイルと計算書・検討書・数量表ファイルを格納するフォルダ名称（K_BOOK/B_CHECK で固定）を記入する。</td><td>半角英数大文字</td><td>14 固定</td><td>▲</td><td>○</td></tr>
<tr><td colspan="2">B 施工図フォルダ名</td><td>B 施工図管理ファイルと施工図ファイルを格納するフォルダ名称（K_BOOK/B_INST で固定）を記入する。</td><td>半角英数大文字</td><td>13 固定</td><td>▲</td><td>○</td></tr>
</table></td><td>・オンライン電子納品の場合のメディア番号、メディア総枚数について追加

・適用要領基準を変更</td></tr>
</table>

工事完成図書の電子納品等要領　機械設備工事編　本編　新旧対照表
工事完成図書の電子納品等要領　機械設備工事編　同解説　新旧対照表

<table>
<tr><th rowspan="2">項目(番号は改定前)</th><th colspan="2">工事完成図書の電子納品等要領　機械設備工事編
本編　H31.3 第 2 版　／　同解説　H31.3 第 2 版</th><th colspan="2">工事完成図書の電子納品等要領　機械設備工事編
本編　R4.3 第 1 版　／　同解説　R4.3 第 2 版</th><th rowspan="2">理由</th></tr>
<tr><th>頁</th><th>内容</th><th>頁</th><th>内容</th></tr>
<tr><td>4.電子成果品等の管理項目
4.1 工事管理項目</td><td>本：10
解：12</td><td>表 4-1　工事管理項目（4/4）
<table>
<tr><th colspan="2">分類・項目名</th><th>記　入　内　容</th><th>データ表現</th><th>文字数</th><th>記入者</th><th>必要度</th></tr>
<tr><td rowspan="4">発注者情報</td><td>発注者~大分類</td><td>コリンズの「発注機関名・中分類」に従い、発注者の官庁名、団体名等を記入する。</td><td>全角文字
半角英数字</td><td>16</td><td>■</td><td>◎</td></tr>
<tr><td>発注者~中分類</td><td>コリンズの「発注機関名・小分類」に従い、発注者の局名、支社名等を記入する。</td><td>全角文字
半角英数字</td><td>32</td><td>■</td><td>◎</td></tr>
<tr><td>発注者~小分類</td><td>コリンズの「発注機関名・細分類」に従い、記入する。「発注機関名・細分類」が空白の場合は、記入は不要とする。</td><td>全角文字
半角英数字</td><td>30</td><td>■</td><td>◎</td></tr>
<tr><td>発注者コード</td><td>発注機関の発注者のコードを記入する。</td><td>半角英数字</td><td>8 固定</td><td>■</td><td>◎</td></tr>
<tr><td rowspan="2">受注者情報</td><td>受注者名</td><td>受注者名の正式名称を記入する。JVの場合には、JVの正式名称及び代表会社名を続けて記入する。</td><td>全角文字
半角英数字</td><td>127</td><td>■</td><td>◎</td></tr>
<tr><td>受注者コード</td><td>発注者が定める受注者コードを記入する。国土交通省では各地方整備局で受注者コードを整備している。</td><td>半角数字</td><td>127</td><td>□</td><td>○</td></tr>
<tr><td colspan="2">予備</td><td>特記事項がある場合に記入する。(複数記入可)</td><td>全角文字
半角英数字</td><td>127</td><td>□</td><td>△</td></tr>
<tr><td colspan="2">ソフトメーカ用 TAG</td><td>ソフトウェアメーカが管理のために使用する。(複数記入可)</td><td>全角文字
半角英数字</td><td>127</td><td>▲</td><td>△</td></tr>
</table></td><td>本：10
解：12</td><td>表 4-1　工事管理項目（4/4）
<table>
<tr><th colspan="2">分類・項目名</th><th>記　入　内　容</th><th>データ表現</th><th>文字数</th><th>記入者</th><th>必要度</th></tr>
<tr><td rowspan="8">施設情報</td><td colspan="2">施設コード</td><td>施設コードを記入する。
(0101)橋梁、(0102)横断歩道橋、(0103)トンネル、(0104)シェッド、(0105)大型カルバート、(0106)門型標識等、(0199)その他(道路分野)、(0201)ダム、(0202)砂防、(0203)災害復旧、(0204)堰防、(0205)水門、(0206)河川、(0207)樋門・樋管、(0208)河川構造物、(0299)その他(河川分野)、(0501)直轄砂防施設、(0599)その他(砂防)、(0601)都市公園、(0699)その他(公園)、(9999)その他(上記４分野以外の施設)</td><td>半角数字</td><td>4</td><td>□</td><td>◎</td></tr>
<tr><td colspan="2">施設名称</td><td>施設名称を記入する。</td><td>全角文字
半角英数字</td><td>127</td><td>□</td><td>◎</td></tr>
<tr><td colspan="2">測地系</td><td>日本測地系（旧測地系）、世界測地系(JGD2000,JGD2011)の区分コードを記入する。日本測地系は「00」、世界測地系(JGD2000)は「01」、世界測地系(JGD2011)は「02」を記入する。</td><td>半角数字</td><td>2 固定</td><td>□</td><td>◎</td></tr>
<tr><td rowspan="2">緯度経度 *2)</td><td>施設情報
緯度</td><td>施設の代表点の緯度を記入する。
度(4 桁)　分(2 桁)　秒(2 桁)
対象領域が南緯の場合は、頭文字に「-」(HYPHEN-MINUS)を含み 4 桁とする。</td><td>半角数字 -
(HYPHEN-MINUS)</td><td>8</td><td rowspan="2">□</td><td rowspan="2">○</td></tr>
<tr><td>施設情報
経度</td><td>施設の代表点の緯度を記入する。
度(4 桁)　分(2 桁)　秒(2 桁)
対象領域が西経の場合は、頭文字に「-」(HYPHEN-MINUS)を含み 4 桁とする。</td><td>半角数字 -
(HYPHEN-MINUS)</td><td>8</td></tr>
<tr><td rowspan="3">平面直角座標 *3)</td><td>施設情報
平面直角座標系番号</td><td>施設の代表点の平面直角座標(19 系)の系番号を記入する。</td><td>半角数字</td><td>2</td><td rowspan="3">□</td><td rowspan="3">◎</td></tr>
<tr><td>施設情報
平面直角座標
X 座標</td><td>施設の代表点の平面直角座標(19 系)をＸ座標で記入する。(m)</td><td>半角数字 -
(HYPHEN-MINUS)</td><td>11</td></tr>
<tr><td>施設情報
平面直角座標
Y 座標</td><td>施設の代表点の平面直角座標(19 系)をＹ座標で記入する。(m)</td><td>半角数字 -
(HYPHEN-MINUS)</td><td>11</td></tr>
<tr><td rowspan="6">発注者情報</td><td colspan="2">発注者~大分類</td><td>コリンズの「発注機関名・中分類」に従い、発注者の官庁名、団体名等を記入する。</td><td>全角文字
半角英数字</td><td>16</td><td>■</td><td>◎</td></tr>
<tr><td colspan="2">発注者~中分類</td><td>コリンズの「発注機関名・小分類」に従い、発注者の局名、支社名等を記入する。</td><td>全角文字
半角英数字</td><td>32</td><td>■</td><td>◎</td></tr>
<tr><td colspan="2">発注者~小分類</td><td>コリンズの「発注機関名・細分類」に従い、記入する。「発注機関名・細分類」が空白の場合は、記入は不要とする。</td><td>全角文字
半角英数字</td><td>30</td><td>■</td><td>◎</td></tr>
<tr><td colspan="2">発注者コード</td><td>発注機関の発注者のコードを記入する。</td><td>半角英数字</td><td>8 固定</td><td>■</td><td>◎</td></tr>
<tr><td colspan="2">工事担当課 *4)</td><td>工事担当課を記入する。</td><td>全角文字
半角英数字</td><td>20</td><td>□</td><td>◎</td></tr>
<tr><td colspan="2">受注者名</td><td>受注者名の正式名称を記入する。JVの場合には、JVの正式名称及び代表会社名を続けて記入する。</td><td>全角文字
半角英数字</td><td>127</td><td>■</td><td>◎</td></tr>
<tr><td rowspan="2">受注者情報</td><td colspan="2">受注者コード</td><td>発注者が定める受注者コードを記入する。国土交通省では各地方整備局で受注者コードを整備している。</td><td>半角数字</td><td>127</td><td>□</td><td>○</td></tr>
<tr><td colspan="2">予備</td><td>特記事項がある場合に記入する。(複数記入可)</td><td>全角文字
半角英数字</td><td>127</td><td>□</td><td>△</td></tr>
<tr><td colspan="2">ソフトメーカ用 TAG</td><td>ソフトウェアメーカが管理のために使用する。(複数記入可)</td><td>全角文字
半角英数字</td><td>127</td><td>▲</td><td>△</td></tr>
</table></td><td>・施設情報を最新情報の変更

・工事担当課の記載について追加</td></tr>
<tr><td>4.電子成果品等の管理項目
4.1 工事管理項目</td><td>本：10
解：12</td><td>―</td><td>本：11
解：13</td><td>＊1）工事写真のみを納品する場合を除いて、台帳フォルダの作成は必須とする。
＊2）緯度経度は、条件付き必須記入とし、データが分かる場合は必ず記入する。（平面直角座標は必須記入とする。）
＊3）平面直角座標系番号の詳細については、国土地理院のホームページを参照する。
＊4）着手打合せ時に工事担当課について確認を行った上で記入する。</td><td>台帳フォルダおよび施設情報の緯度経度、平面直角座標について追記</td></tr>
</table>

工事完成図書の電子納品等要領　機械設備工事編　本編　新旧対照表
工事完成図書の電子納品等要領　機械設備工事編　同解説　新旧対照表

<table>
<tr><th rowspan="2">項目(番号は改定前)</th><th colspan="2">工事完成図書の電子納品等要領　機械設備工事編
本編　H31.3 第 2 版　／　同解説　H31.3 第 2 版</th><th colspan="2">工事完成図書の電子納品等要領　機械設備工事編
本編　R4.3 第 1 版　／　同解説　R4.3 第 2 版</th><th rowspan="2">理由</th></tr>
<tr><th>頁</th><th>内容</th><th>頁</th><th>内容</th></tr>
<tr><td>4.電子成果品等の管理項目
4.1 工事管理項目</td><td>―</td><td>―</td><td>解：17</td><td>（3）施設情報
施設情報は、基本情報（施設名称、所在地）や維持管理情報（点検結果等）を記入する。施設が複数ある場合には、繰返し記入する。
橋梁、トンネル、堤防、ダム、砂防といった分野、施設を明らかにするため、下記の施設コードを入力する。
<table>
<tr><th colspan="2">分野</th><th colspan="2">施設</th></tr>
<tr><th>コード</th><th>分野</th><th>コード</th><th>名称</th></tr>
<tr><td rowspan="7">01</td><td rowspan="7">道路</td><td>01</td><td>橋梁</td></tr>
<tr><td>02</td><td>横断歩道橋</td></tr>
<tr><td>03</td><td>トンネル</td></tr>
<tr><td>04</td><td>シェッド</td></tr>
<tr><td>05</td><td>大型カルバート</td></tr>
<tr><td>06</td><td>門型標識等</td></tr>
<tr><td>99</td><td>その他（道路分野）</td></tr>
<tr><td rowspan="10">02</td><td rowspan="10">河川</td><td>01</td><td>ダム</td></tr>
<tr><td>02</td><td>砂防</td></tr>
<tr><td>03</td><td>災害復旧</td></tr>
<tr><td>04</td><td>堤防</td></tr>
<tr><td>05</td><td>水門</td></tr>
<tr><td>06</td><td>河川</td></tr>
<tr><td>07</td><td>樋門・樋管</td></tr>
<tr><td>08</td><td>河川構造物</td></tr>
<tr><td>99</td><td>その他（河川分野）</td></tr>
<tr><td rowspan="2">05</td><td rowspan="2">砂防</td><td>01</td><td>直轄砂防施設</td></tr>
<tr><td>99</td><td>その他（砂防）</td></tr>
<tr><td rowspan="2">06</td><td rowspan="2">都市公園</td><td>01</td><td>都市公園</td></tr>
<tr><td>99</td><td>その他（公園）</td></tr>
<tr><td>99</td><td>その他</td><td>99</td><td>その他（上記 4 分野以外の施設）</td></tr>
</table>
施設名称には、「河川・路線名（事業）」、「距離標や施設名称（橋梁等の構造名称）」、「構造物工事（補修工事含む）の場合は対象となる部材名」等を発注者に確認し記載する。
工事管理項目の施設情報に記入した施設の着手前写真ファイル、及び完成写真ファイルは台帳フォルダに格納する。施設が複数ある場合は、施設情報の先頭に記入した施設の着手前写真ファイル、及び完成写真ファイルを台帳フォルダに格納する。</td><td>施設情報について追記</td></tr>
</table>

工事完成図書の電子納品等要領　機械設備工事編　本編　新旧対照表
工事完成図書の電子納品等要領　機械設備工事編　同解説　新旧対照表

<table>
<tr><th rowspan="2">項目(番号は改定前)</th><th colspan="2">工事完成図書の電子納品等要領　機械設備工事編
本編　H31.3 第 2 版　／　同解説　H31.3 第 2 版</th><th colspan="2">工事完成図書の電子納品等要領　機械設備工事編
本編　R4.3 第 1 版　／　同解説　R4.3 第 2 版</th><th rowspan="2">理由</th></tr>
<tr><th>頁</th><th>内容</th><th>頁</th><th>内容</th></tr>
<tr><td>4.電子成果品等の管理項目
4.2 台帳管理項目</td><td>本：11
解：17</td><td>（中略）下表に示す通りである。

表 4-2　台帳管理項目
<table>
<tr><th colspan="2">分類・項目名</th><th>記　入　内　容</th><th>データ表現</th><th>文字数</th><th>記入者</th><th>必要度</th></tr>
<tr><td rowspan="2">ファイル情報</td><td colspan="2">台帳種類※1</td><td>格納する「施設台帳」、「機器台帳」、「その他管理台帳」のファイルの有無について記入する。
1：施設台帳
2：機器台帳
3：その他管理台帳</td><td>半角英数字</td><td>1 固定</td><td>□</td><td>◎</td></tr>
<tr><td rowspan="14">台帳情報※2</td><td colspan="2">台帳名</td><td>台帳の標題を記入する。</td><td>全角文字
半角英数字</td><td>127</td><td>□</td><td>◎</td></tr>
<tr><td rowspan="6">台帳オリジナルファイル情報※3</td><td>台帳オリジナルファイル名</td><td>台帳のオリジナルファイル名を記入する。（拡張子を含む）</td><td>半角英数大文字</td><td>13</td><td>▲</td><td>◎</td></tr>
<tr><td>台帳オリジナルファイル日本語名</td><td>台帳ファイルに関する日本語名を記入する。</td><td>全角文字
半角英数字</td><td>127</td><td>□</td><td>△</td></tr>
<tr><td>台帳オリジナルファイル作成ソフトバージョン情報</td><td>台帳オリジナルファイルを作成したソフトウェア名とバージョン情報を記入する。</td><td>全角文字
半角英数字</td><td>127</td><td>□</td><td>◎</td></tr>
<tr><td>台帳オリジナルファイル内容</td><td>オリジナルファイルの内容、もしくは台帳オリジナルファイルに記載されている内容を簡潔に記入する。</td><td>全角文字
半角英数字</td><td>127</td><td>□</td><td>◎</td></tr>
<tr><td>施設コード※4</td><td>施設コードを記入する。コード本系は付属資料3による。
施設コードが発生しない場合「Z」を記入する。</td><td>半角英数字</td><td>17</td><td>□</td><td>◎</td></tr>
<tr><td rowspan="3">台帳その他</td><td>台帳受注者説明文</td><td>受注者側で台帳に関して特記すべき事項がある場合は記入する。</td><td>全角文字
半角英数字</td><td>127</td><td>□</td><td>△</td></tr>
<tr><td>台帳発注者説明文</td><td>発注者側で台帳に関して特記すべき事項がある場合（発注者から指示を受けた場合）は記入する。</td><td>全角文字
半角英数字</td><td>127</td><td>□</td><td>△</td></tr>
<tr><td>台帳予備</td><td>電子化が困難等の理由により受発注者で協議した結果、紙で納品する添付資料がある場合は資料名を記入する。説明文以外で特記すべき事項があれば記入する。（複数記入可）</td><td>全角文字
半角英数字</td><td>127</td><td>□</td><td>△</td></tr>
<tr><td rowspan="6">サブフォルダ情報※1</td><td colspan="2">台帳サブフォルダ名</td><td>作成した台帳サブフォルダ名(ORG001～nnn)を記入する。</td><td>半角英数大文字</td><td>6 固定</td><td>□</td><td>◎</td></tr>
<tr><td colspan="2">台帳サブフォルダ日本語名</td><td>格納している台帳の内容がわかるようにフォルダの日本語名を記入する。</td><td>全角文字
半角英数字</td><td>127</td><td>□</td><td>○</td></tr>
<tr><td rowspan="3">資料情報※1</td><td>資料名</td><td>台帳サブフォルダに格納している台帳名を記入する。</td><td>全角文字
半角英数字</td><td>127</td><td>□</td><td>◎</td></tr>
<tr><td>台帳管理区分-大分類</td><td>台帳を分類・整理するための情報を記入する。</td><td>全角文字
半角英数字</td><td>127</td><td>□</td><td>◎</td></tr>
<tr><td>台帳管理区分-小分類</td><td>台帳を分類・整理するための情報を記入する。</td><td>全角文字
半角英数字</td><td>127</td><td>□</td><td>◎</td></tr>
<tr><td rowspan="2">資料オリジナル</td><td>シリアル番号</td><td>台帳の通し番号を記入する。シリアル番号は1より開始する。電子媒体を通して、一連のまとまった台帳についてユニークであれば、中抜けしてもよい。2 番目を、“00002”の様に0を付けて表現してはいけない。</td><td>半角数字</td><td>5</td><td>□</td><td rowspan="2">■</td><td rowspan="2">◎</td></tr>
<tr><td>資料オリジナルファイル名</td><td>台帳のオリジナルファイル名を拡張子を含めて記入する。</td><td>半角英数大文字</td><td>13</td><td>□</td></tr>
</table></td><td>本：12
解：19</td><td>（中略）下表に示す通りである。
また、工事写真（PHOTO フォルダ）のみを納品する場合は、台帳フォルダの作成は不要とする。
表 4-2　台帳管理項目
<table>
<tr><th colspan="2">分類・項目名</th><th>記　入　内　容</th><th>データ表現</th><th>文字数</th><th>記入者</th><th>必要度</th></tr>
<tr><td colspan="2">着手前写真ファイル名</td><td>台帳フォルダの直下に格納する着手前写真のファイル名称(PRE-PIC.JPGで固定)を記入する。</td><td>半角英数大文字</td><td>11 固定</td><td>□</td><td>◎</td></tr>
<tr><td colspan="2">完成写真ファイル名</td><td>台帳フォルダの直下に格納する完成写真のファイル名称(POST-PIC.JPGで固定)を記入する。</td><td>半角英数大文字</td><td>12 固定</td><td>□</td><td>◎</td></tr>
<tr><td rowspan="2">ファイル情報</td><td colspan="2">台帳種類※1</td><td>格納する「施設台帳」、「機器台帳」、「その他管理台帳」のファイルの有無について記入する。
1：施設台帳
2：機器台帳
3：その他管理台帳</td><td>半角英数字</td><td>1 固定</td><td>□</td><td>◎</td></tr>
<tr><td rowspan="12">台帳情報※2</td><td colspan="2">台帳名</td><td>台帳の標題を記入する。</td><td>全角文字
半角英数字</td><td>127</td><td>□</td><td>◎</td></tr>
<tr><td rowspan="6">台帳オリジナルファイル情報※3</td><td>台帳オリジナルファイル名</td><td>台帳のオリジナルファイル名を記入する。(拡張子を含む)</td><td>半角英数大文字</td><td>13</td><td>▲</td><td>◎</td></tr>
<tr><td>台帳オリジナルファイル日本語名</td><td>台帳ファイルに関する日本語名を記入する。</td><td>全角文字
半角英数字</td><td>127</td><td>□</td><td>△</td></tr>
<tr><td>台帳オリジナルファイル作成ソフトバージョン情報</td><td>台帳オリジナルファイルを作成したソフトウェア名とバージョン情報を記入する。</td><td>全角文字
半角英数字</td><td>127</td><td>□</td><td>◎</td></tr>
<tr><td>台帳オリジナルファイル内容</td><td>オリジナルファイルの内容、もしくは台帳オリジナルファイルに記載されている内容を簡潔に記入する。</td><td>全角文字
半角英数字</td><td>127</td><td>□</td><td>◎</td></tr>
<tr><td>施設コード※4</td><td>施設コードを記入する。コード本系は付属資料3による。
施設コードが発生しない場合「Z」を記入する。</td><td>半角英数字</td><td>17</td><td>□</td><td>◎</td></tr>
<tr><td>施設名称※4</td><td>工事管理項目に記載されている施設名称を記入する。</td><td>全角文字
半角英数字</td><td>127</td><td>□</td><td>◎</td></tr>
<tr><td rowspan="3">台帳その他</td><td>台帳受注者説明文</td><td>受注者側で台帳に関して特記すべき事項がある場合は記入する。</td><td>全角文字
半角英数字</td><td>127</td><td>□</td><td>△</td></tr>
<tr><td>台帳発注者説明文</td><td>発注者側で台帳に関して特記すべき事項がある場合（発注者から指示を受けた場合）は記入する。</td><td>全角文字
半角英数字</td><td>127</td><td>□</td><td>△</td></tr>
<tr><td>台帳予備</td><td>電子化が困難等の理由により受発注者で協議した結果、紙で納品する添付資料がある場合は資料名を記入する。説明文以外で特記すべき事項があれば記入する。（複数記入可）</td><td>全角文字
半角英数字</td><td>127</td><td>□</td><td>△</td></tr>
<tr><td rowspan="5">サブフォルダ情報※1</td><td colspan="2">台帳サブフォルダ名</td><td>作成した台帳サブフォルダ名(ORG001～nnn)を記入する。</td><td>半角英数大文字</td><td>6 固定</td><td>□</td><td>◎</td></tr>
<tr><td colspan="2">台帳サブフォルダ日本語名</td><td>格納している台帳の内容がわかるようにフォルダの日本語名を記入する。</td><td>全角文字
半角英数字</td><td>127</td><td>□</td><td>○</td></tr>
<tr><td rowspan="3">資料情報※1</td><td>資料名</td><td>台帳サブフォルダに格納している台帳名を記入する。</td><td>全角文字
半角英数字</td><td>127</td><td>□</td><td>◎</td></tr>
<tr><td>台帳管理区分-大分類</td><td>台帳を分類・整理するための情報を記入する。</td><td>全角文字
半角英数字</td><td>127</td><td>□</td><td>◎</td></tr>
<tr><td>台帳管理区分-小分類</td><td>台帳を分類・整理するための情報を記入する。</td><td>全角文字
半角英数字</td><td>127</td><td>□</td><td>◎</td></tr>
</table></td><td>オンライン電子納品を考慮して文言を修正

着手前写真ファイル名、完成写真ファイル名を追加

施設名称を追加</td></tr>
<tr><td>4.電子成果品等の管理項目
4.2 台帳管理項目</td><td>本：11
解：18</td><td>※4　施設コードは、施設コードの数分を複数繰り返し登録する。</td><td>本：13
解：20</td><td>※4　施設コード、施設名称が複数ある場合には、この項を必要な回数繰り返す。</td><td>施設名称の解説を修正</td></tr>
</table>

工事完成図書の電子納品等要領　機械設備工事編　本編　新旧対照表
工事完成図書の電子納品等要領　機械設備工事編　同解説　新旧対照表

<table>
<tr><th rowspan="2">項目(番号は改定前)</th><th colspan="2">工事完成図書の電子納品等要領　機械設備工事編
本編　H31.3 第 2 版　／　同解説　H31.3 第 2 版</th><th colspan="2">工事完成図書の電子納品等要領　機械設備工事編
本編　R4.3 第 1 版　／　同解説　R4.3 第 2 版</th><th rowspan="2">理由</th></tr>
<tr><th>頁</th><th>内容</th><th>頁</th><th>内容</th></tr>
<tr><td>4.電子成果品等の管理項目
4.2 台帳管理項目</td><td>解：18</td><td>―</td><td>解：22</td><td>・サブフォルダ情報に格納するファイルがない場合は、下記を記入する。
・着手前写真ファイル名： PRE PIC.JPG
・完成写真ファイル名： POST PIC.JPG
・台帳種類 0</td><td>台帳サブフォルダに関する記載を追加</td></tr>
<tr><td>4.電子成果品等の管理項目
4.3 その他管理項目</td><td>本：13
解：20</td><td>表 4-3　その他資料管理項目
<table>
<tr><th colspan="3">分類・項目名</th><th>記　入　内　容</th><th>データ表現</th><th>文字数</th><th>記入者</th><th colspan="2">必要度</th></tr>
<tr><td rowspan="13">サブフォルダ情報 ※</td><td colspan="2">その他サブフォルダ名</td><td>作成したその他サブフォルダ名(ORG001～nnn)を記入する。</td><td>半角英数大文字</td><td>6</td><td>▲</td><td colspan="2">◎</td></tr>
<tr><td colspan="2">その他サブフォルダ日本語名</td><td>格納している資料の内容がわかるようにフォルダの日本語名を記入する。</td><td>全角文字
半角英数字</td><td>127</td><td>□</td><td colspan="2">○</td></tr>
<tr><td rowspan="11">その他資料情報 ※</td><td colspan="2">資料名</td><td>その他サブフォルダ名に格納している資料名を記入する。</td><td>全角文字
半角英数字</td><td>127</td><td>□</td><td colspan="2">◎</td></tr>
<tr><td rowspan="5">オリジナルファイル情報</td><td>シリアル番号</td><td>シリアル番号は 1 より開始する。提出時の電子媒体を通して、一連のまとまった資料についてユニークであれば、中抜けしても良い。2 番目を、"00002"の様に 0 を付けて表現してはいけない。</td><td>半角数字</td><td>5</td><td>□</td><td rowspan="5">■</td><td>◎</td></tr>
<tr><td>オリジナルファイル名</td><td>その他資料のオリジナルファイル名を拡張子を含めて記入する。</td><td>半角英数大文字</td><td>13</td><td>▲</td><td>◎</td></tr>
<tr><td>オリジナルファイル日本語名</td><td>オリジナルファイルに関する日本語名を記入する。</td><td>全角文字
半角英数字</td><td>127</td><td>□</td><td>△</td></tr>
<tr><td>オリジナルファイル作成ソフトバージョン情報</td><td>格納したオリジナルファイルを作成したソフトウェア名とバージョン情報を記入する。</td><td>全角文字
半角英数字</td><td>127</td><td>□</td><td>◎</td></tr>
<tr><td>オリジナルファイル内容</td><td>オリジナルファイルの内容、もしくはその他資料のオリジナルファイルに記載されている内容を簡潔にを記入する。</td><td>全角文字
半角英数字</td><td>127</td><td>□</td><td>◎</td></tr>
<tr><td rowspan="3">その他</td><td>受注者説明文</td><td>受注者側で特記すべき事項がある場合は記入する。</td><td>全角文字
半角英数字</td><td>127</td><td>□</td><td colspan="2">△</td></tr>
<tr><td>発注者説明文</td><td>発注者側で特記すべき事項がある場合(発注者から指示を受けた場合)は記入する。</td><td>全角文字
半角英数字</td><td>127</td><td>□</td><td colspan="2">△</td></tr>
<tr><td>予備</td><td>電子化が困難等の理由により受発注者で協議した結果、紙で納品する添付資料がある場合は資料名を記入する。説明文以外で特記すべき事項があれば記入する。(複数記入可)</td><td>全角文字
半角英数字</td><td>127</td><td>□</td><td colspan="2">△</td></tr>
<tr><td colspan="3">ソフトメーカ用 TAG</td><td>ソフトウェアメーカが管理のために使用する。(複数記入可)</td><td>全角文字
半角英数字</td><td>127</td><td>▲</td><td colspan="2">△</td></tr>
</table></td><td>本：14
解：23</td><td>表 4-3　その他資料管理項目
<table>
<tr><th colspan="3">分類・項目名</th><th>記　入　内　容</th><th>データ表現</th><th>文字数</th><th>記入者</th><th colspan="2">必要度</th></tr>
<tr><td rowspan="13">サブフォルダ情報 ※</td><td colspan="2">その他サブフォルダ名</td><td>作成したその他サブフォルダ名(ORG001～nnn)を記入する。</td><td>半角英数大文字</td><td>6</td><td>▲</td><td colspan="2">◎</td></tr>
<tr><td colspan="2">その他サブフォルダ日本語名</td><td>格納している資料の内容がわかるようにフォルダの日本語名を記入する。</td><td>全角文字
半角英数字</td><td>127</td><td>□</td><td colspan="2">○</td></tr>
<tr><td rowspan="11">その他資料情報 ※</td><td colspan="2">資料名</td><td>その他サブフォルダ名に格納している資料名を記入する。</td><td>全角文字
半角英数字</td><td>127</td><td>□</td><td colspan="2">◎</td></tr>
<tr><td rowspan="5">オリジナルファイル情報</td><td>シリアル番号</td><td>シリアル番号は 1 より開始する。提出時の電子成果品を通して、一連のまとまった資料についてユニークであれば、中抜けしても良い。2 番目を、"00002"の様に 0 を付けて表現してはいけない。</td><td>半角数字</td><td>5</td><td>□</td><td rowspan="5">■</td><td>◎</td></tr>
<tr><td>オリジナルファイル名</td><td>その他資料のオリジナルファイル名を拡張子を含めて記入する。</td><td>半角英数大文字</td><td>13</td><td>▲</td><td>◎</td></tr>
<tr><td>オリジナルファイル日本語名</td><td>オリジナルファイルに関する日本語名を記入する。</td><td>全角文字
半角英数字</td><td>127</td><td>□</td><td>△</td></tr>
<tr><td>オリジナルファイル作成ソフトバージョン情報</td><td>格納したオリジナルファイルを作成したソフトウェア名とバージョン情報を記入する。</td><td>全角文字
半角英数字</td><td>127</td><td>□</td><td>◎</td></tr>
<tr><td>オリジナルファイル内容</td><td>オリジナルファイルの内容、もしくはその他資料のオリジナルファイルに記載されている内容を簡潔にを記入する。</td><td>全角文字
半角英数字</td><td>127</td><td>□</td><td>◎</td></tr>
<tr><td rowspan="3">その他</td><td>受注者説明文</td><td>受注者側で特記すべき事項がある場合は記入する。</td><td>全角文字
半角英数字</td><td>127</td><td>□</td><td colspan="2">△</td></tr>
<tr><td>発注者説明文</td><td>発注者側で特記すべき事項がある場合(発注者から指示を受けた場合)は記入する。</td><td>全角文字
半角英数字</td><td>127</td><td>□</td><td colspan="2">△</td></tr>
<tr><td>予備</td><td>電子化が困難等の理由により受発注者で協議した結果、紙で納品する添付資料がある場合は資料名を記入する。説明文以外で特記すべき事項があれば記入する。(複数記入可)</td><td>全角文字
半角英数字</td><td>127</td><td>□</td><td colspan="2">△</td></tr>
<tr><td colspan="3">ソフトメーカ用 TAG</td><td>ソフトウェアメーカが管理のために使用する。(複数記入可)</td><td>全角文字
半角英数字</td><td>127</td><td>▲</td><td colspan="2">△</td></tr>
</table></td><td>オンライン電子納品を考慮して文言を修正</td></tr>
</table>

工事完成図書の電子納品等要領　機械設備工事編　本編　新旧対照表
工事完成図書の電子納品等要領　機械設備工事編　同解説　新旧対照表

<table>
<tr><th rowspan="2">項目(番号は改定前)</th><th colspan="2">工事完成図書の電子納品等要領　機械設備工事編
本編　H31.3 第 2 版　／　同解説　H31.3 第 2 版</th><th colspan="2">工事完成図書の電子納品等要領　機械設備工事編
本編　R4.3 第 1 版　／　同解説　R4.3 第 2 版</th><th rowspan="2">理由</th></tr>
<tr><th>頁</th><th>内容</th><th>頁</th><th>内容</th></tr>
<tr><td>4.電子成果品等の管理項目
4.10 施工計画書管理項目</td><td>本：20
解：34</td><td>表 4-10　施工計画書管理項目
<table>
<tr><th colspan="3">分類・項目名</th><th>記　入　内　容</th><th>データ表現</th><th>文字数</th><th>記入者</th><th>必要度</th></tr>
<tr><td rowspan="9">施工計画書情報※</td><td colspan="2">シリアル番号</td><td>施工計画書の通し番号を記入する。提出時の電子媒体を通して、一連のまとまった施工計画書について、やむを得ない理由である場合は、中抜けしてもよい。
12 番目を、"00012"の様に 0 を付けて表現してはいけない。</td><td>半角数字</td><td>5</td><td>□</td><td>◎</td></tr>
<tr><td colspan="2">施工計画書名称</td><td>施工計画書の標題を記入する。</td><td>全角文字
半角英数字</td><td>127</td><td>□</td><td>◎</td></tr>
<tr><td rowspan="4">オリジナルファイル情報※</td><td>施工計画書オリジナルファイル名</td><td>施工計画書の文書、図面等のオリジナルファイル名を拡張子を含めて記入する。</td><td>半角英数大文字</td><td>13</td><td>▲</td><td>◎</td></tr>
<tr><td>施工計画書オリジナルファイル日本語名</td><td>施工計画書ファイルに関する日本語名を記入する。</td><td>全角文字
半角英数字</td><td>127</td><td>□</td><td>△</td></tr>
<tr><td>施工計画書オリジナルファイル作成ソフトバージョン情報</td><td>格納した施工計画書オリジナルファイルの作成ソフトウェア名とバージョン情報を記入する。</td><td>全角文字
半角英数字</td><td>127</td><td>□</td><td>◎</td></tr>
<tr><td>オリジナルファイル内容</td><td>オリジナルファイルの内容、もしくは施工計画書オリジナルファイルに記載されている内容を簡潔に記入する。</td><td>全角文字
半角英数字</td><td>127</td><td>□</td><td>◎</td></tr>
<tr><td rowspan="3">その他</td><td>受注者説明文</td><td>受注者側で施工計画書に関して特記すべき事項がある場合は記入する。</td><td>全角文字
半角英数字</td><td>127</td><td>□</td><td>△</td></tr>
<tr><td>発注者説明文</td><td>発注者側で施工計画書に関して特記すべき事項がある場合(発注者から指示を受けた場合)は記入する。</td><td>全角文字
半角英数字</td><td>127</td><td>□</td><td>△</td></tr>
<tr><td>予備</td><td>電子化が困難等の理由により受発注者で協議した結果、紙で納品する添付資料がある場合は資料名を記入する。説明文以外で特記すべき事項があれば記入する。(複数記入可)</td><td>全角文字
半角英数字</td><td>127</td><td>□</td><td>△</td></tr>
<tr><td colspan="3">ソフトメーカ用 TAG</td><td>ソフトウェアメーカが管理のために使用する。(複数記入可)</td><td>全角文字
半角英数字</td><td>127</td><td>▲</td><td>△</td></tr>
</table></td><td>本：21
解：35</td><td>表 4-10　施工計画書管理項目
<table>
<tr><th colspan="3">分類・項目名</th><th>記　入　内　容</th><th>データ表現</th><th>文字数</th><th>記入者</th><th>必要度</th></tr>
<tr><td rowspan="9">施工計画書情報※</td><td colspan="2">シリアル番号</td><td>施工計画書の通し番号を記入する。提出時の電子成果品を通して、一連のまとまった施工計画書について、やむを得ない理由である場合は、中抜けしてもよい。
12 番目を、"00012"の様に 0 を付けて表現してはいけない。</td><td>半角数字</td><td>5</td><td>□</td><td>◎</td></tr>
<tr><td colspan="2">施工計画書名称</td><td>施工計画書の標題を記入する。</td><td>全角文字
半角英数字</td><td>127</td><td>□</td><td>◎</td></tr>
<tr><td rowspan="4">オリジナルファイル情報※</td><td>施工計画書オリジナルファイル名</td><td>施工計画書の文書、図面等のオリジナルファイル名を拡張子を含めて記入する。</td><td>半角英数大文字</td><td>13</td><td>▲</td><td>◎</td></tr>
<tr><td>施工計画書オリジナルファイル日本語名</td><td>施工計画書ファイルに関する日本語名を記入する。</td><td>全角文字
半角英数字</td><td>127</td><td>□</td><td>△</td></tr>
<tr><td>施工計画書オリジナルファイル作成ソフトバージョン情報</td><td>格納した施工計画書オリジナルファイルの作成ソフトウェア名とバージョン情報を記入する。</td><td>全角文字
半角英数字</td><td>127</td><td>□</td><td>◎</td></tr>
<tr><td>オリジナルファイル内容</td><td>オリジナルファイルの内容、もしくは施工計画書オリジナルファイルに記載されている内容を簡潔に記入する。</td><td>全角文字
半角英数字</td><td>127</td><td>□</td><td>◎</td></tr>
<tr><td rowspan="3">その他</td><td>受注者説明文</td><td>受注者側で施工計画書に関して特記すべき事項がある場合は記入する。</td><td>全角文字
半角英数字</td><td>127</td><td>□</td><td>△</td></tr>
<tr><td>発注者説明文</td><td>発注者側で施工計画書に関して特記すべき事項がある場合(発注者から指示を受けた場合)は記入する。</td><td>全角文字
半角英数字</td><td>127</td><td>□</td><td>△</td></tr>
<tr><td>予備</td><td>電子化が困難等の理由により受発注者で協議した結果、紙で納品する添付資料がある場合は資料名を記入する。説明文以外で特記すべき事項があれば記入する。(複数記入可)</td><td>全角文字
半角英数字</td><td>127</td><td>□</td><td>△</td></tr>
<tr><td colspan="3">ソフトメーカ用 TAG</td><td>ソフトウェアメーカが管理のために使用する。(複数記入可)</td><td>全角文字
半角英数字</td><td>127</td><td>▲</td><td>△</td></tr>
</table></td><td>オンライン電子納品を考慮して文言を修正</td></tr>
<tr><td>4.電子成果品等の管理項目
4.10 施工計画書管理項目</td><td>解：35</td><td>―</td><td>解：38</td><td>・施工計画書が存在する場合は、必ず PLAN フォルダを作成し、該当する施工計画書を本要領に従い納品する。</td><td>施工計画書の格納について追記</td></tr>
<tr><td>6.ファイルの命名規則</td><td>本：26
解：42</td><td>・工事管理ファイルは「INDEX_MC.XML」とし、工事管理ファイルの DTD は「IND_MC03.DTD」(03 は版番号)とする。
・各管理ファイルのスタイルシートのファイル名は、「INDE_MC03.XSL」、「REG_M01.XSL」、「OTHRS03.XSL」とする。
・台帳管理ファイルは「REGIST_M.XML」とし、DTD は「REG_M01.DTD」(01 は版番号)とする。</td><td>本：27
解：45</td><td>・工事管理ファイルは「INDEX_MC.XML」とし、工事管理ファイルの DTD は「IND_MC04.DTD」(04 は版番号)とする。
・台帳管理ファイルは「REGIST_M.XML」とし、DTD は「REG_M02.DTD」(02 は版番号)とする。
・各管理ファイルのスタイルシートのファイル名は、「INDE_MC04.XSL」、「REG_M02.XSL」、「OTHRS03.XSL」とする。</td><td>DTD バージョンの変更</td></tr>
<tr><td>6.ファイルの命名規則</td><td>本：31
解：47</td><td>・工事管理ファイルは「INDEX_MC.XML」とし、工事管理ファイルの DTD は「IND_MC03.DTD」(03 は版番号)とする。
(中略)
・各管理ファイルのスタイルシートのファイル名は、「IND_MC03.XSL」、「PLAN03.XSL」、「MEET03.XSL」、「OTHRS03.XSL」とする。</td><td>本：32
解：50</td><td>・工事管理ファイルは「INDEX_MC.XML」とし、工事管理ファイルの DTD は「IND_MC04.DTD」(04 は版番号)とする。
(中略)
・各管理ファイルのスタイルシートのファイル名は、「IND_MC04.XSL」、「PLAN03.XSL」、「MEET03.XSL」、「OTHRS03.XSL」とする。</td><td>DTD バージョンの変更</td></tr>
</table>

工事完成図書の電子納品等要領　機械設備工事編　本編　新旧対照表
工事完成図書の電子納品等要領　機械設備工事編　同解説　新旧対照表

項目(番号は改定前)	工事完成図書の電子納品等要領　機械設備工事編 本編　H31.3 第 2 版　／　同解説　H31.3 第 2 版		工事完成図書の電子納品等要領　機械設備工事編 本編　R4.3 第 1 版　／　同解説　R4.3 第 2 版		理由
	頁	内容	頁	内容	
7.電子成果品 7.1 電子成果品	解：49	・上記の 3 条件を満たす電子的な納品の手段として、CD-R または DVD-R(一度しか書き込みができないもの)の使用による納品、または発注者が用意した電子データ登録サーバへのオンラインによる納品を原則とする。 ・データが大容量になる場合には、協議により BD-R の使用を可とする	解：52	･上記の 3 条件を満たす電子的な納品の手段として、情報共有システム等を利用し、発注者が用意した仮登録サーバへのオンラインによる納品を原則とする。 ･オンライン納品における大容量データの取り扱いは、受発注者で協議して決定する。 ･オンラインによる納品が実施できない場合は、CD-R または DVD-R、BD-R（一度しか書き込みができないもの）の使用によるが、BD-R の使用は協議による。 ･電子媒体で納品する場合は以下の通りとする。	オンライン電子納品を考慮して文言を修正
7.電子成果品 7.2 電子媒体の表記規則	本：32 解：50	・電子媒体には、「工事番号」、「工事名称」、「電子媒体の内容」、「作成年月」、「発注者名」、「受注者名」、「何枚目／全体枚数」、「ウイルスチェックに関する情報」、「フォーマット形式」、「発注者署名欄」、「受注者署名欄」を明記する。	本：33 解：53	・電子媒体で納品する場合、電子媒体には、「工事番号」、「工事名称」、「電子媒体の内容」、「作成年月」、「発注者名」、「受注者名」、「何枚目／全体枚数」、「ウイルスチェックに関する情報」、「フォーマット形式」、「発注者署名欄」、「受注者署名欄」を明記する。	オンライン電子納品を考慮して文言を追加
7.電子成果品 7.2 電子媒体の表記規則	解：50	･発注者署名欄、受注者署名欄は、受発注者双方が、油性フェルトペンにて記述する。	解：53	･発注者署名欄、受注者署名欄は、受発注者双方が、油性フェルトペンにて記入し、印鑑は使用しないこと。	時間経過により印字が不鮮明となるため対応を記載
7.電子成果品 7.3 電子媒体が複数枚に渡る場合の処置	本：32 解：51	・電子成果品は、原則 1 枚の電子媒体に格納する。	本：33 解：54	・電子媒体で納品する場合、電子成果品は、原則 1 枚の電子媒体に格納する。	オンライン電子納品を考慮して文言を追加
8.その他留意事項 8.1 ウイルス対策	本：33 解：52	・電子媒体の表面には、「使用したウイルス対策ソフト名」、「ウイルス(パターンファイル)定義年月日またはパターンファイル名」、「チェック年月日(西暦表示)」を明記する。	本：34 解：55	・電子媒体で納品する場合、電子媒体の表面には、「使用したウイルス対策ソフト名」、「ウイルス(パターンファイル)定義年月日またはパターンファイル名」、「チェック年月日(西暦表示)」を明記する。	オンライン電子納品を考慮して文言を追加
8.その他留意事項 8.1 ウイルス対策	解：52	―	解：55	【解説】 ・受注者は、「工事施工中における受発注者間の情報共有システム機能要件」に従い提供されている情報共有システムを利用することで、ウイルス対策を実行する。 ・ここでいう情報共有システムとは、工事施工中における受発注者間の情報共有システム機能要件で定められているセキュリティ要件を満たしたものに限る。	オンライン電子納品を考慮して文言を追加
付属資料 1　管理ファイルの DTD	解： 付 1-1	成果品の電子媒体に格納する工事管理ファイル（INDEX_MC.XML）の DTD（IND_MC03.DTD）を以下に示す。	解： 付 1-1	成果品に格納する工事管理ファイル（INDEX_MC.XML）の DTD（IND_MC04.DTD）を以下に示す。	オンライン電子納品を考慮して文言を修正

工事完成図書の電子納品等要領　機械設備工事編　本編　新旧対照表
工事完成図書の電子納品等要領　機械設備工事編　同解説　新旧対照表

項目(番号は改定前)	工事完成図書の電子納品等要領　機械設備工事編 本編　H31.3 第 2 版　／　同解説　H31.3 第 2 版		工事完成図書の電子納品等要領　機械設備工事編 本編　R4.3 第 1 版　／　同解説　R4.3 第 2 版		理由
	頁	内容	頁	内容	
付属資料 1　管理ファイルの DTD	解： 付 1-1	<!ELEMENT constdata (基礎情報,工事件名等,場所情報?,発注者情報,受注者情報,予備*,ソフトメーカ用 TAG*)> <!ATTLIST constdata DTD_version CDATA #FIXED "03">	解： 付 1-1	<!ELEMENT constdata (基礎情報,工事件名等,場所情報?,施設情報+,発注者情報,受注者情報,予備*,ソフトメーカ用 TAG*)> <!ATTLIST constdata DTD_version CDATA #FIXED "04">	施設情報追加、DTD バージョンの変更
付属資料 1　管理ファイルの DTD	解： 付 1-1	<!ELEMENT 基礎情報 (メディア番号,メディア総枚数,適用要領基準,施工図面完成図フォルダ名?,台帳フォルダ名?,台帳オリジナルファイルフォルダ情報*,地質データフォルダ名?, その他フォルダ名?,その他オリジナルファイルフォルダ情報*,完成図書フォルダ名?,B 実施仕様書フォルダ名?,B 計算書フォルダ名?,B 施工図フォルダ名?,B 機器図フォルダ名?,B 施工管理記録書フォルダ名?,B 取扱説明書フォルダ名?,写真フォルダ名?,施工計画書フォルダ名?,施工計画書オリジナルファイルフォルダ名?,打合せ簿フォルダ名?,打合せ簿オリジナルファイルフォルダ名?)>	解： 付 1-1	<!ELEMENT 基礎情報 (メディア番号,メディア総枚数,適用要領基準,施工図面完成図フォルダ名?,台帳フォルダ名?,台帳オリジナルファイルフォルダ情報+,地質データフォルダ名?, その他フォルダ名?,その他オリジナルファイルフォルダ情報*,完成図書フォルダ名?,B 実施仕様書フォルダ名?,B 計算書フォルダ名?,B施工図フォルダ名?,B機器図フォルダ名?,B施工管理記録書フォルダ名?,B 取扱説明書フォルダ名?,写真フォルダ名?,施工計画書フォルダ名?,施工計画書オリジナルファイルフォルダ名?,打合せ簿フォルダ名?,打合せ簿オリジナルファイルフォルダ名?)>	「台帳オリジナルファイルフォルダ情報*」を「台帳オリジナルファイルフォルダ情報＋」に修正

工事完成図書の電子納品等要領　機械設備工事編　本編　新旧対照表
工事完成図書の電子納品等要領　機械設備工事編　同解説　新旧対照表

項目(番号は改定前)	工事完成図書の電子納品等要領　機械設備工事編 本編　H31.3 第 2 版　／　同解説　H31.3 第 2 版		工事完成図書の電子納品等要領　機械設備工事編 本編　R4.3 第 1 版　／　同解説　R4.3 第 2 版		理由
	頁	内容	頁	内容	
付属資料 1　管理ファイルの DTD	解： 付 1-3	<!--　境界座標情報　--> (中略)

工事完成図書の電子納品等要領　機械設備工事編　本編　新旧対照表
工事完成図書の電子納品等要領　機械設備工事編　同解説　新旧対照表

項目(番号は改定前)	工事完成図書の電子納品等要領　機械設備工事編 本編　H31.3 第 2 版　／　同解説　H31.3 第 2 版		工事完成図書の電子納品等要領　機械設備工事編 本編　R4.3 第 1 版　／　同解説　R4.3 第 2 版		理由
	頁	内容	頁	内容	
付属資料 1　管理ファイルの DTD	解： 付 1-4	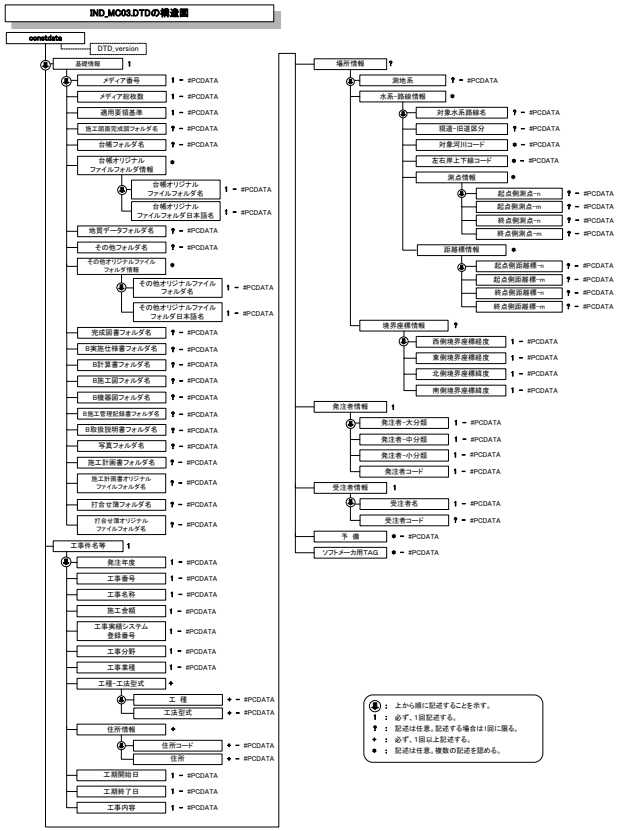	解： 付 1-4	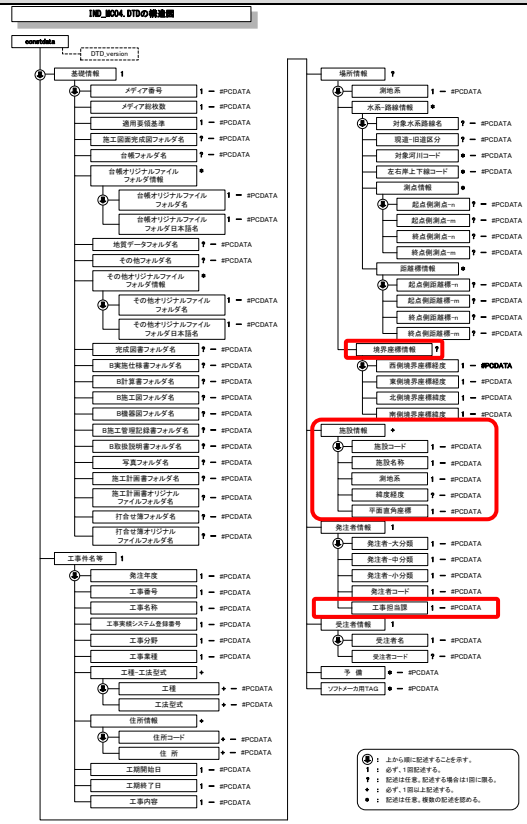	施設情報、発注者情報を変更

工事完成図書の電子納品等要領　機械設備工事編　本編　新旧対照表
工事完成図書の電子納品等要領　機械設備工事編　同解説　新旧対照表

項目(番号は改定前)	工事完成図書の電子納品等要領　機械設備工事編 本編　H31.3 第 2 版　／　同解説　H31.3 第 2 版		工事完成図書の電子納品等要領　機械設備工事編 本編　R4.3 第 1 版　／　同解説　R4.3 第 2 版		理由
	頁	内容	頁	内容	
付属資料 1　管理ファイルの DTD	解： 付 1-5	成果品の電子媒体に添付する台帳管理ファイル （REGIST_M.XML）の DTD（REG_M01.DTD）を以下に示す。 <!--REG_M01.DTD / 2012/12 --> <!ELEMENT registerdata（ファイル情報,台帳情報*,サブフォルダ情報*,ソフトメーカ用 TAG*)> <!ATTLIST registerdata DTD_version CDATA #FIXED "01">	解： 付 1-5	成果品に格納する台帳管理ファイル （REGIST_M.XML）の DTD（REG_M02.DTD）を以下に示す。 <!--REG_M02.DTD / 2022/03 --> <!ELEMENT registerdata（着手前写真ファイル名,完成写真ファイル名,ファイル情報,台帳情報*,サブフォルダ情報*,ソフトメーカ用 TAG*)> <!ATTLIST registerdata DTD_version CDATA #FIXED "02"> <!ELEMENT 着手前写真ファイル名（#PCDATA)> <!ELEMENT 完成写真ファイル名（#PCDATA)> <!-- 台帳情報 --> （中略） <!ELEMENT 施設コード（#PCDATA)> <!ELEMENT 施設名称（#PCDATA)>	オンライン電子納品を考慮して文言を修正 着手前写真ファイル名、完成写真ファイル名を追加 施設名称を追加

工事完成図書の電子納品等要領　機械設備工事編　本編　新旧対照表
工事完成図書の電子納品等要領　機械設備工事編　同解説　新旧対照表

項目(番号は改定前)	工事完成図書の電子納品等要領　機械設備工事編 本編　H31.3 第 2 版　／　同解説　H31.3 第 2 版		工事完成図書の電子納品等要領　機械設備工事編 本編　R4.3 第 1 版　／　同解説　R4.3 第 2 版		理由
	頁	内容	頁	内容	
付属資料 1　管理ファイルの DTD	解： 付 1-7	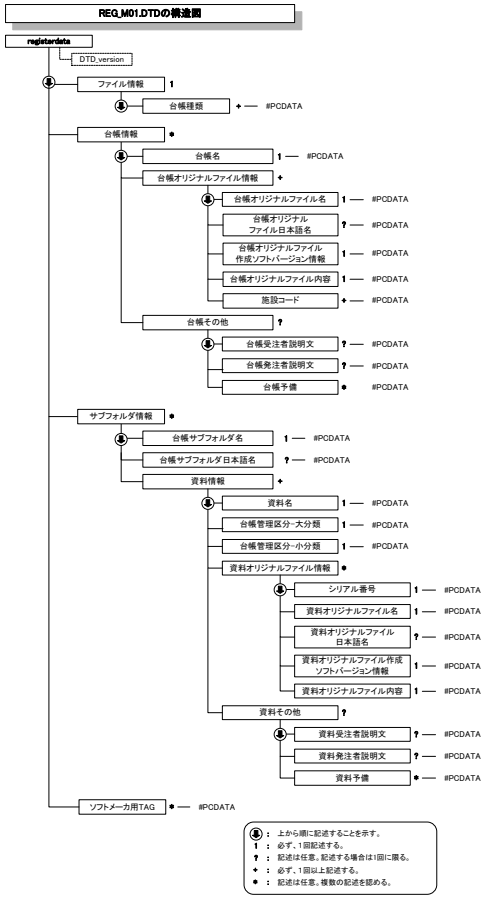	解： 付 1-7	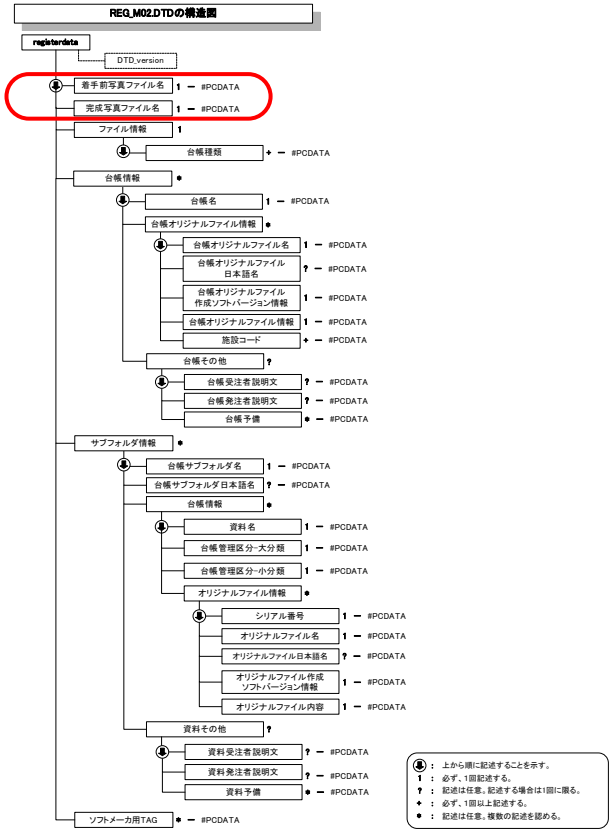	DTD バージョン変更
付属資料 1　管理ファイルの DTD	解： 付 1-8	成果品の電子媒体に添付するその他管理ファイル（OTHRS.XML）の DTD（OTHRS03.DTD）を以下に示す。	解： 付 1-8	成果品に格納するその他管理ファイル（OTHRS.XML）の DTD（OTHRS03.DTD）を以下に示す。	オンライン電子納品を考慮して文言を修正
付属資料 1　管理ファイルの DTD	解： 付 1-10	成果品の電子媒体（完成図書フォルダ）に添付する実施仕様書管理ファイル（BS.XML）の DTD（SPC03.DTD）を以下に示す。	解： 付 1-10	成果品（完成図書フォルダ）に格納する実施仕様書管理ファイル（BS.XML）の DTD（SPC03.DTD）を以下に示す。	オンライン電子納品を考慮して文言を修正

工事完成図書の電子納品等要領　機械設備工事編　本編　新旧対照表
工事完成図書の電子納品等要領　機械設備工事編　同解説　新旧対照表

項目(番号は改定前)	工事完成図書の電子納品等要領　機械設備工事編 本編　H31.3 第 2 版　／　同解説　H31.3 第 2 版		工事完成図書の電子納品等要領　機械設備工事編 本編　R4.3 第 1 版　／　同解説　R4.3 第 2 版		理由
	頁	内容	頁	内容	
付属資料 1　管理ファイルの DTD	解： 付 1-12	成果品の電子媒体（完成図書フォルダ）に添付する計算書管理ファイル（BC.XML）の DTD（CHECK03.DTD）を以下に示す。	解： 付 1-12	成果品（完成図書フォルダ）に格納する計算書管理ファイル（BC.XML）の DTD（CHECK03.DTD）を以下に示す。	オンライン電子納品を考慮して文言を修正
付属資料 1　管理ファイルの DTD	解： 付 1-14	成果品の電子媒体（完成図書フォルダ）に添付する施工図管理ファイル（BI.XML）の DTD（INST03.DTD）を以下に示す。	解： 付 1-14	成果品（完成図書フォルダ）に格納する施工図管理ファイル（BI.XML）の DTD（INST03.DTD）を以下に示す。	オンライン電子納品を考慮して文言を修正
付属資料 1　管理ファイルの DTD	解： 付 1-16	成果品の電子媒体（完成図書フォルダ）に添付する機器図管理ファイル（BD.XML）の DTD（DEVICE03.DTD）を以下に示す。	解： 付 1-16	成果品（完成図書フォルダ）に格納する機器図管理ファイル（BD.XML）の DTD（DEVICE03.DTD）を以下に示す。	オンライン電子納品を考慮して文言を修正
付属資料 1　管理ファイルの DTD	解： 付 1-18	成果品の電子媒体（完成図書フォルダ）に添付する施工管理記録書管理ファイル(BE.XML)の DTD(EXAM03.DTD)を以下に示す。	解： 付 1-18	成果品（完成図書フォルダ）に格納する施工管理記録書管理ファイル（BE.XML）の DTD（EXAM03.DTD）を以下に示す。	オンライン電子納品を考慮して文言を修正
付属資料 1　管理ファイルの DTD	解： 付 1-20	成果品の電子媒体（完成図書フォルダ）に添付する取扱説明書管理ファイル(BM.XML)の DTD(MANUAL03.DTD)を以下に示す。	解： 付 1-20	成果品（完成図書フォルダ）に格納する取扱説明書管理ファイル（BM.XML）の DTD（MANUAL03.DTD）を以下に示す。	オンライン電子納品を考慮して文言を修正
付属資料 1　管理ファイルの DTD	解： 付 1-22	成果品の電子媒体に添付する施工計画書管理ファイル（PLAN.XML）の DTD（PLAN03.DTD）を以下に示す。	解： 付 1-22	成果品に格納する施工計画書管理ファイル（PLAN.XML）の DTD（PLAN03.DTD）を以下に示す。	オンライン電子納品を考慮して文言を修正
付属資料 1　管理ファイルの DTD	解： 付 1-24	成果品の電子媒体に添付する打合せ簿管理ファイル（MEET.XML）の DTD（MEET03.DTD）を以下に示す。	解： 付 1-24	成果品に格納する打合せ簿管理ファイル(MEET.XML)の DTD（MEET03.DTD）を以下に示す。	オンライン電子納品を考慮して文言を修正
付属資料 2　管理ファイルの XML 記入例	解： 付 2-1	成果品の電子媒体に格納する工事管理ファイル（INDEX_MC.XML）の出力例を以下に示す。	解： 付 2-1	成果品に格納する工事管理ファイル（INDEX_MC.XML）の出力例を以下に示す。	オンライン電子納品を考慮して文言を修正
付属資料 2　管理ファイルの XML 記入例	解： 付 2-1	<!DOCTYPE constdata SYSTEM "IND_MC03.DTD"> <!-- <?xml-stylesheet type="text/xsl" href="IND_MC03.XSL"?> --> <constdata DTD_version="03"> （中略） <適用要領基準>機械 201603-01</適用要領基準>	解： 付 2-1	<!DOCTYPE constdata SYSTEM "IND_MC04.DTD"> <!--<?xml-stylesheet type="text/xsl" href="IND_MC04.XSL"?> --> <constdata DTD_version="04"> （中略） <適用要領基準>機械 202203-01</適用要領基準>	DTD バージョンの変更 適用要領を最新版に変更

工事完成図書の電子納品等要領　機械設備工事編　本編　新旧対照表
工事完成図書の電子納品等要領　機械設備工事編　同解説　新旧対照表

項目(番号は改定前)	工事完成図書の電子納品等要領　機械設備工事編 本編　H31.3 第 2 版　／　同解説　H31.3 第 2 版		工事完成図書の電子納品等要領　機械設備工事編 本編　R4.3 第 1 版　／　同解説　R4.3 第 2 版		理由
	頁	内容	頁	内容	
付属資料 2　管理ファイルの XML 記入例	解： 付 2-2 付 2-3	〈発注者情報〉 〈発注者-大分類〉国土交通省〈/発注者-大分類〉 〈発注者-中分類〉〇〇地方整備局〈/発注者-中分類〉 〈発注者-小分類〉〇〇事務所〈/発注者-小分類〉 〈発注者コード〉02107999〈/発注者コード〉 〈/発注者情報〉	解： 付 2-2 付 2-3	〈施設情報〉 〈施設コード〉0205〈/施設コード〉 〈施設名称〉〇〇水門〈/施設名称〉 〈測地系〉02〈/測地系〉 〈緯度経度〉 〈施設情報緯度〉0354043〈/施設情報緯度〉 〈施設情報経度〉1394417〈/施設情報経度〉 〈/緯度経度〉 〈平面直角座標〉 〈施設情報平面直角座標系番号〉09〈/施設情報平面直角座標系番号〉 〈施設情報平面直角座標 X 座標〉-8631.188〈/施設情報平面直角座標 X 座標〉 〈施設情報平面直角座標 Y 座標〉-3564.746〈/施設情報平面直角座標 Y 座標〉 〈/平面直角座標〉 〈/施設情報〉 〈発注者情報〉 〈発注者-大分類〉国土交通省〈/発注者-大分類〉 〈発注者-中分類〉〇〇地方整備局〈/発注者-中分類〉 〈発注者-小分類〉〇〇事務所〈/発注者-小分類〉 〈発注者コード〉02107999〈/発注者コード〉 〈工事担当課〉〇〇課〈/工事担当課〉 〈/発注者情報〉	施設情報を追加、発注者情報を変更

工事完成図書の電子納品等要領　機械設備工事編　本編　新旧対照表
工事完成図書の電子納品等要領　機械設備工事編　同解説　新旧対照表

項目(番号は改定前)	工事完成図書の電子納品等要領　機械設備工事編 本編　H31.3 第 2 版　／　同解説　H31.3 第 2 版		工事完成図書の電子納品等要領　機械設備工事編 本編　R4.3 第 1 版　／　同解説　R4.3 第 2 版		理由
	頁	内容	頁	内容	
付属資料 2　管理ファイルの XML 記入例	解： 付 2-4	成果品の電子媒体に格納するその他資料管理ファイル（REGIST_M.XML）の出力例を以下に示す。 <?xml version=" 1.0" encoding=" Shift_JIS" ?> <!DOCTYPE registerdata SYSTEM "REG_M01.DTD"> <!-- <?xml-stylesheet type="text/xsl" href="REG_M01.XSL"?> --> <registerdata DTD_version="01">	解： 付 2-4	成果品に格納するその他資料管理ファイル（REGIST_M.XML）の出力例を以下に示す。 <?xml version="1.0" encoding="Shift_JIS"?> <!DOCTYPE registerdata SYSTEM "REG_M02.DTD"> <!--<?xml-stylesheet type= "text/xsl" href="REG_M02.XSL"?> --> <registerdata DTD_version="02"> <着手前写真ファイル名>PRE-PIC.JPG</着手前写真ファイル名> <完成写真ファイル名>POST-PIC.JPG</完成写真ファイル名> <台帳情報> 　<台帳名>○○排水機場台帳</台帳名> 　<台帳オリジナルファイル情報> 　　(中略) 　　<施設コード>0210311310001P001</施設コード> 　　<施設名称>○○排水機場</施設名称> 　</台帳オリジナルファイル情報>	オンライン電子納品を考慮して文言を修正 着手前写真ファイル名、完成写真ファイル名を追加 施設名称を追加
付属資料 2　管理ファイルの XML 記入例	解： 付 2-6	成果品の電子媒体に格納するその他資料管理ファイル（OTHRS.XML）の出力例を以下に示す。	解： 付 2-6	成果品に格納するその他資料管理ファイル（OTHRS.XML）の出力例を以下に示す。	オンライン電子納品を考慮して文言を修正
付属資料 2　管理ファイルの XML 記入例	解： 付 2-7	成果品の電子媒体に格納する完成図書管理ファイル（BS.XML）の出力例を以下に示す。	解： 付 2-7	成果品に格納する完成図書管理ファイル（BS.XML）の出力例を以下に示す。	オンライン電子納品を考慮して文言を修正
付属資料 2　管理ファイルの XML 記入例	解： 付 2-8	成果品の電子媒体に格納する計算書管理ファイル（BC.XML）の出力例を以下に示す。	解： 付 2-8	成果品に格納する計算書管理ファイル（BC.XML）の出力例を以下に示す。	オンライン電子納品を考慮して文言を修正
付属資料 2　管理ファイルの XML 記入例	解： 付 2-9	成果品の電子媒体に格納する施工図管理ファイル（BI.XML）の出力例を以下に示す。	解： 付 2-9	成果品に格納する施工図管理ファイル（BI.XML）の出力例を以下に示す。	オンライン電子納品を考慮して文言を修正
付属資料 2　管理ファイルの XML 記入例	解： 付 2-10	成果品の電子媒体に格納する機器図管理ファイル（BD.XML）の出力例を以下に示す。	解： 付 2-10	成果品に格納する機器図管理ファイル（BD.XML）の出力例を以下に示す。	オンライン電子納品を考慮して文言を修正

工事完成図書の電子納品等要領　機械設備工事編　本編　新旧対照表
工事完成図書の電子納品等要領　機械設備工事編　同解説　新旧対照表

項目(番号は改定前)	工事完成図書の電子納品等要領　機械設備工事編 本編　H31.3 第 2 版　／　同解説　H31.3 第 2 版		工事完成図書の電子納品等要領　機械設備工事編 本編　R4.3 第 1 版　／　同解説　R4.3 第 2 版		理由
	頁	内容	頁	内容	
付属資料 2　管理ファイルの XML 記入例	解： 付 2-11	成果品の電子媒体に格納する施工管理記録書管理ファイル（BE.XML）の出力例を以下に示す。	解： 付 2-11	成果品に格納する施工管理記録書管理ファイル（BE.XML）の出力例を以下に示す。	オンライン電子納品を考慮して文言を修正
付属資料 2　管理ファイルの XML 記入例	解： 付 2-12	成果品の電子媒体に格納する取扱説明書管理ファイル（BM.XML）の出力例を以下に示す。	解： 付 2-12	成果品に格納する取扱説明書管理ファイル（BM.XML）の出力例を以下に示す。	オンライン電子納品を考慮して文言を修正
付属資料 2　管理ファイルの XML 記入例	解： 付 2-13	成果品の電子媒体に格納する工事管理ファイル（PLAN.XML）の出力例を以下に示す。	解： 付 2-13	成果品に格納する工事管理ファイル（PLAN.XML）の出力例を以下に示す。	オンライン電子納品を考慮して文言を修正
付属資料 2　管理ファイルの XML 記入例	解： 付 2-14	成果品の電子媒体に格納する工事管理ファイル（MEET.XML）の出力例を以下に示す。	解： 付 2-14	成果品に格納する工事管理ファイル（MEET.XML）の出力例を以下に示す。	オンライン電子納品を考慮して文言を修正