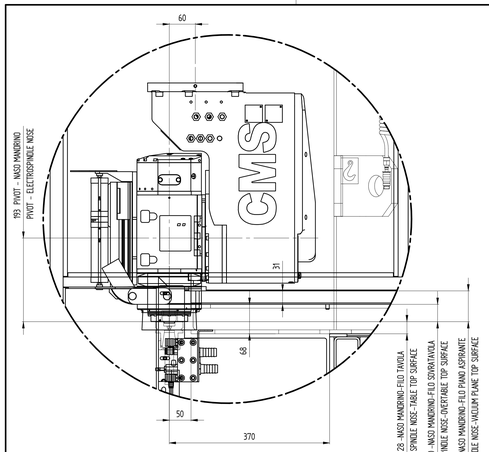

DETTAGLIO A
15

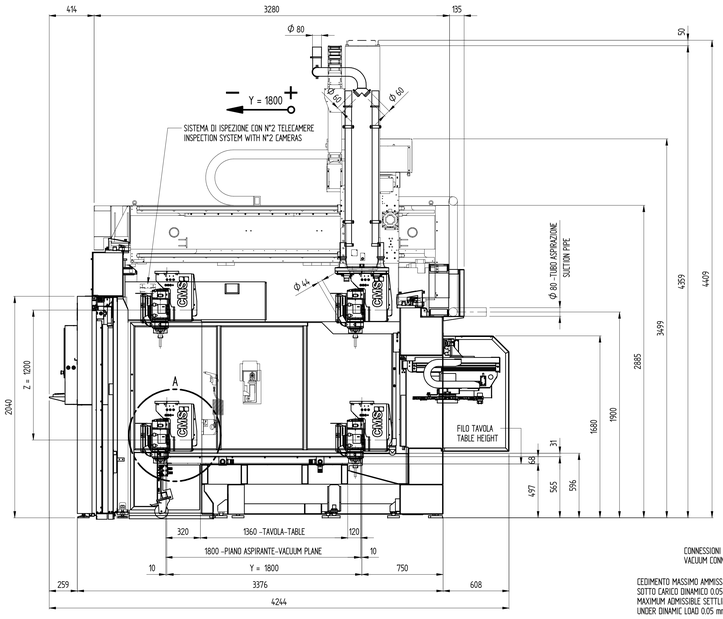

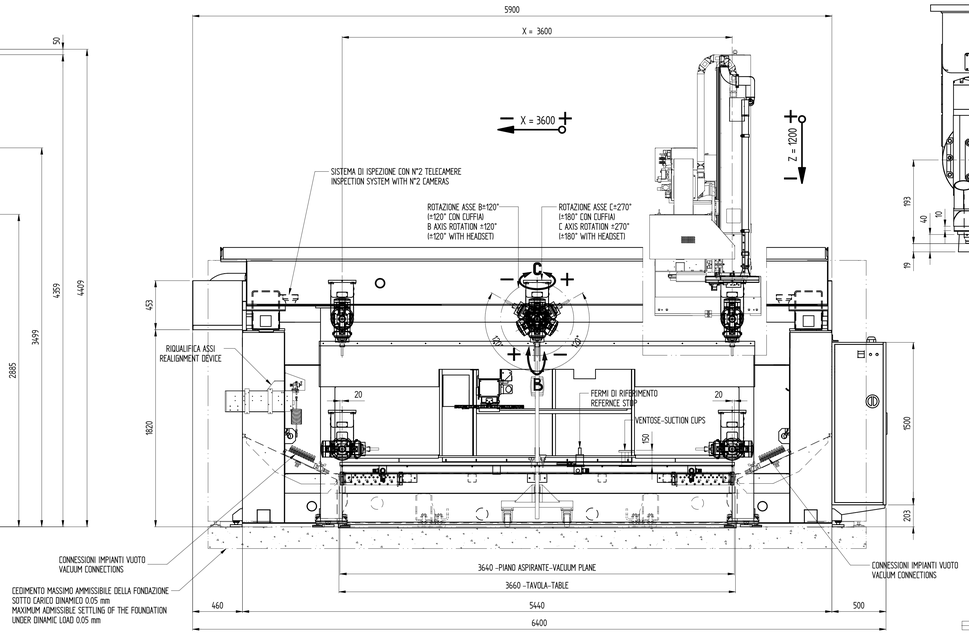

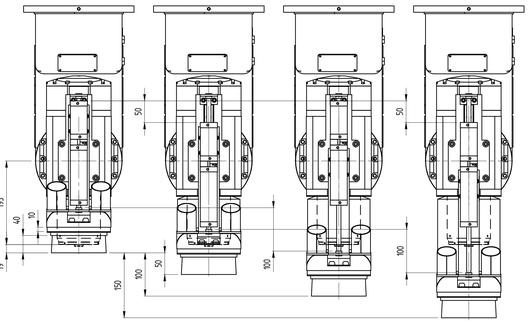

POSIZIONI CUFFIA - HOOD POSITIONS
15

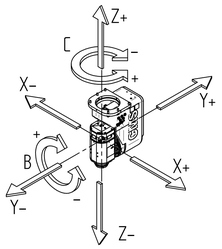

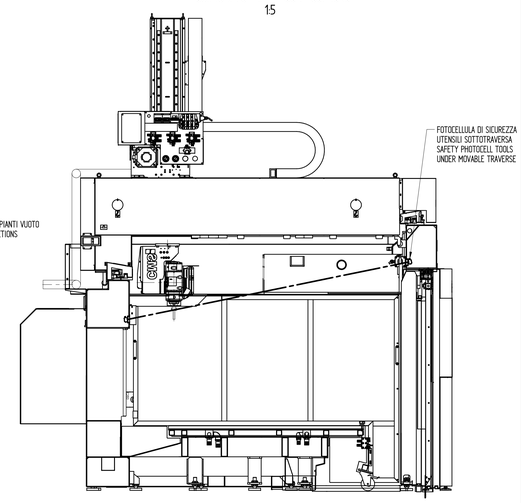

SEZIONE A-A
RUOTATA DI 90°

DETTAGLIO ATTACCO POMPE VUOTO
VACUUM PUMPS CONNECTION

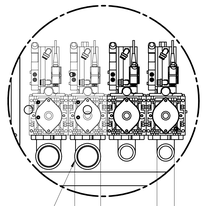

DETTAGLIO B
15

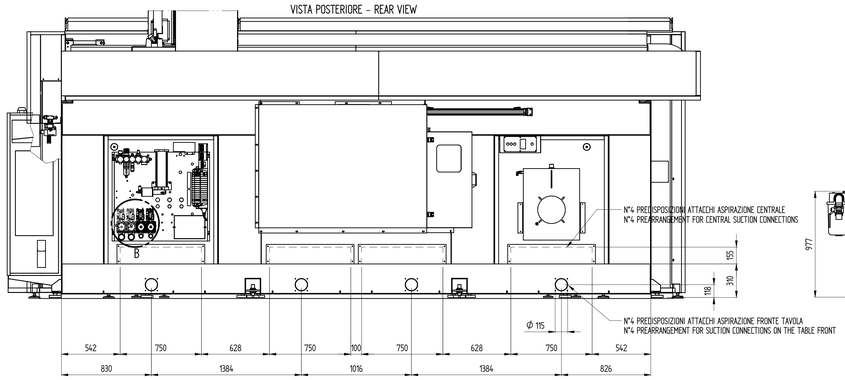

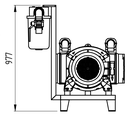

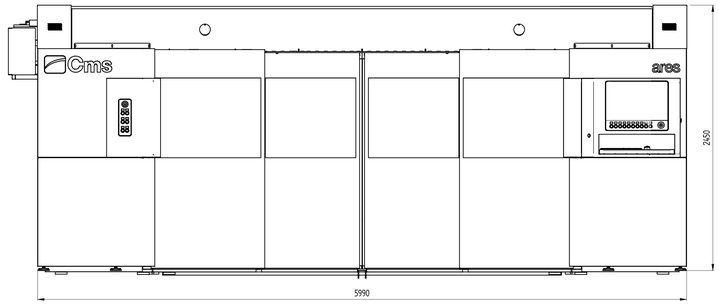

- CALCESTRUZZO CLASSE 250 PER FONDAZIONI
- ACCIAI PER C.A. Fe B 44 k CONTROLLATO IN STABILIMENTO
- TENSIONI TERRENO = 0.7 Kg/cm^2
- K (WINKLER) = 5 kg/cm^3
- CEDIMENTO MASSIMO AMMISSIBILE DELLA FONDAZIONE SOTTO CARICO DINAMICO : 0.05 mm

- CLASS 250 PLAIN CONCRETE FOR FOUNDATION
- STEELS FOR RC Fe B 44 k CHECKED IN THE FACTORY
- GROUND STRESS = 0.7 Kg/cm^2
- K (WINKLER) = 5 Kg/cm^3
- MAXIMUM ADMISSIBLE SETTLING OF THE FOUNDATION UNDER DINAMIC LOAD : 0.05 mm

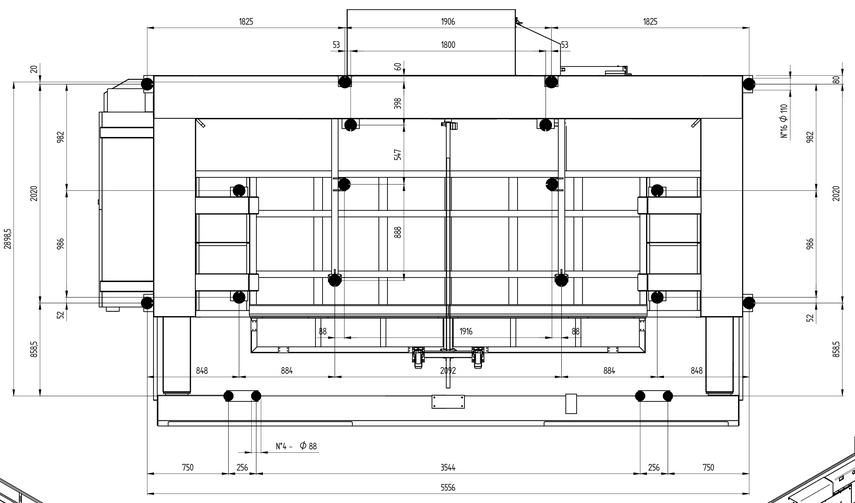

SCHEMA POSIZIONE PIATTELLI APPOGGIO MACCHINA - VISTA DA SOTTO
SUPPORTING PLATES POSITION VIEW - VIEW FROM BELOW

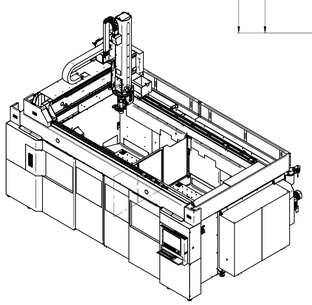

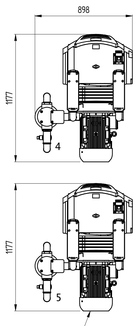

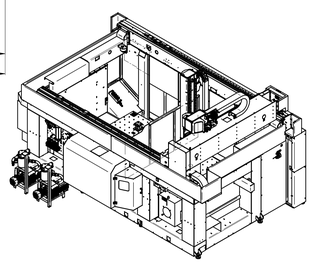

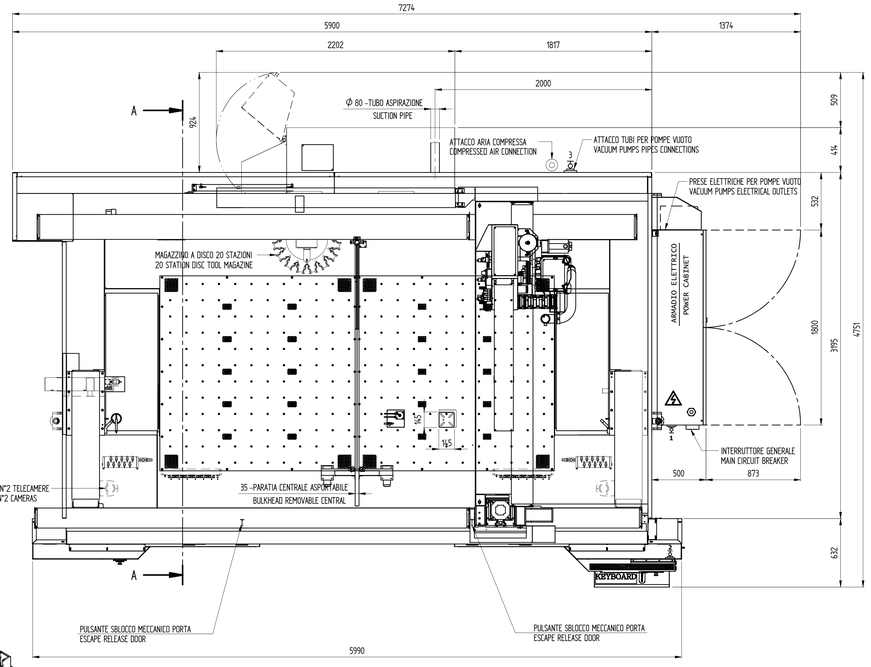

PESO TOTALE MACCHINA
9500 kg

TOTAL WEIGHT MACHINE
9500 kg

PESO DINAMICO
1500 kg

DYNAMICAL WEIGHT
1500 kg

SEZIONE CONDUTTORE DI PROTEZIONE DI MESSA A TERRA	
SEZIONE CONDUTTORI DI FASE (S) mm²	SEZIONE CONDUTTORE DI TERRA mm²
S ≤ 10	10
16 ≤ S ≤ 35	16
S > 35	S/2

SEZIONE CONDUTTORE DI NEUTRO	
SEZIONE CONDUTTORI DI FASE (S) mm²	SEZIONE CONDUTTORE DI NEUTRO mm²
S ≤ 16	S
16 ≤ S ≤ 35	16
S > 35	S/2

GROUND PROTECTION CONDUCTOR SECTION	
SECTION PHASE CONDUCTOR (S) mm²	SECTION GROUND WIRE mm²
S ≤ 10	10
16 ≤ S ≤ 35	16
S > 35	S/2

SECTION NEUTRAL CONDUCTOR	
SECTION PHASE CONDUCTOR (S) mm²	SECTION NEUTRAL CONDUCTOR mm²
S ≤ 16	S
16 ≤ S ≤ 35	16
S > 35	S/2

PORTATE MINIME CONSIGLIATE PER ASPIRAZIONE INTERNA (ATTACCHI POSTERIORI) DEPRESSIONE 4000 Pa (400 mm di H20)	15000 m³/h	MINIMUM FLOW RATE FOR INNER SUCTION (REAR OUTLET) VACUUM 4000 Pa (400 mm of H20)
CONSUMO MEDIO ARIA COMPRESSA	500 nL/min	COMPRESSED AIR LINE MEDIUM FLOW RATE
CONSUMO MASSIMO ARIA COMPRESSA	850 nL/min	COMPRESSED AIR LINE MAX FLOW RATE
- SISTEMA DI DISTRIBUZIONE	TN-S / TN-C	- DISTRIBUTION SYSTEM
- TENSIONE NOMINALE Un	400Vac -15÷10%	- NOMINAL TENSION Un
- FREQUENZA NOMINALE f	50/60Hz	- NOMINAL FREQUENCY f
- CORRENTE NOMINALE In	64 A	- NOMINAL CURRENT In
- NUMERO FASI	3 + N	- NUMBER OF PHASES
- TENUTA AL CORTO CIRCUITO Icc	10 kA	- SHORT CIRCUIT WITHSTAND Icc
- POTENZA A PIENO CARICO	44 kVA	- POWER AT FULL LOAD
- LUNGHEZZA TUBO VUOTO 4÷5	2 M	- VACUUM PIPE LENGTH 4÷5
- LUNGHEZZA TUBO VUOTO 3÷5	8 M	- VACUUM PIPE LENGTH 3÷5
- LUNGHEZZA TUBO VUOTO 3÷4	8 M	- VACUUM PIPE LENGTH 3÷4
- LUNGHEZZA CAVO ELETTRICO 1÷2	6 M	- ELECTRICAL CABLE LENGTH 1÷2
⚠ ATTACCO LINEA ELETTRICA ELECTRICAL CONNECTION		⊙ ATTACCO ARIA COMPRESSA COMPRESSED AIR CONNECTION

IL DATORE DI LAVORO DEVE GARANTIRE ATTORNO ALLE MACCHINE SPAZIO ADEGUATO PER UN SICURO UTILIZZO, UNA CORRETTA MANUTENZIONE E UNA RAPIDA EVACUAZIONE IN CASO DI EMERGENZA. LA LARGHEZZA DEI CORRIDOI DI PASSAGGIO DEVE ESSERE ALMENO DI 800 mm E L'ALTEZZA ALMENO DI 2100 mm. NELLE ZONE DOVE SONO PRESENTI GLI ARMADI ELETTRICI DEVE ESSERCI UN PASSAGGIO MINIMO DI 500 mm CON LE PORTELLE IN POSIZIONE APERTA.

THE EMPLOYER MUST PROVIDE A LARGE SPACE AROUND THE MACHINES, SUITABLE FOR SAFE OPERATIONS, CORRECT MAINTENANCE AND QUICK EVACUATION IN AN EMRGENCY CASE. THE PASSAGEWAYS WIDTH MUST BE AT LEAST 800 mm AND THE HEIGHT 2100 mm. IN AREAS WHERE THERE ARE ELECTRICAL CABINETS, THERE MUST BE A MINIMUM CLEARANCE OF 500 mm WITH THE DOORS IN THE OPEN POSITION.

	Firma / Signature	Data / Date
Controllato / Checked by:		
Disegnato / Designed by:	Pesenti R	29/03/2022

Rev.	Data / Date	Firma / Signature	N° Modifica / Change ID
01	02/05/2022	Pesenti R	
	MODIFICATO POSIZIONE TELECAMERE.		
	Descrizione ultima modifica / Last change description		

Denominazione / Item Name: LAYOUT ARES MK2 36/18 PX5/15KW IT-EN BG50

Scala / Scale	Codice / Code	Rev.	Status	Tav. N. di N.
1:20	90L0750308C	01		1/1

© COPYRIGHT E TEMA DI LEGGE LA PROPRIETÀ DI QUESTO DISEGNO CON CONTENUTO IN NASCONDE NOTE A TERZI EDOLA A NOSTRA PRECEDITA APPROVAZIONE - THE OWNERS IS SOLE PROPERTY COPYRIGHTED MATERIAL DISCLOSURE TO THIRD PARTIES WITHOUT OUR AUTHORIZATION IS DIFFICULT FORBIDDEN.