Многофункциональный контроллер

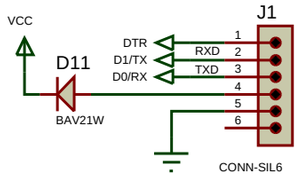

Разъемы программирования микроконтроллера

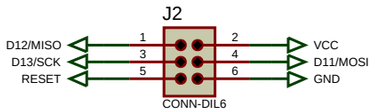

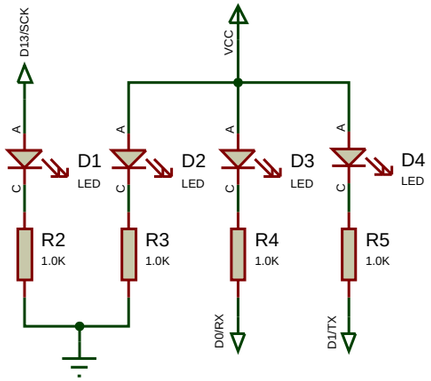

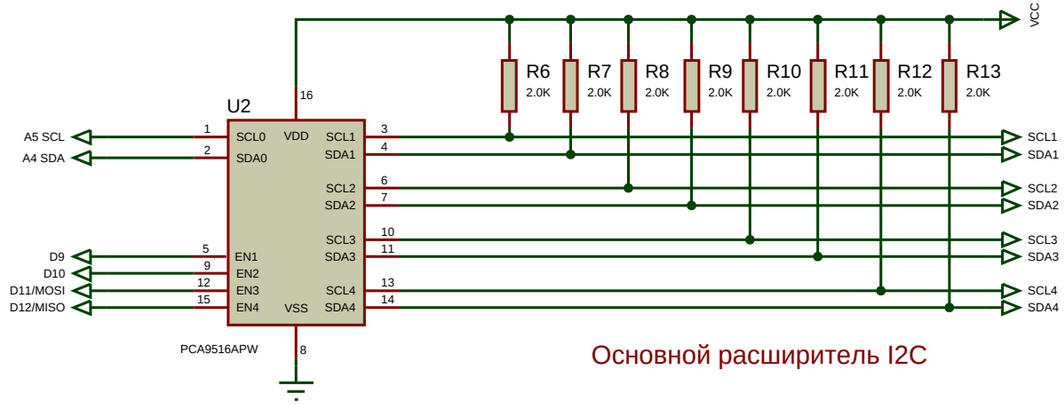

Основной расширитель I2C

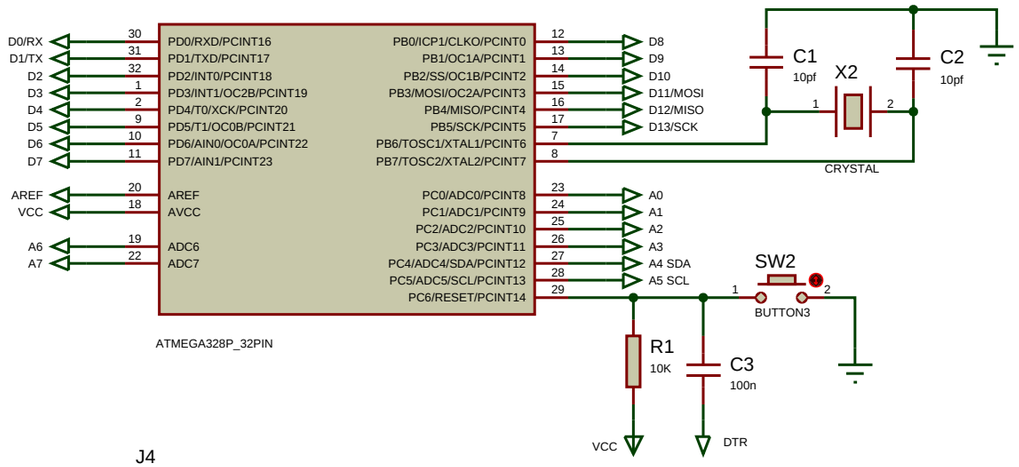

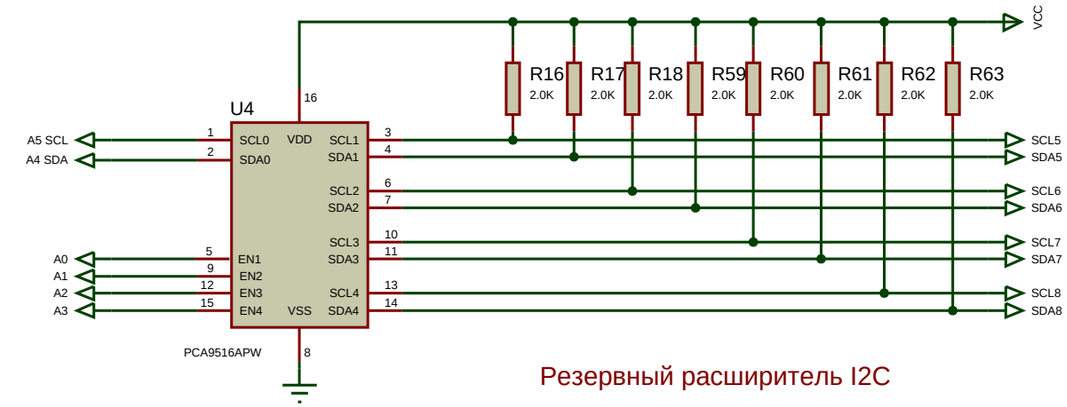

Резервный расширитель I2C

Вариант - без управления окнами.
(только измерение углов 8 окон)

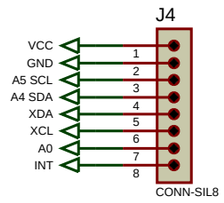

GY-521 (MPU-6050)

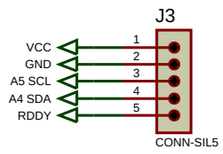

GY-273 (HMC5883L)

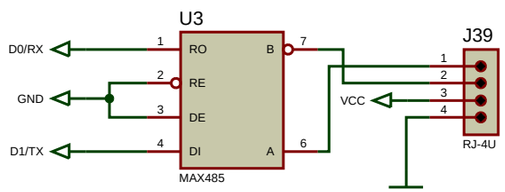

RS485

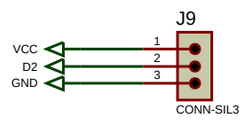

1 Ware

Изм.	Лист	№ докум.	Подп.	Дата	Многофункциональный контроллер
Разраб.		Мосейчук А.В.		22.12.2017	Микроконтроллер
Пров.				17:06:05	Лит. / Масса / Масштаб
Т.контр.					Лист 1 / Листов 3
Н.контр.					
Утв.			Ревиз.	1.0	Файл проекта: Execution_moduleI2C_4_1.pdsprj

Перв. примен. | Справ. № | Подп. и дата | Инв. № дубл. | Взам. инв. № | Подп. и дата | Инв. № подл.

Копировал | Формат А3

Многофункциональный контроллер

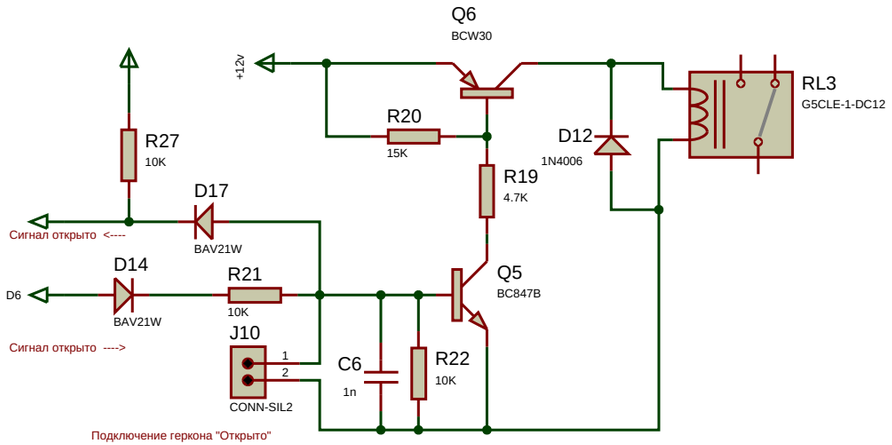

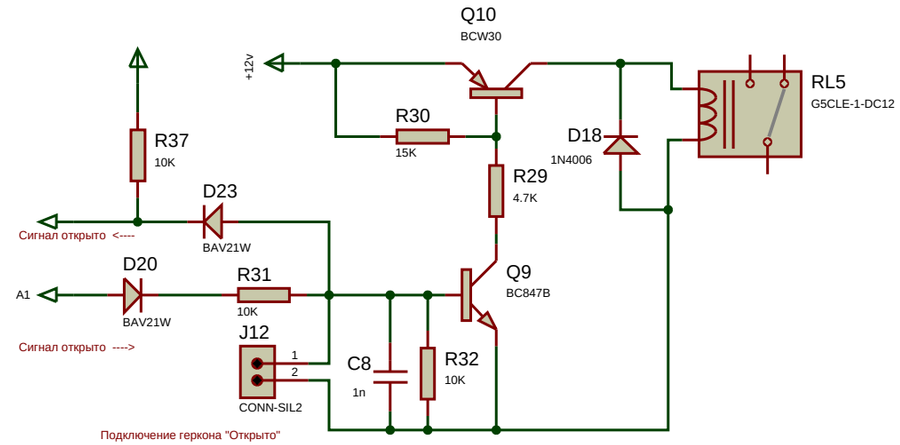

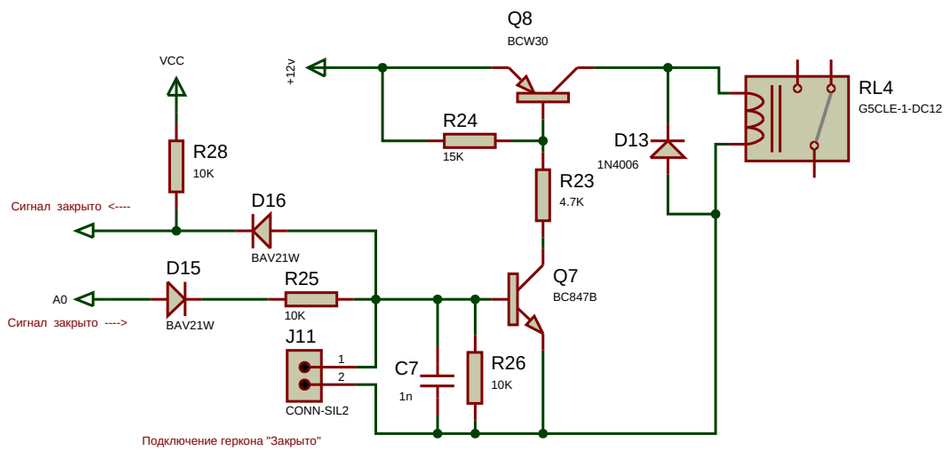

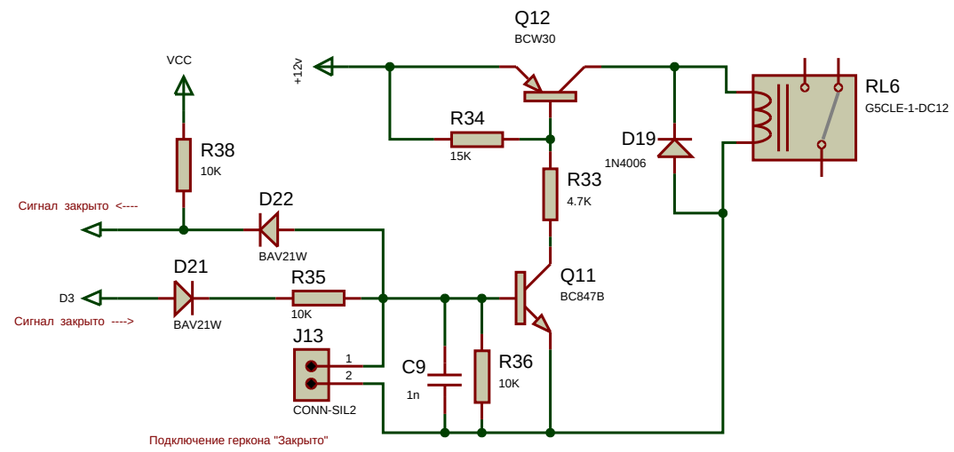

Изм.	Лист	№ докум.	Подп.	Дата	**Многофункциональный контроллер**		
Разраб.		**Мосейчук А.В.**		**22.12.2017**	**Блок реле 1-4**	Лит.	Масса / Масштаб
Пров.				**17:06:05**		Лист **2**	Листов **3**
Т.контр.							
Н.контр.							
Утв.			Ревиз.	**1.0**	Файл проекта: Execution_moduleI2C_4_1.pdsprj		

Копировал

Формат А3

Перв. примен. | Справ. № | Подп. и дата | Инв. № дубл. | Взам. инв. № | Подп. и дата | Инв. № подл.

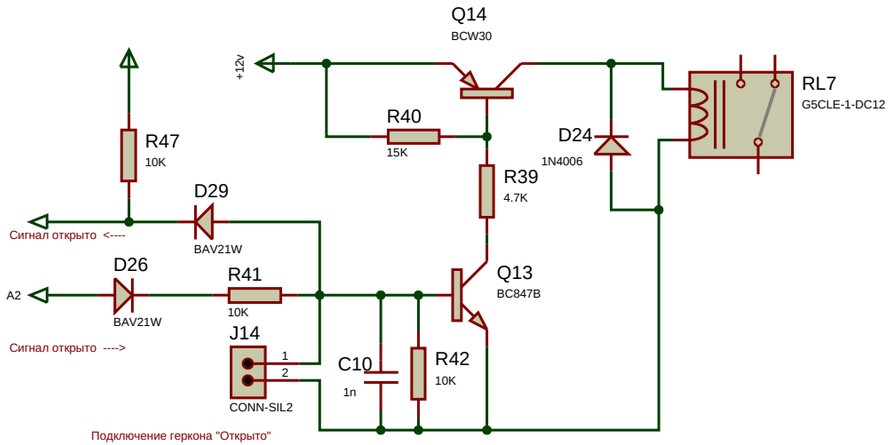

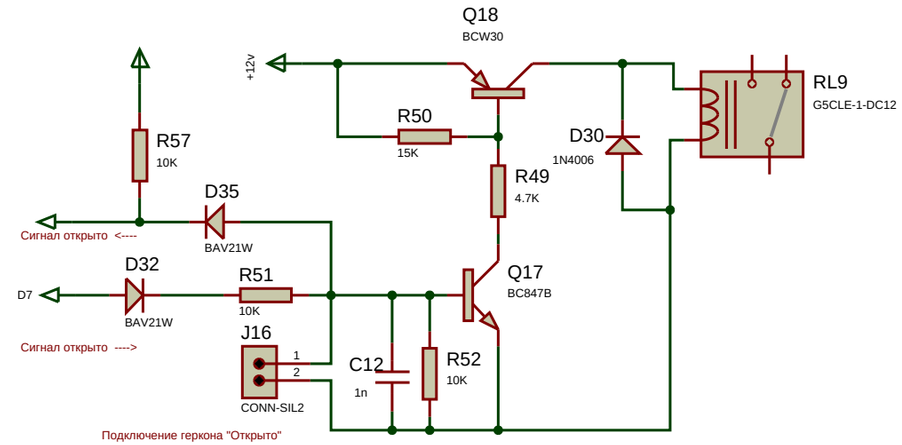

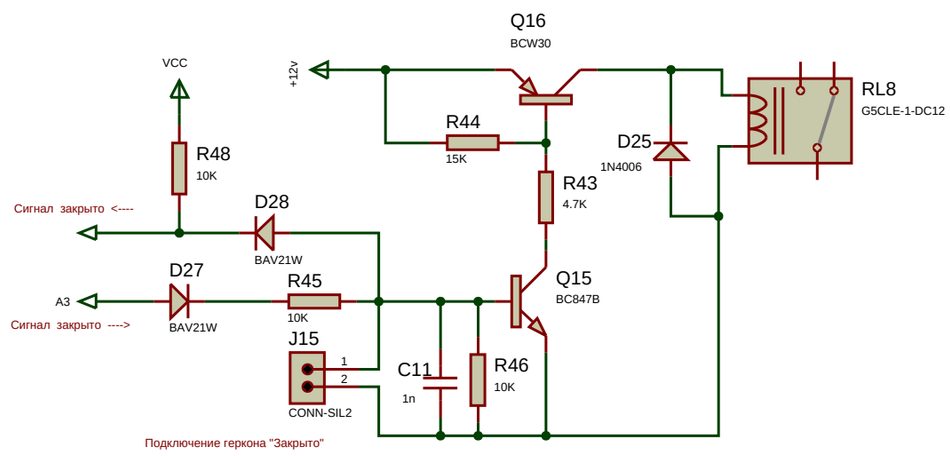

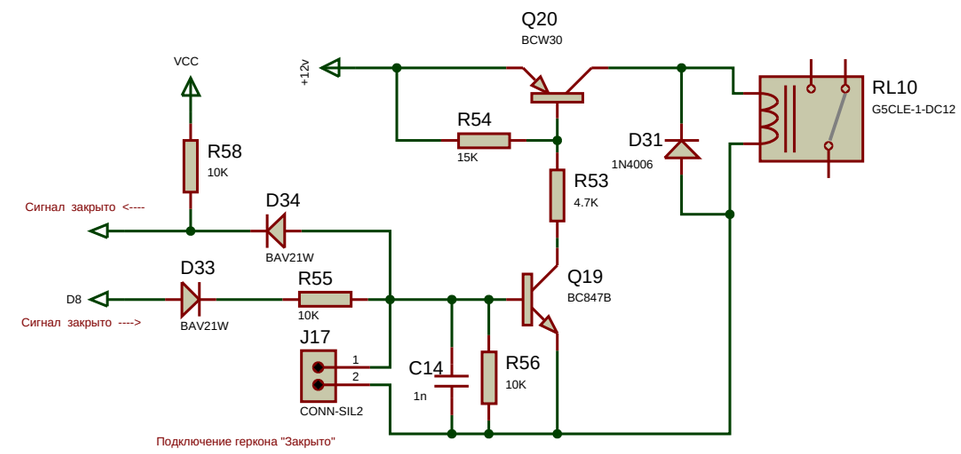

					Многофункциональный контроллер		
Изм.	Лист	№ докум.	Подп.	Дата	Блок реле 5-8	Лит.	Масса / Масштаб
Разраб.		Мосейчук А.В.		22.12.2017		Лист 3	Листов 3
Пров.				17:06:05			
Т.контр.							
Н.контр.					Файл проекта: Execution_moduleI2C_4_1.pdsprj		
Утв.			Ревиз.	1.0			

Перв. примен. | Справ. № | Подп. и дата | Инв. № дубл. | Взам. инв. № | Подп. и дата | Инв. № подл.

Копировал | Формат А3