Многофункциональный контроллер

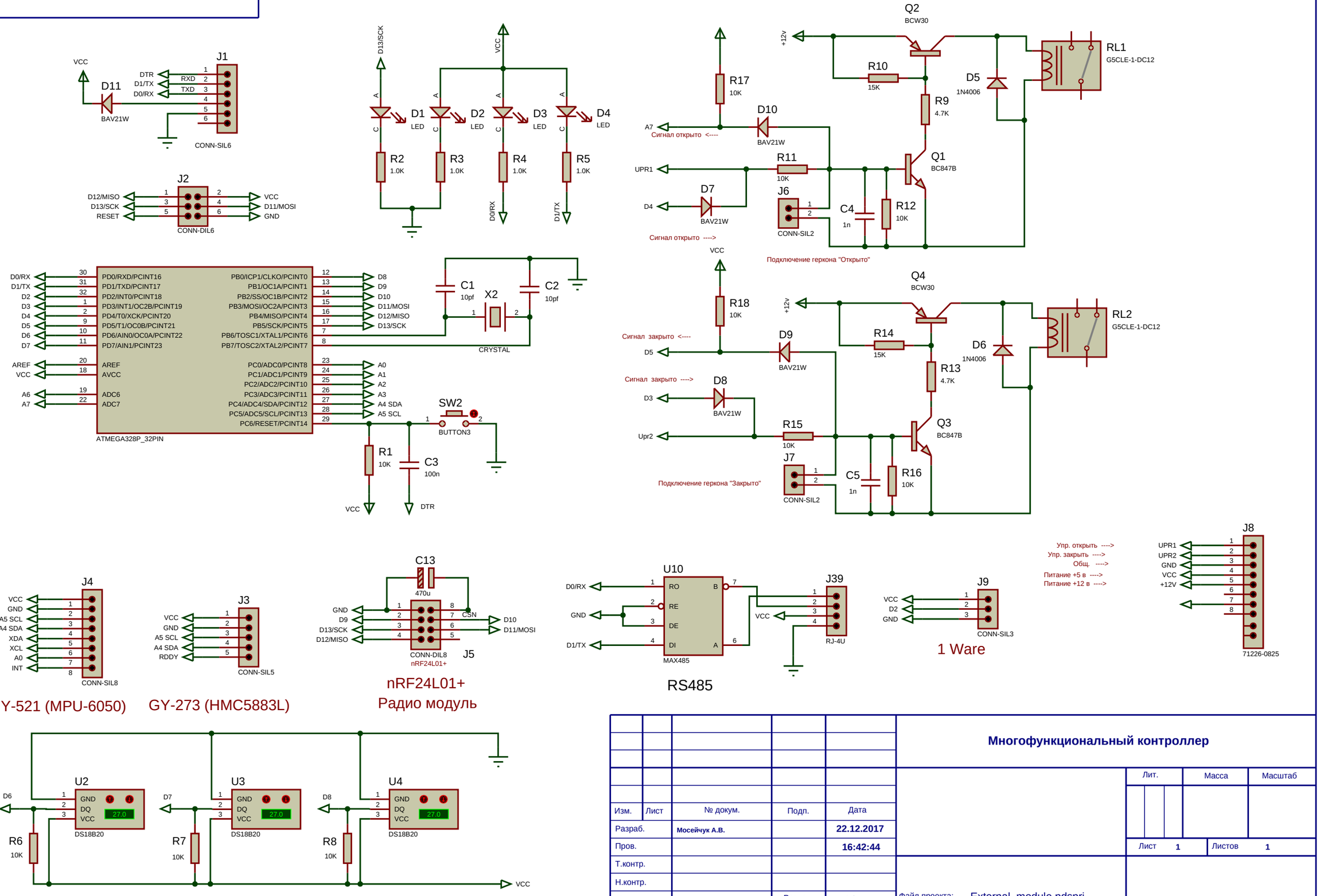

Изм.	Лист	№ докум.	Подп.	Дата
Разраб.		Мосейчук А.В.		22.12.2017
Пров.				16:42:44
Т.контр.				
Н.контр.				
Утв.			Ревиз.	1.0

Многофункциональный контроллер

Лит.	Масса	Масштаб

Лист 1 Листов 1

Файл проекта: External_module.pdsprj

Перв. примен. | Справ. № | Подп. и дата | Инв. № дубл. | Взам. инв. № | Подп. и дата | Инв. № подл.

Копировал

Формат А3