Сторожевой таймер

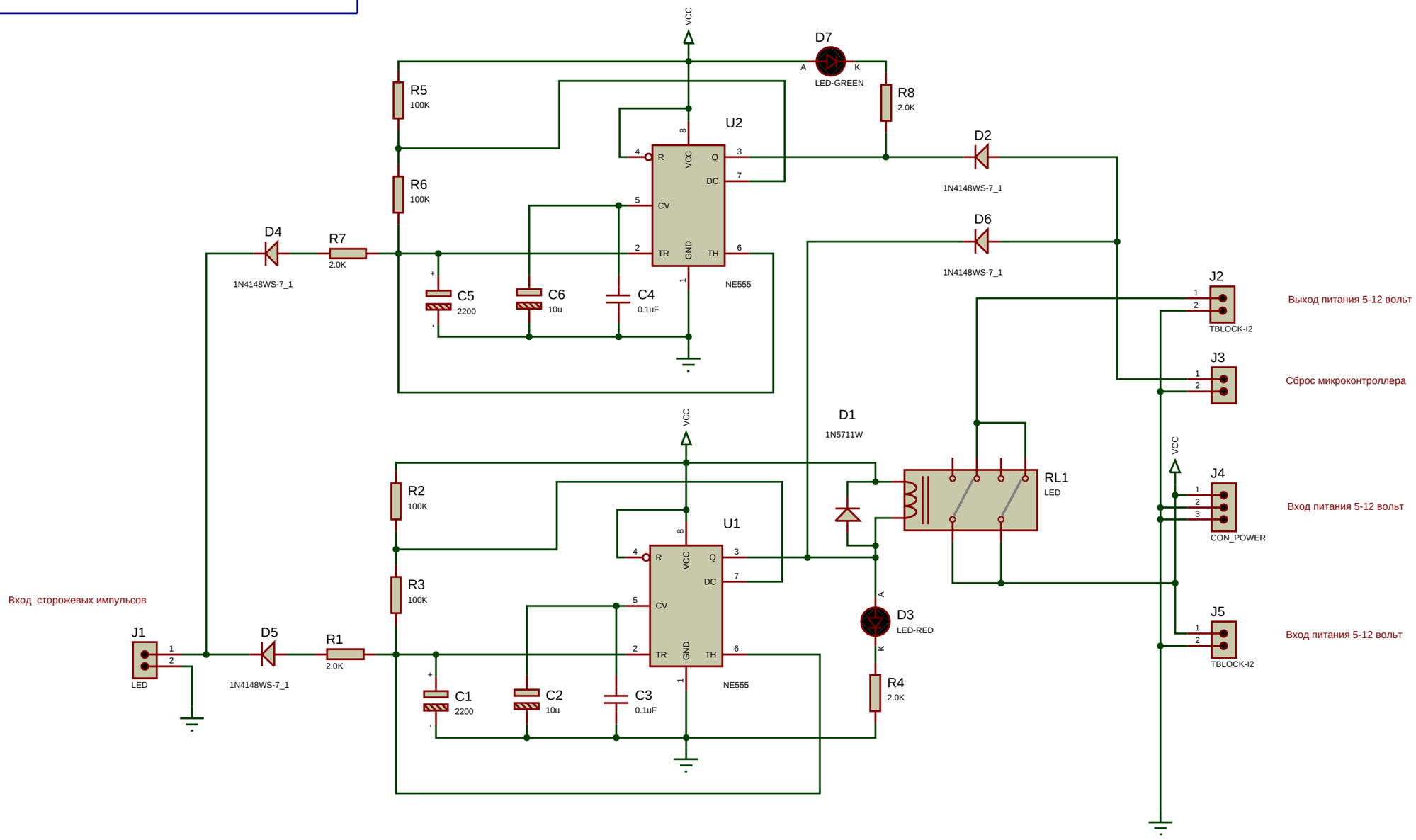

Изм.	Лист	№ докум.	Подп.	Дата	
Разраб.		Мосейчук А.В.		30.05.2018	Внешний двойной
Пров.				13:28:47	
Т.контр.					
Н.контр.					
Утв.			Ревиз.	@REV	

Сторожевой таймер

Лит.	Масса	Масштаб
Лист 1	Листов 1	

Файл проекта: NE555_Dog.pdsprj

Перв. примен. | Справ. № | Подп. и дата | Инв. № дубл. | Взам. инв. № | Подп. и дата | Инв. № подл.

Копировал | Формат А3