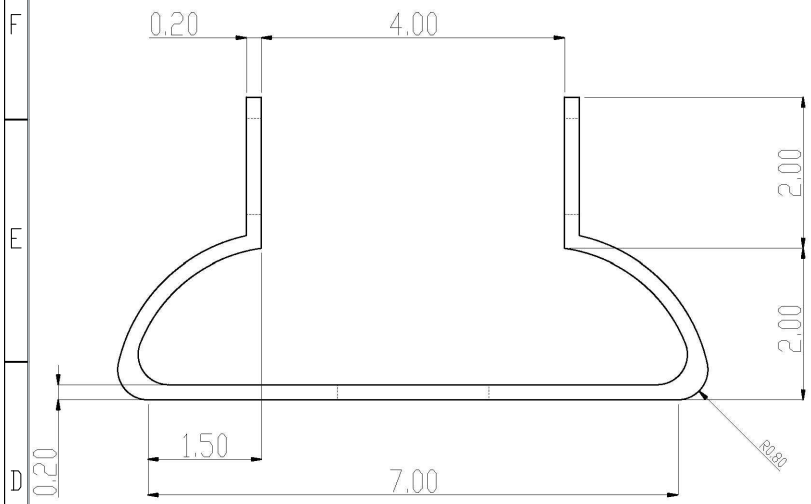

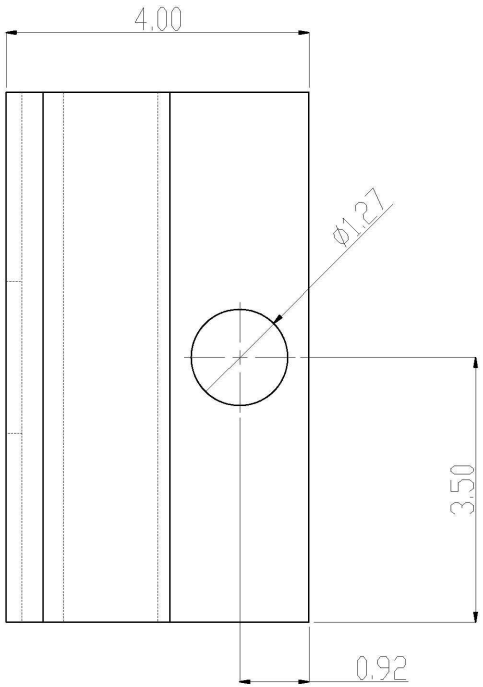

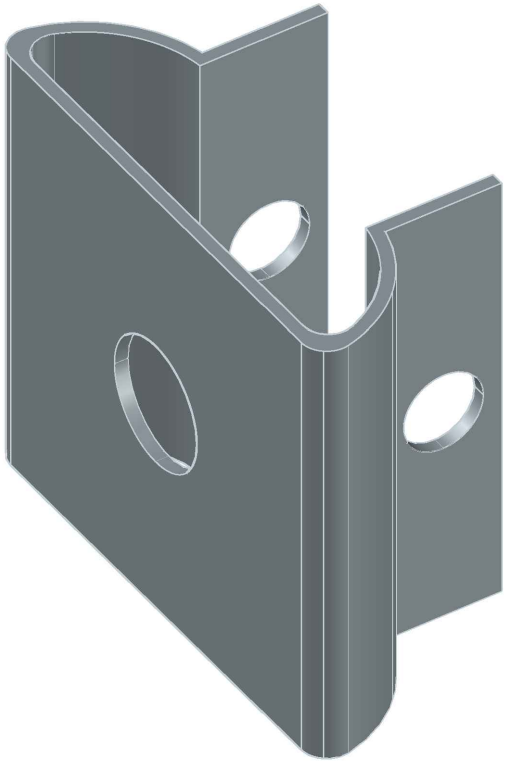

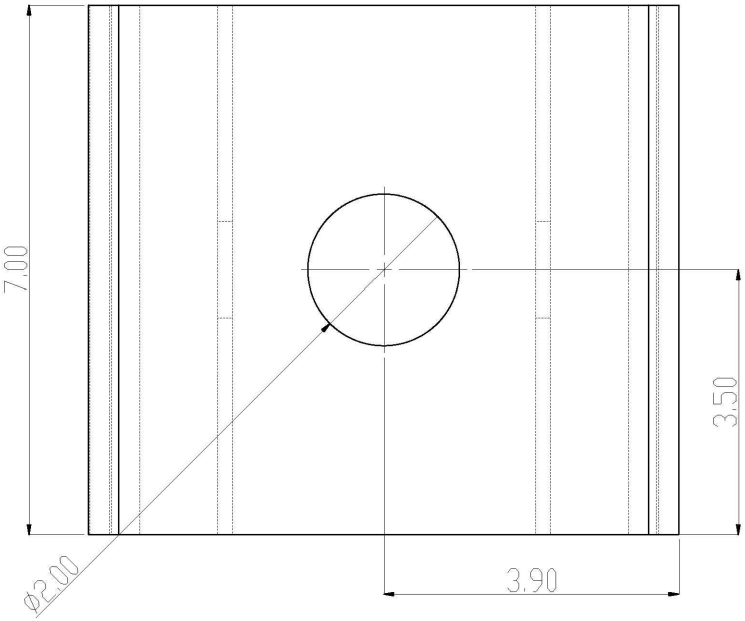

SI NO SE INDICA LO CONTRARIO: LAS COTAS SE EXPRESAN EN MM ACABADO SUPERFICIAL: TOLERANCIAS: LINEAL: ANGULAR:	ACABADO:				REBARBAR Y ROMPER ARISTAS VIVAS	NO CAMBIE LA ESCALA / REVISIÓN
	NOMBRE	FIRMA	FECHA			NOMBRE: Aldo Isaac Iñiguez Garcia
DIBUJ.						
VERIF.						
APROB.						
FABR.						
CALID.				MATERIAL:		N.º DE DIBUJO Muestra 1 / A3
				PESO:		ESCALA: - / HOJA 1 DE 1