INY5 M04J

600L1					0.2299
	208.1299	207.3000	207.9000	206.7000	0.8299
loc cara 600 en Z					

V1102BDSQ4				0.0117
	1.2117	0.0000	1.2000	1.2117
X	119.5262	119.5262		0.0001
Y	92.5452	91.9961		0.5492
Z	-199.9418	-200.1977		0.2559
forma perfil int C300 lado derecho abajo/ ZYX				

V1102BDSQ4

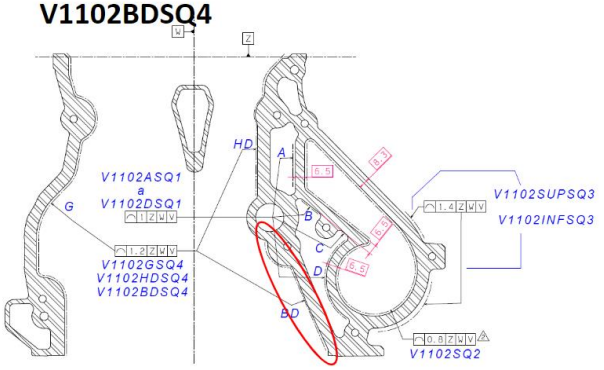

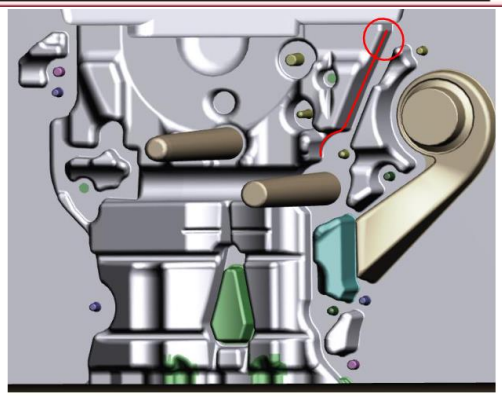
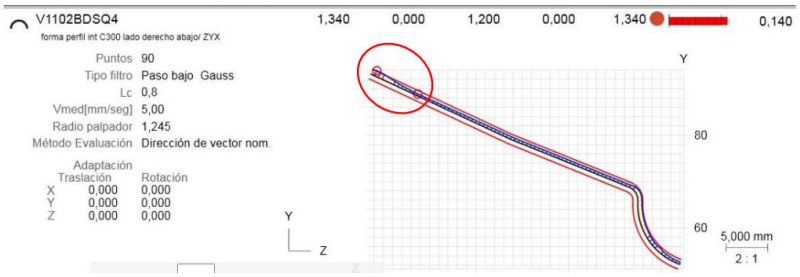
Faltas material pieza:
Quitar material con piedra fina