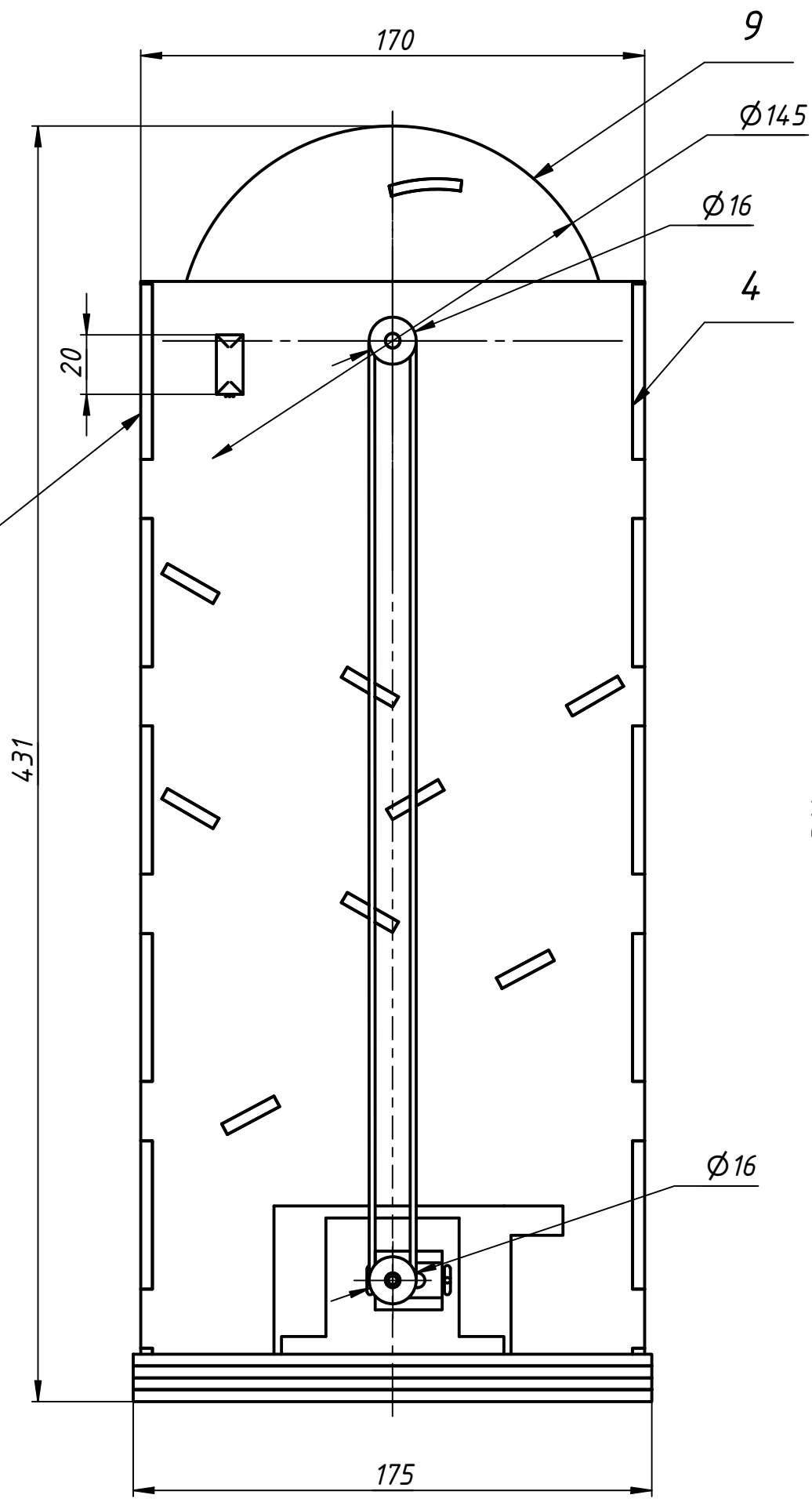

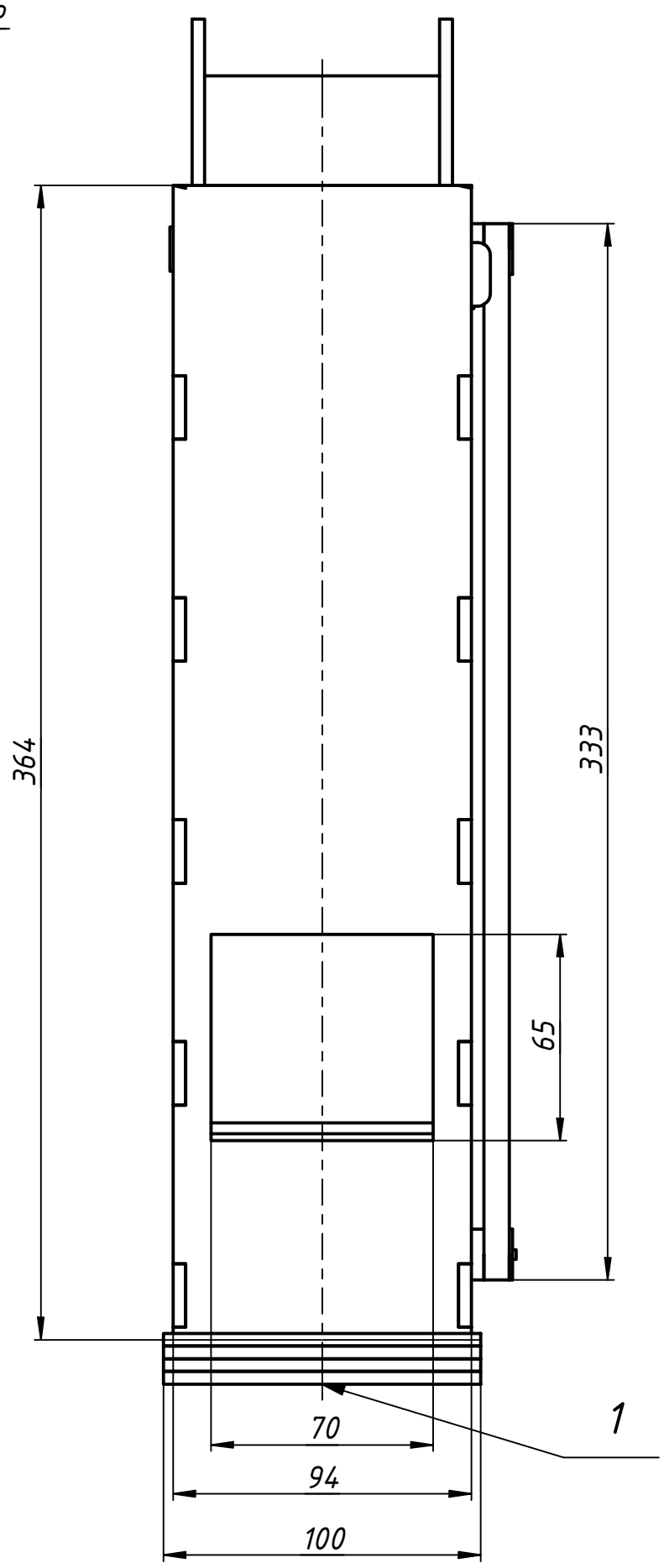

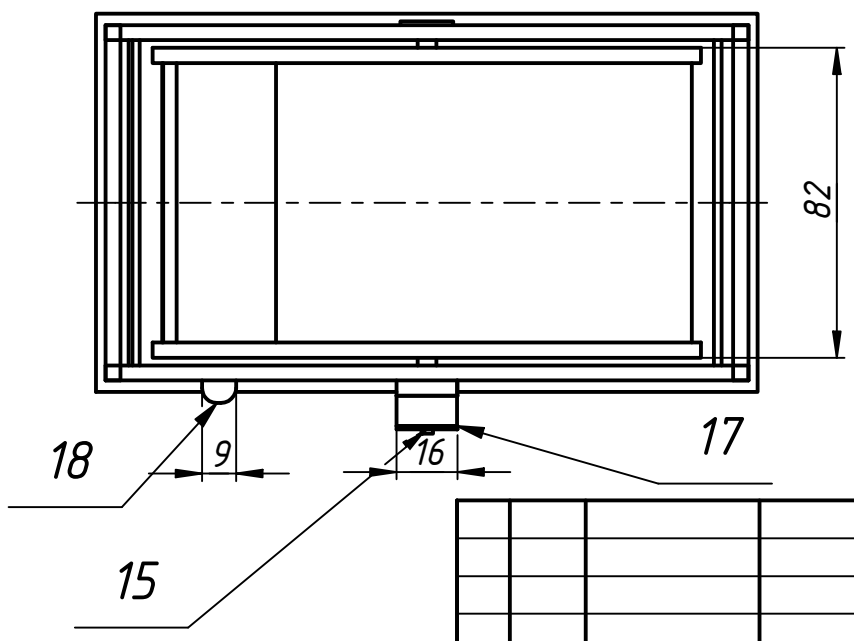

Изм.	Лист	№ докум.	Подп.	Дата	башня свободного падения
Разраб.		79651		18.02.2023	Лит. / Масса 1,4 / Масштаб 1:2
Пров.					
Т. контр.					Лист / Листов 1
Нач.отд.					
Н. контр.					
Утв.					

Перв. примен. | Справ. № | Подп. и дата | Инв. № дубл. | Взам. инв. № | Подп. и дата | Инв. № подл.