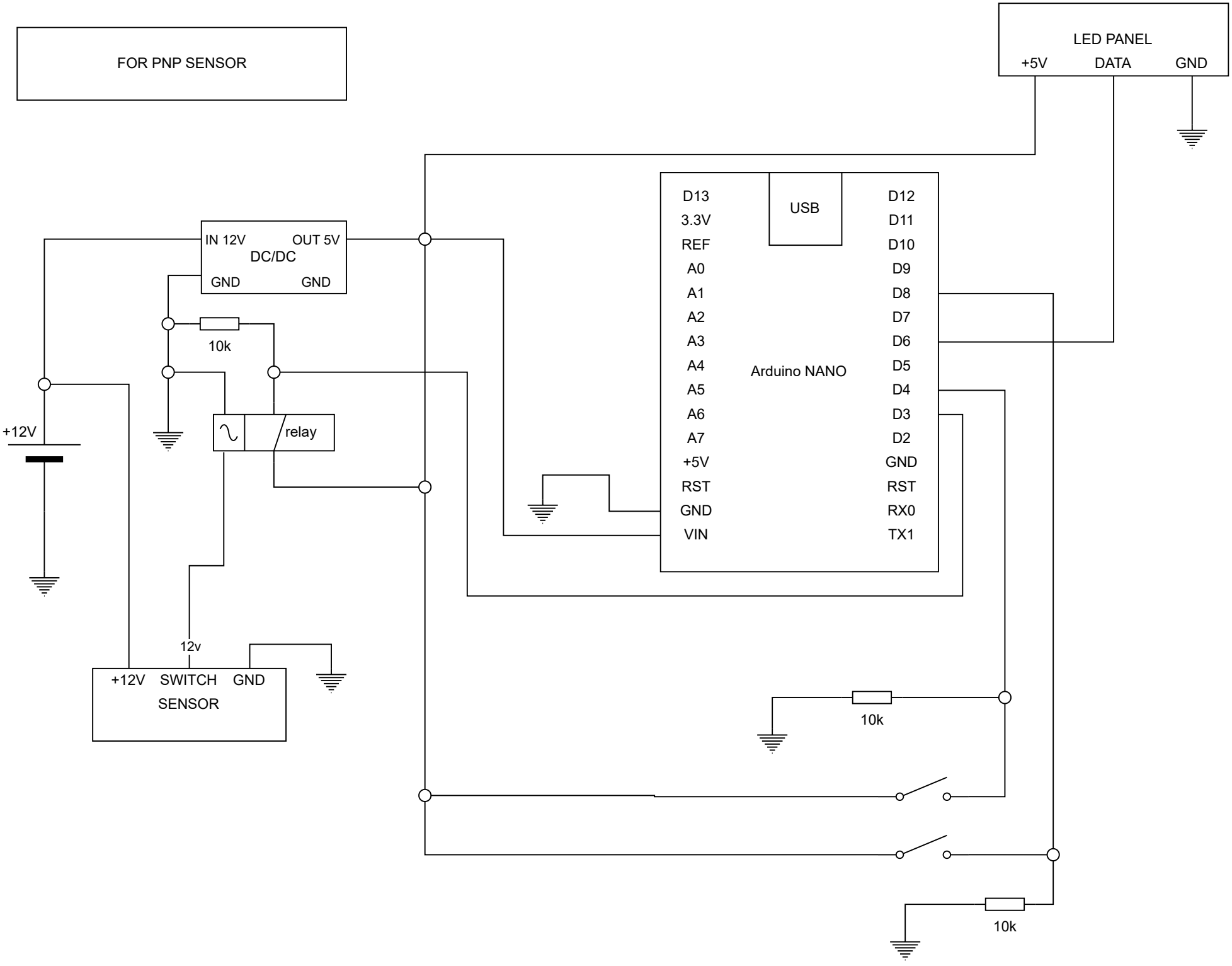
FOR PNP SENSOR
LED PANEL
+5V
DATA
GND
IN 12V
OUT 5V
DC/DC
GND
GND
10k
+12V
relay
12v
+12V
SWITCH
GND
SENSOR
D13
3.3V
REF
A0
A1
A2
A3
A4
A5
A6
A7
+5V
RST
GND
VIN
USB
Arduino NANO
D12
D11
D10
D9
D8
D7
D6
D5
D4
D3
D2
GND
RST
RX0
TX1
10k
10k

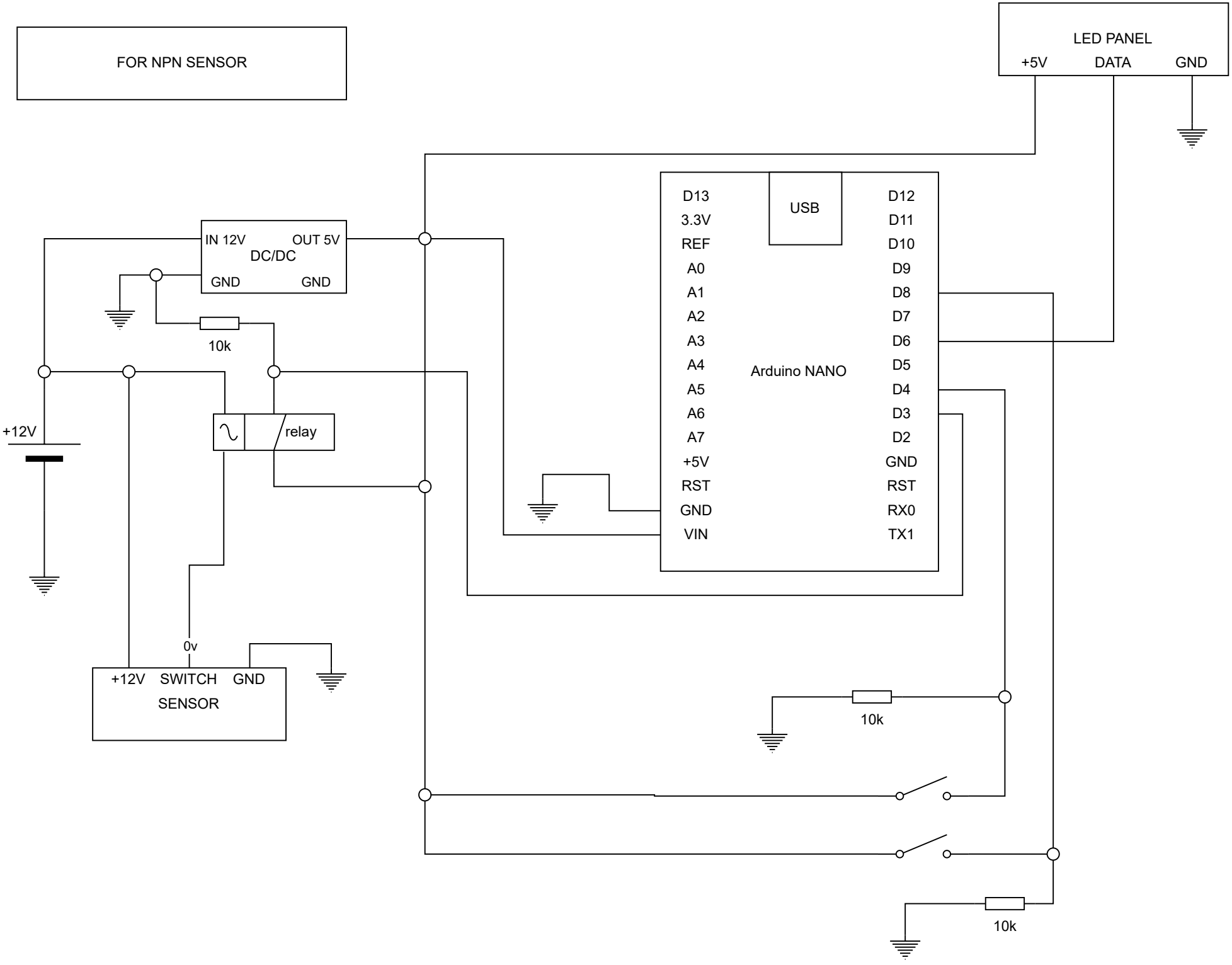
FOR NPN SENSOR
LED PANEL
+5V
DATA
GND
IN 12V
OUT 5V
DC/DC
GND
GND
10k
+12V
relay
0v
+12V
SWITCH
GND
SENSOR
D13
3.3V
REF
A0
A1
A2
A3
A4
A5
A6
A7
+5V
RST
GND
VIN
USB
Arduino NANO
D12
D11
D10
D9
D8
D7
D6
D5
D4
D3
D2
GND
RST
RX0
TX1
10k
10k