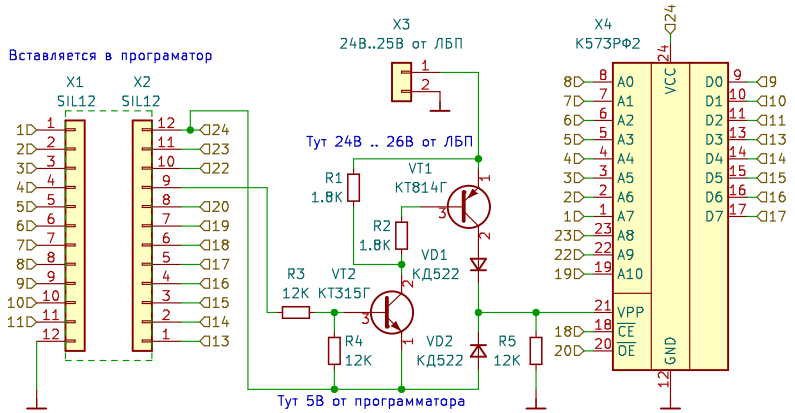

Переходник позволяющий программировать КР573РФ2 программатором TL866.
Переходник подает внешнее напряжение программирования 24В..26В с лабораторного регулируемого БП.
Возможно вам придется выбрать 2732 в настройках программатора и продублировать прошивку.
AS IS. Никаких без гарантий.

Разработано за 5 минут где то в 2020 году Алексей Морозов aleksey.f.moroozov@gmail.com
Перерисовано 20 окт 2025 Алексей Морозов aleksey.f.moroozov@gmail.com

Sheet: /
File: prog.kicad_sch

Title:

Size: A5	Date:	**Rev:**
KiCad E.D.A. kicad 6.0.2+dfsg-1		Id: 1/1