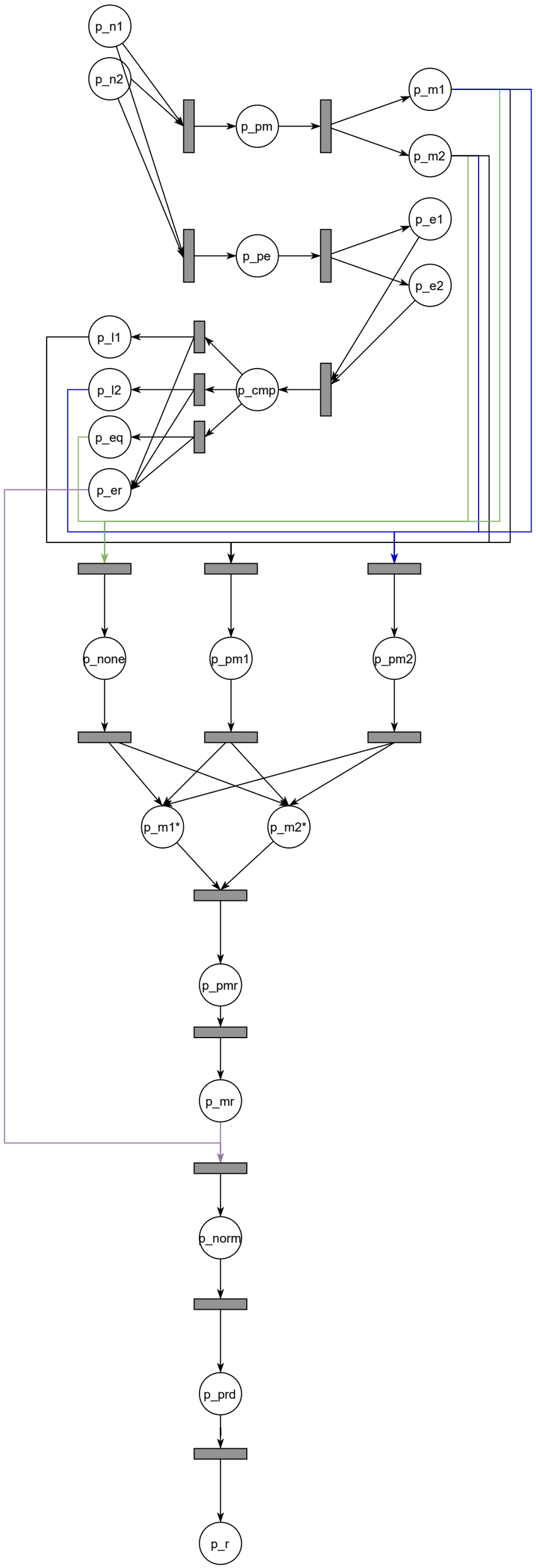




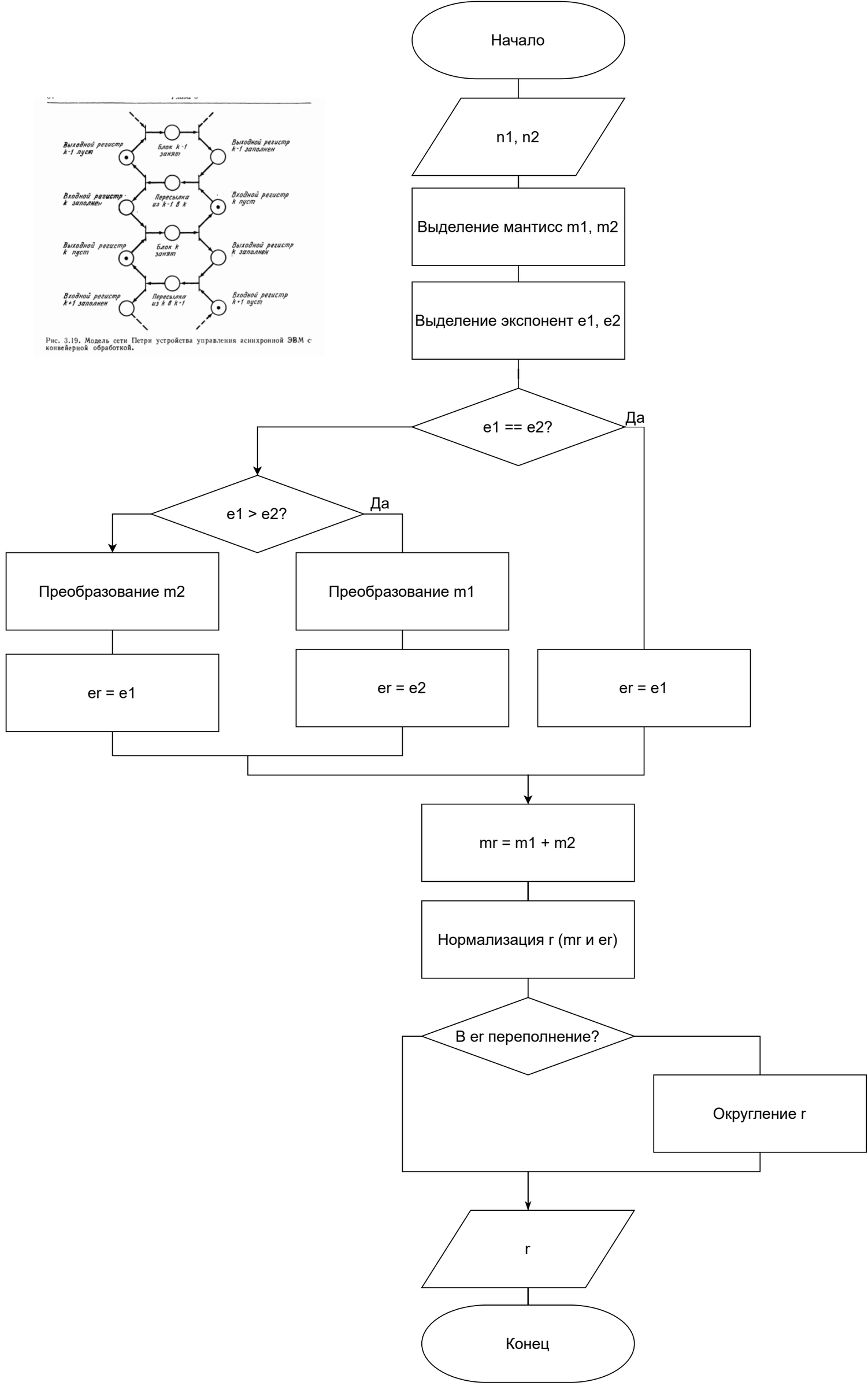
Рис. 3.19. Модель сети Петри устройства управления асинхронной ЭВМ с конвейерной обработкой.