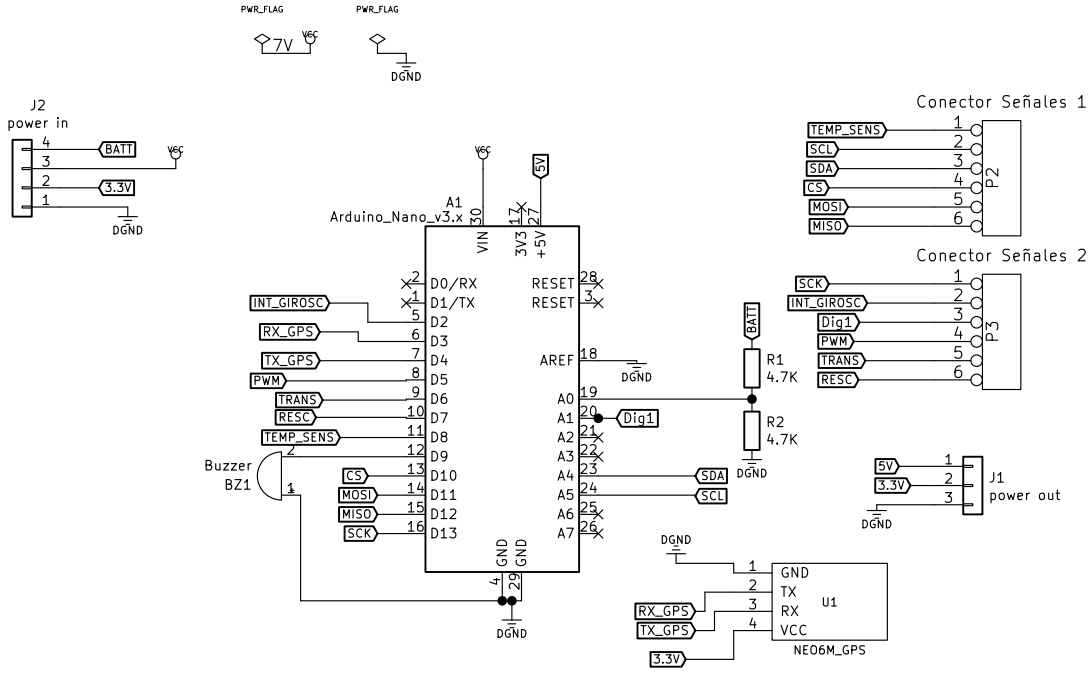

versión 1

Arapy Tech

Sheet: /

File: flight_computer.sch

Title: PCB del controlador de vuelo

Size: A4	Date: 2020-01-09	**Rev: Alejandro Espinoza**
KiCad E.D.A. kicad (5.1.2)-2		Id: 1/1