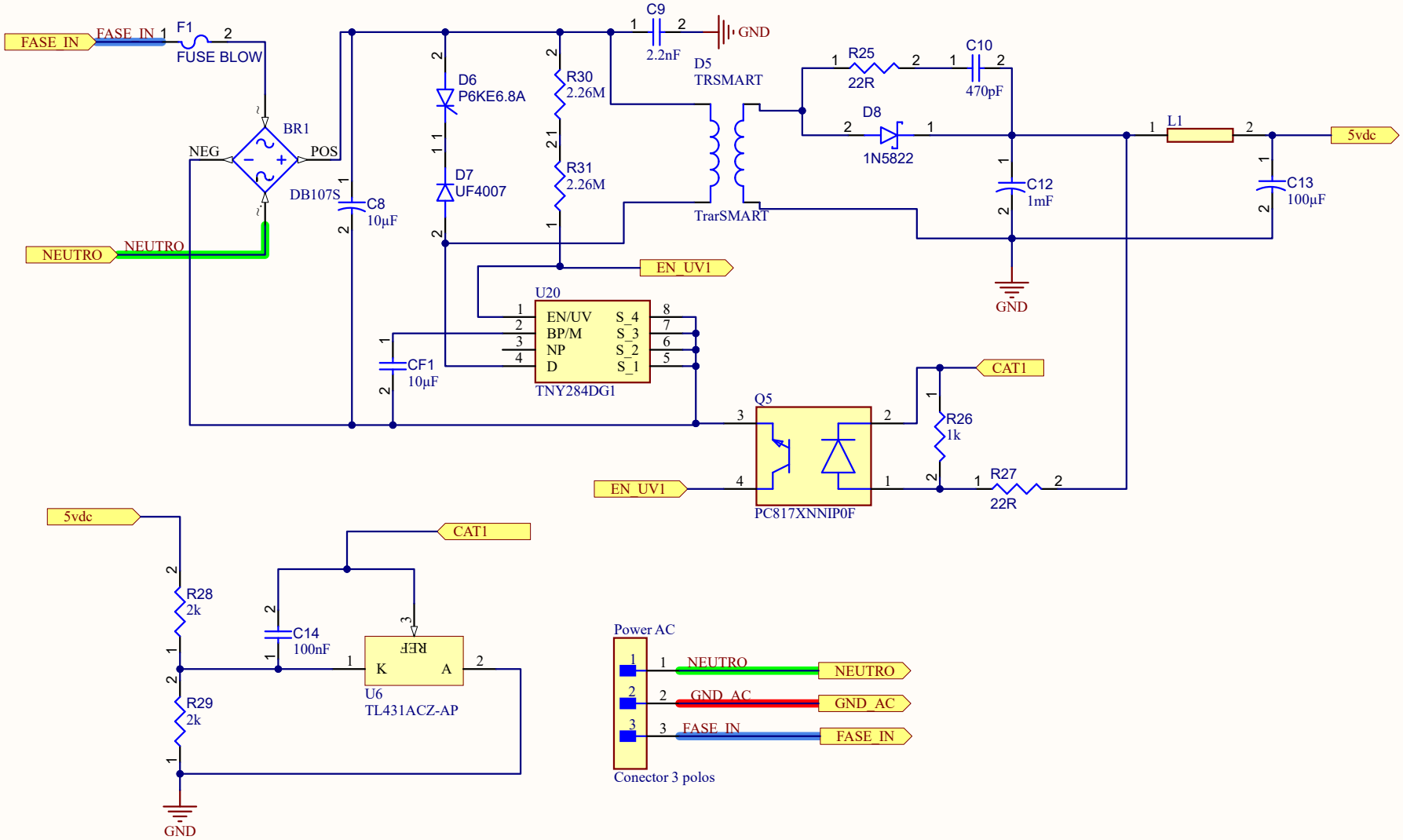

Engenharia Eletromidia	**Data:** 29/09/2024	**Folha:** 3 / 6
Documento: ACpower.SchDoc		eletromidia
Projeto: Smart_Ruler V6.3_Ethernet.PrjPcb		
Autor: Henrique		