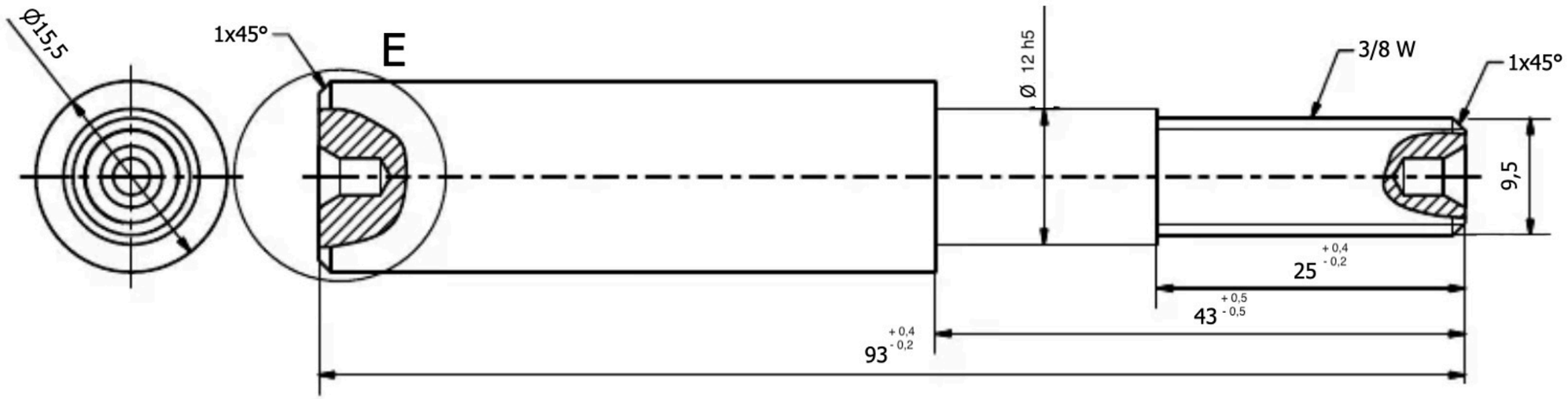

E (3 : 1)

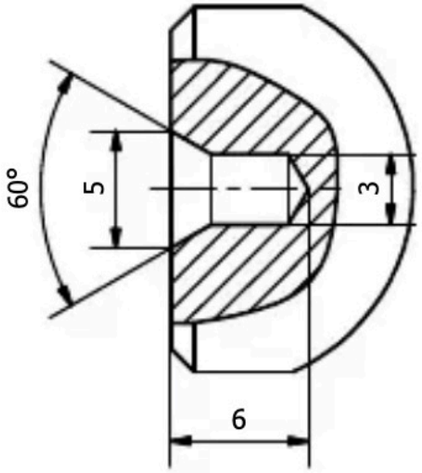

	Dibujado	Comprobado
NOMBRE	Alejandro Álvarez Trabanco	Carmen Vigil Antuña
FECHA	10 / 12 / 2025	10 / 12 / 2025

ESCALA 2:1	PLANO: DWG003 Rev00
1FME304	FABRICACIÓN DE EJE EN TORNO CONVENCIONAL

A4