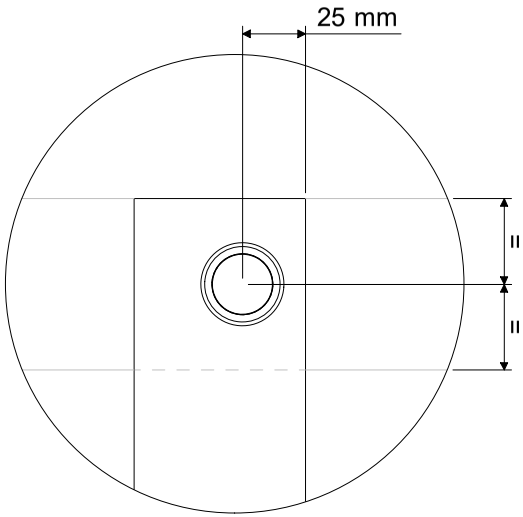
25 mm
II
II

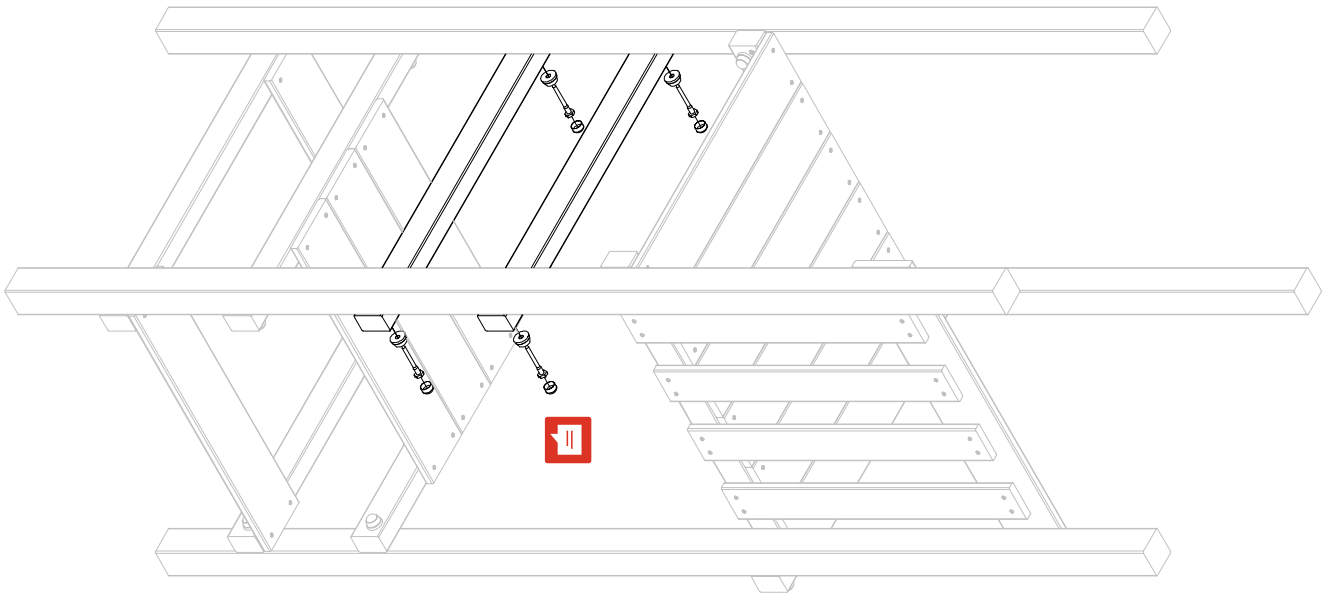
II

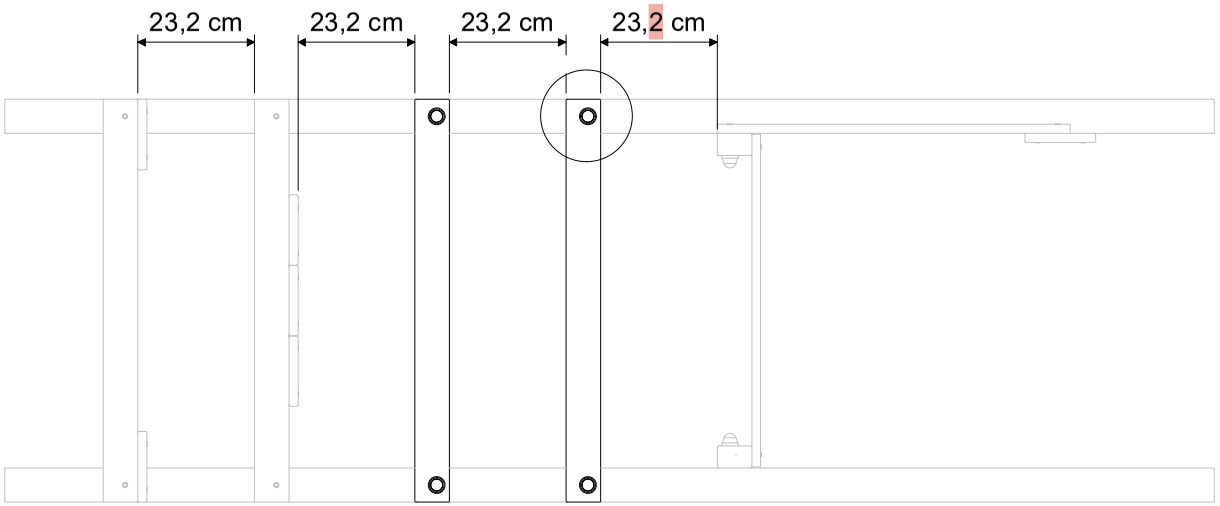
23,2 cm
23,2 cm
23,2 cm
23,2 cm