roadmaster

Di produksi oleh:

CV. SINAR BAJA ELECTRIC CO.,LTD.

Jl. Margomulyo No. 5, Balongsari, Tandes, Surabaya,
Jawa Timur, 60186

3INSRM0PA121G2 Rev. 0

roadmaster

SPEAKER AKTIF

MODEL

PA

Buku Petunjuk

121
GEN2

Pendahuluan

Perhatian: Harap baca petunjuk manual ini dengan seksama sebelum mengoperasikan, kerusakan yang disebabkan oleh penyalahgunaan tidak tercakup dalam garansi.

Terimakasih telah memilih **ROADMASTER PA-121 GEN2**, yang telah didesain untuk memberikan suara bebas kabel (nirkabel/wireless) yang lengkap solusi untuk berbagai pengeras suara.

Harap baca manual ini sepenuhnya untuk memahami berbagai fitur pada speaker portabel ini dan dapatkan hasil terbaik dari produk ini.

Aksesoris

Silahkan periksa isinya untuk memastikan speaker portabel telah diterima dalam kondisi baik dengan ketentuan sebagai berikut.

- Unit Utama speaker Portabel P A-121 GEN2
- 2 x VHF Mikrofon Nirkabel (baterai tidak disertakan dalam paket)
- 2 x Pegangan mikrofon (Mic holder)
- Remote kontrol
- AC Adaptor
- Kartu garansi

Jika ada aksesori yang hilang atau produk bermasalah, segera hubungi Toko/Dealer Anda.

Catatan penting

Produk ini tidak mengandung komponen yang dapat diservis pengguna, jadi jangan mencoba untuk memperbaiki atau memodifikasi item ini sendiri karena ini akan terjadi membatalkan garansi. Kami menyarankan Anda menyimpan paket asli dan bukti pembelian untuk kemungkinan penggantian atau permintaan kembali. Untuk mencegah sengatan listrik, jangan lepaskan penutup. Tidak ada suku cadang yang dapat diservis pengguna di dalam. Hubungi servis yang memenuhi syarat personil. (Lihat di kartu garansi)

Keamanan:

PERHATIAN! MENGHINDARI RESIKO KEJUTAN LISTRIK, JANGAN MEMBUKA TUTUP/COVER BELAKANG KABINET.

Tanda ini menunjukkan pada pengguna/pemakai adanya bahaya tegangan tinggi pada unit yang dapat mengakibatkan kejutan/sengatan listrik.

Tanda ini menunjukkan pengguna/pemakai adanya perhatian pada petunjuk penting mengenai pengoperasian, perawatan, dan perbaikan dalam literatur yang menyertai unit.

Perawatan dan pemeliharaan

1. Jauhkan unit dari sinar matahari langsung dan sumber panas.
2. Jauhkan unit dari lingkungan lembab atau berdebu.
3. Tempatkan unit pada permukaan yang stabil.

Bersihkan unit speaker secara berkala dengan kain lembut dan kain kering.

Peringatan:
- Jangan gunakan bahan kimia untuk membersihkan (bensin, thinner cat, dll.) ini dapat merusak kabinet.
- Jangan oleskan minyak apapun ke unit. Hal ini dapat menyebabkan kerusakan.

Pemecahan masalah

Jika ada yang salah dengan produk ini, periksa hal berikut ini sebelum menghubungi dealer resmi atau pusat layanan ROADMASTER terdekat.

Unit speaker tidak nyala :
- Periksa baterai internal sedang low batt., isi ulang baterai dengan hubungkan kabel Adaptor DC IN ke stop kontak dinding.
- Volume belum disesuaikan, putar knob Volume.
- Mode sumber audio di posisi yang salah. Gunakan tombol mode (di panel atas), pilih fungsi yang tepat sesuai kebutuhan.

Unit tidak merespons atau tidak bersuara :
- Unit speaker tidak terhubung dengan perangkat audio Bluetooth. lihat sistem koneksi Bluetooth.
- USB/Kartu SD/MMC tidak ada media audio Mp3, atau colokkan dengan baik USB/Kartu SD.
- AUX IN tidak berfungsi, pastikan koneksi kabel audio 3.5 Jack audio terpasang dengan baik ke perangkat Anda.

Keluaran suara lembut atau lemah :
- Perangkat Anda dan pengaturan volume speaker terlalu kecil. Aturlah tingkat volume perangkat Anda dan unit Speaker. Periksa volume media perangkat Anda diatur pada tingkat suara yang diinginkan.

Tidak ada output suara ketika terhubung ke perangkat Bluetooth Anda :
- Perangkat Bluetooth Anda tidak mendukung fitur A2DP. Pastikan perangkat Bluetooth Anda memiliki fitur dukungan A2DP.

Koneksi Bluetooth putus :
- Jarak jangkauan unit terlalu jauh dari perangkat Anda. Jarak harus berada dalam area 10 meter.
- Ada hambatan (mis. Dinding, dan lainnya) antara unit speaker dan perangkat Anda.
- Unit speaker terlalu dekat ke program yang menghasilkan radiasi elektromagnetik.

Koneksi mikrofon tidak memiliki suara :
- Mikrofon tidak dihidupkan. Nyalakan Mikrofon.
- Volume mikrofon dikecilkan sepenuhnya. Naikkan volume Mikrofon.
- Koneksi mikrofon longgar. Masukkan steker Mikrofon sepenuhnya ke jack MIC.
- Mikrofon tidak dimasukkan dengan benar ke terminal mic, volume kecil. Periksa juga kabel mikrofon yang bermasalah atau ganti mikrofon yang lain.

Spesifikasi

Sebagai bagian dari kebijakan peningkatan berkelanjutan kami, ROADMASTER berhak untuk membuat perubahan desain dan spesifikasi untuk peningkatan produk tanpa pemberitahuan sebelumnya. Angka spesifikasi kinerja yang ditunjukkan adalah nilai nominal unit produksi. Mungkin ada beberapa penyimpangan dari nilai-nilai ini dalam unit individu.

Keluaran daya	**70 W (RMS)**
Speaker penggerak	**Woofer: 30.5 cm (12"), 4 Ohm, 50 W Midrange: 7.5 cm (3"), 4 Ohm. 30 W**
Frekuensi respons	**40 Hz - 20 KHz**
Impedans masukan	**50K Ohms**
Sensitifitas masukan	**600 mV**
Konsumsi daya	**69.8 W**
AC power adaptor AC input: DC output:	 **100-240V ~ 50/60Hz DC 13.5V ⎓ 3.0A**
Built-in Li-ion Battery	**11.1V, 3600mAh**
Bluetooth	**V5.3 (2.4 GHz) didukung TWS**
Frekuensi FM Radio	**87.50 - 108.00 MHz**
Mikrofon nirkabel	**2 x VHF Mikrofon nirkabel**
Terminal mic	**2 x MIC input 6.35mm Phone TS jack**
Kontrol	**Mic Volume, Guitar Volume, Echo, Treble, Bass, Master Vol.**
Terminal masukan	**USB, Guitar in, INPUT RCA (R/L), Terminal DC IN**
Ukuran kabinet (PxLxT)	**380 x 298 x 611 mm**

FM RADIO

1 Tekan tombol MODE pada kontrol panel atau remote kontrol pilih fungsi mode FM Radio.

2 Tekan tombol PLAY ▶II pada kontrol panel atau remote kontrol, sistem melakukan pemindaian/ scanning siaran radio FM yang tersedia di kota Anda.

3 Tekan sekali tombol PREV ⏮ / NEXT ⏭ untuk berpindah stasiun siaran radio FM.

4 Pengaturan suara, putar knob VOLUME dari kontrol panel (atau tombol VOL- / VOL+ dari remote kontrol).

LINE (AUX IN)

Untuk mendengarkan musik dari perangkat portabel audio lain menggunakan kabel audio jenis RCA L/R (kabel tidak termasuk dalam paket).

1 Masukkan satu ujung jack audio ke perangkat audio Anda (TV, DVD player, dan lain sebagainya), dan ujung lainnya jenis RCA L/R masukkan ke terminal AUX INPUT pada terminal belakang unit speaker.

2 Pengaturan suara, putar knob VOLUME dari kontrol panel (atau tombol VOL- / VOL+ dari remote kontrol).

OUTPUT 5V 2A

Speaker ini memiliki terminal USB-C **5V 2A** internal, USB untuk mengisi daya perangkat USB eksternal.

Mengisi daya perangkat lain

1 Hubungkan colokan kabel USB-C dari perangkat USB eksternal ke port 5V 2A di bagian atas unit.

2 Nyalakan unit utama, maka pengisian daya akan dimulai secara otomatis.

PERHATIAN

Untuk menghindari dari resiko kerusakan atau kegagalan dalam pengisian daya pada perangkat Anda, pantau pengisian daya pada perangkat Anda, jika perangkat Anda tidak dapat mengisi daya, maka Anda harus periksa spesifikasi mengisi daya HP/Ponsel sesuai alat pengisi daya yang menyertainya.

Sumber daya baterai

■ Mengisi daya baterai dan menyala-kannya

Sebelum menggunakan unit speaker ini, hidupkan unit dan selalu periksa status led indikator daya baterai. Jika led indikator pengisian daya baterai menunjukkan (baterai rendah/berkedip), Anda harus mengisi daya baterai hingga penuh (Full Charge), sebelum Anda menggunakan unit ini jauh dari catu/sumber daya listrik.

Baterai penuh
Baterai lemah

- Saat baterai lebih tinggi dari 20%, indikator baterai penuh menyala.
- Saat baterai lebih rendah dari 20%, indikator baterai lemah menyala.
- Saat baterai lebih rendah dari 10%, indikator baterai lemah berkedip.

Lakukan pengisian daya baterai dengan adaptor yang ditentukan adalah **DC 13.5V 3.0A**, jika tidak sesuai maka speaker kemungkinan dapat mengalami kerusakan.

Tentang Baterai LITHIUM-ION

- Sebelum menggunakan unit untuk pertama kali, HARAP ISI BATERAI SEPENUHNYA.
- Isi baterai secara teratur setelah penggunaan. JANGAN TUNGGU SAMPAI HABIS.
- JANGAN biarkan baterai habis sepenuhnya, jika tidak maka kapasitasnya akan hilang 20% atau bahkan rusak total! Jika tidak maka sirkuit internal tidak lagi diberi daya dan menjadi mustahil untuk mengisi ulang baterai!
- Jangan biarkan baterai terisi penuh dan terhubung ke pengisi daya, pengisian daya yang berlebihan dapat memperpendek masa pakainya.
- Jika Anda tidak menggunakan unit dalam jangka waktu lama, disarankan untuk mengisi daya hingga 50% dari kapasitasnya dan periksa dan ulangi pengisian daya baterai sebulan sekali.

****BATERAI TIDAK TERCAKUP OLEH GARANSI****
ROADMASTER tidak bertanggung jawab atas kerusakan baterai lebih lanjut, karena tidak mematuhi aturan dasar ini.

Kontrol dan indikator

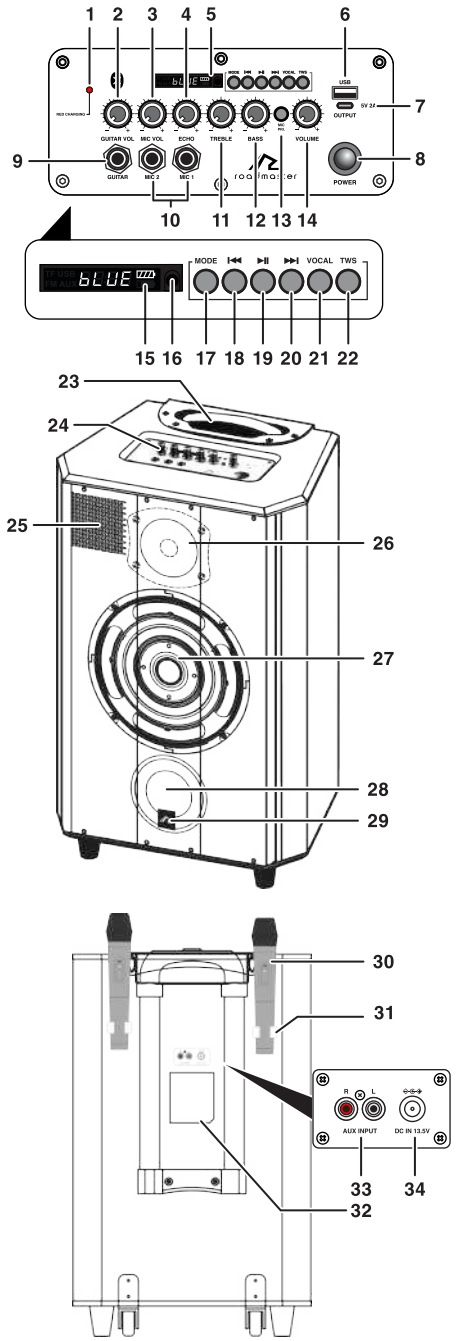

■ Tampak atas (kontrol panel)

1. Led indikator RED CHARGING
2. Knob GUITAR VOL
3. Knob MIC VOL
4. Knob ECHO
5. Layar Display
6. Terminal USB
7. Terminal OUTPUT 5V 2A
8. Tombol POWER (On/Off)
9. Terminal GUITAR
10. Terminal MIC 1 dan MIC 2
11. Knob TREBLE
12. Knob BASS
13. Tombol MIC PRI.
14. Knob VOLUME
15. Indikator baterai
16. Sensor remote
17. Tombol MODE dan BT Unpair
18. Tombol PREV/CH-
19. Tombol PLAY/PAUSE/SCAN
20. Tombol NEXT/CH+
21. Tombol VOCAL (AC ON/AC OFF)
22. Tombol TWS (T-ON/T-OFF)

■ Tampak depan

23. Pegangan atas
24. Kontrol panel atas
25. Penutup metal-mesh
26. 3" Midrange
27. 12" Woofer
28. Port lubang bass reflex
29. Nameplate Roadmaster

■ Tampak belakang

30. Mikrofon nirkabel VHF
31. Pemegang mic
32. Label unit
33. Terminal AUX INPUT (RCA R/L)
34. Terminal DC IN 13.5V

■ Remote kontrol

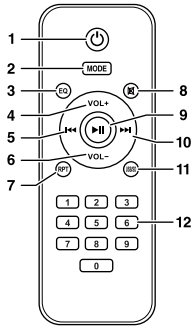

1. ON / STANDBY
2. MODE
3. EQ
4. VOL+
5. PREV
6. VOL-
7. REPEAT
8. MUTE
9. PLAY / PAUSE
10. NEXT
11. USB/SD
12. 0 - 9

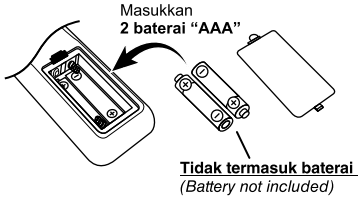

PERHATIAN :
Isikan remote kontrol ini dengan baterai 2 buah tipe "AAA" (baterai tidak termasuk dalam paket), dan pastikan sesuaikan arah masing-masing kutubnya (+ / -).

CATATAN!
Gunakan baterai remote sesuai kebutuhan, lepas baterai bila tidak digunakan dalam jangka waktu lama. Jika baterai respon/daya berkurang, maka lakukan penggantian dengan baterai baru.

Kontrol umum

■ Menyalakan power on atau off

Tekan tombol POWER (⏻) untuk menyalakan atau mematikan (ON/OFF) speaker aktif.

■ Volume

Putar knob VOLUME pada panel kontrol untuk mengatur level suara speaker.

■ Bass, Treble

Putar knob BASS / TREBLE pada panel kontrol untuk mengatur level suara nada bass / treble musik.

■ ECHO, Mic Volume

Putar knob ECHO / MIC VOL pada panel kontrol untuk mengatur level gema dan suara dari mikrofon.

■ GUITAR VOL

Putar knob GUITAR VOL pada panel kontrol untuk mengatur level suara dari masukan perangkat Gitar.

■ VOCAL

Tombol VOCAL ini berfungsi untuk mematikan fungsi vokal penyanyi aslinya, dan membiarkan musik diputar tanpa vokal (AC ON), dan untuk kembali normal tekan tombol VOCAL (AC OFF).

■ MODE dan BT Unpair

- Tekan tombol MODE berulang untuk mengatur fungsi masukan audio yang ingin dimainkan, yaitu :

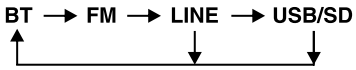

- Tekan tahan tombol MODE ini berfungsi untuk memutus koneksi perangkat Bluetooth (BT unpair) dari unit speaker.

■ MIC PRI. (Priority)

Tombol MIC PRI. berfungsi untuk mengurangi atau mengecilkan suara musik yang sedang diputar otomatis, dan mengutamakan suara dari mikrofon yang akan terdengar lebih jelas dan kencang.

Mikrofon nirkabel VHF

Speaker ini memiliki penerima built-in dan dilengkapi dengan 2 mikrofon nirkabel VHF genggam. Setiap mikrofon genggam harus diisi dengan 2 baterai AA (baterai tidak termasuk dalam paket), sebelum digunakan pastikan membuka tutup masing-masing dan memastikan posisi terminal "+" dan "-" baterai yang sesuai kutub polaritasnya benar pada badan mikrofon genggam.

Lakukan pengaturan suara pada knob MIC VOL dan knob ECHO sesuai kebutuhan. Aktifkan setiap mikrofon dengan menggerakkan sakelar geser ke atas. Jika led pada pemancar genggam menyala redup, disarankan untuk mengganti baterai baru.

Tingkatkan pengaturan suara MIC VOL secara bertahap, uji setiap mikrofon nirkabel ini secara bergantian untuk memeriksa suara melalui speaker. Berhati-hatilah agar tidak menimbulkan "umpan balik" (suara bising atau decitan melalui speaker) dengan menjaga jarak mikrofon dari masing-masing speaker dan menjauh dari speaker sehingga tidak mendengar suara bising lagi.

BLUETOOTH

■ Koneksi perangkat sumber Bluetooth lainnya

1 Tekan tombol POWER untuk menyalakan daya.
2 **"bLUE" berkedip** ditampilkan pada layar (bila mode posisi lain, tekan-tekan tombol MODE dan pilih fungsi Bluetooth).
3 Lakukan prosedur pencarian Bluetooth pada perangkat Anda untuk mendeteksi unit speaker ini.
4 Pilih "**RDM**" dari daftar, saat tersambung Anda akan mendengar suara pada unit. Jika kode sandi diperlukan; masukkan "**0000**".
*Kode Pass dapat disebut kode PIN, Passkey, nomor PIN atau password.
5 Tekan PLAY ▶ pada perangkat Anda untuk memulai pemutaran streaming musik.
6 Untuk memutus koneksi Bluetooth (BT unpair) dari unit speaker, tekan tahan tombol MODE.

Catatan:
- Fungsi Bluetooth hanya untuk streaming musik saja.

TWS (True Wireless Stereo)

■ Memasangkan dua unit

True Wireless Stereo (TWS) merupakan inovasi terbaru dalam teknologi speaker Bluetooth, koneksi Bluetooth speaker stereo nirkabel.

Fungsi TWS ini membutuhkan dua unit speaker Bluetooth TWS.

Cara mengoperasikan fiturTWS
1 Tekan tombol POWER (ON) untuk kedua unit speaker (Mode "bLUE" berkedip).
2 Tekan tahan tombol TWS pada kedua unit speaker sampai keduanya pada display indikator menyala "T-ON" (berkedip). Kemudian setelah terkoneksi TWS, 1 unit display indikator menjadi "bLUE" (tidak berkedip) sebagai speaker slave dan 1 unit display indikator menjadi "bLUE" (berkedip) sebagai speaker utama.
3 Koneksikan perangkat Bluetooth Anda (seperti: ponsel/komputer/laptop dan lain sebagainya) ke unit speaker utama kemudian pilih "RDM".

Catatan:
- Apabila terjadi kegagalan koneksiTWS, matikan POWER (OFF) kedua unit speaker dan perangkat Bluetooth Anda kemudian ulangi **Cara mengoperasikan fitur TWS** sesuai panduan tersebut di atas.
- Jarak maksimal TWS (antar 2 unit speaker) untuk menghasilkan kualitas koneksi yang baik 2.5 meter dan tanpa ada penghalang di antara kedua unit speaker tersebut.

Speaker Slave (L) — Speaker Utama (R)

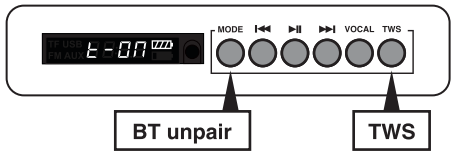

Speaker Utama dan Speaker Slave
Tekan tombol TWS, hingga kedua display ditampilkan "t-on" berkedip hingga terkoneksi.

PERHATIAN: TWS hanya khusus digunakan untuk seri ROADMASTER PA

USB

Sistem speaker ini secara otomatis merespons flashdisk USB Anda. Bila dalam mode lain, pastikan mengatur ke mode USB dengan tekan tombol MODE berulang kali hingga "memutar track MP3" muncul pada layar display.

1 Masukkan flashdisk USB ke terminal USB pada unit speaker, sistem speaker otomatis membaca file trek MP3 dan memutar trek MP3 paling awal atau trek terbaru, atau trek MP3 yang sudah pernah diputar sebelumnya.
2 Pengaturan pindah trek MP3 sebelumnya atau selanjutnya, tekan sekali tombol PREV ⏮ atau tekan tombol NEXT ⏭ .
3 Pengaturan suara, putar knob VOLUME dari kontrol panel (atau tombol VOL- / VOL+ dari remote kontrol).
4 Untuk berhenti memutar sementara, tekan tombol PAUSE ⏯ , tekan kembali untuk memutar lagi.
5 Untuk memutar ulang REPEAT, tekan tombol RPT pada remote kontrol. (opsi pilihan: ONE atau ALL).
6 Untuk Equalizer standar (built-in), tekan tombol EQ berulang pada remote (opsi pilihan: NORMAL, POP, ROCK, JAZZ, CLASSIC, CUT/COUNTRY).