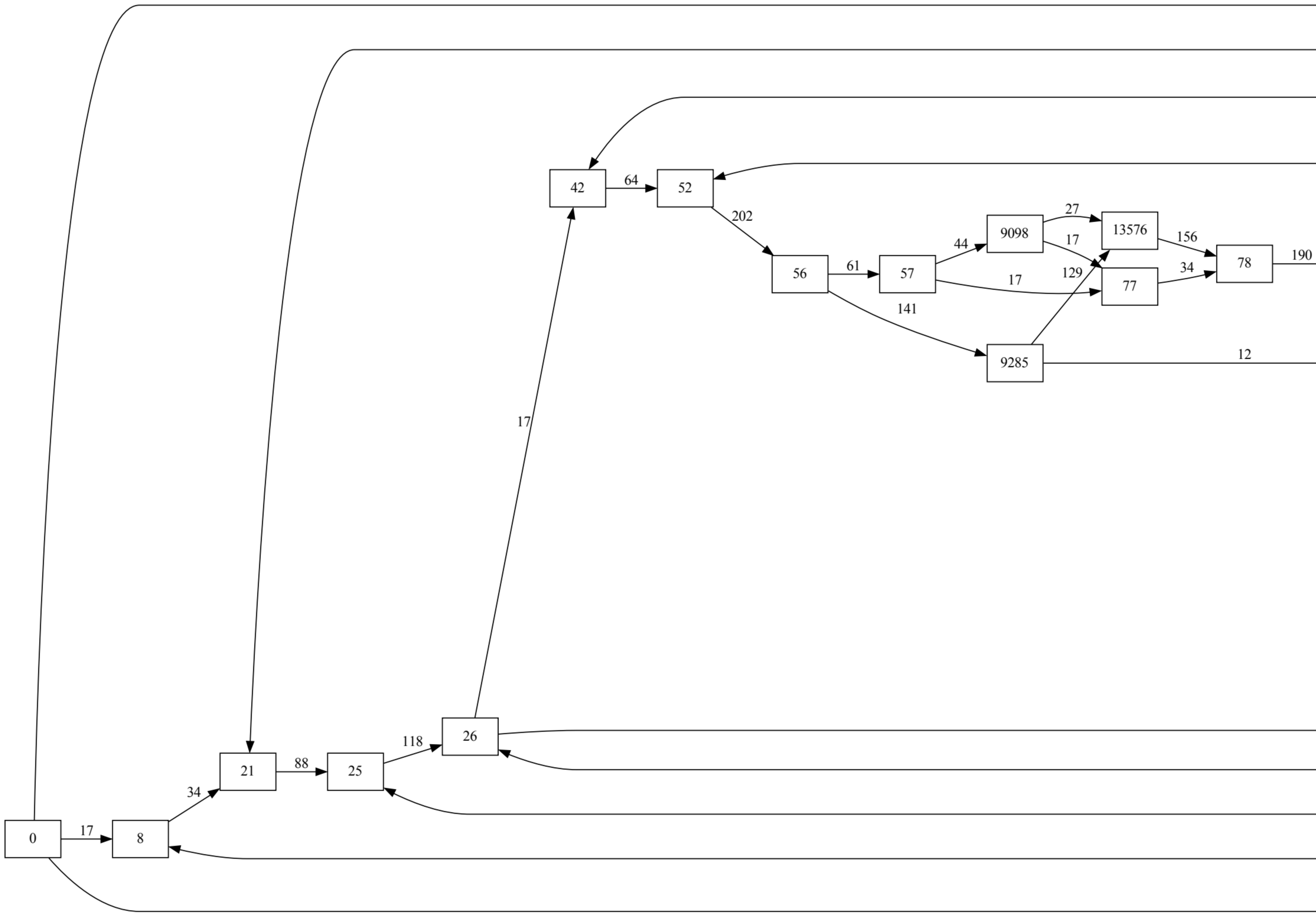
13576

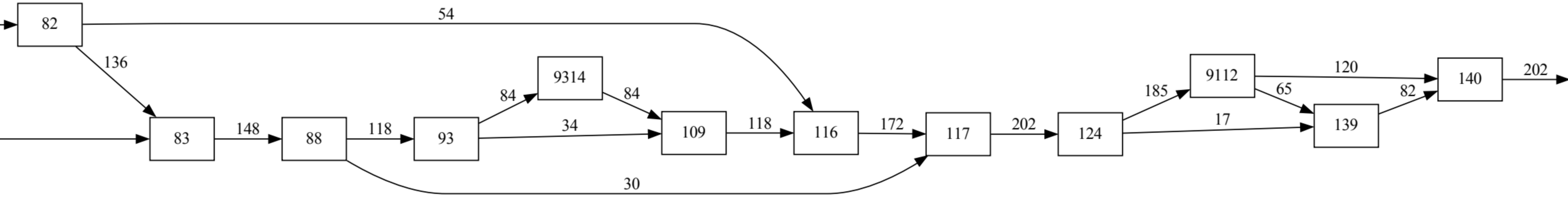

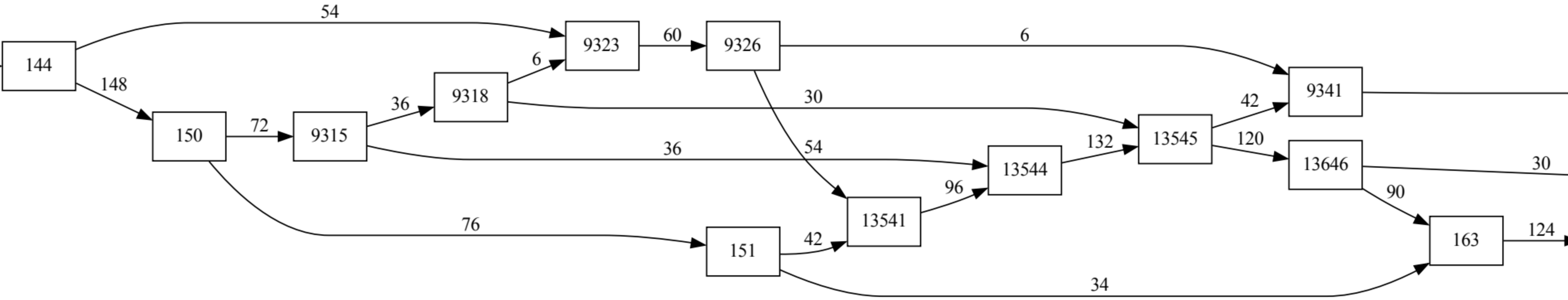
13545
13646
13544
13541

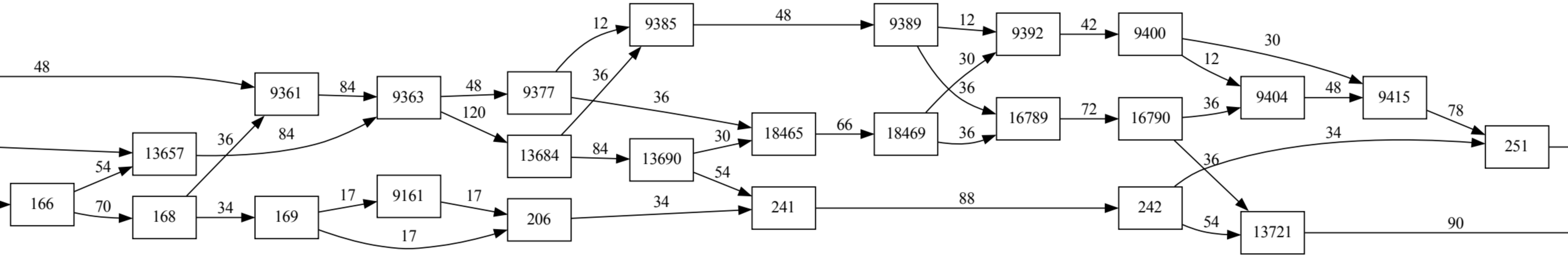
13657
13684
13690
18465
18469
16789
16790
13721

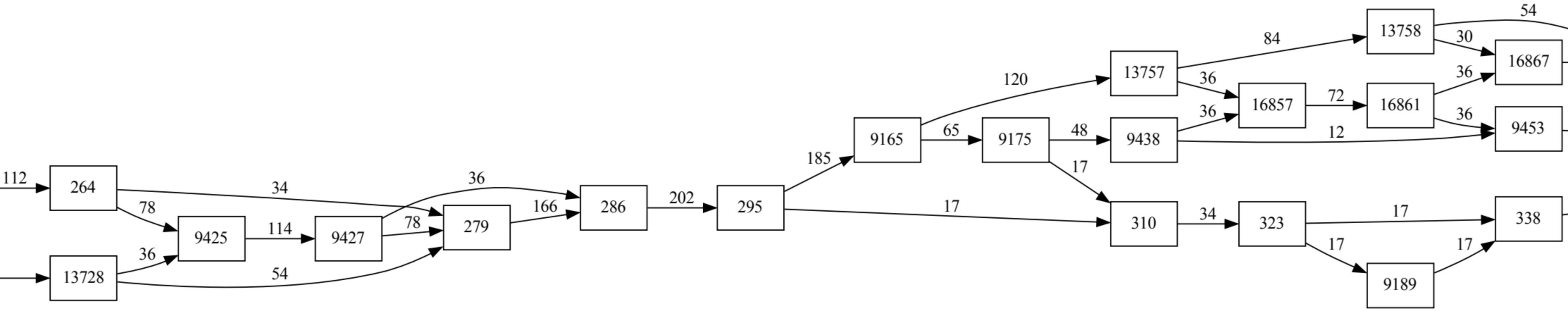
13758
16867
13757
16857
16861
13728

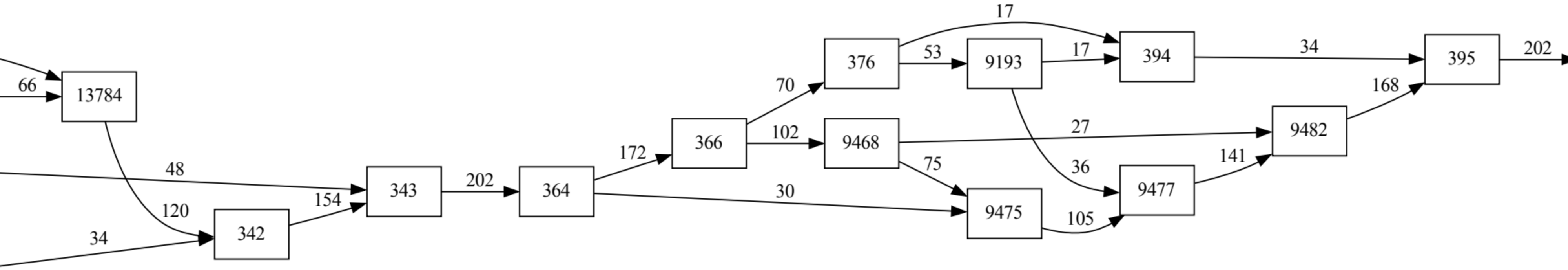
13784

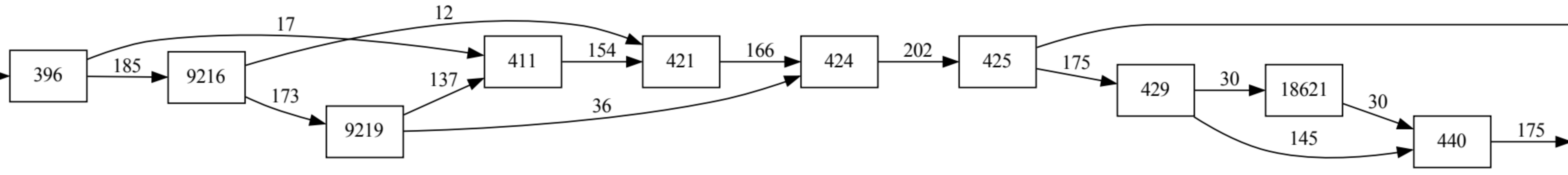
18621

27

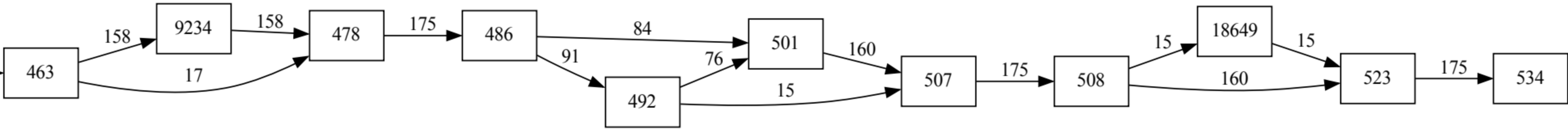
18649

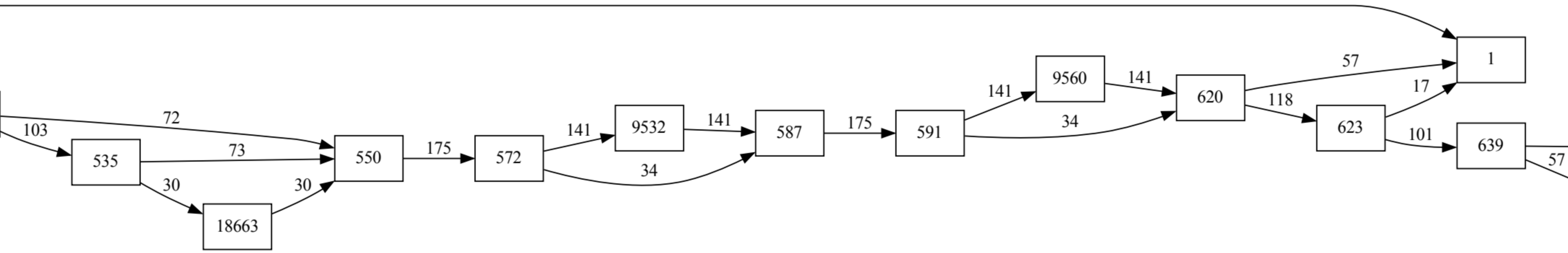
18663

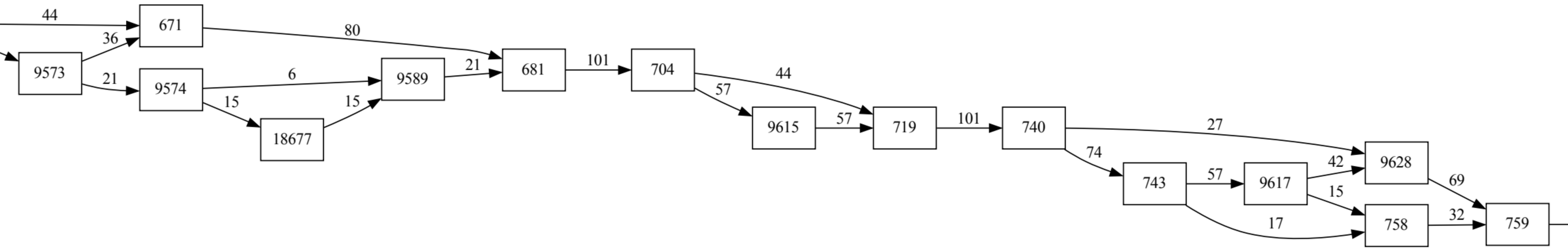
18677

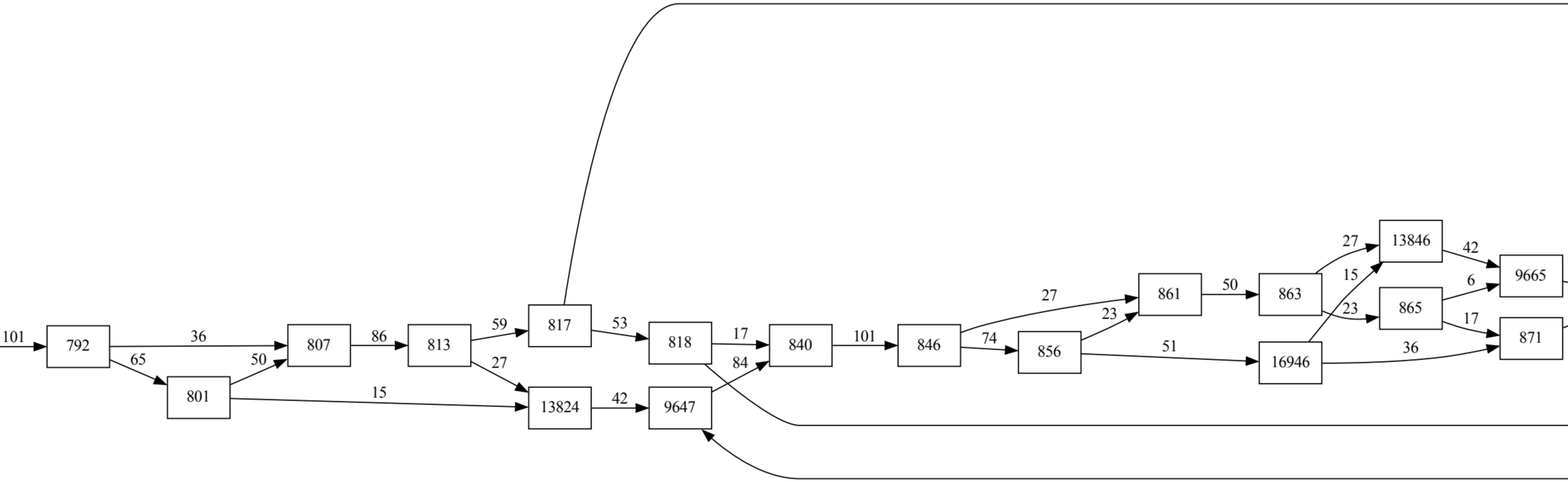
13824
16946
13846

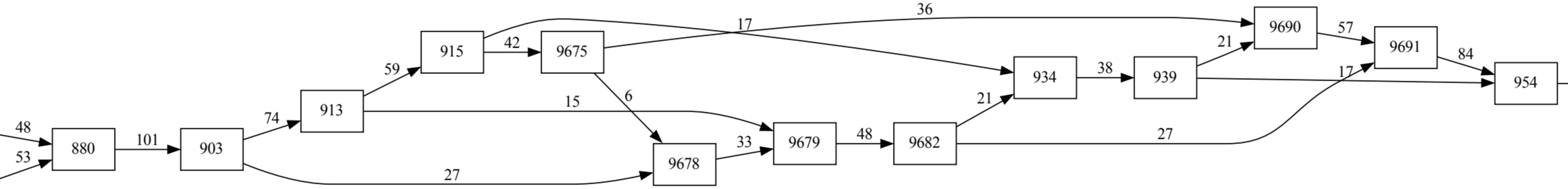

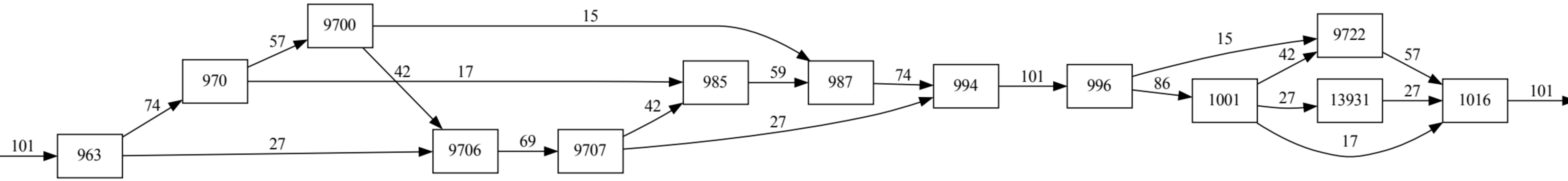
13931

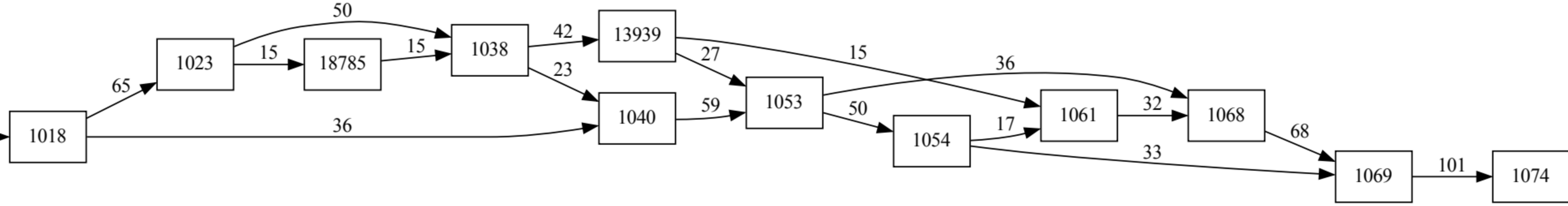
18785
13939

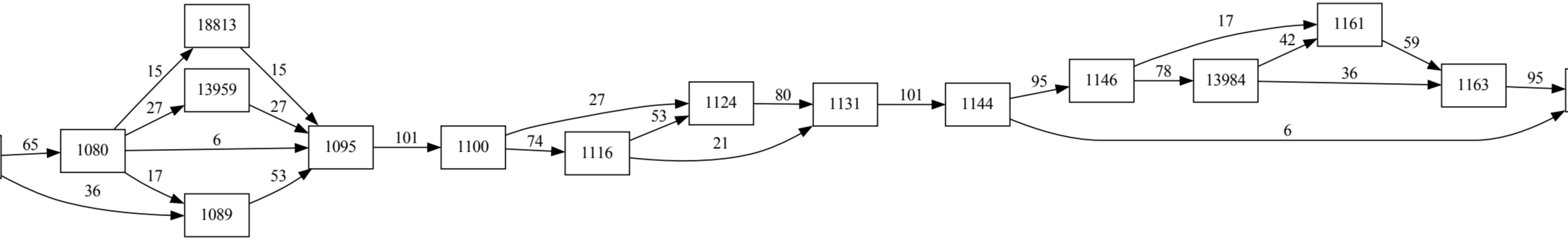
18813
13959
13984

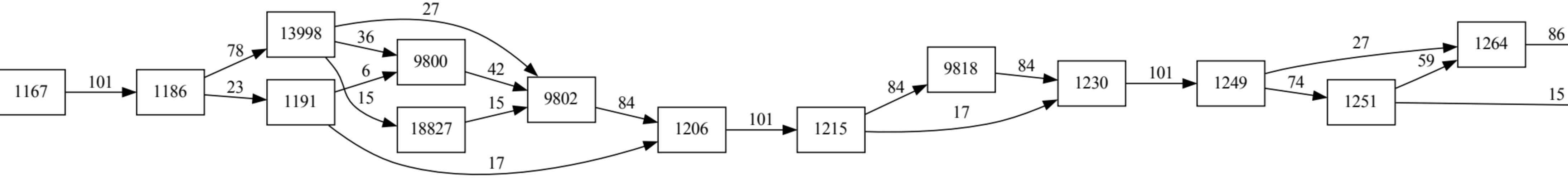
13998
18827

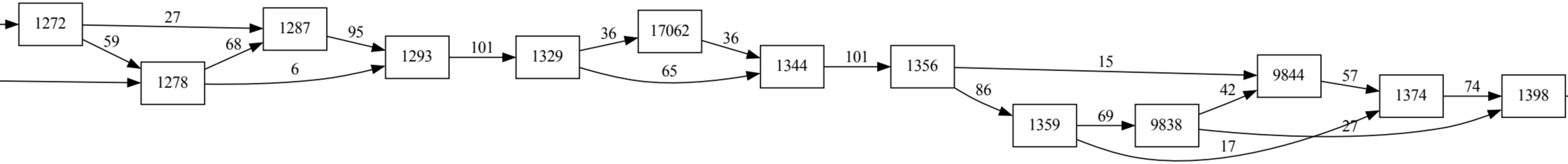
17062

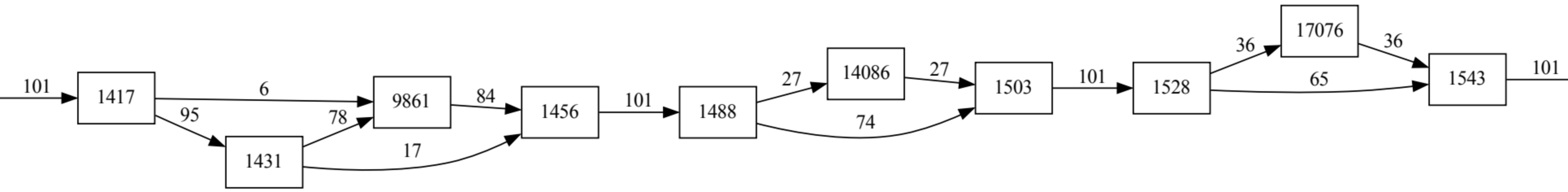
14086
1503
1528
17076
1543

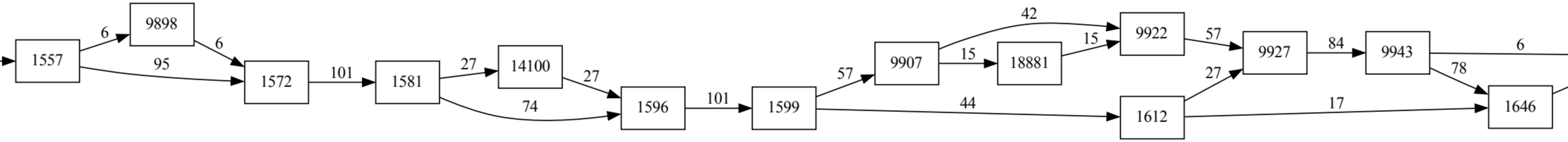
1557
1572
1581
14100
1596
1599
18881
1612
1646

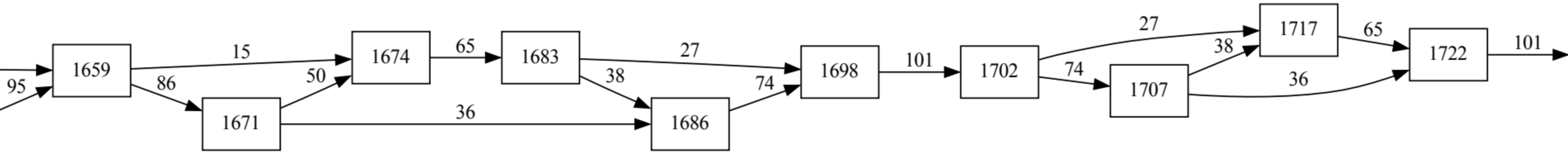
1659
1671
1674
1683
1686
1698
1702
1707
1717
1722

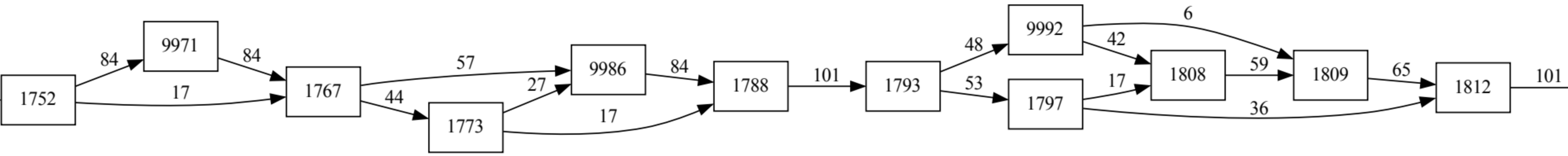
1752
1767
1773
1788
1793
1797
1808
1809
1812

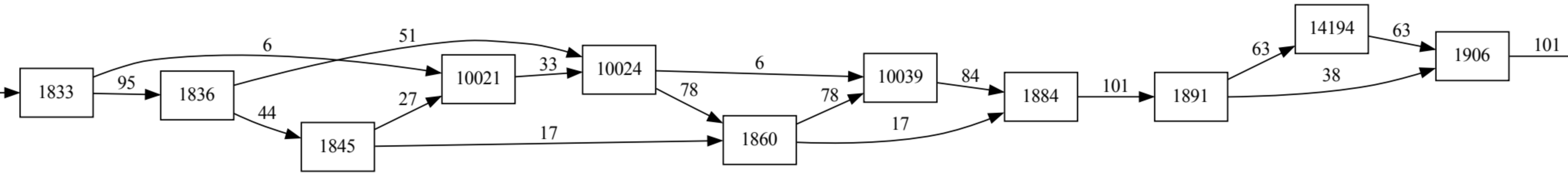
1833
1836
1845
10021
10024
1860
10039
1884
1891
14194
1906

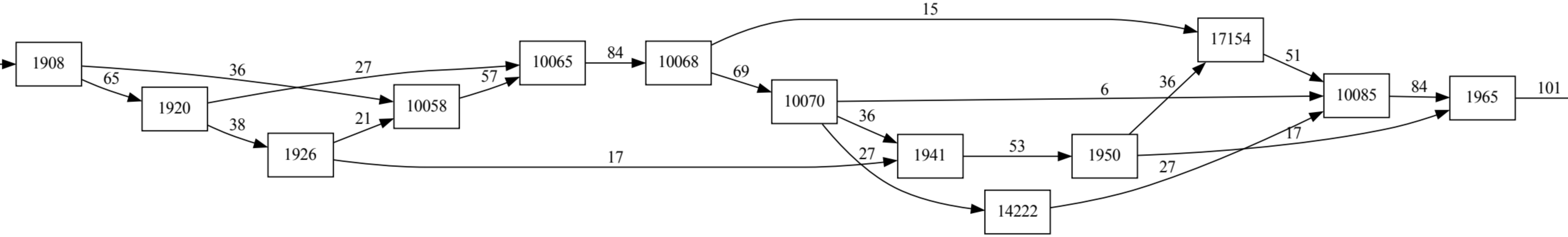
1908
1920
1926
10058
10065
10068
10070
17154
1941
1950
14222
10085
1965

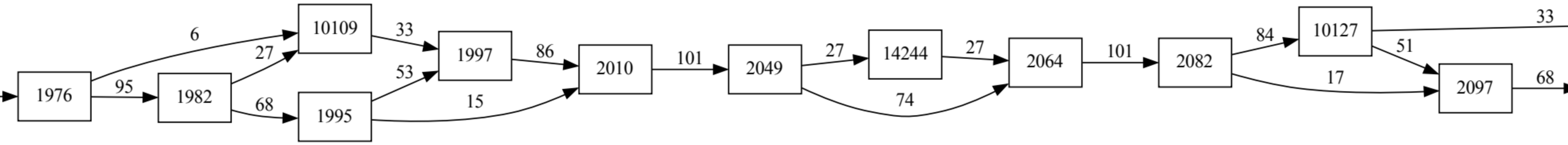
1976
1982
10109
1995
1997
2010
2049
14244
2064
2082
10127
2097

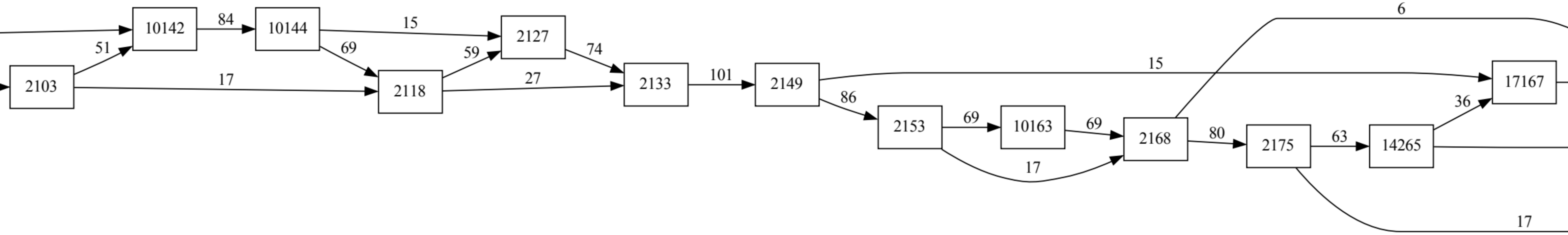
10142
10144
17167
10163
14265

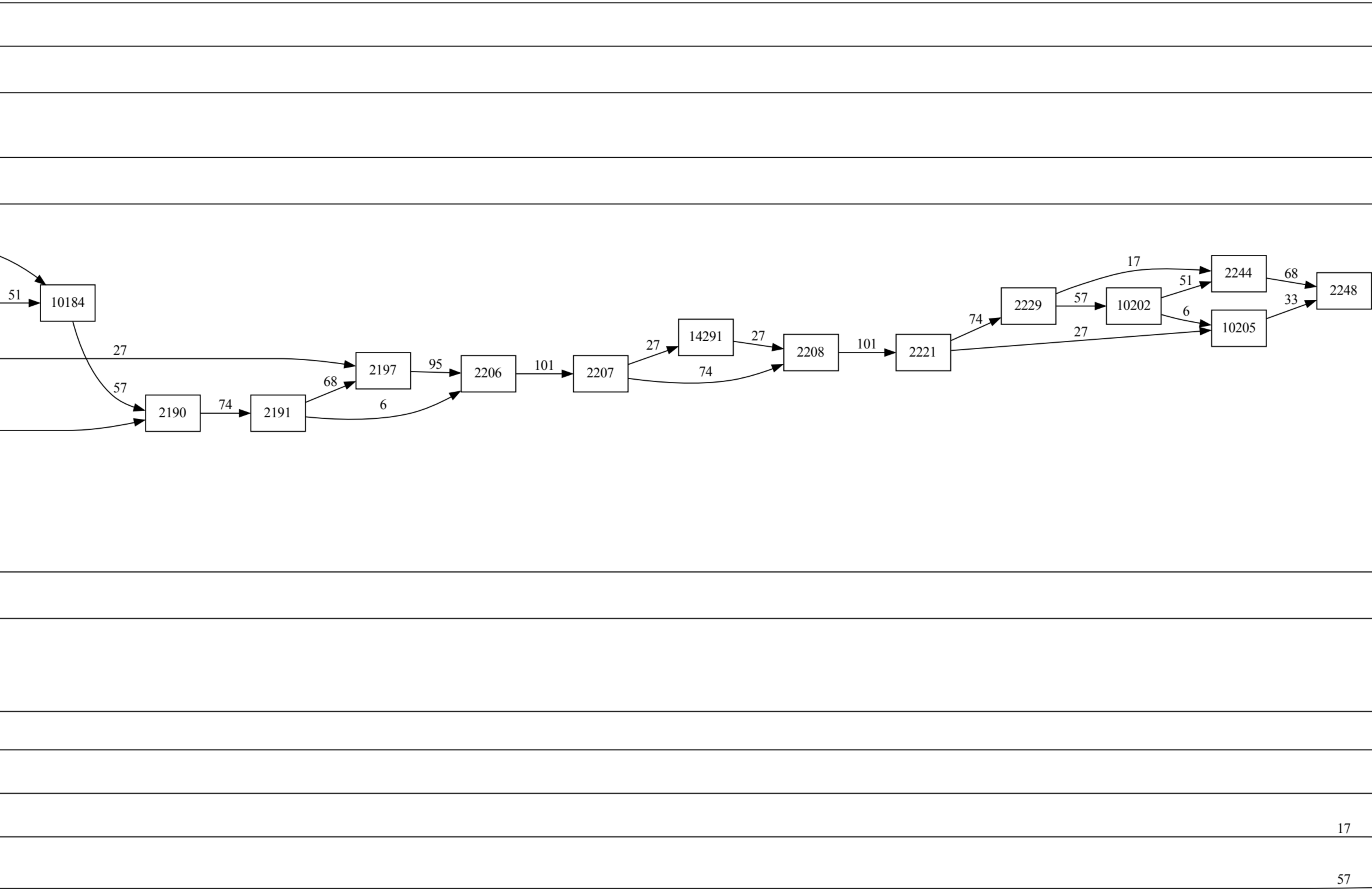

10184
14291
10202
10205

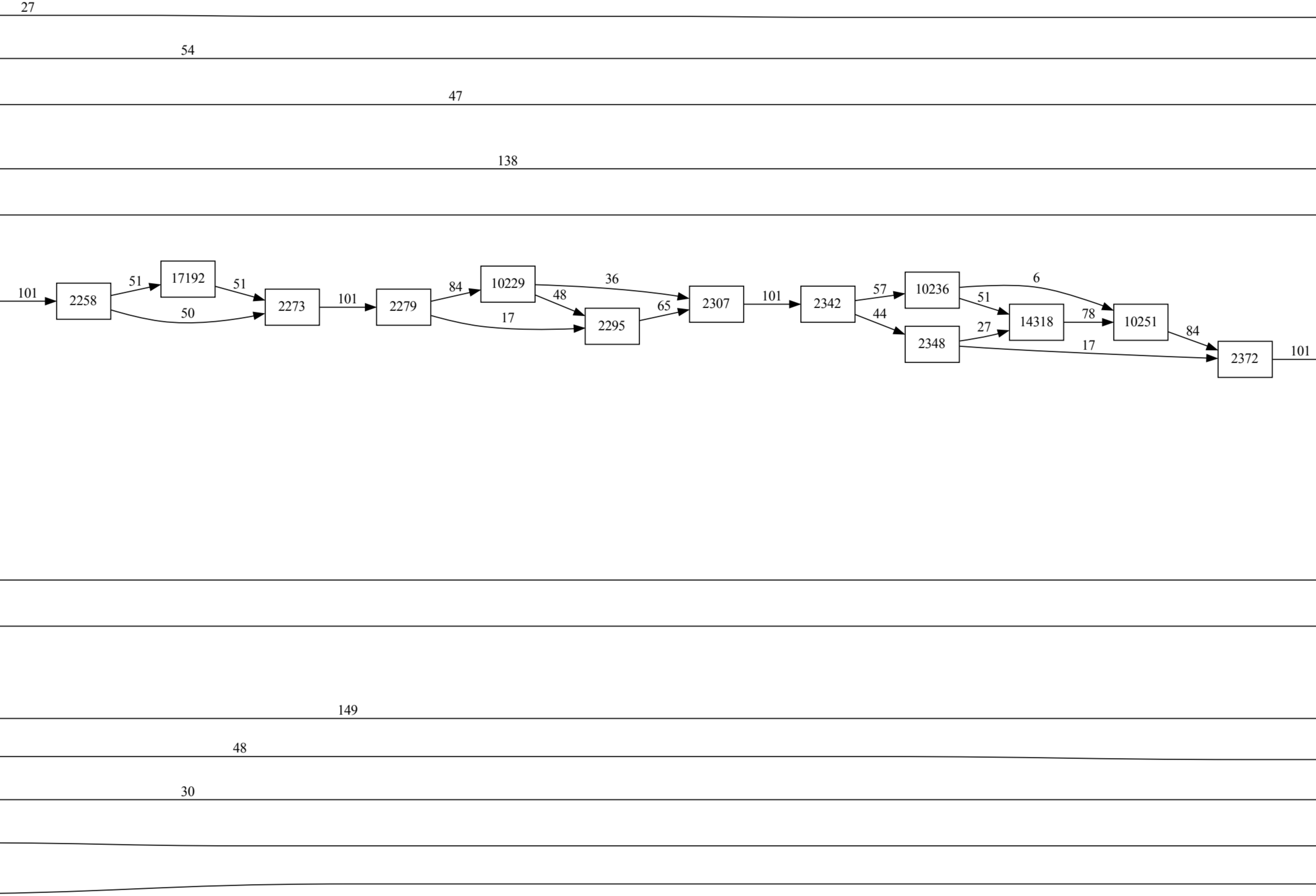
17192
10229
10236
14318
10251

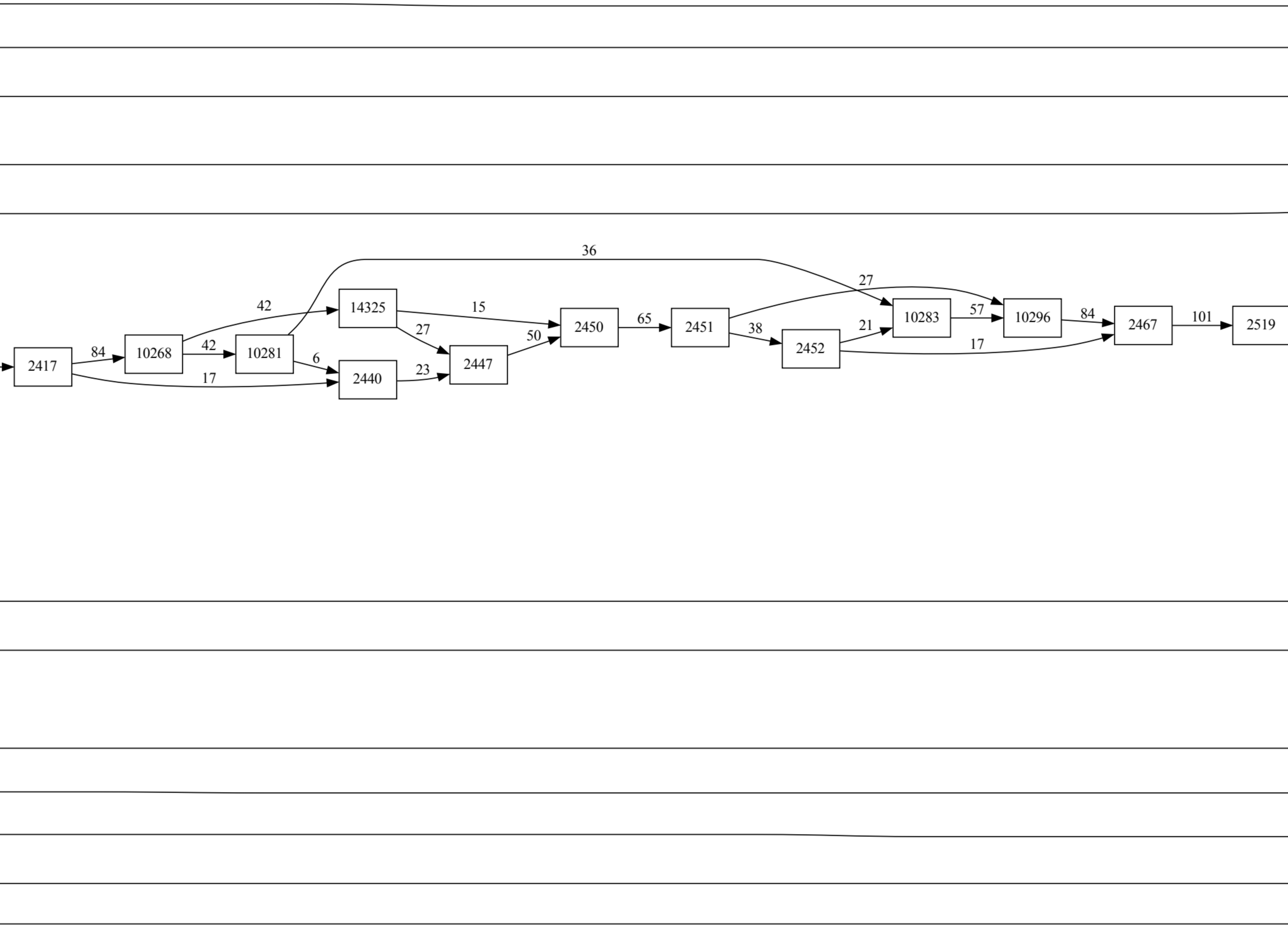
14325
10283
10296
10268
10281

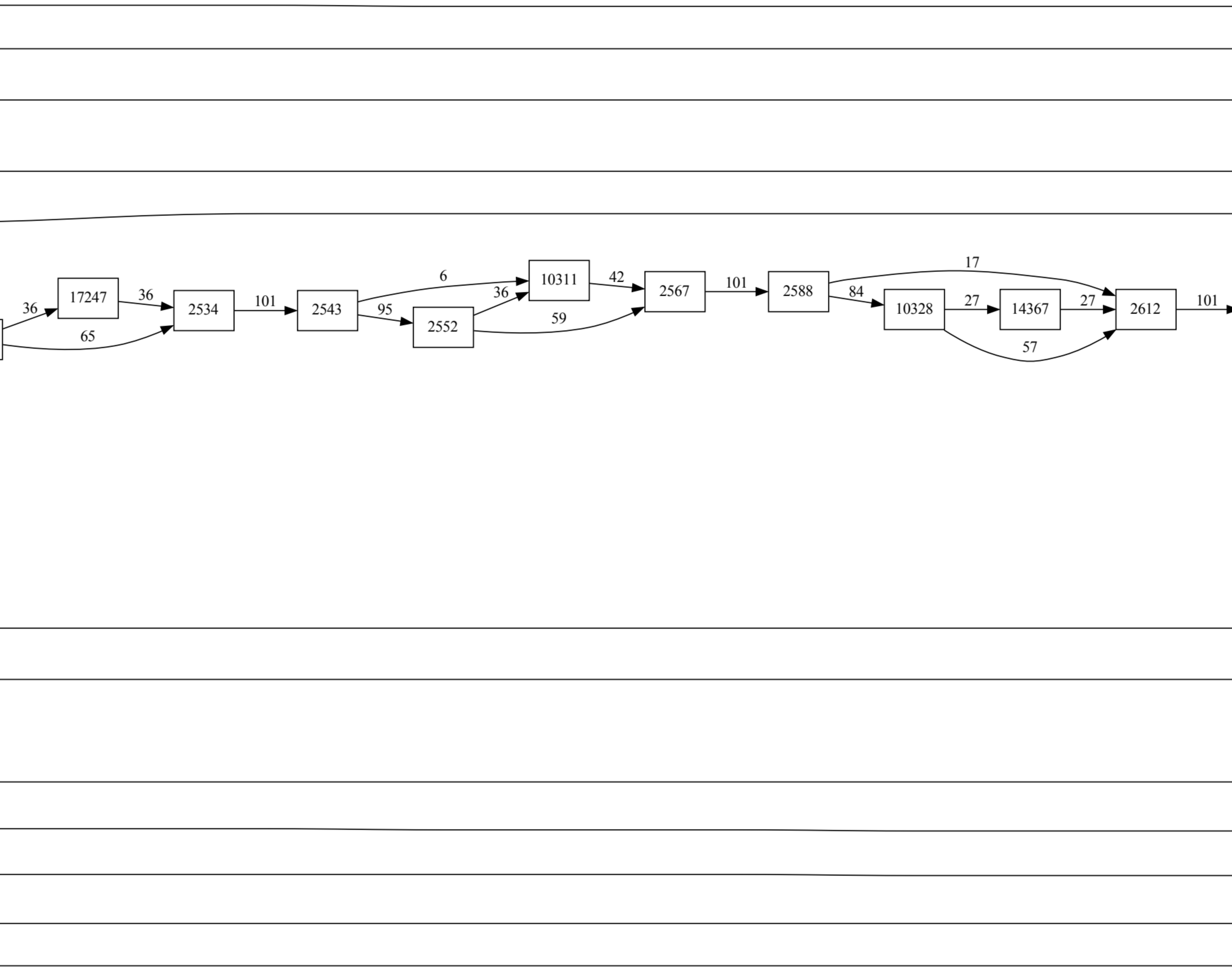
17247
10311
10328
14367

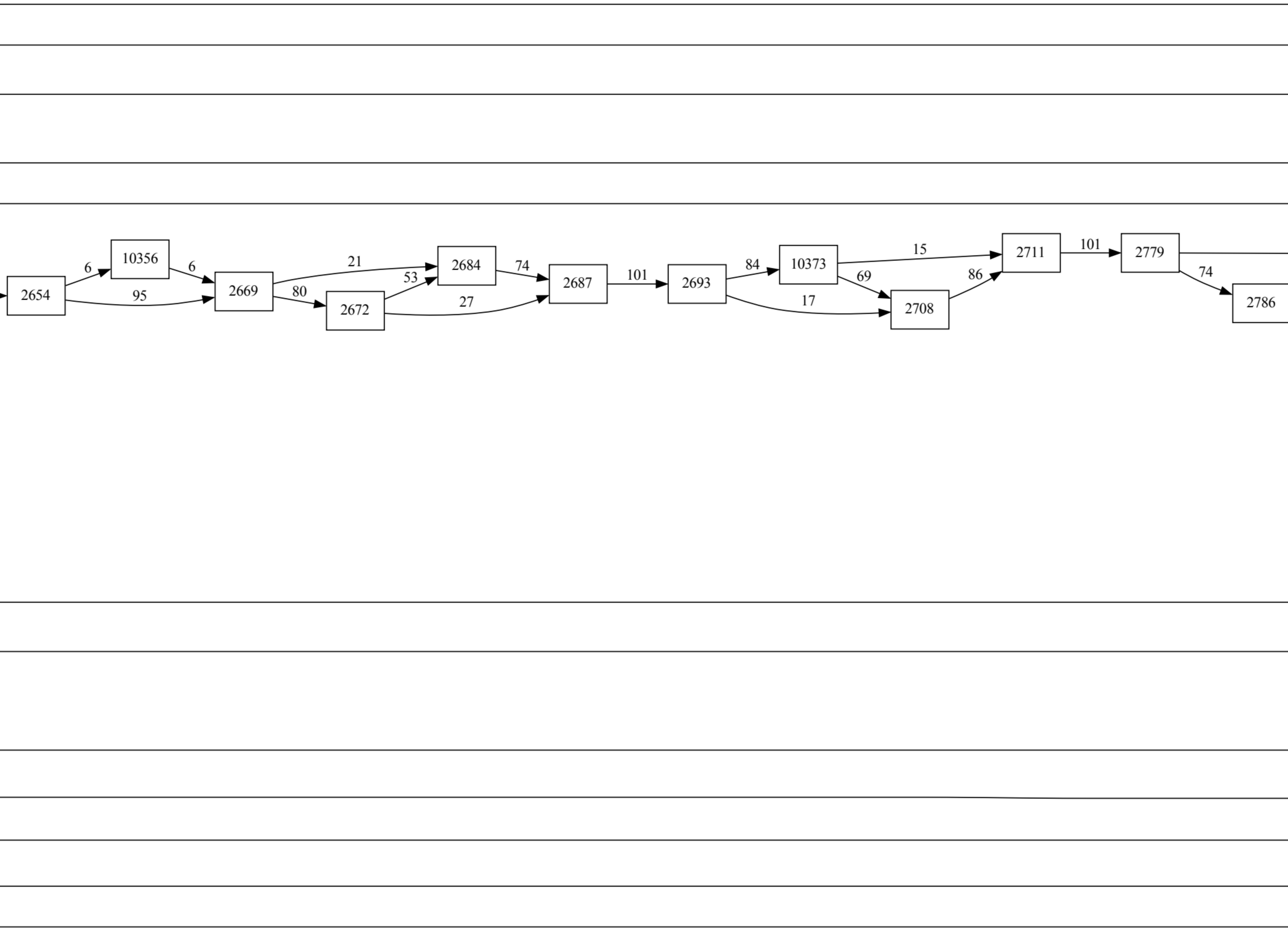
10356
10373

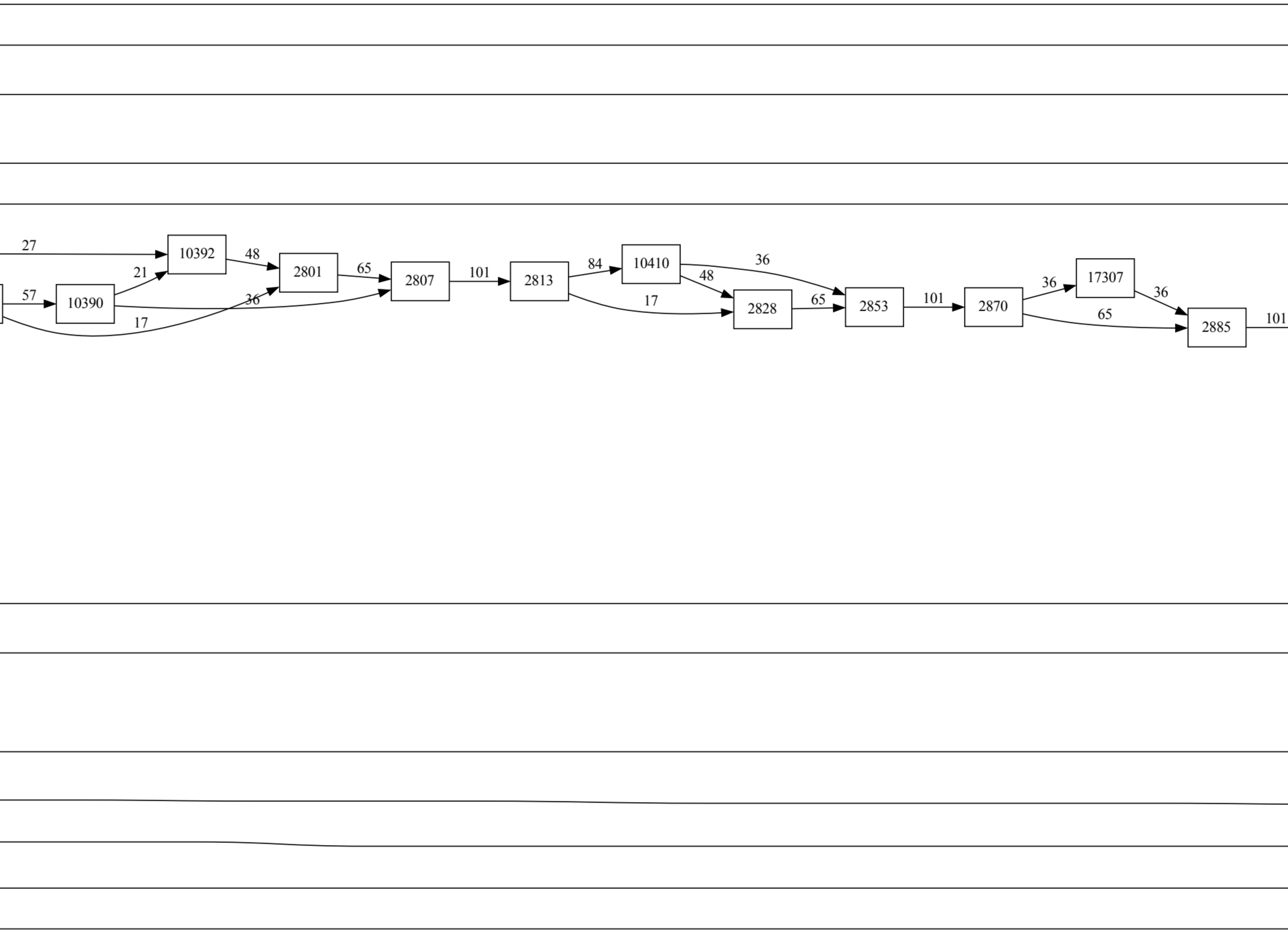
10392
10410
17307
10390

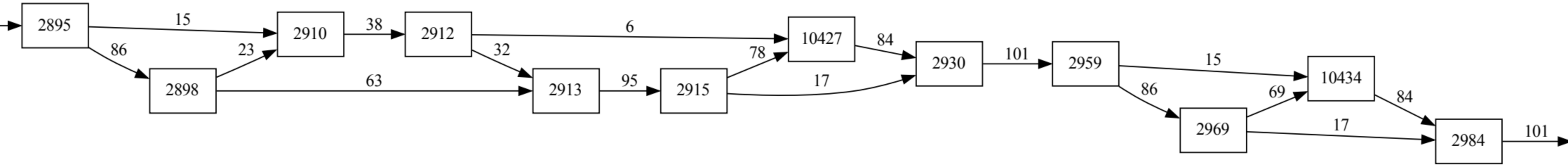
10427
10434

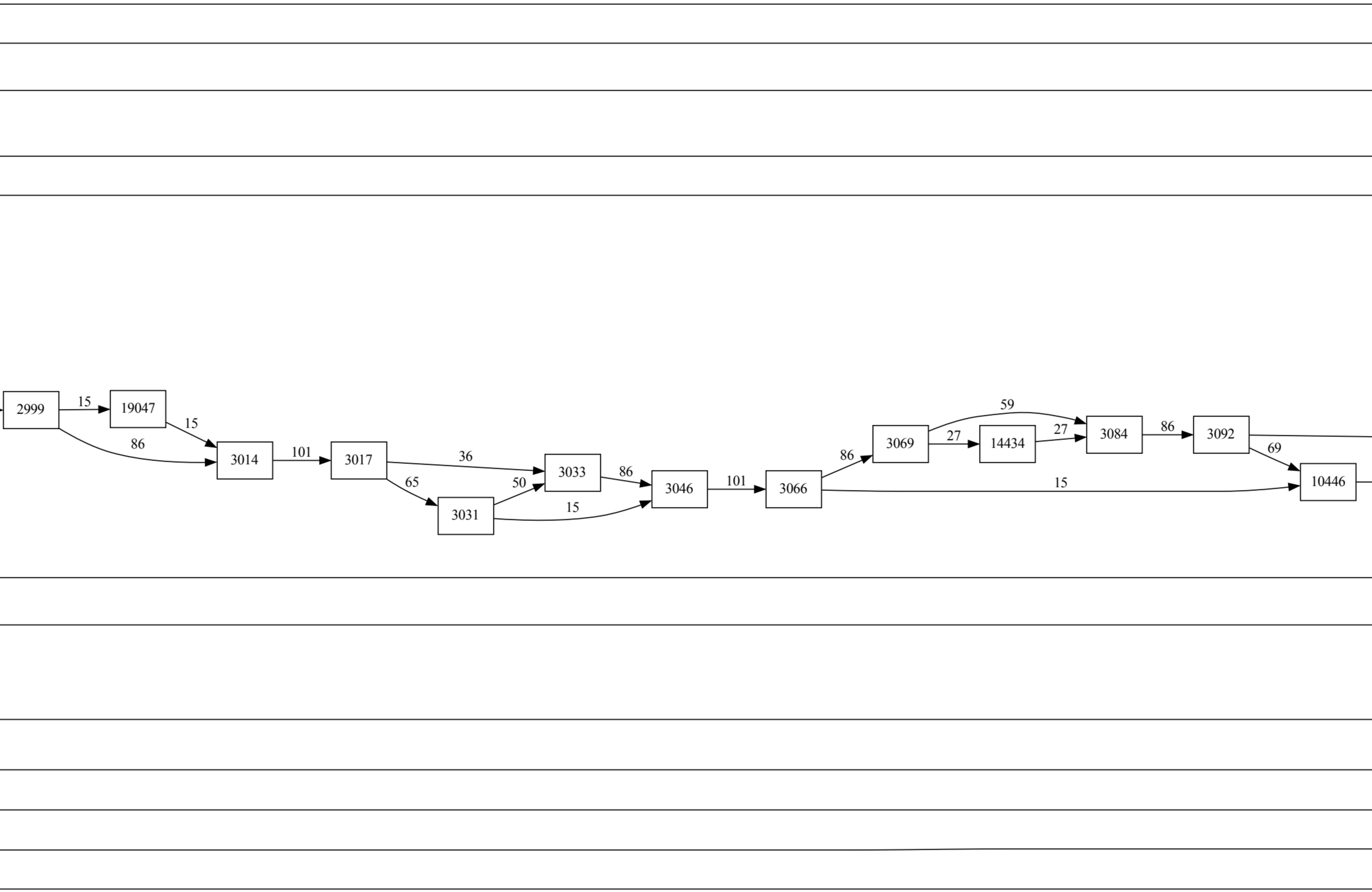
19047
14434
10446

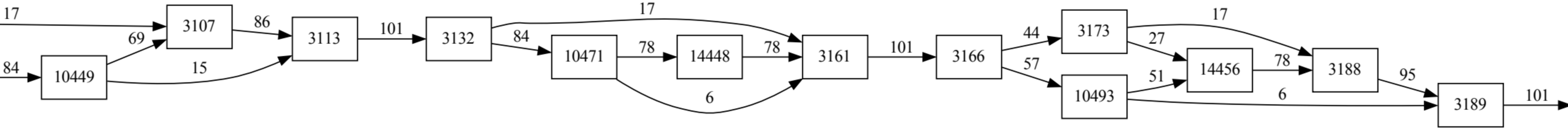
10449
10471
14448
10493
14456

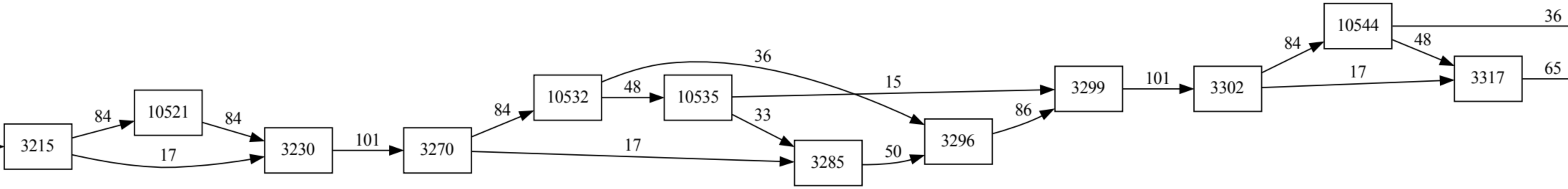

10521
10532
10535
10544

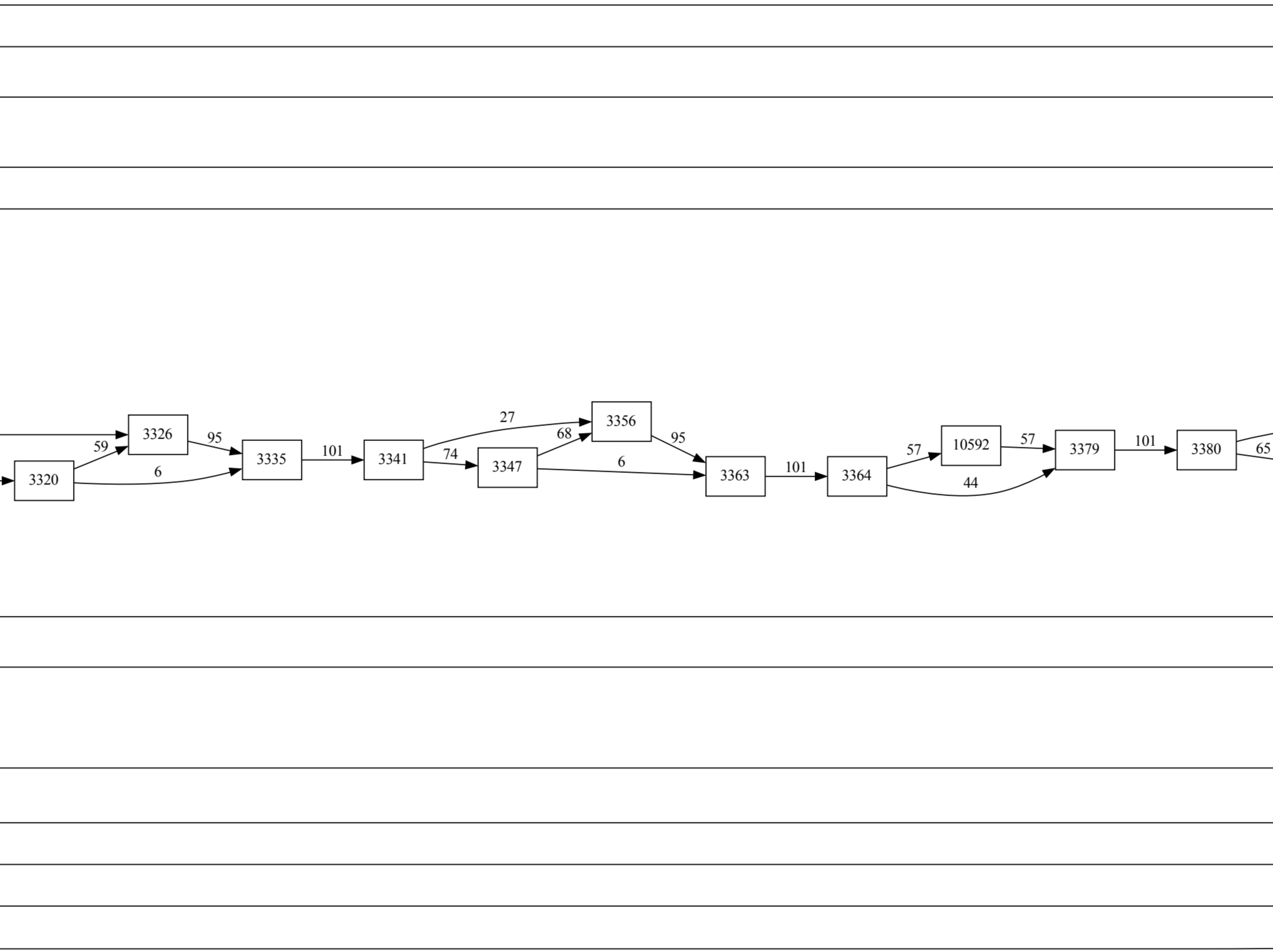
10592

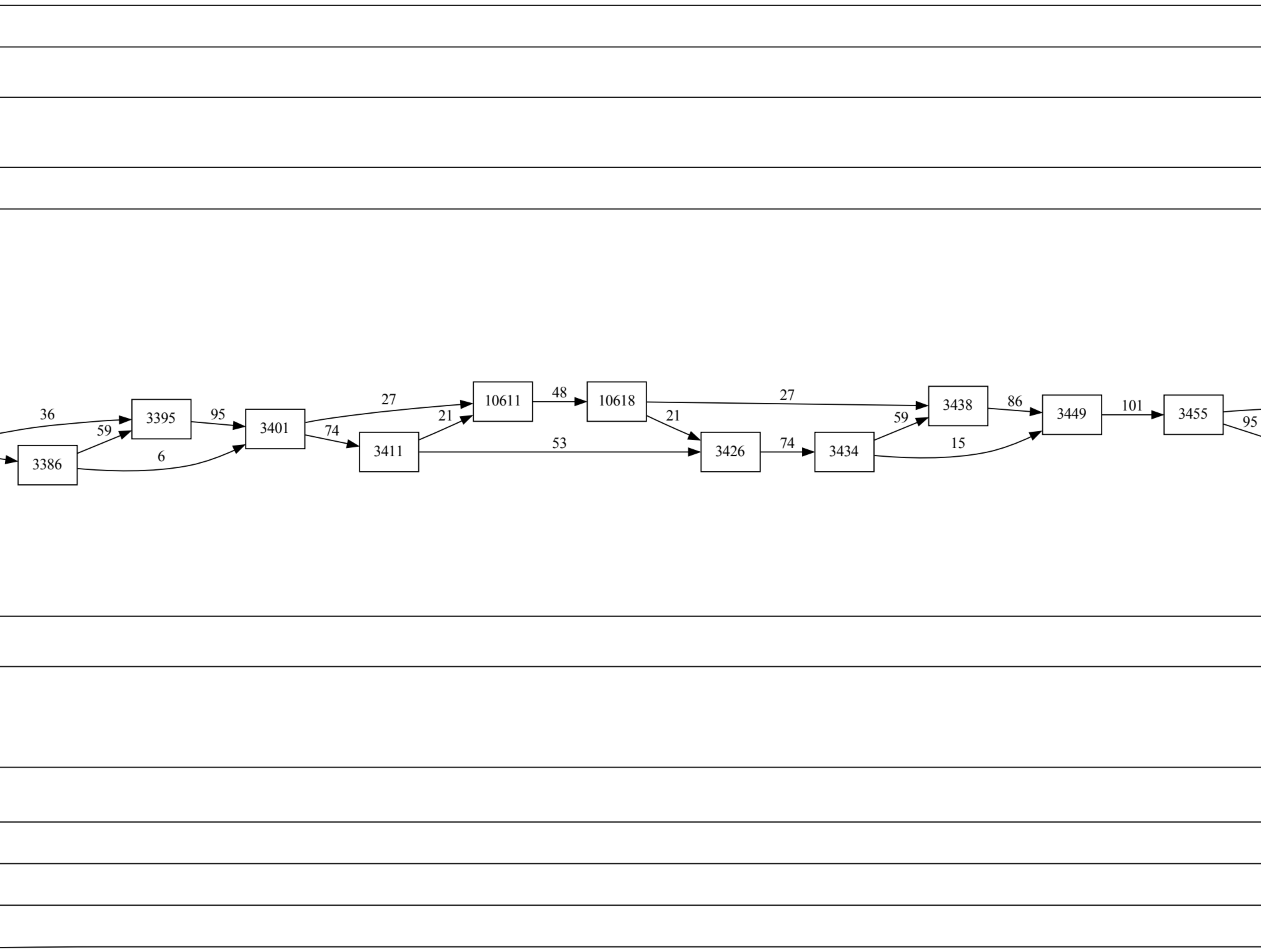
10611
10618

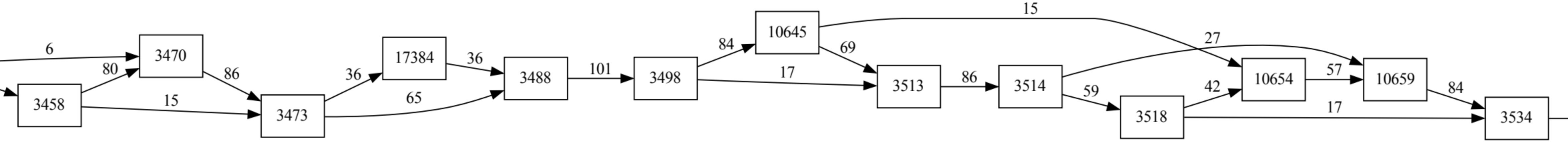
17384
10645
10654
10659

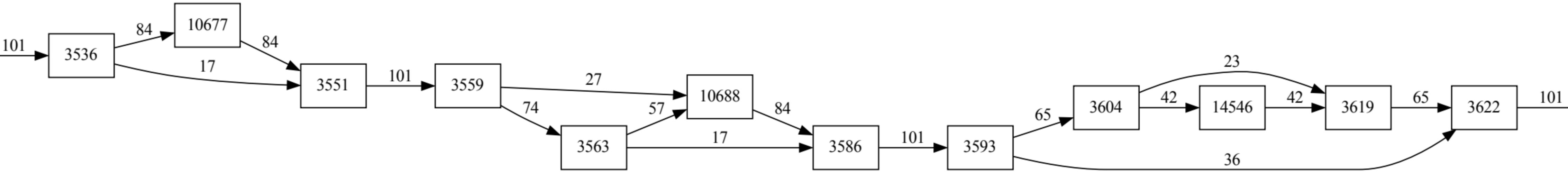
10677
10688
14546

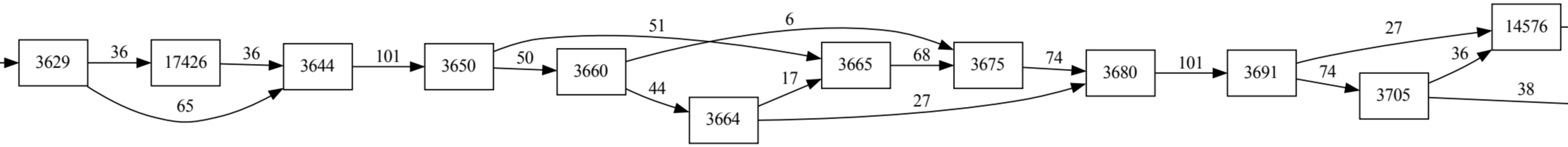
17426
14576

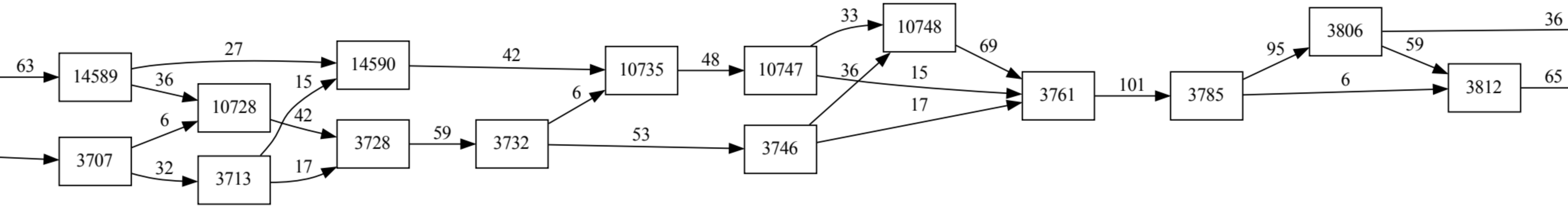
14589
14590
10728
10735
10747
10748

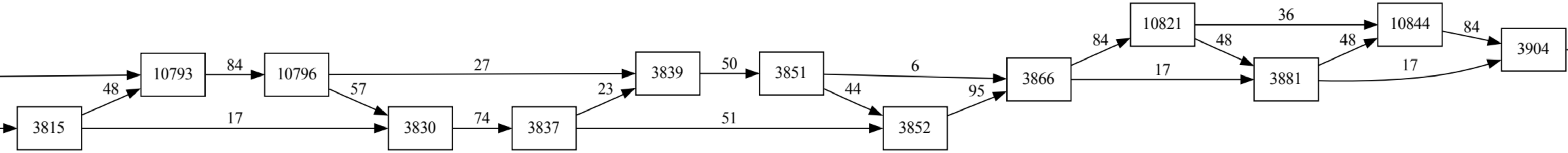
10793
10796
10821
10844

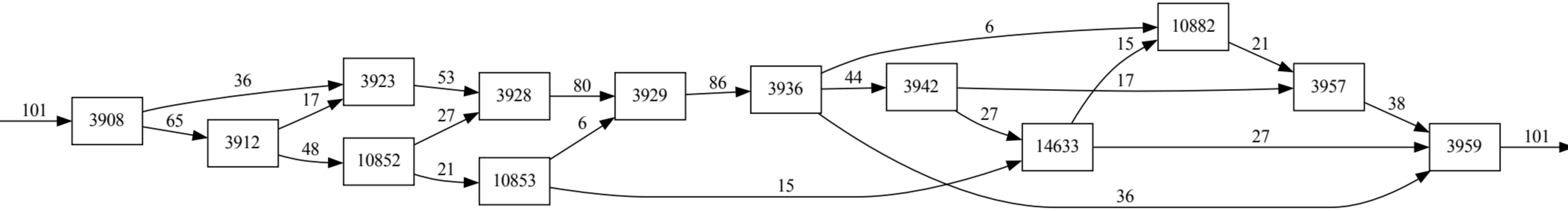
10852
10853
10882
14633

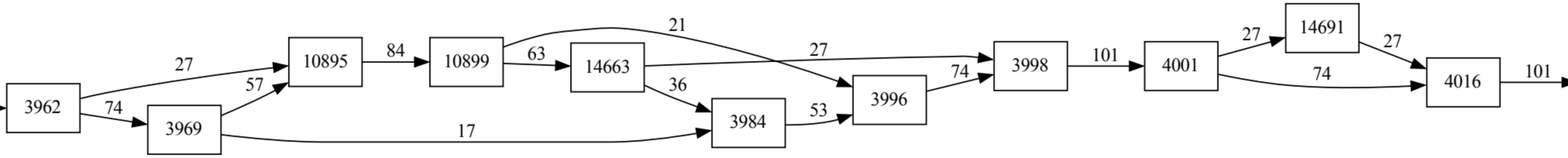
10895
10899
14663
14691

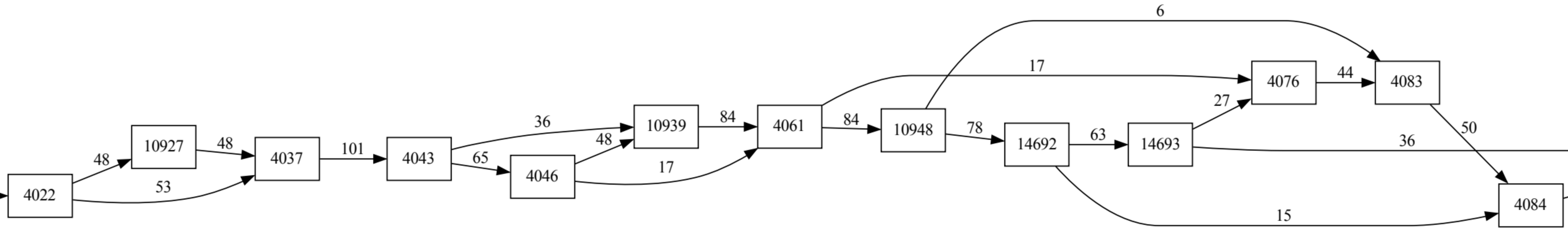
10927
10939
10948
14692
14693

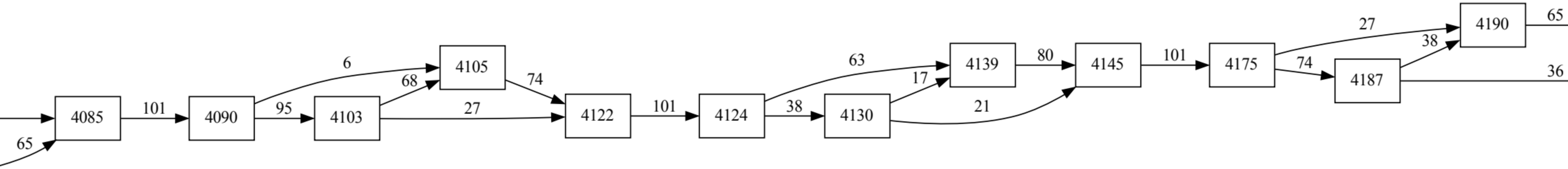

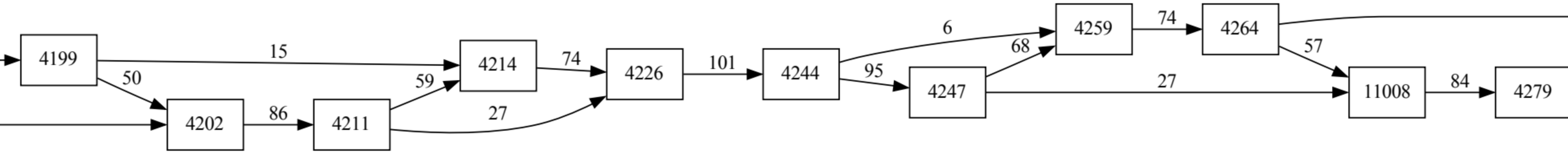
11008

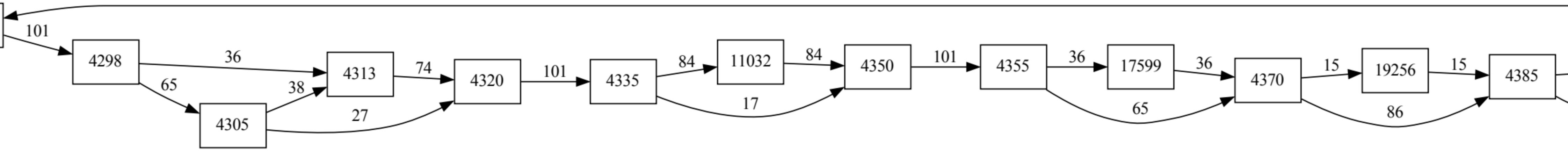
11032
17599
19256

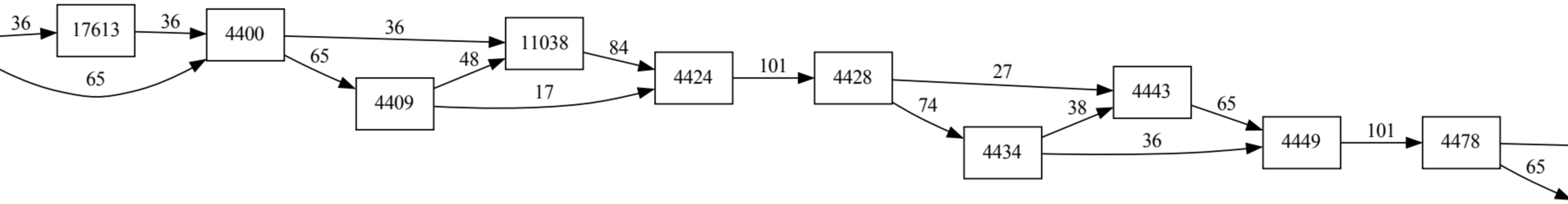
17613
11038

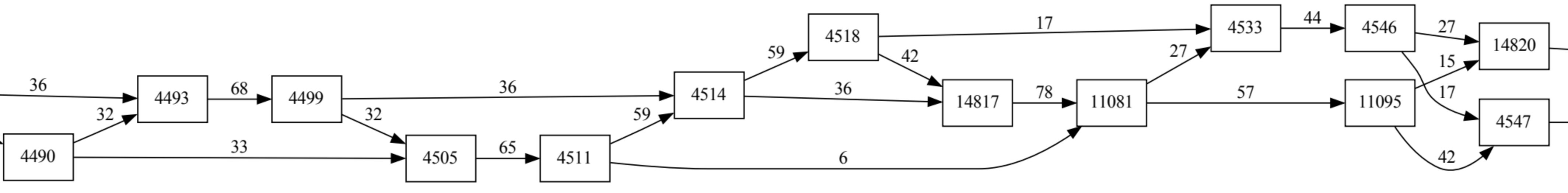
14817
11081
14820
11095

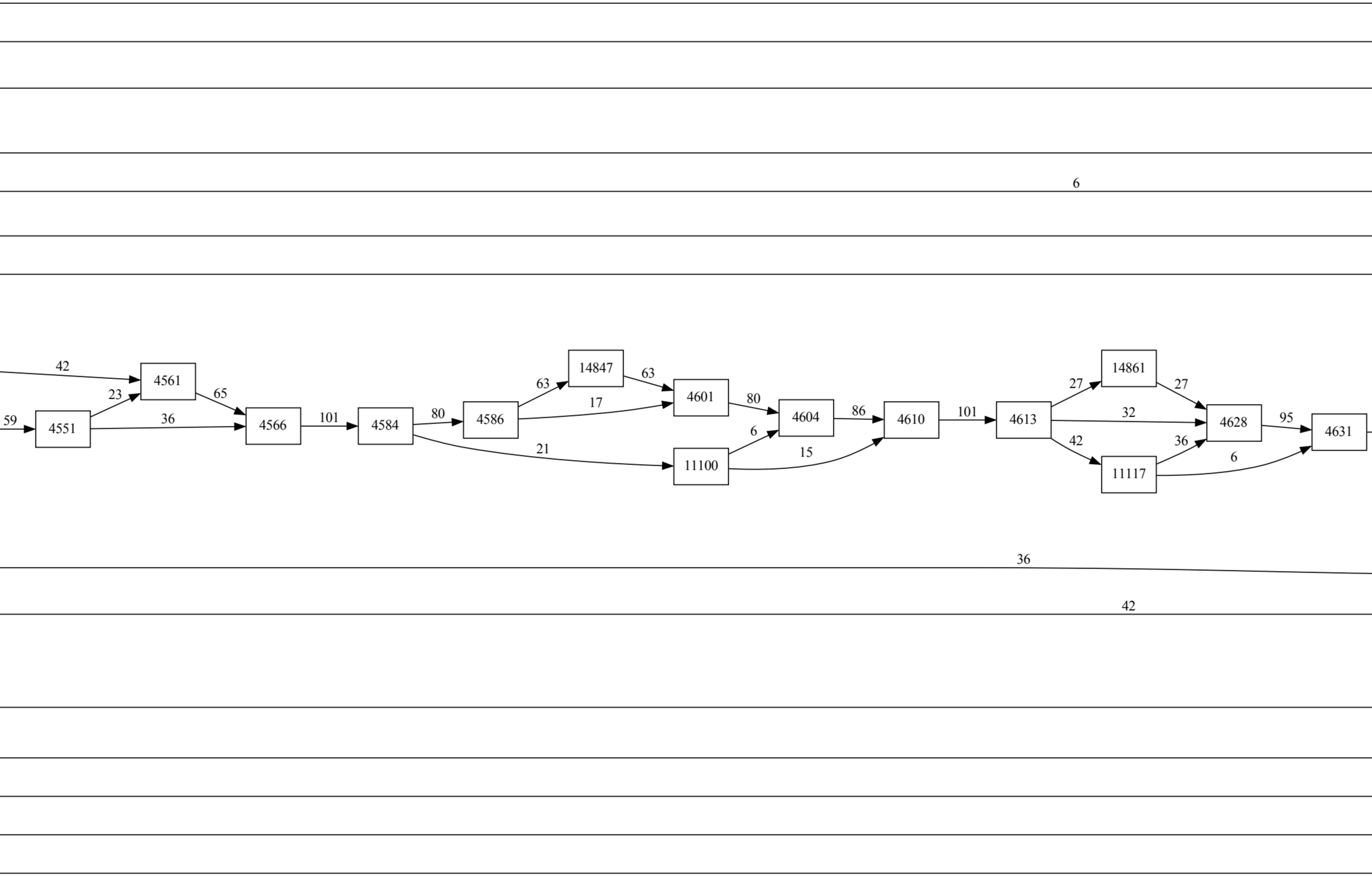
14847
11100
14861
11117

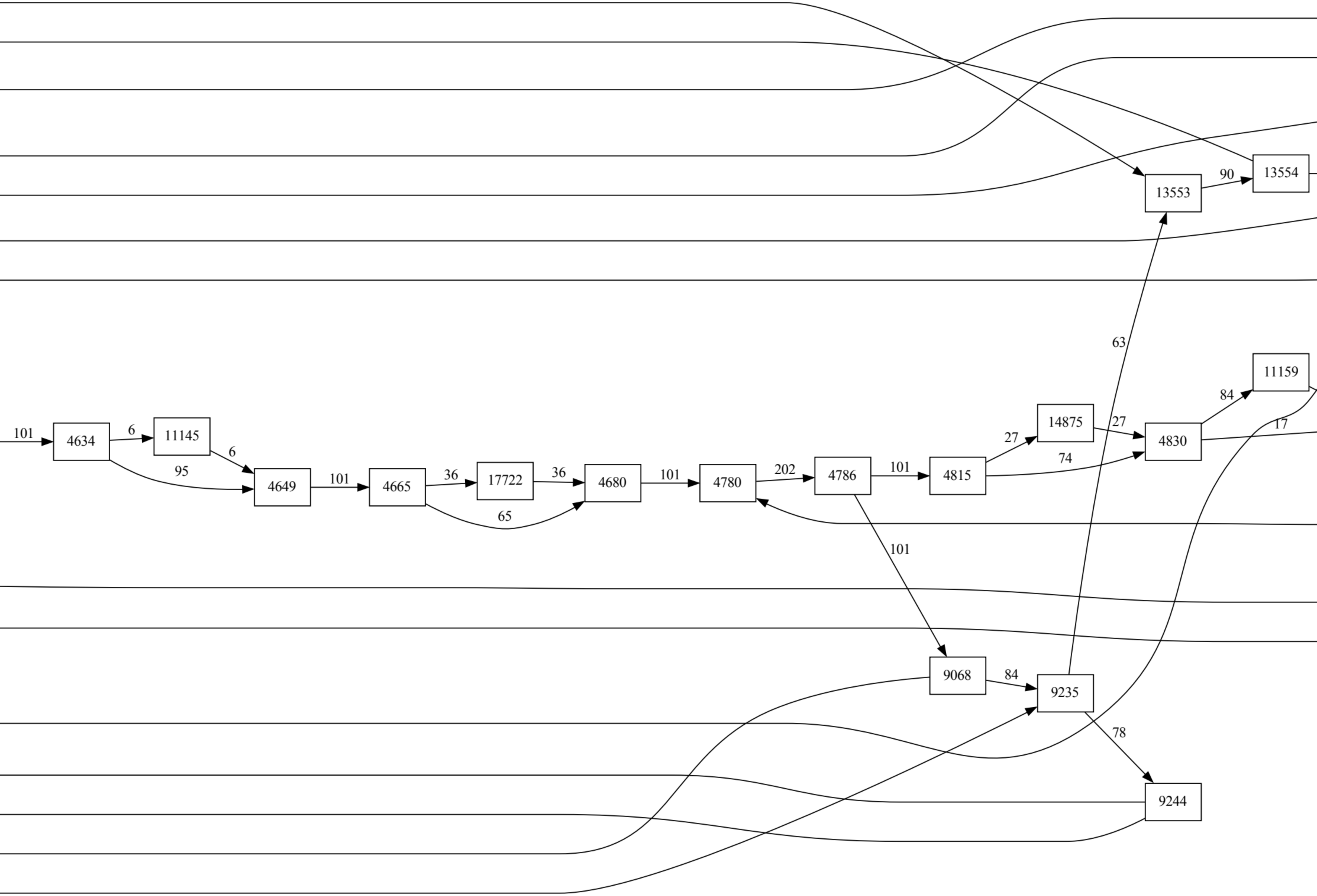
13553
13554
11159
11145
17722
14875

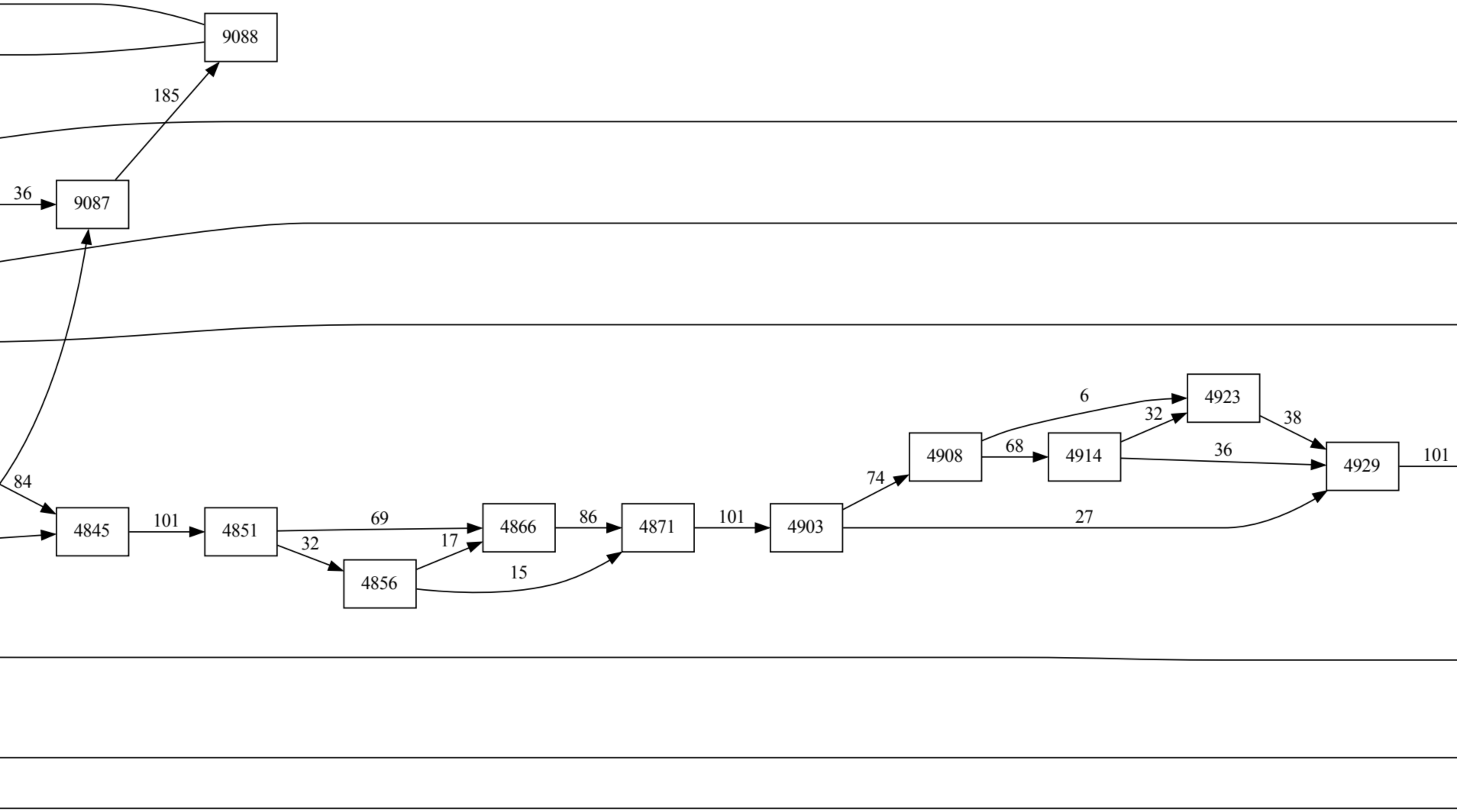

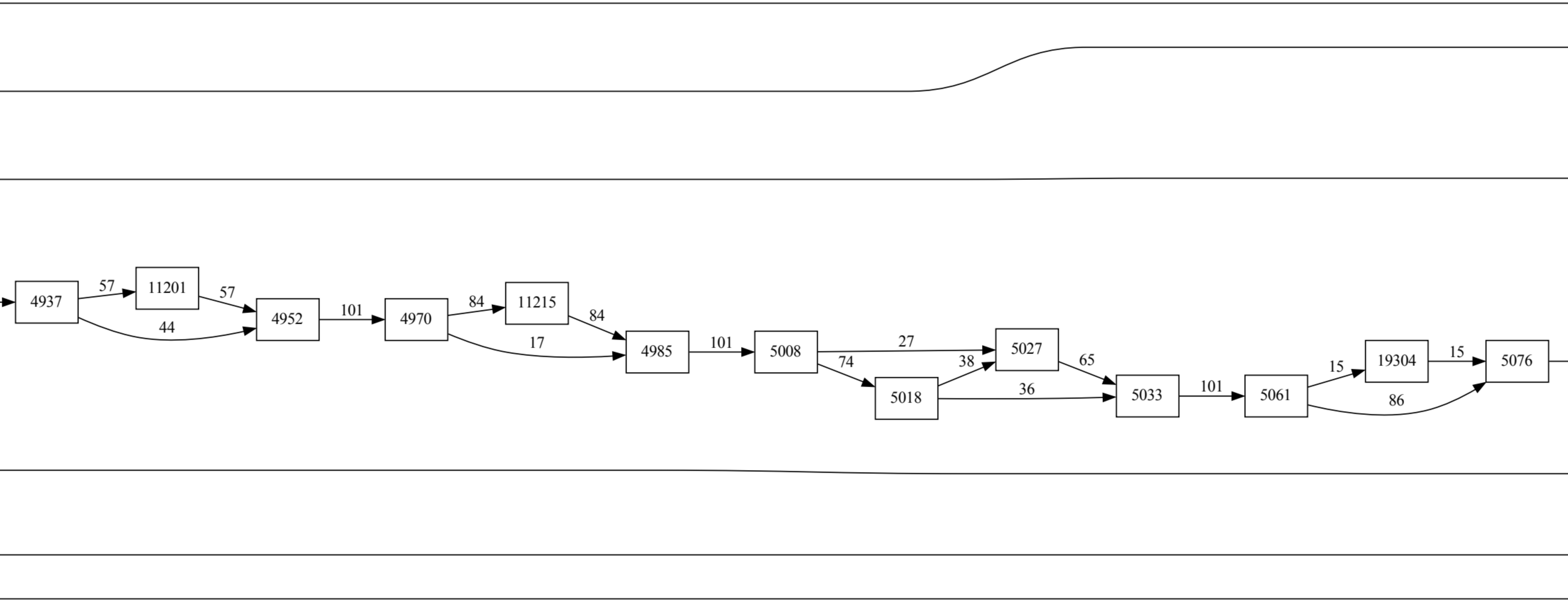
11201
11215
19304

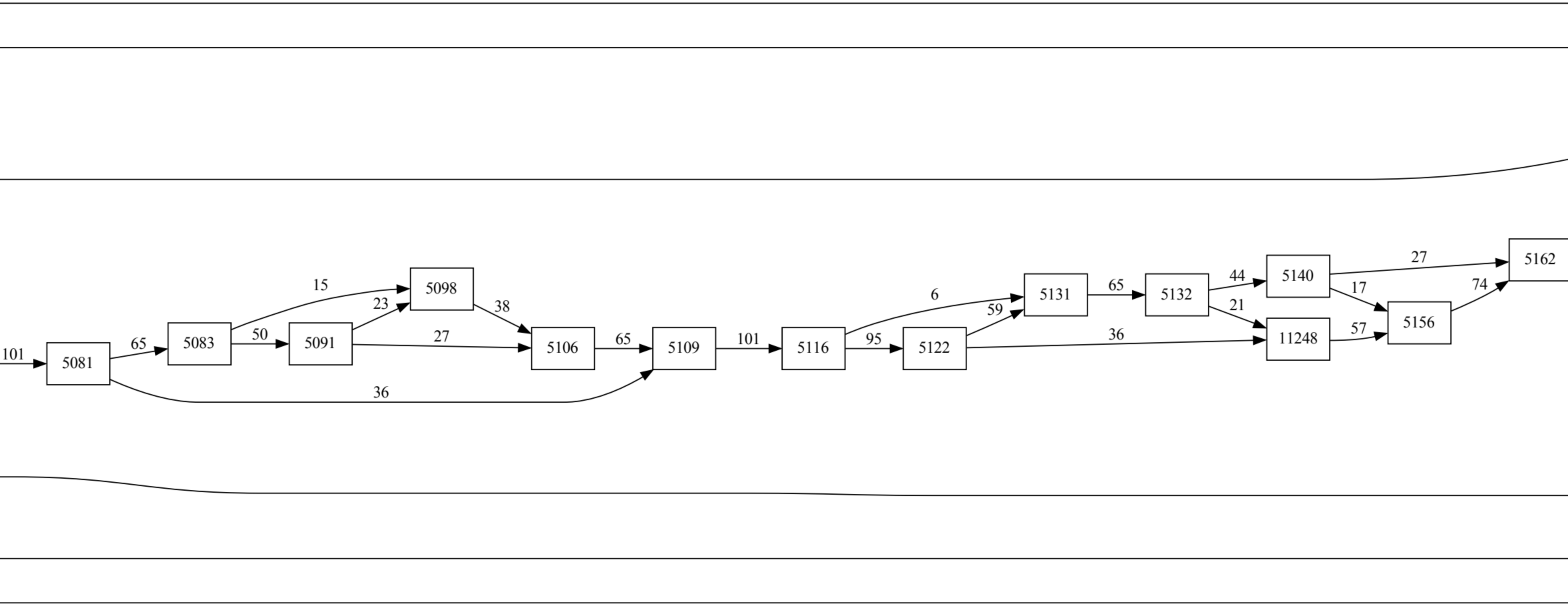
11248

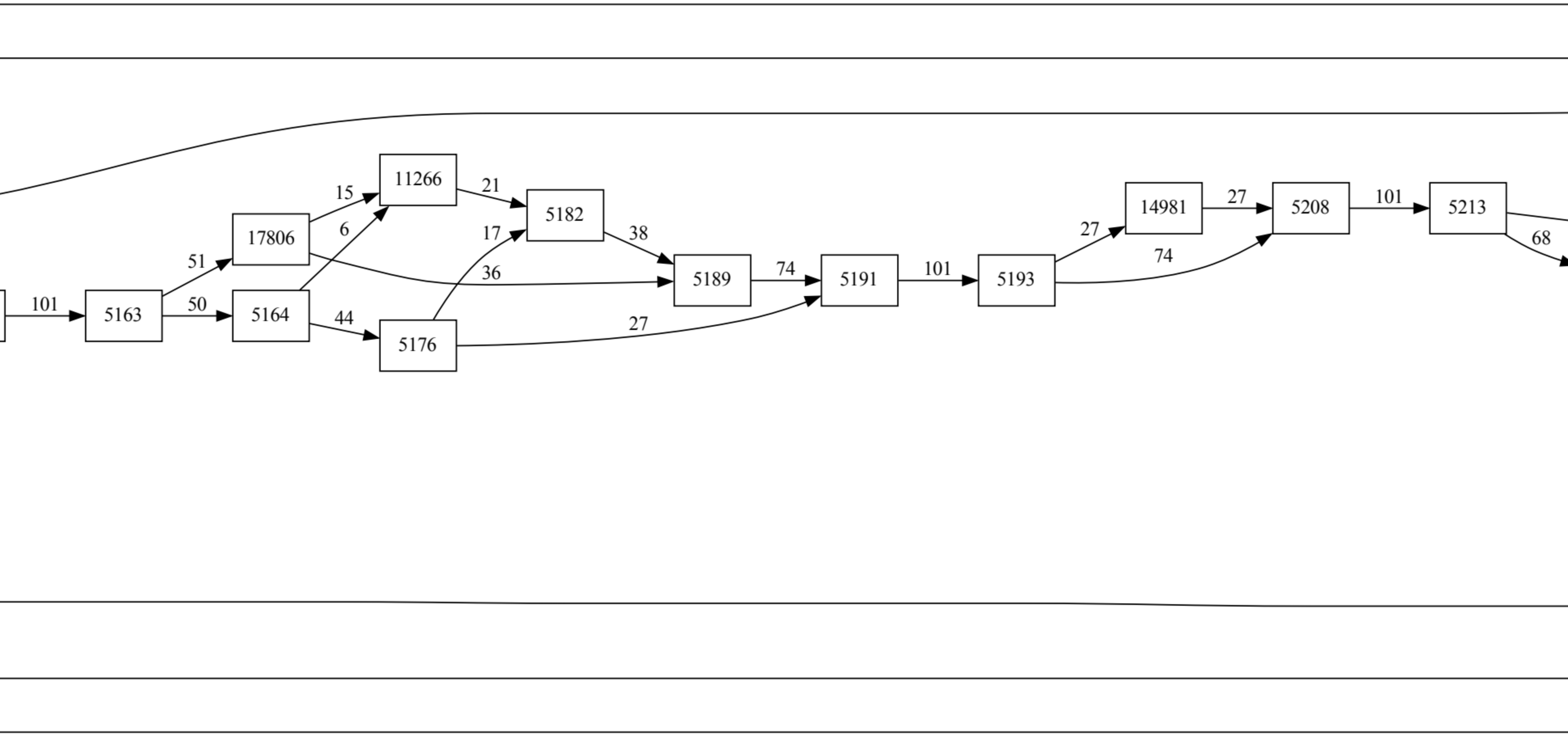
17806
11266
14981

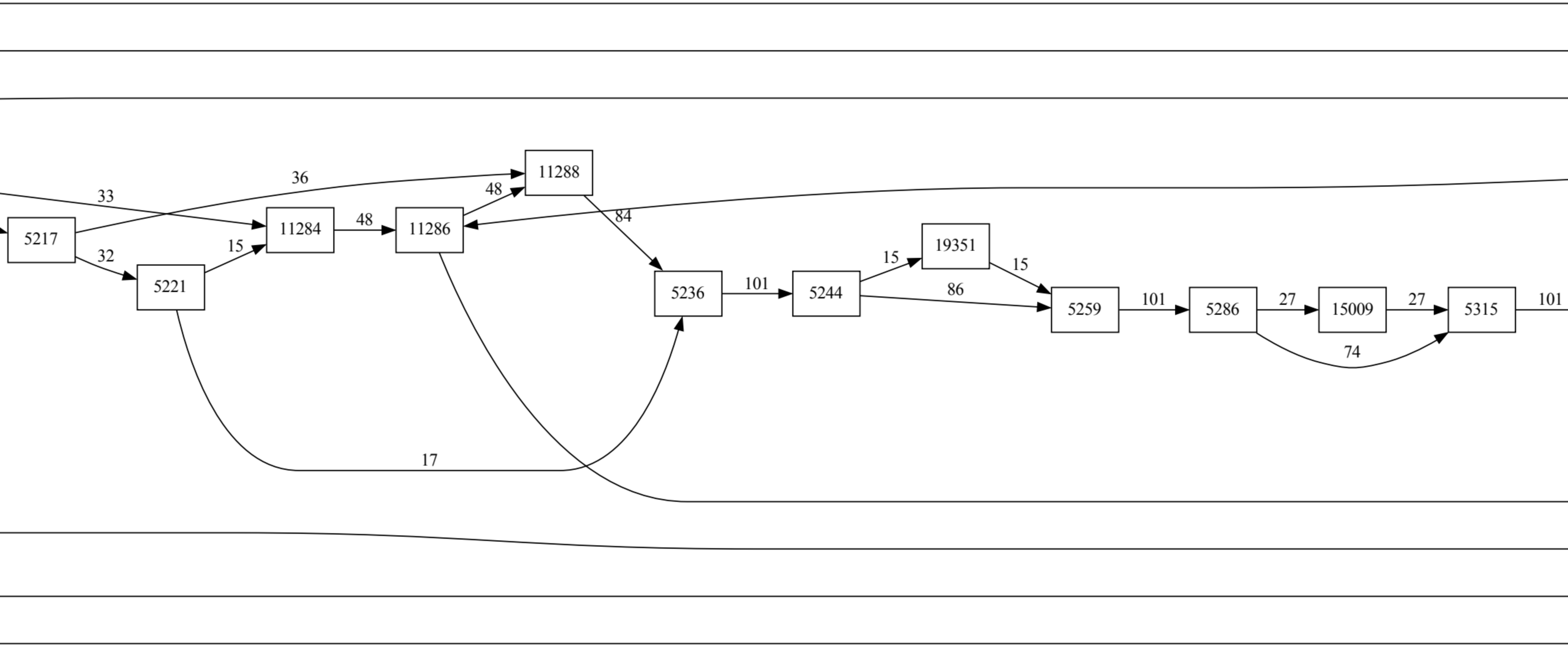
11288
11284
11286
19351
15009

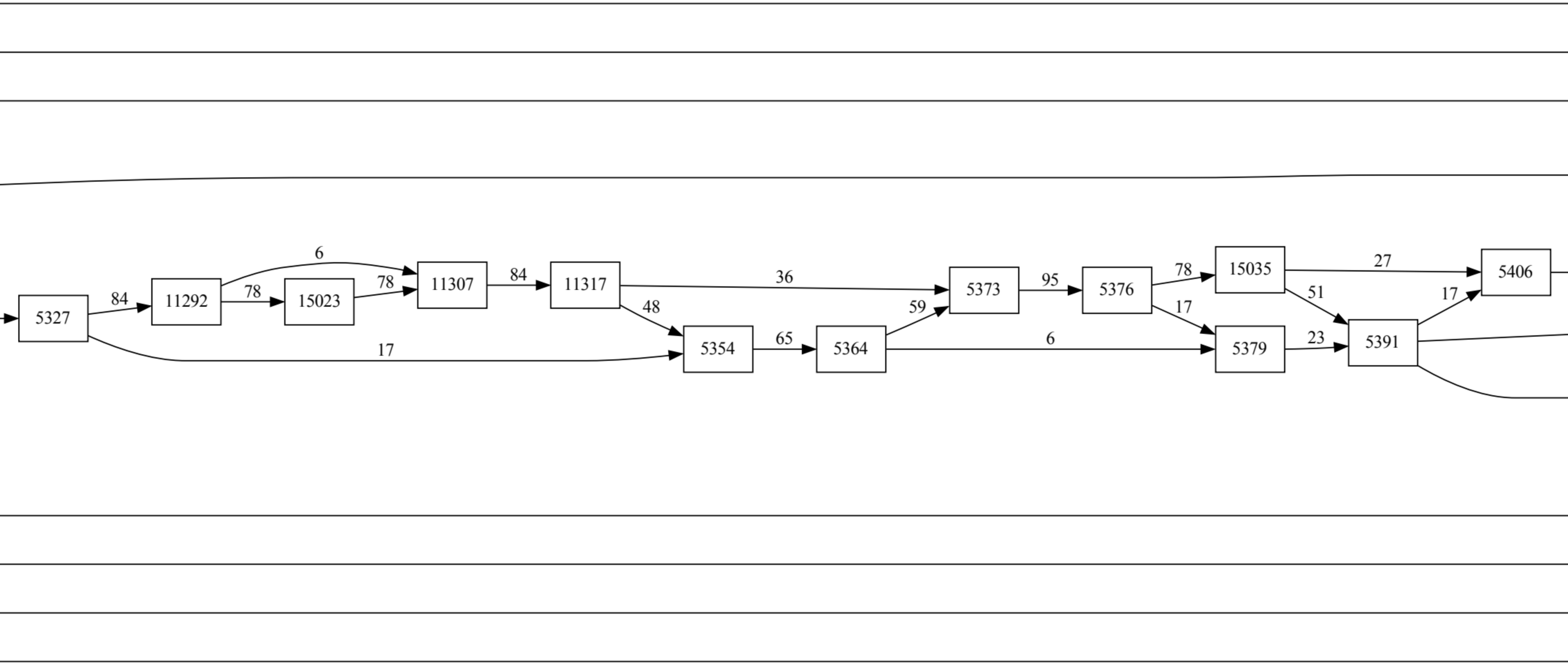
11292
15023
11307
11317
15035

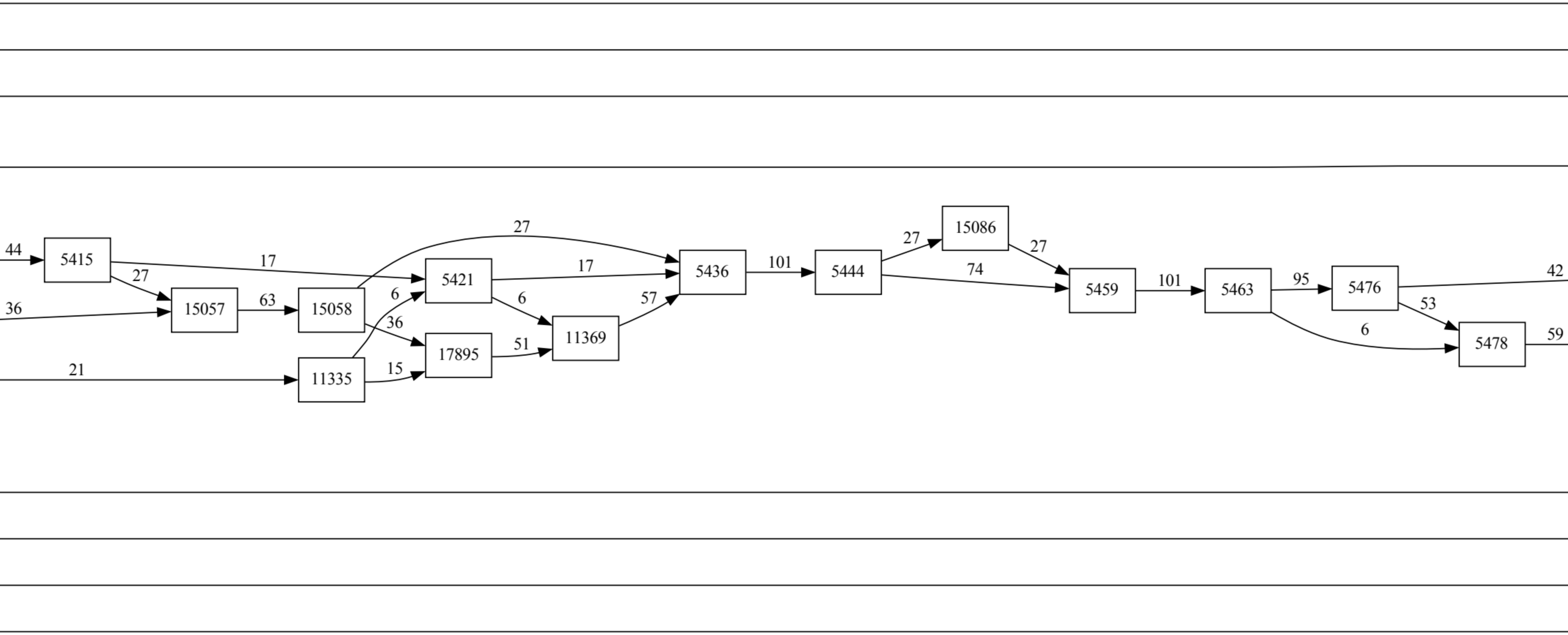
15057
15058
11335
17895
11369
15086

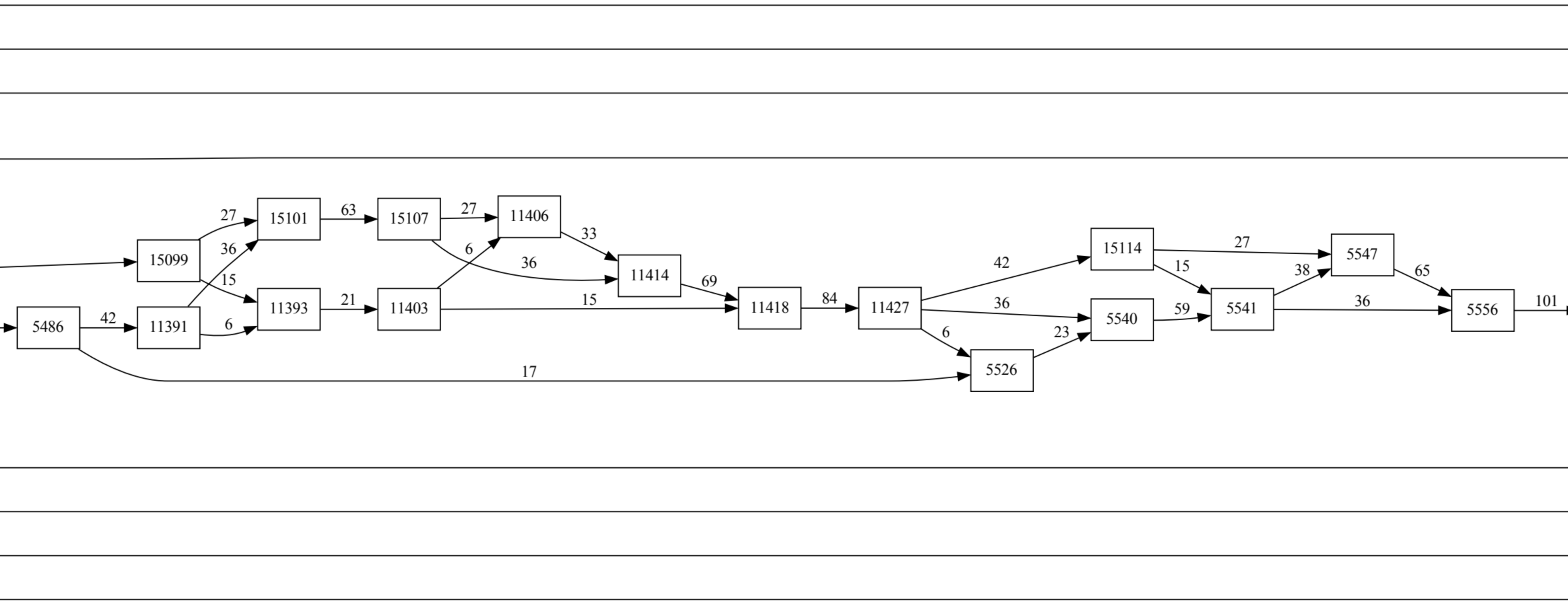
11391
15099
15101
11393
15107
11403
11406
11414
11418
11427
15114

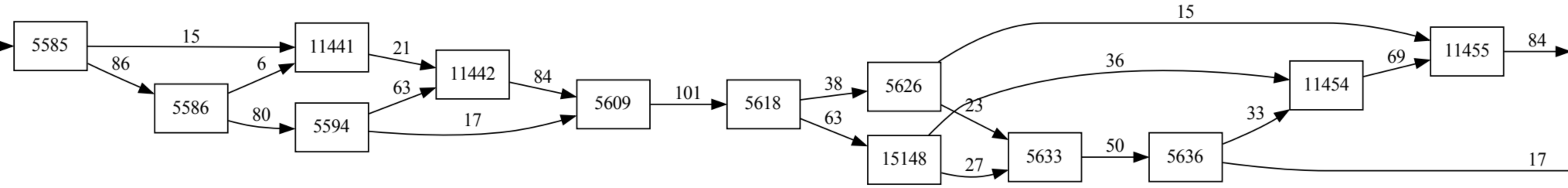
11441
11442
15148
11454
11455

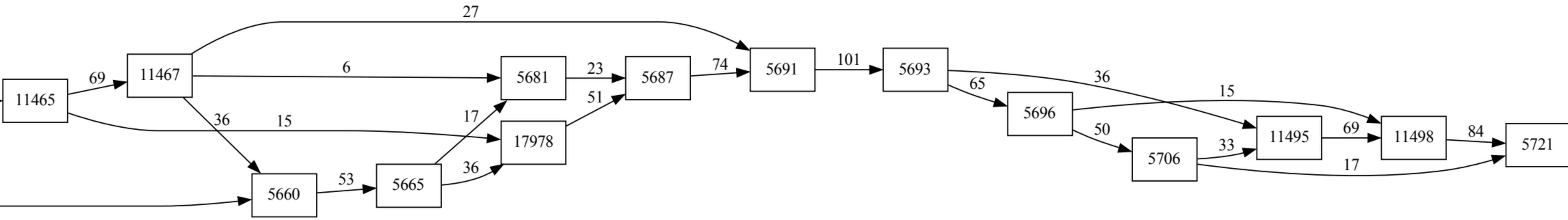
11467
11465
17978
11495
11498

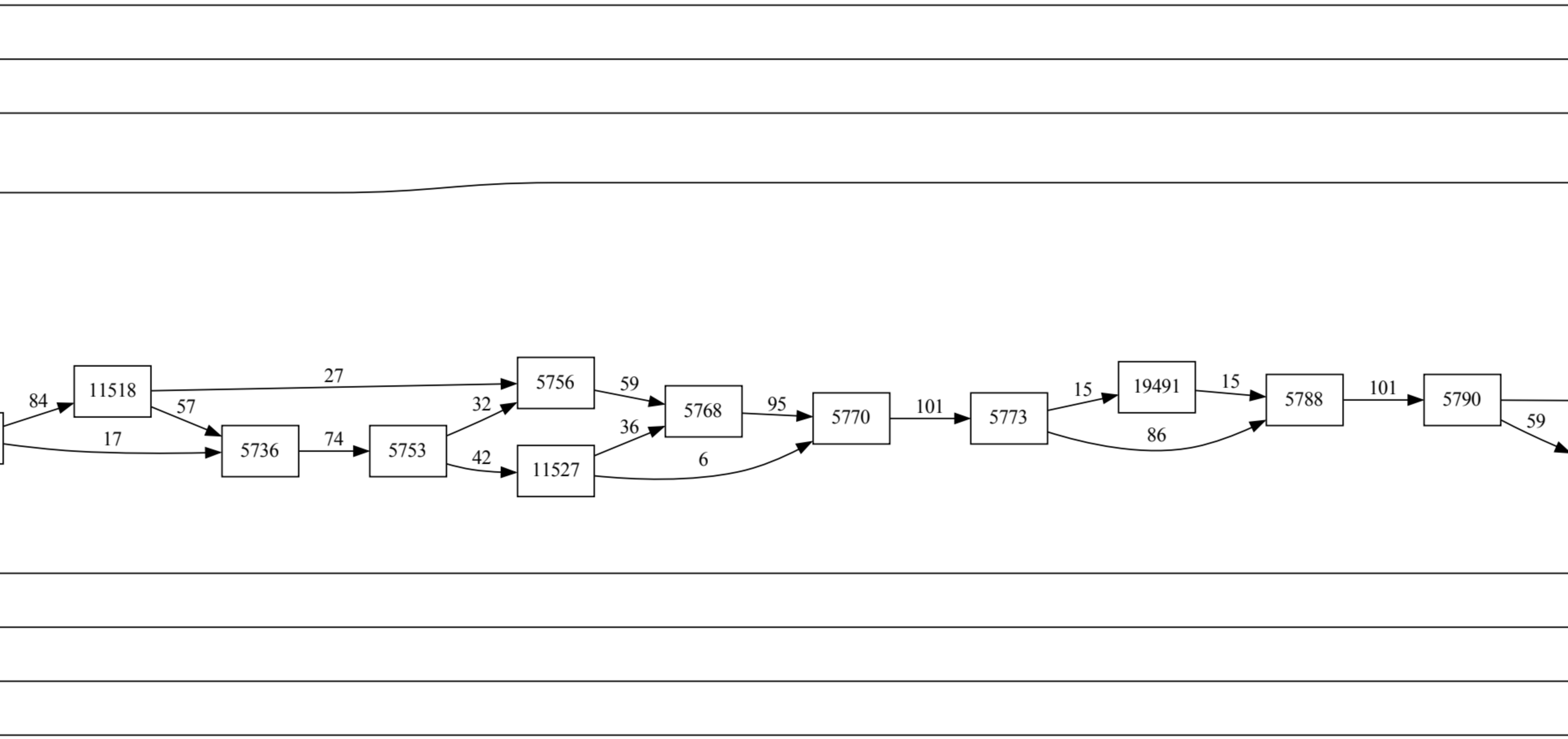
11518
11527
19491

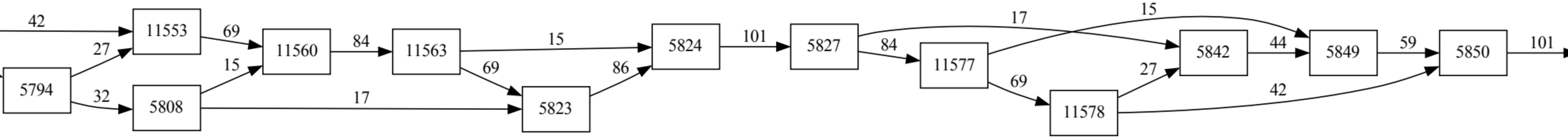
11553
11560
11563
11577
11578

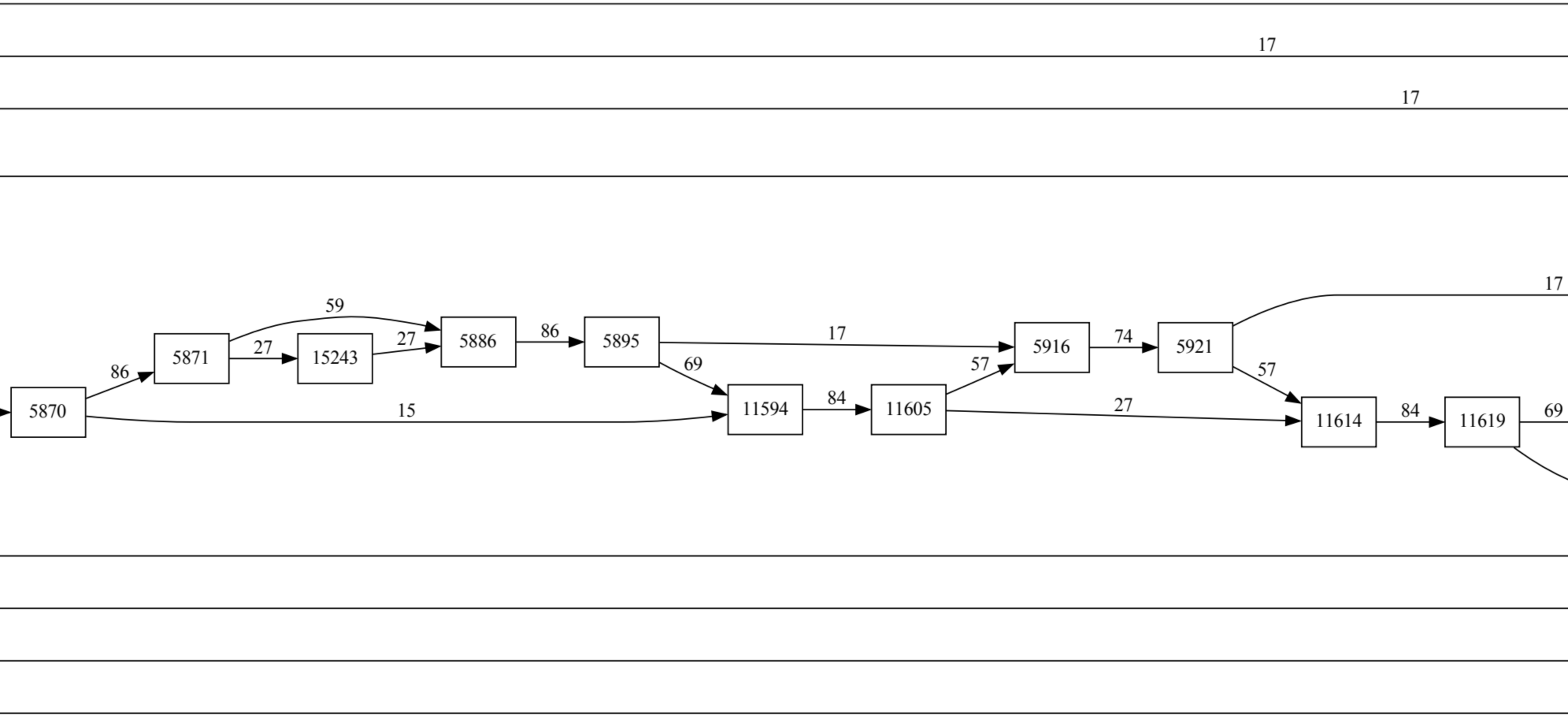
15243
11594
11605
11614
11619

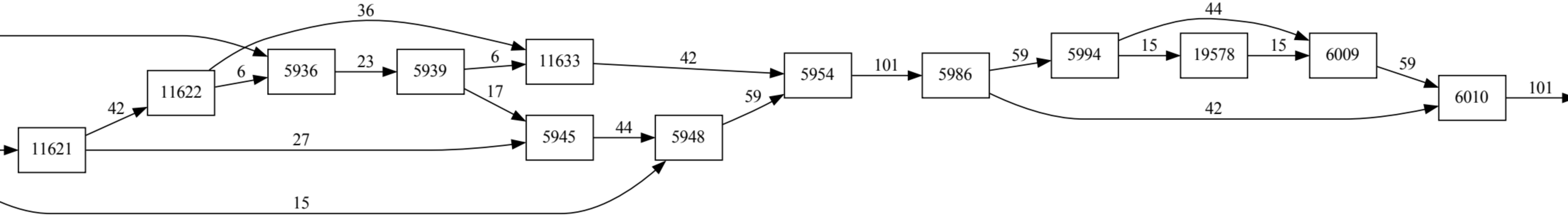
19578
11633
11622
11621

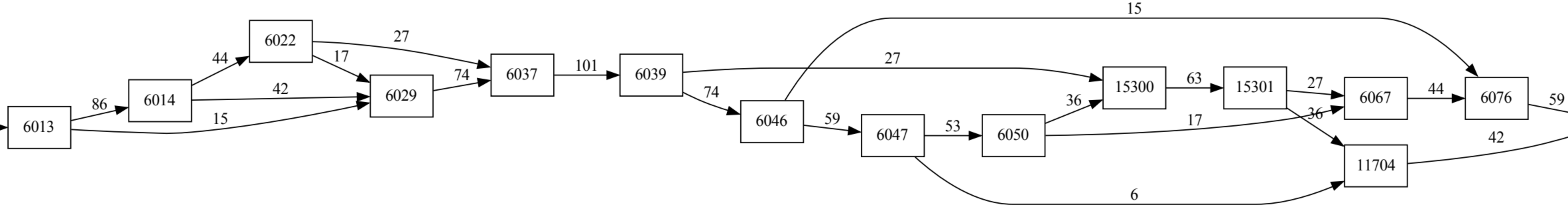
15300
15301
11704

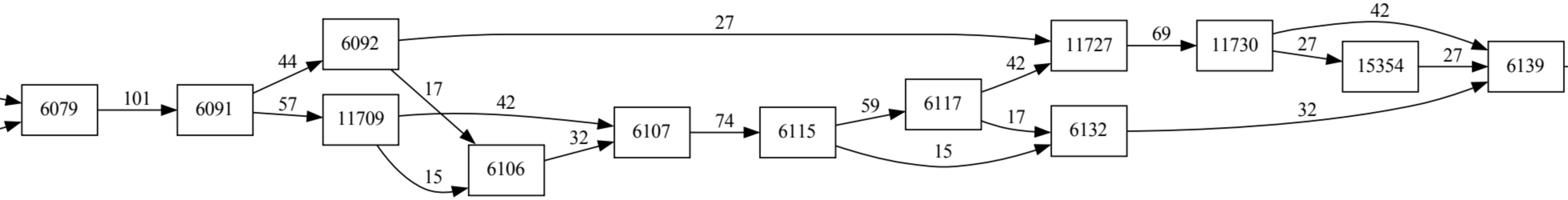
11709
11727
11730
15354

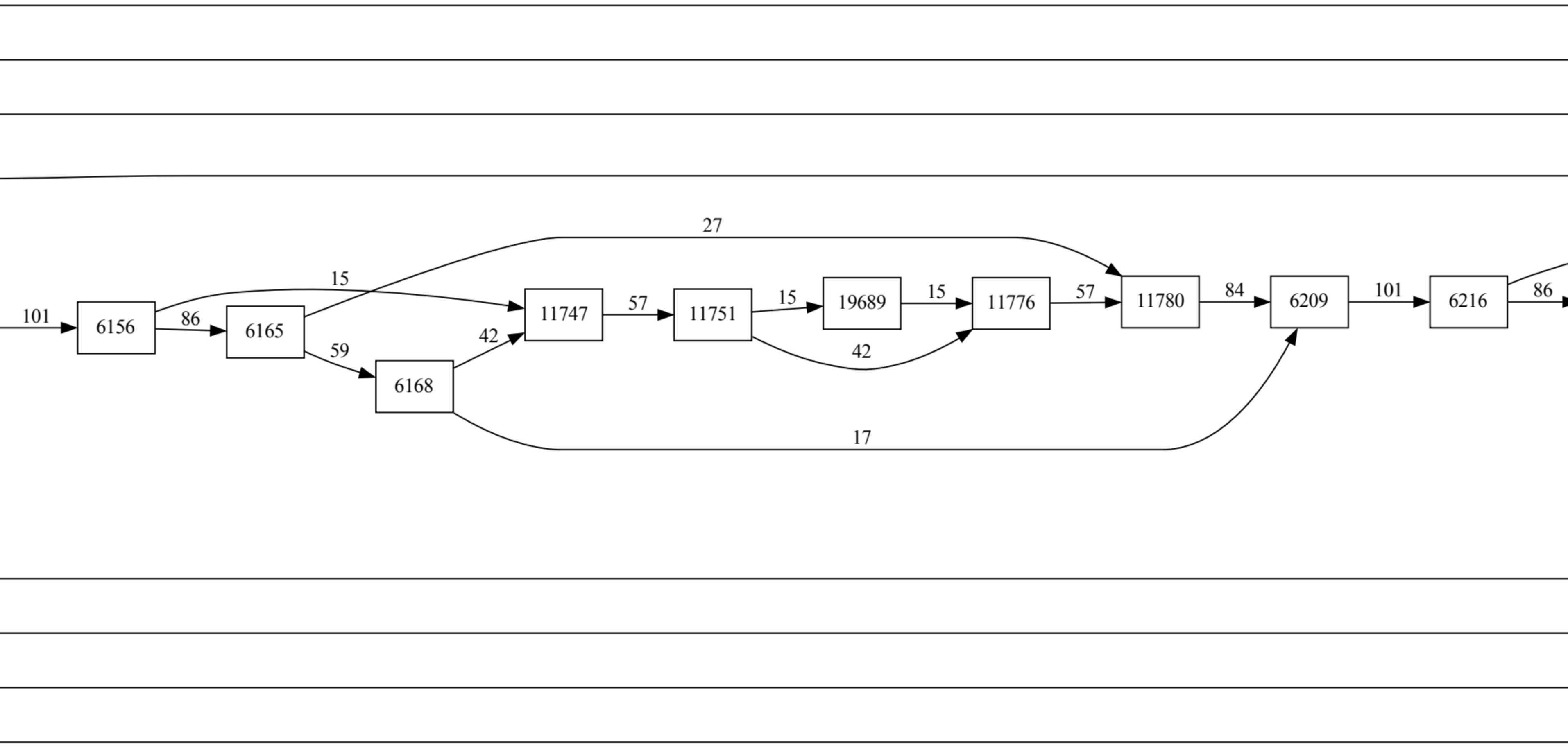
11747
11751
19689
11776
11780

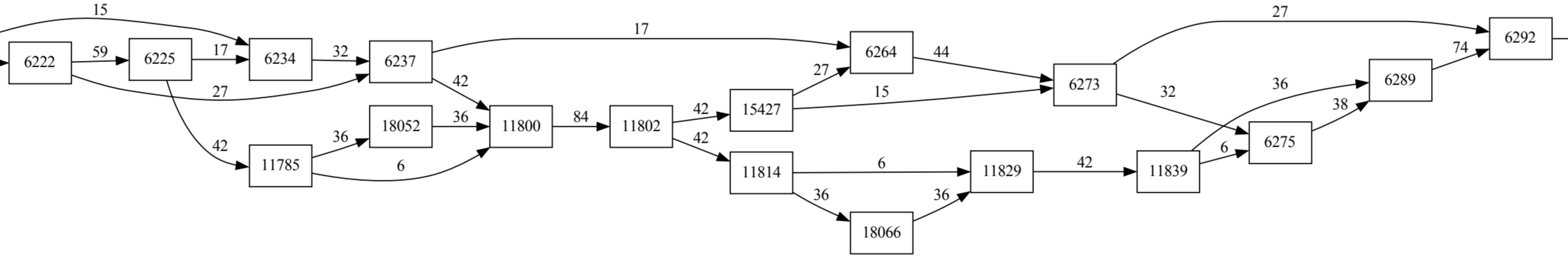
11785
18052
11800
11802
15427
11814
18066
11829
11839

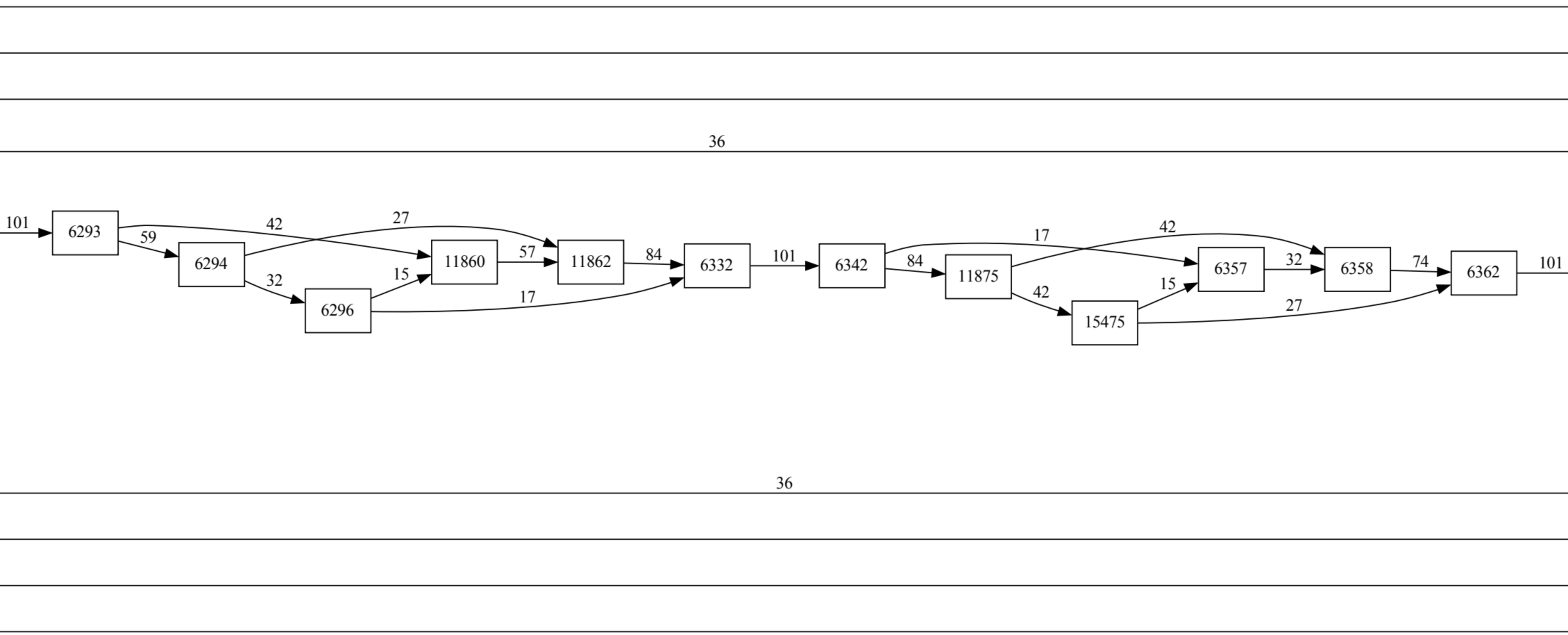
11860
11862
11875
15475

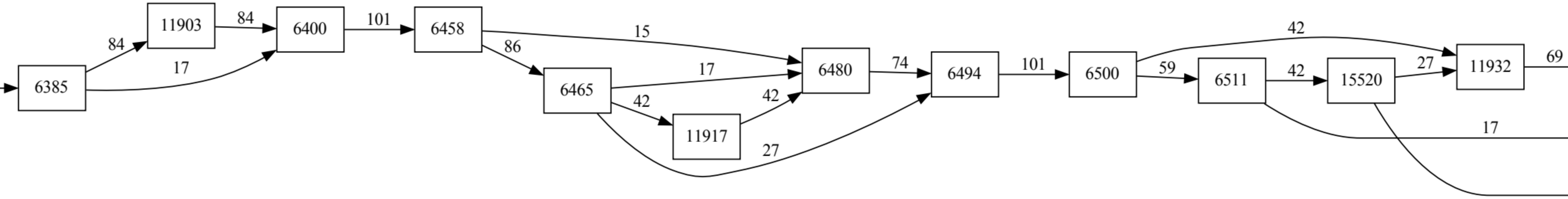
11903
11917
15520
11932

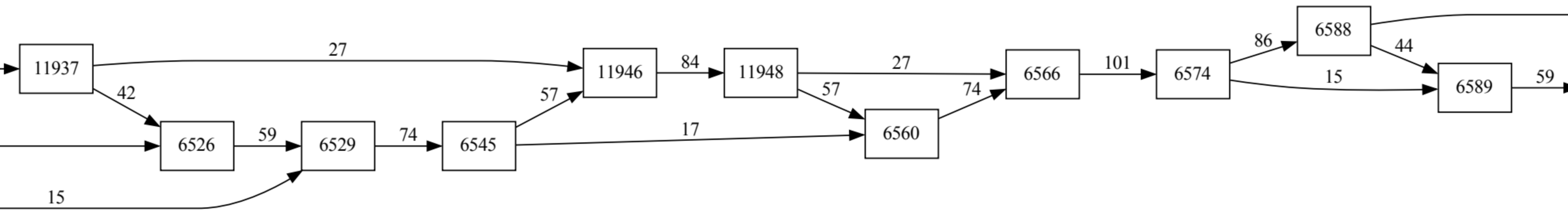
11937
11946
11948

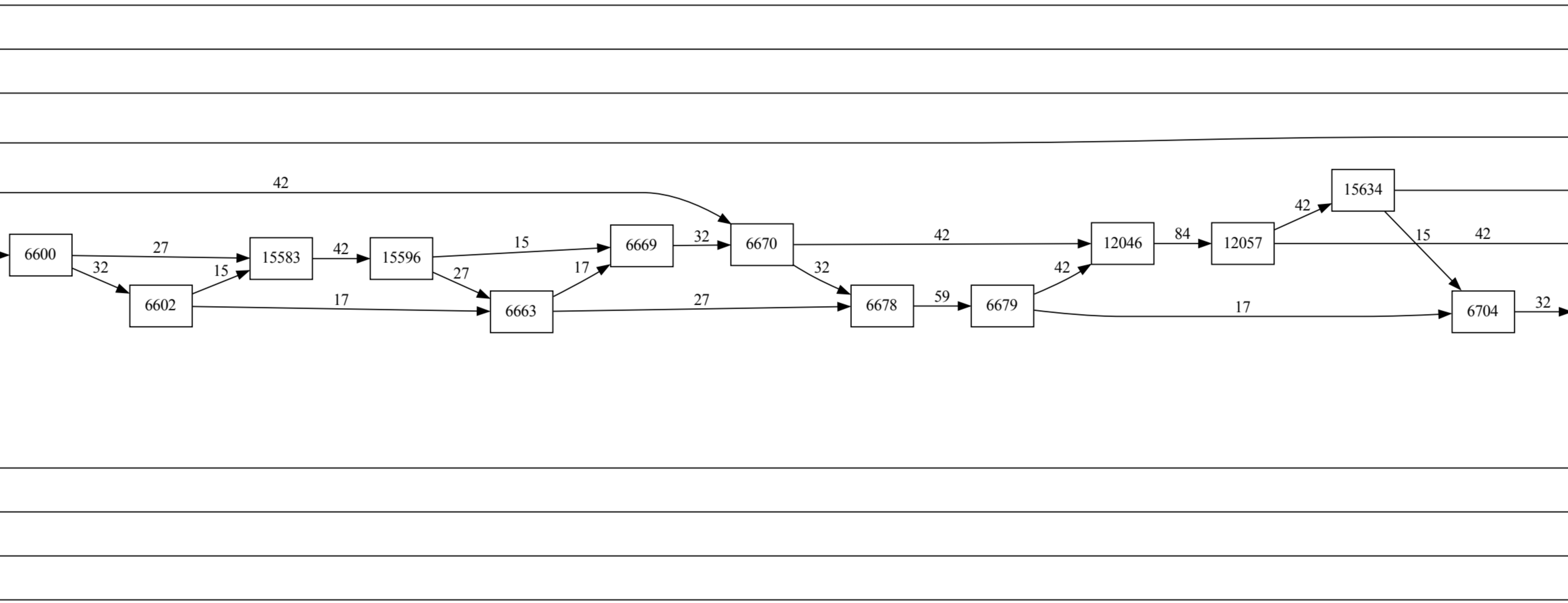
15583
15596
12046
12057
15634

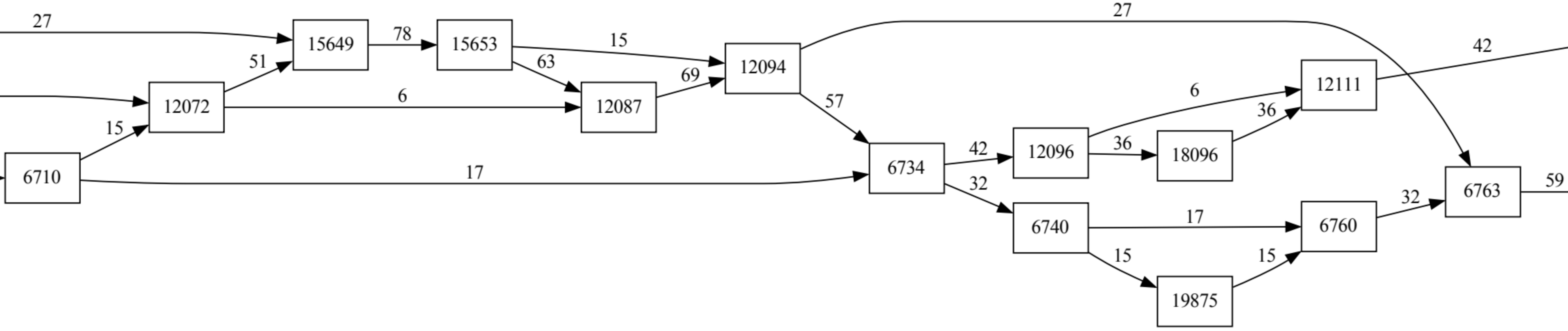
15649
15653
12094
12072
12087
12111
12096
18096
19875

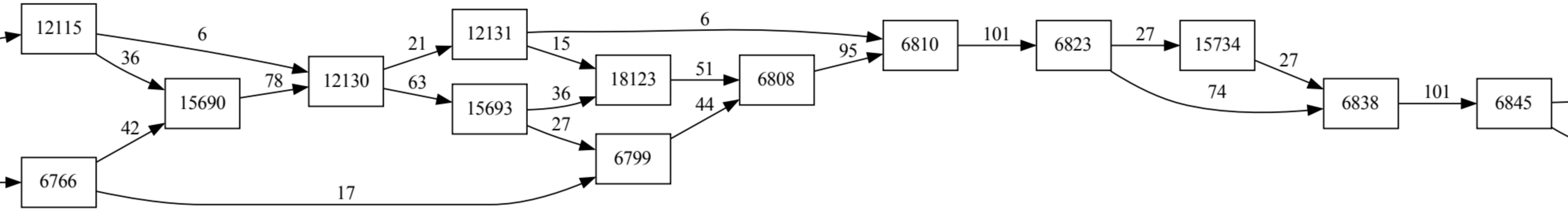
12115
15690
12130
12131
15693
18123
15734

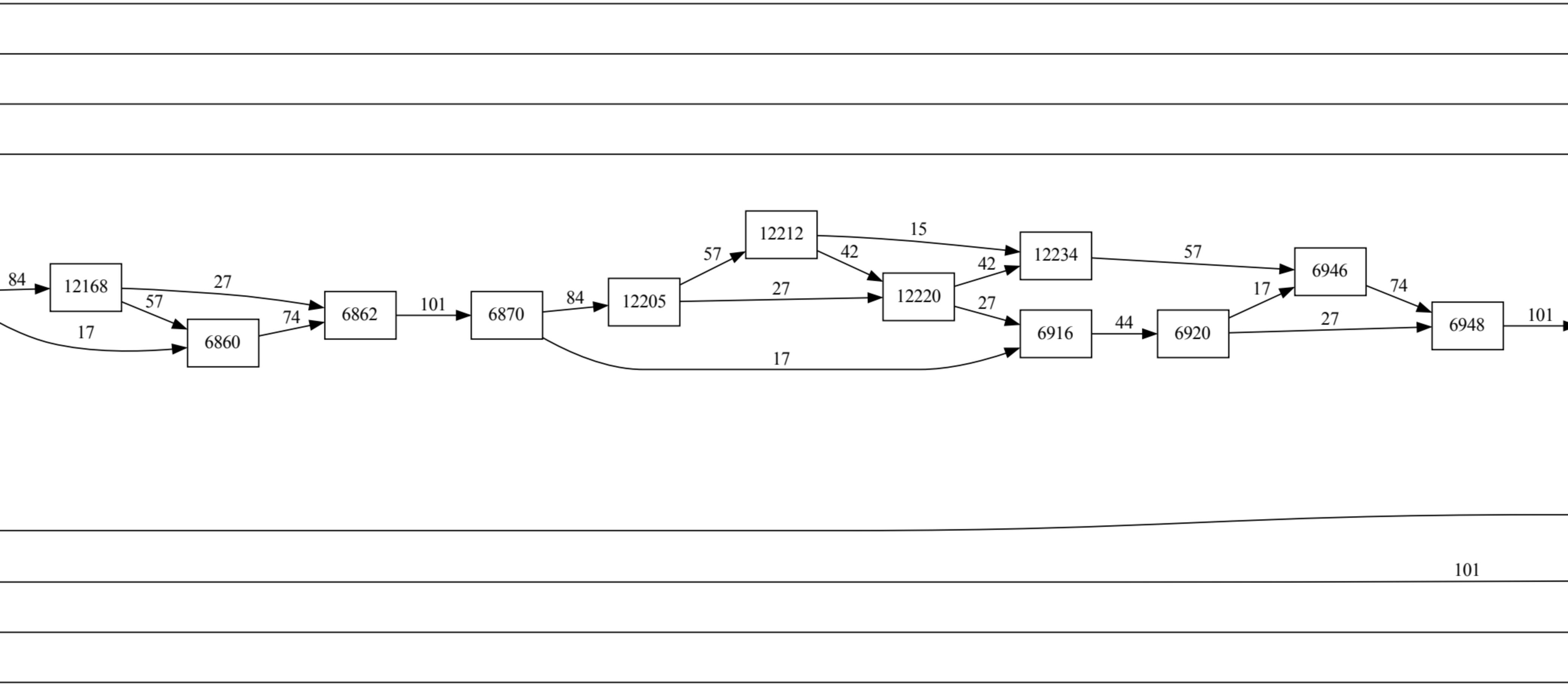
12168
12205
12212
12220
12234

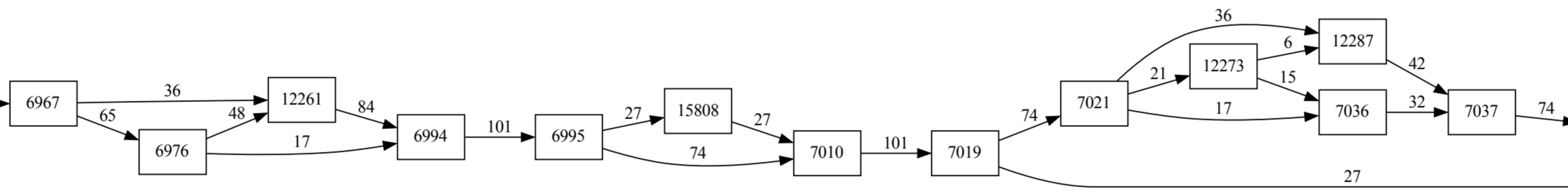
12261
15808
12273
12287

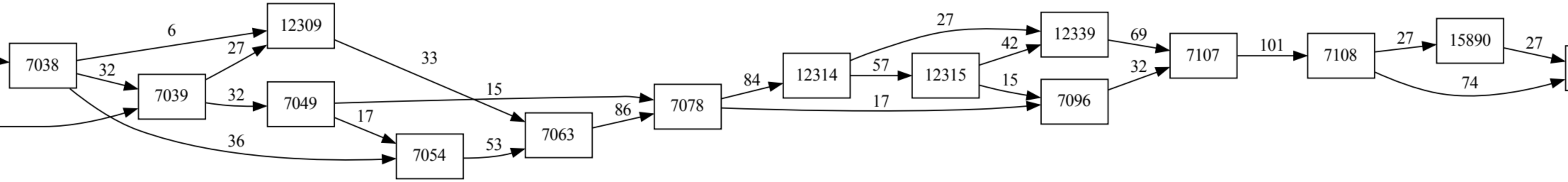
12309
12314
12315
12339
15890

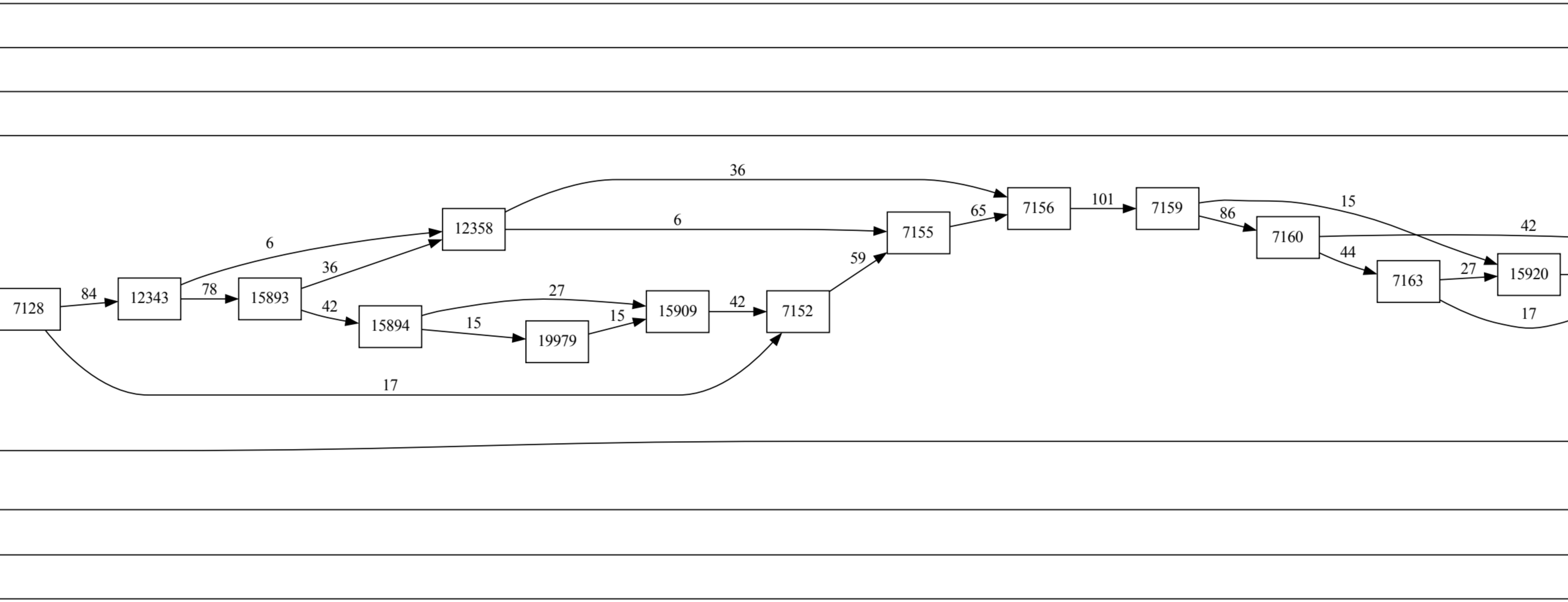
12343
15893
12358
15894
19979
15909
15920

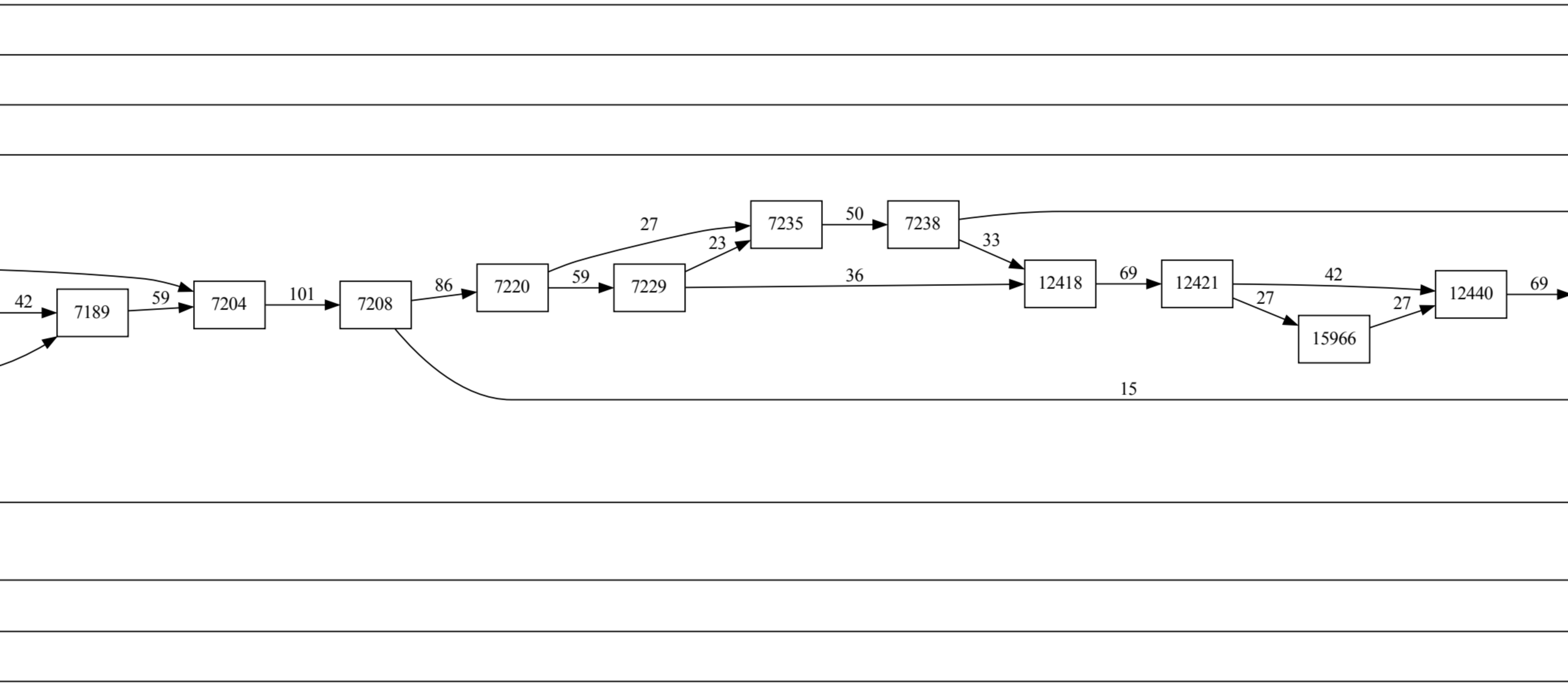
12418
12421
15966
12440

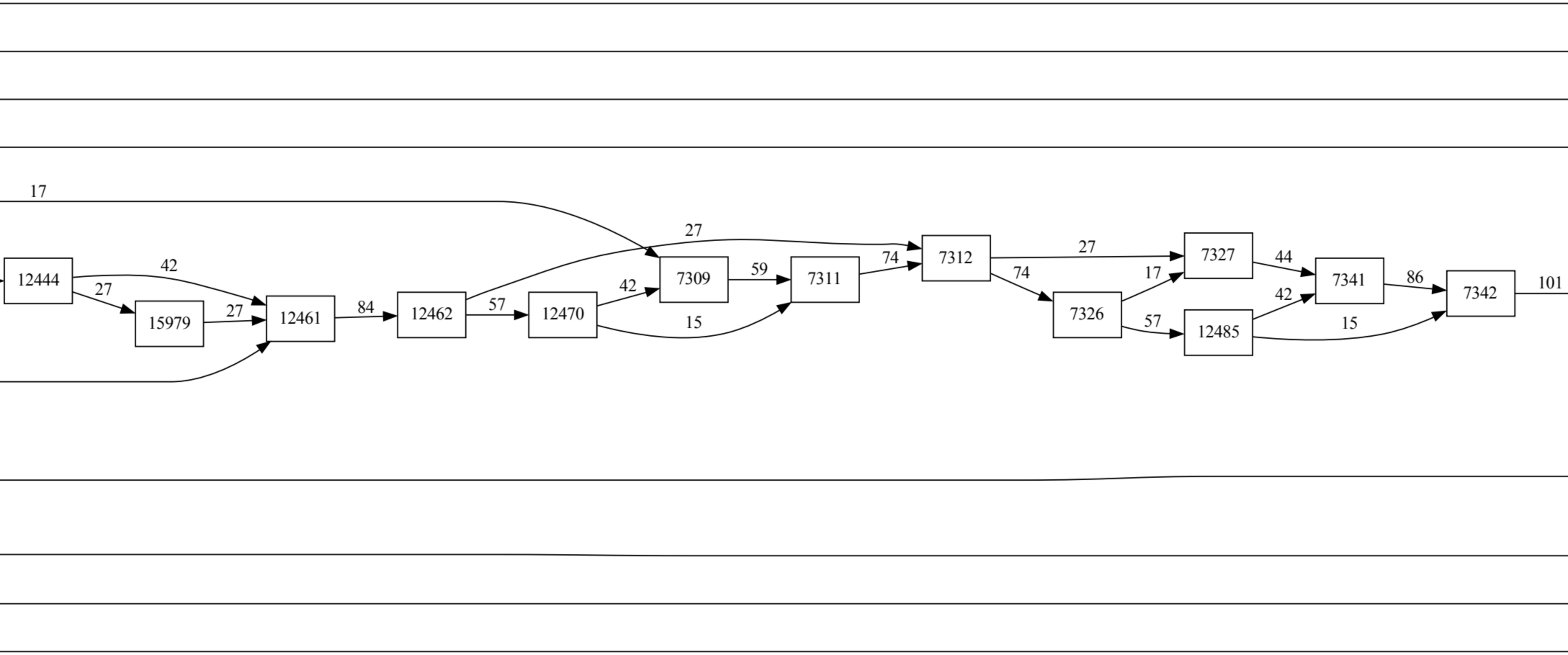
12444
15979
12461
12462
12470
12485

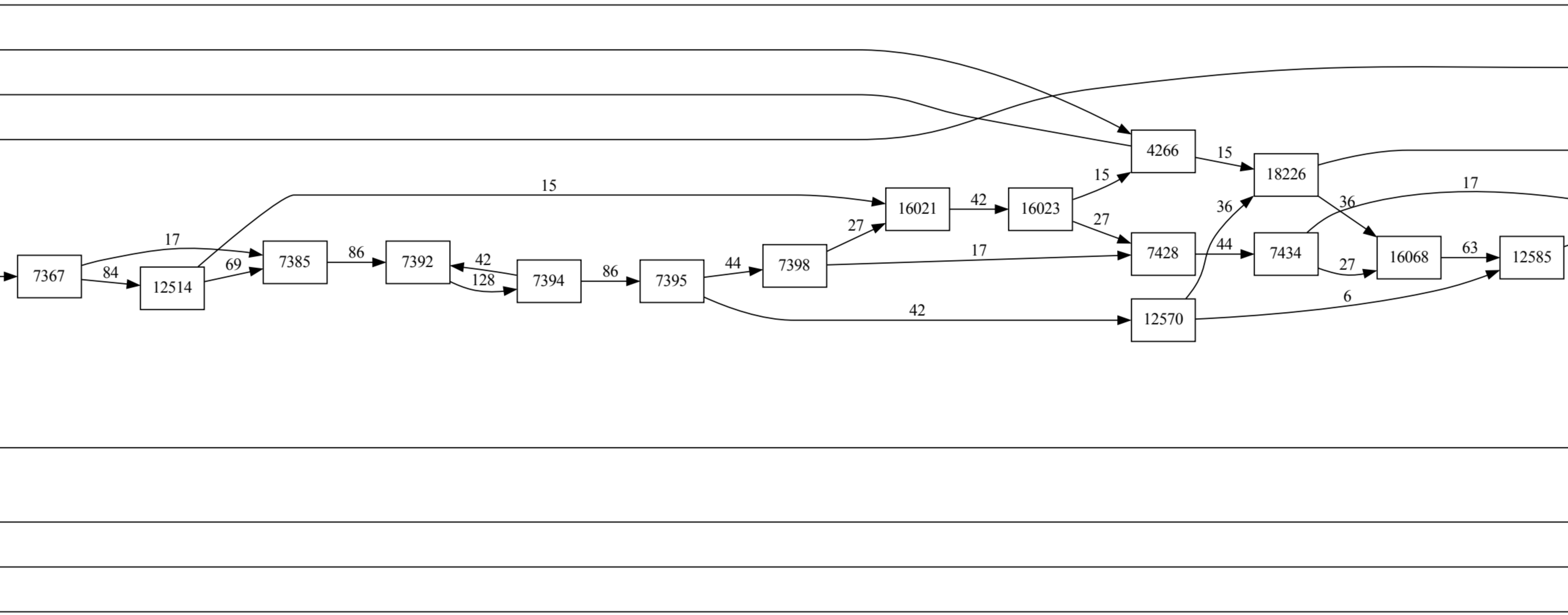
12514
16021
16023
12570
18226
16068
12585

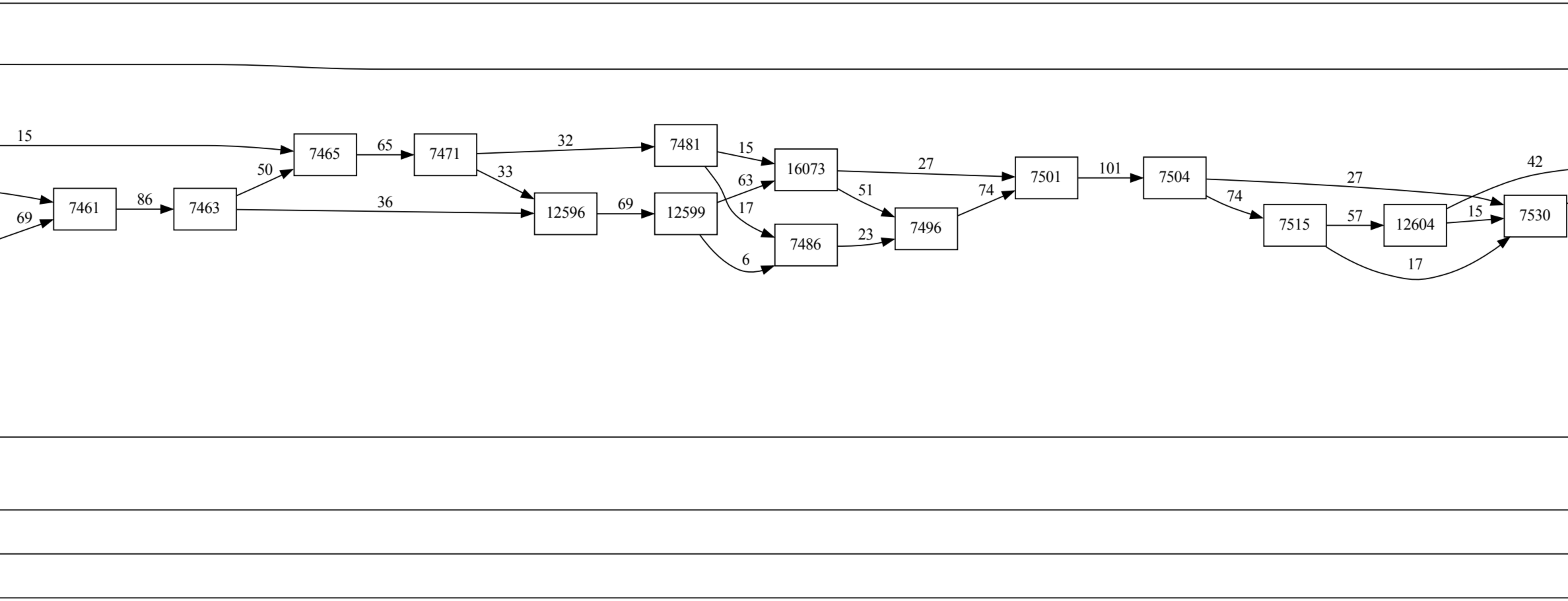
16073
12596
12599
12604

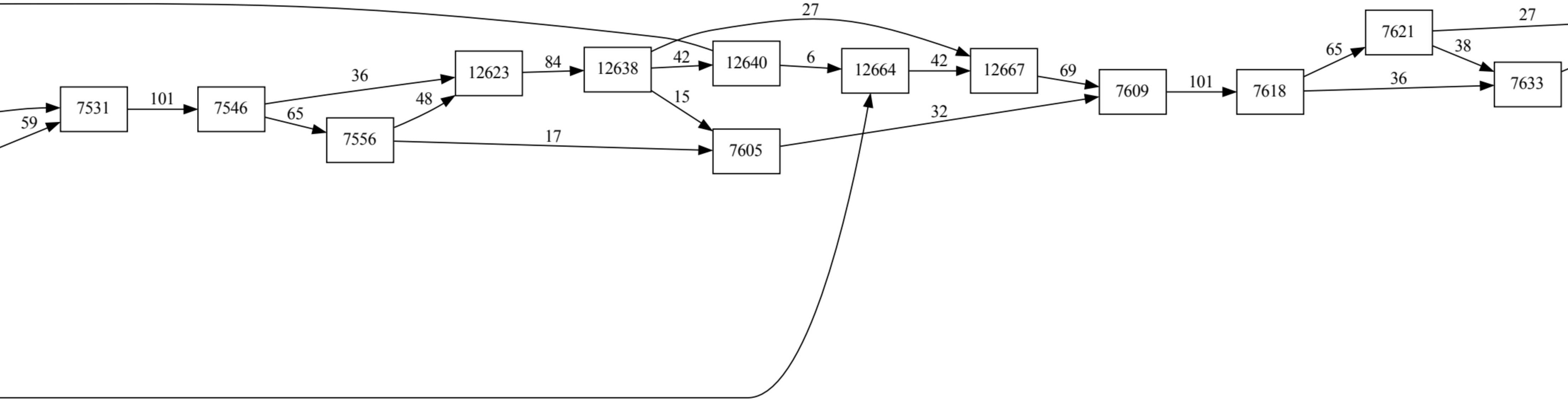

12623
12638
12640
12664
12667

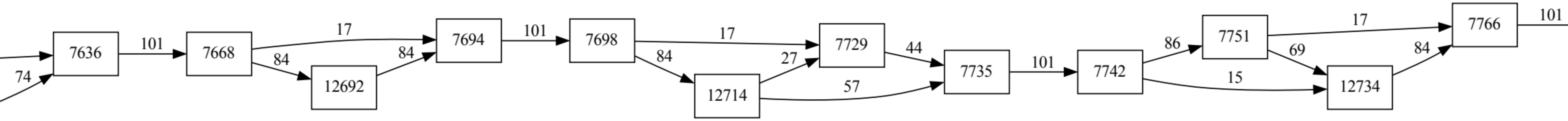
12692
12714
12734

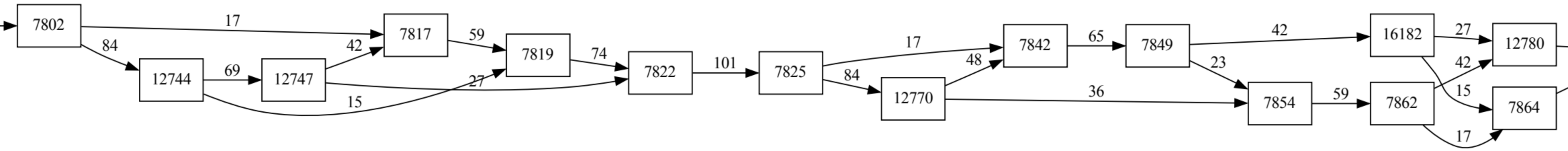
12744
12747
12770
16182
12780

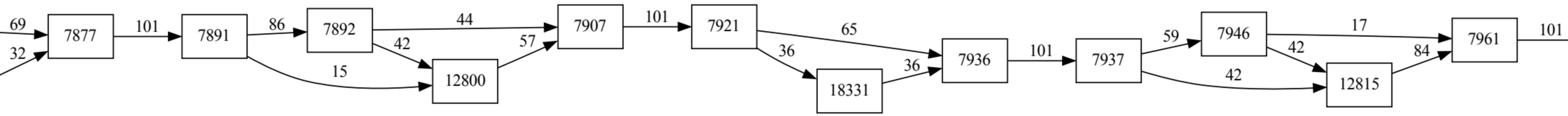
12800
18331
12815

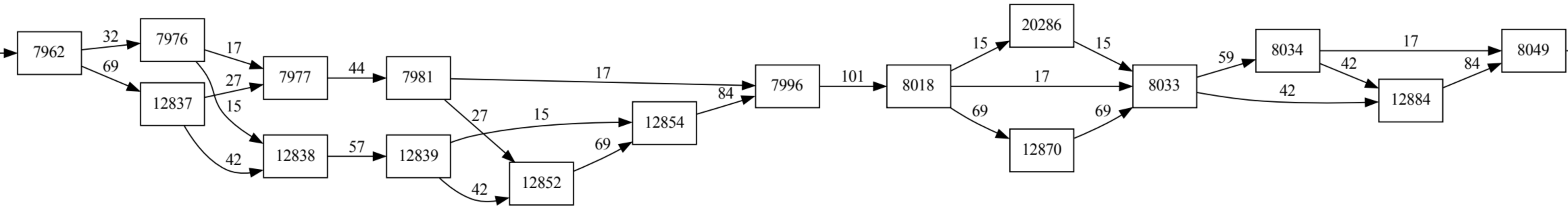
12837
12838
12839
12852
12854
20286
12870
12884

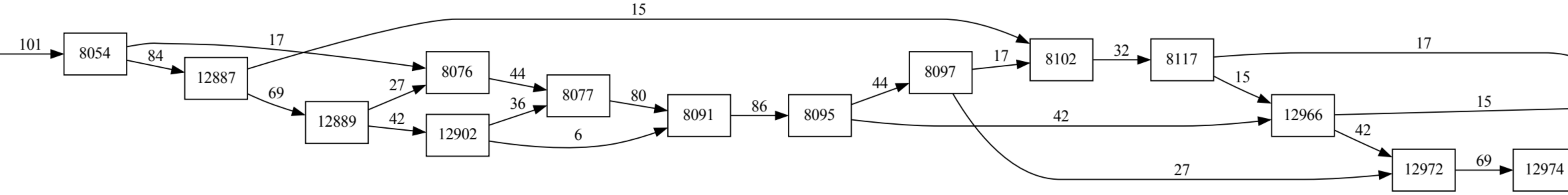
12887
12889
12902
12966
12972
12974

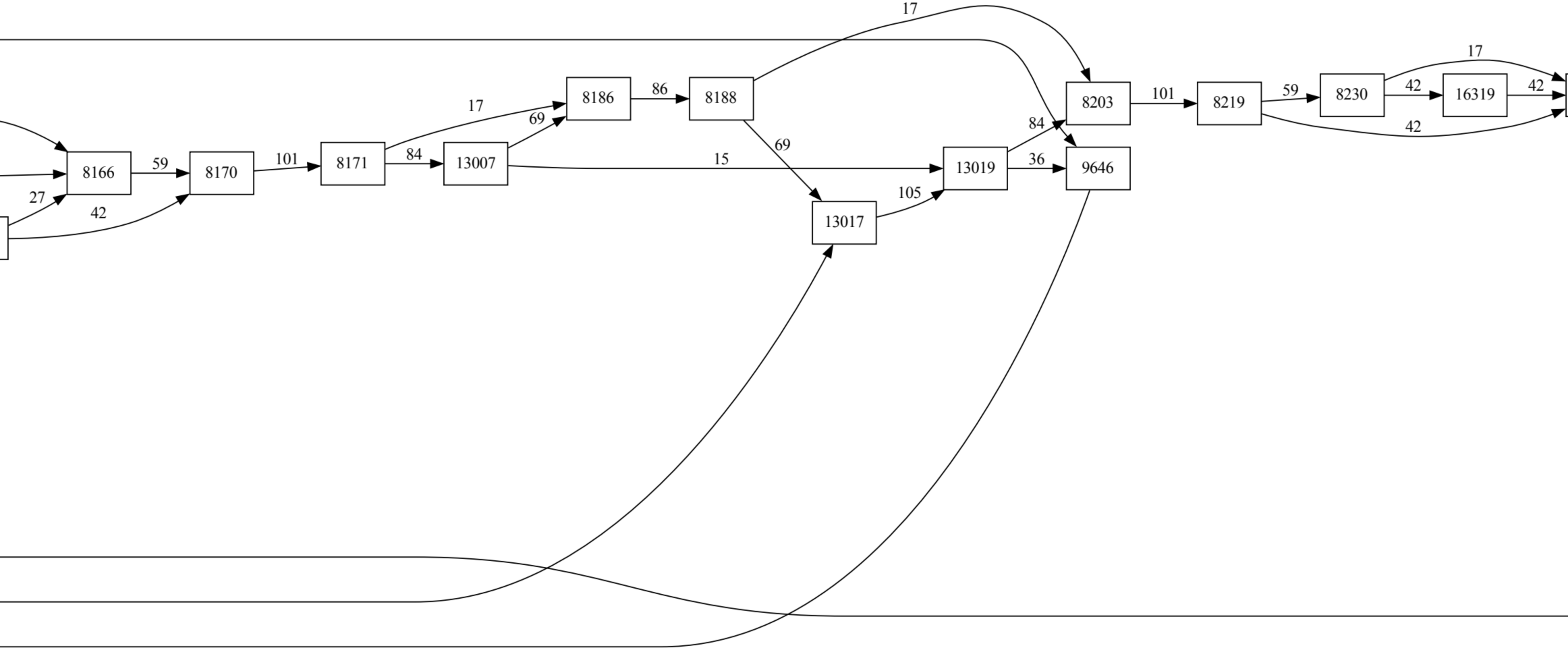
16319
13007
13019
13017

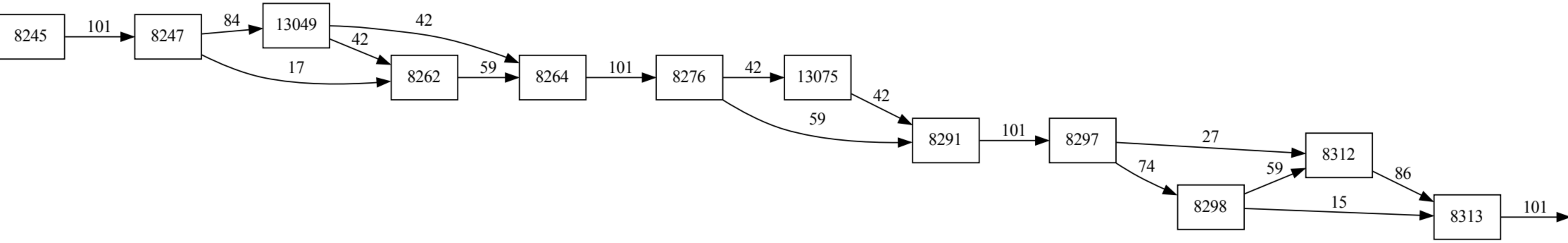
13049
13075

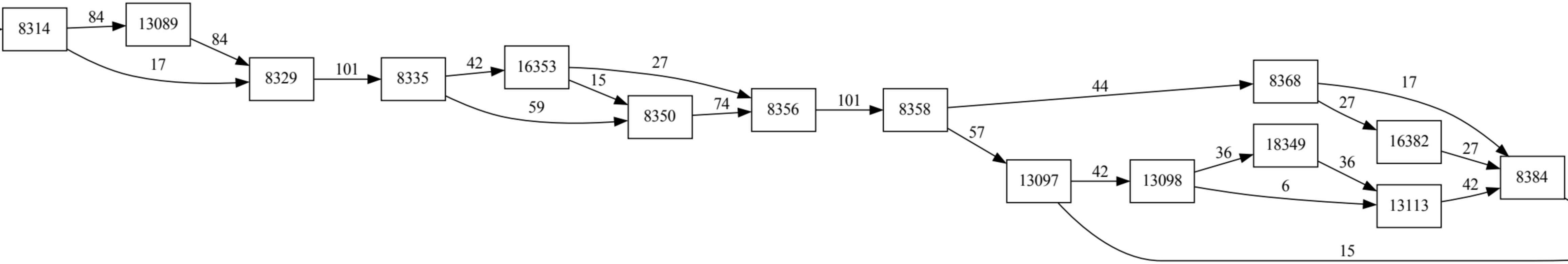
13089
16353
16382
13097
13098
18349
13113

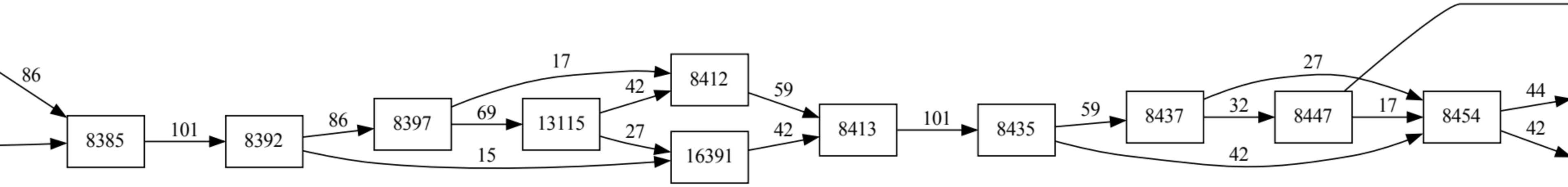
13115
16391

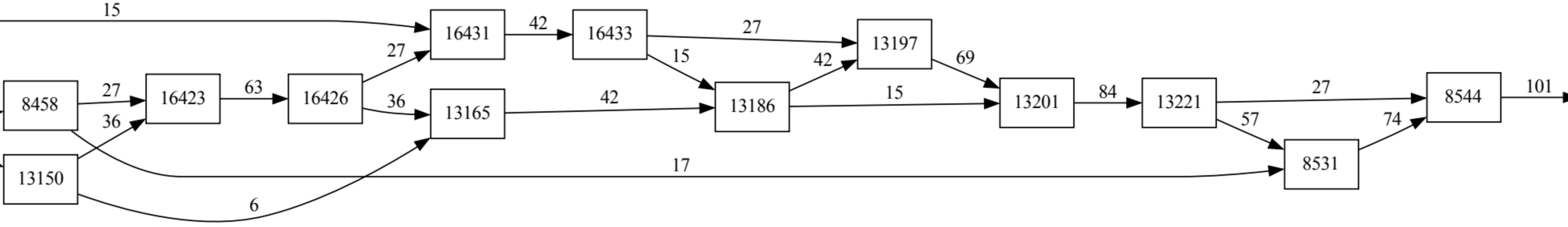
16431
16433
13197
16423
16426
13165
13186
13201
13221
13150

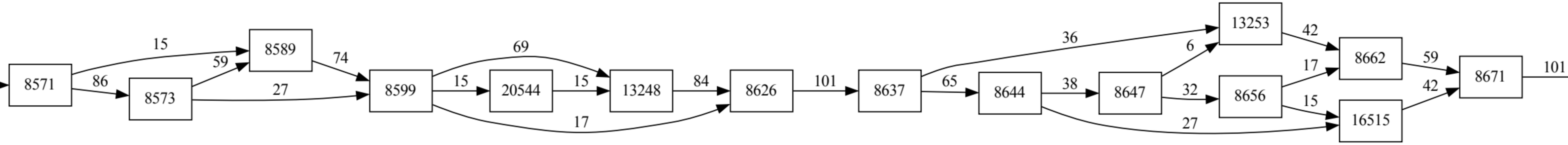
20544
13248
13253
16515

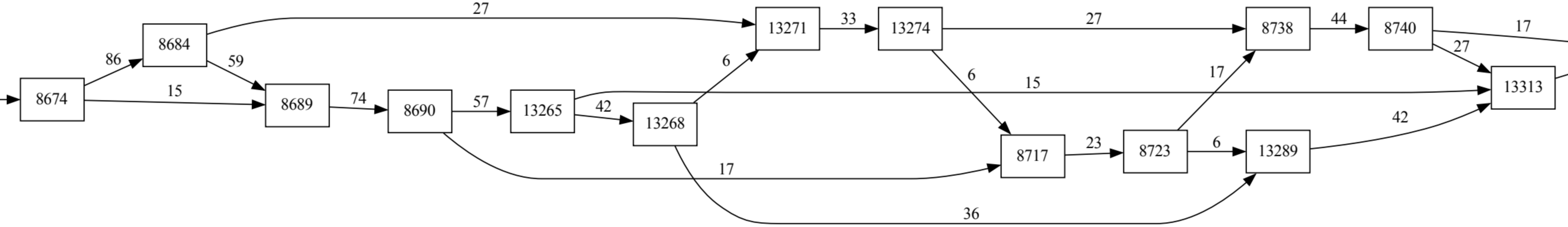
13265
13268
13271
13274
13289
13313

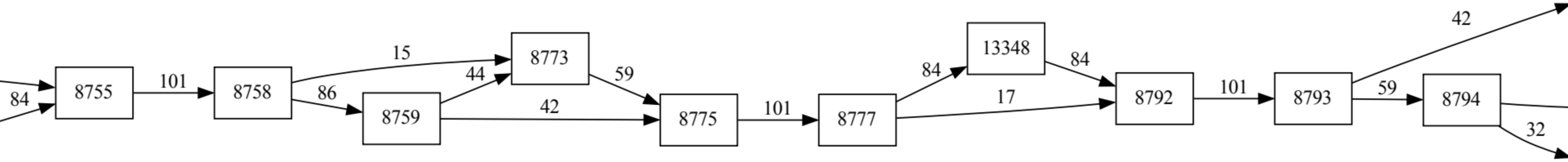
13348

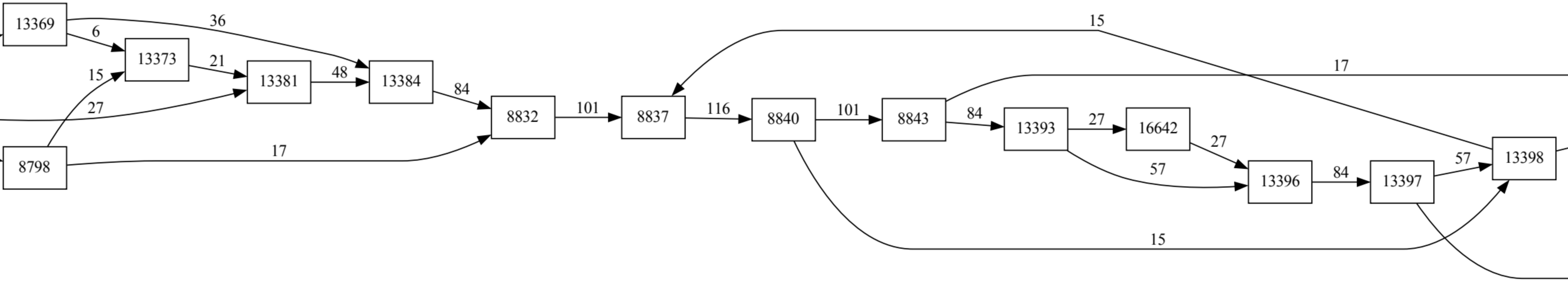
13369
13373
13381
13384
13393
16642
13396
13397
13398

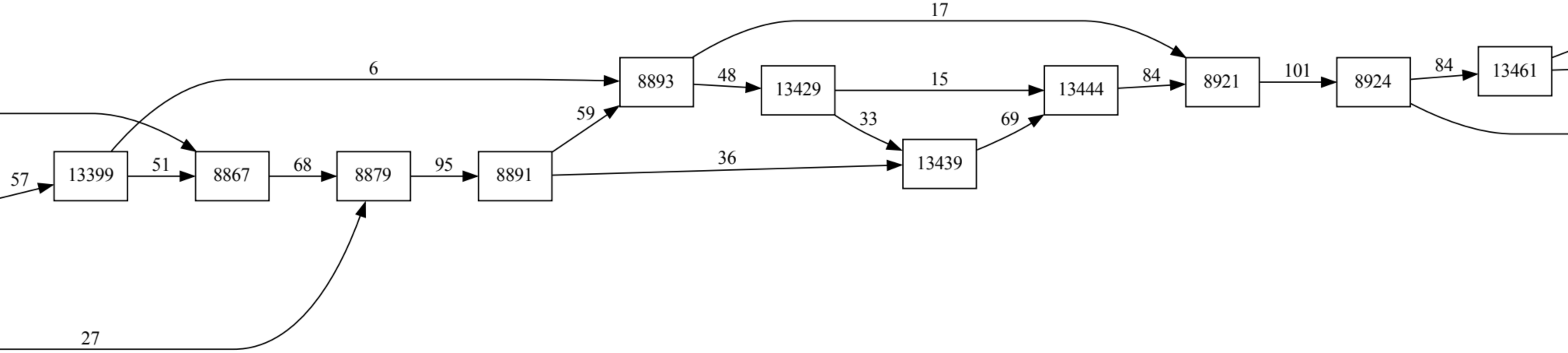
13429
13444
13461
13399
13439

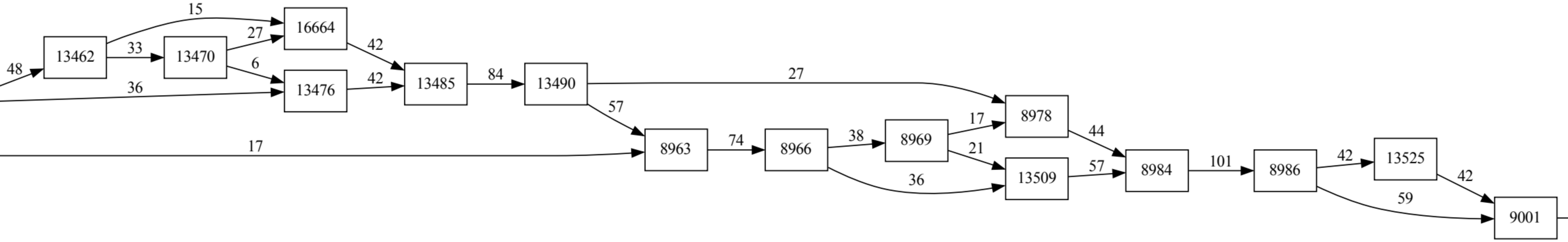
13462
13470
16664
13476
13485
13490
13509
13525

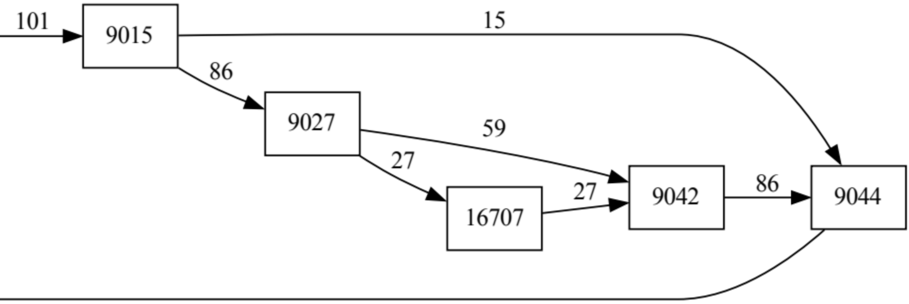
16707