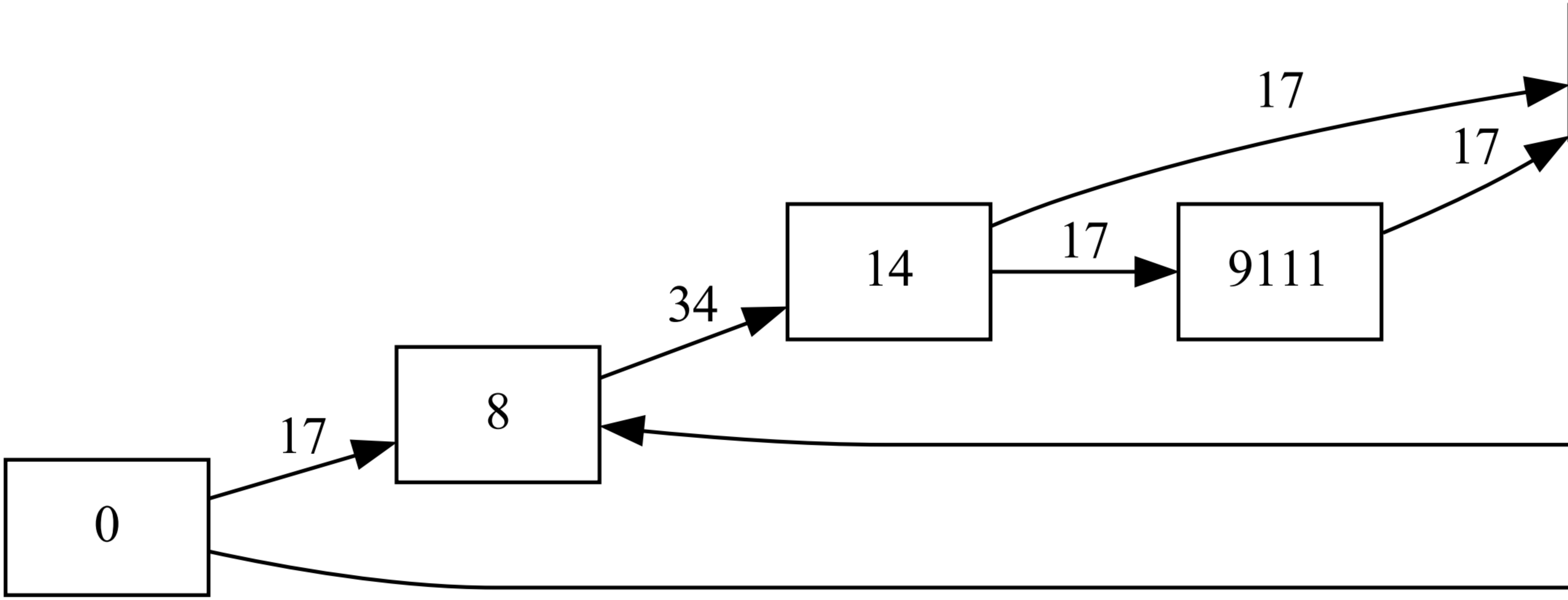

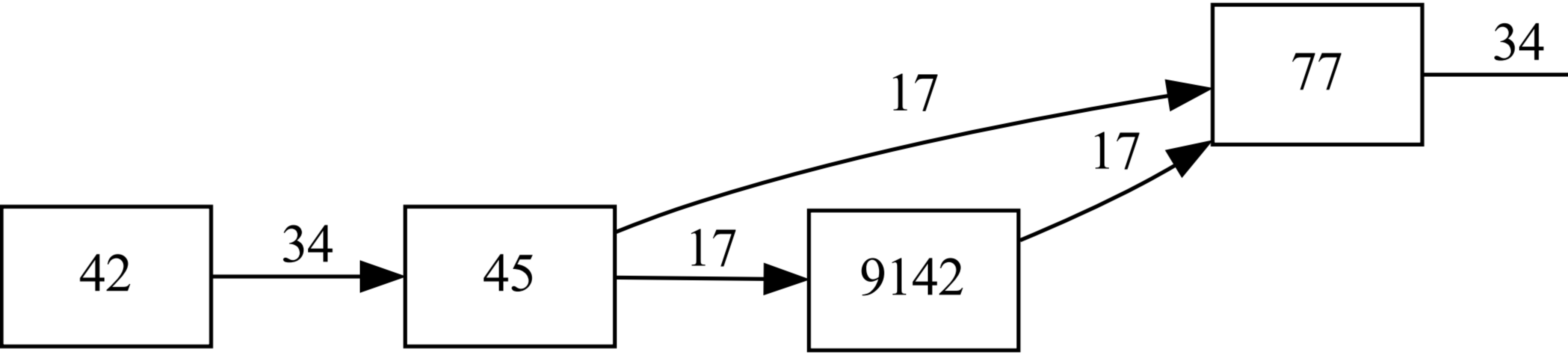

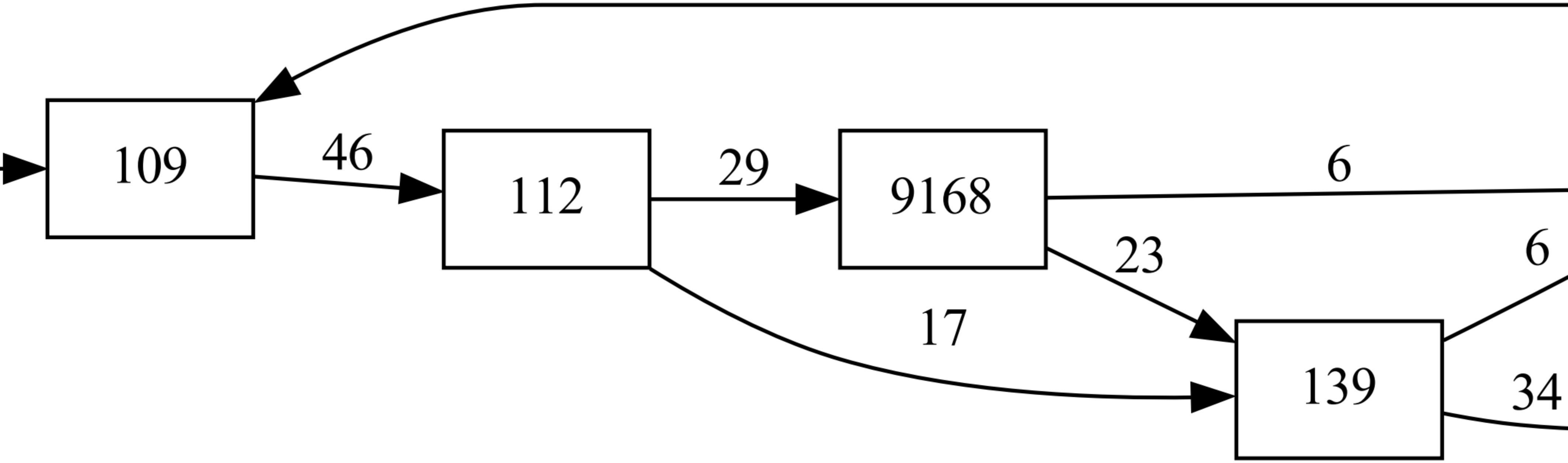

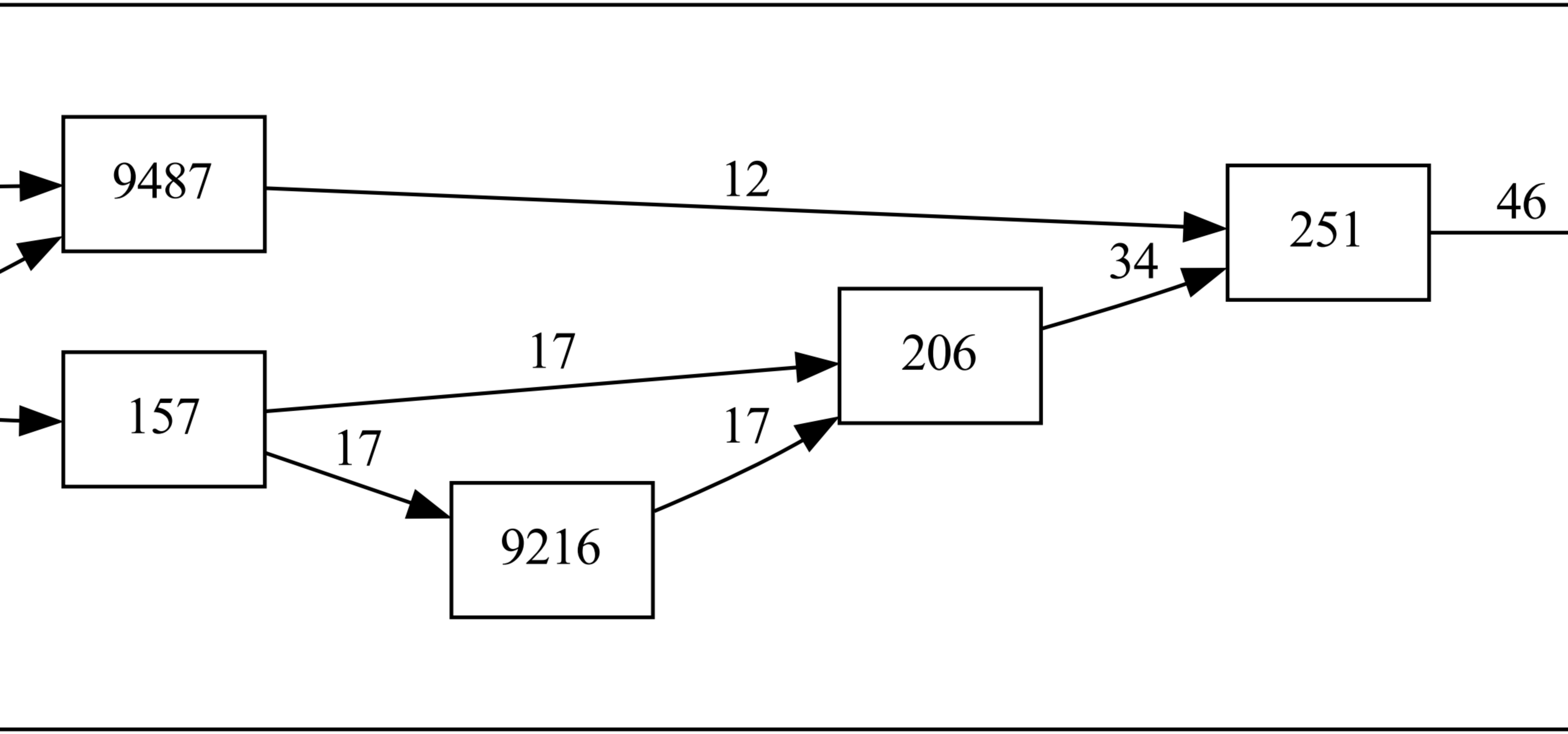

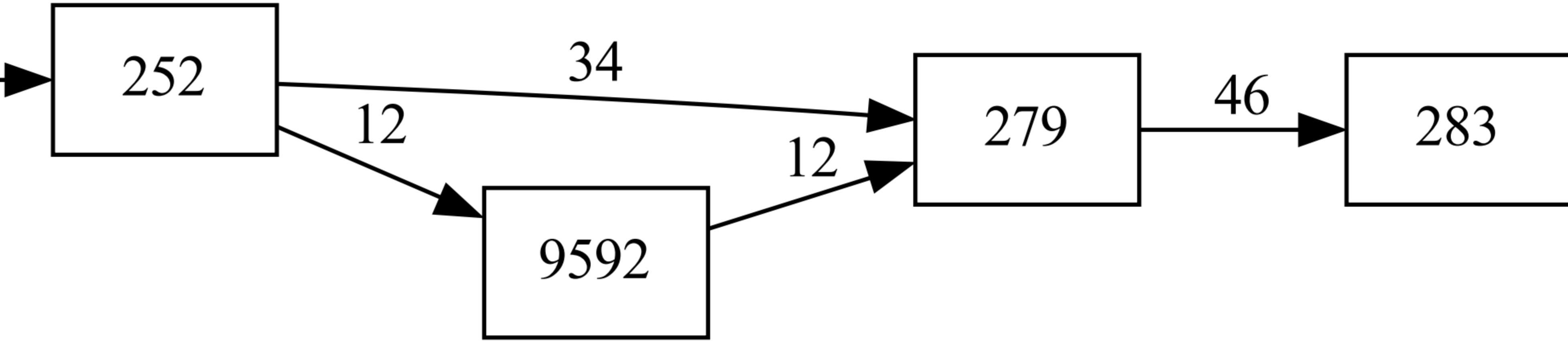

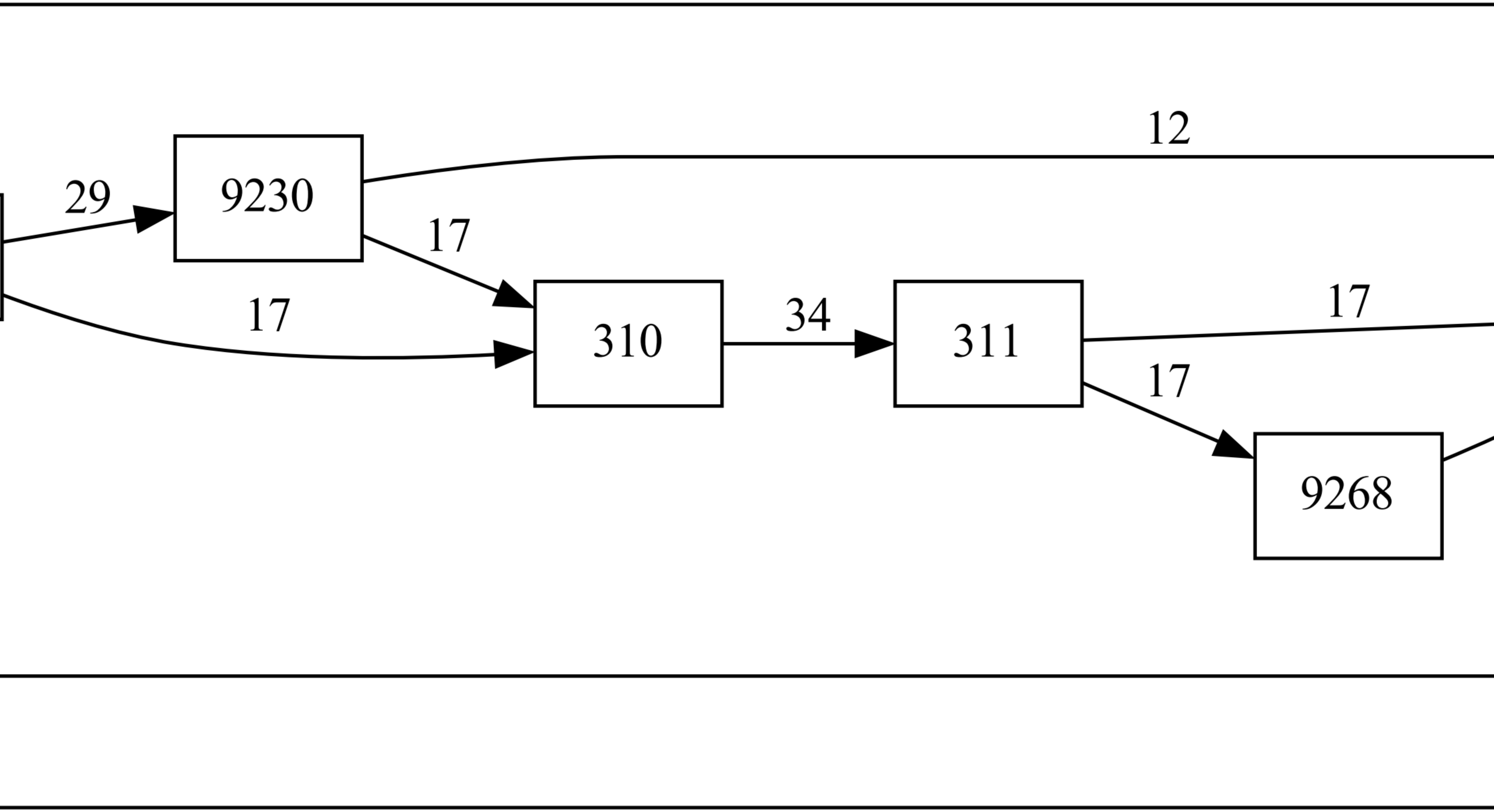

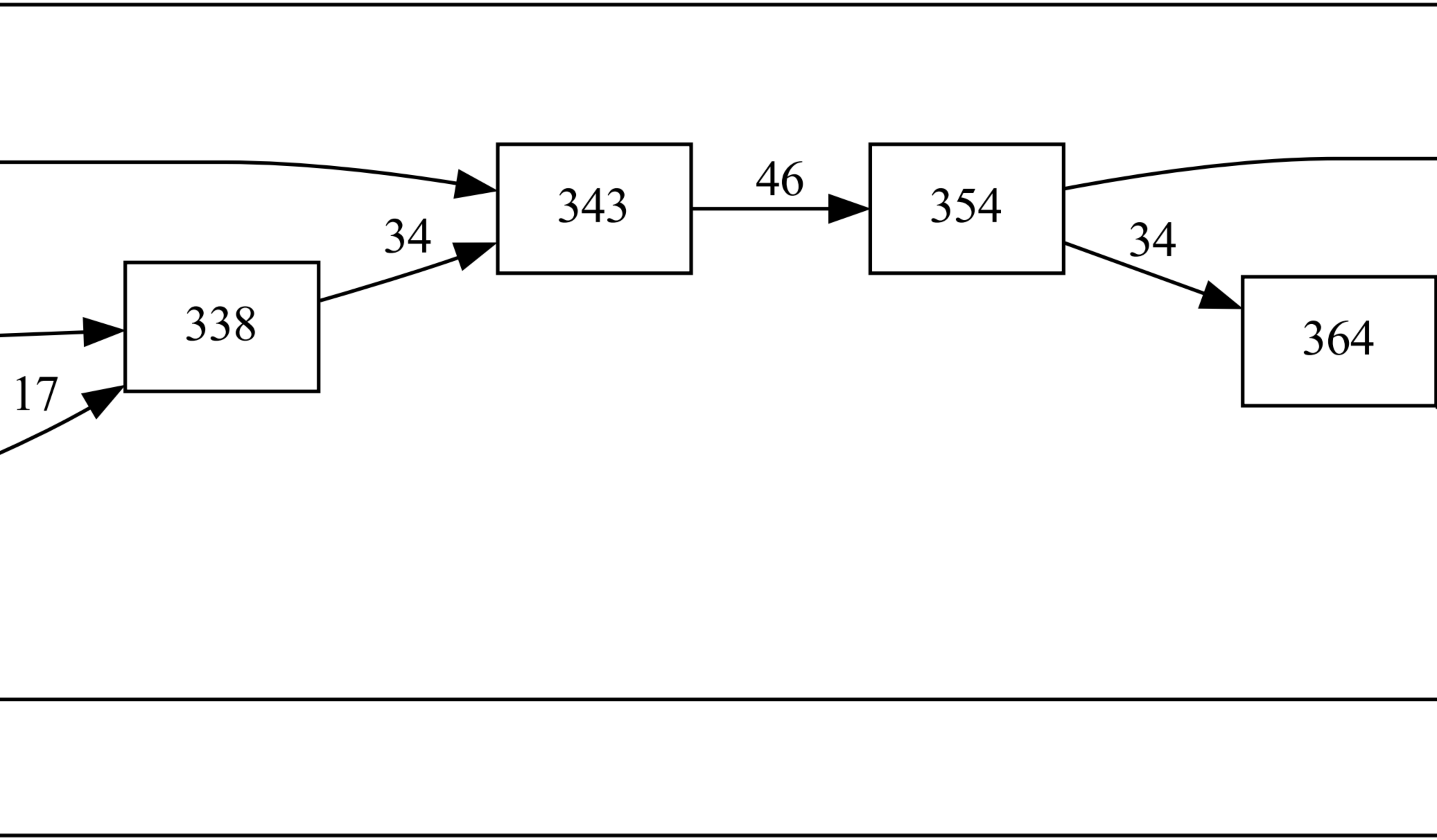

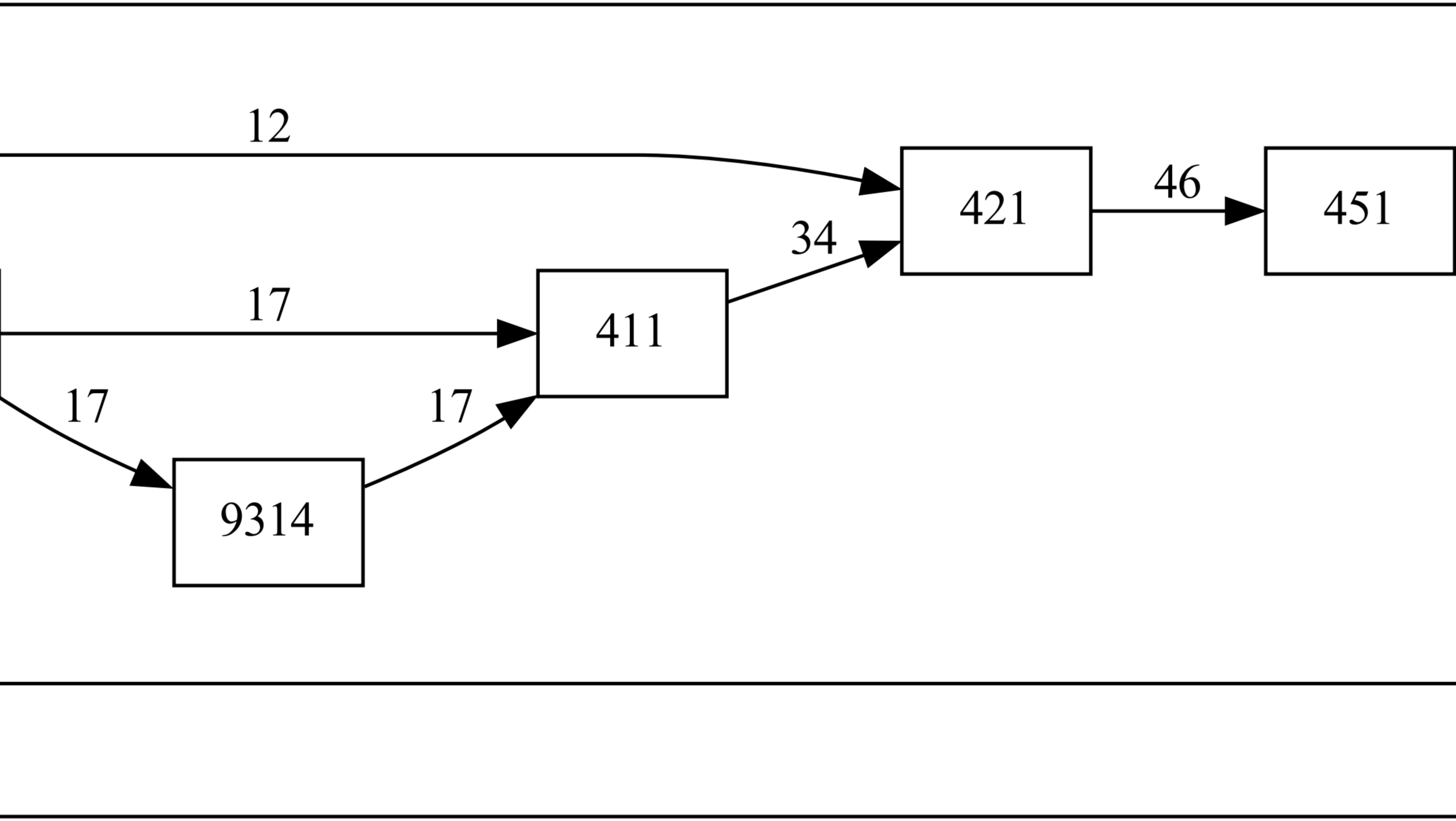

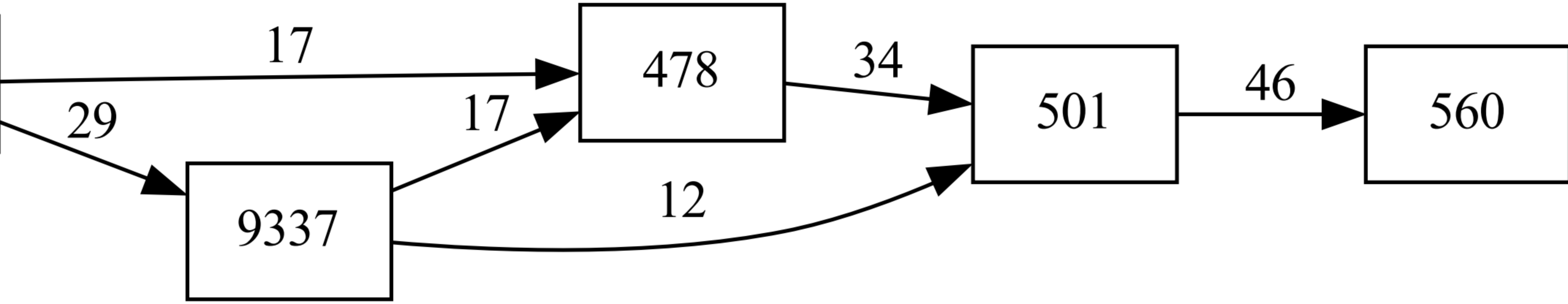

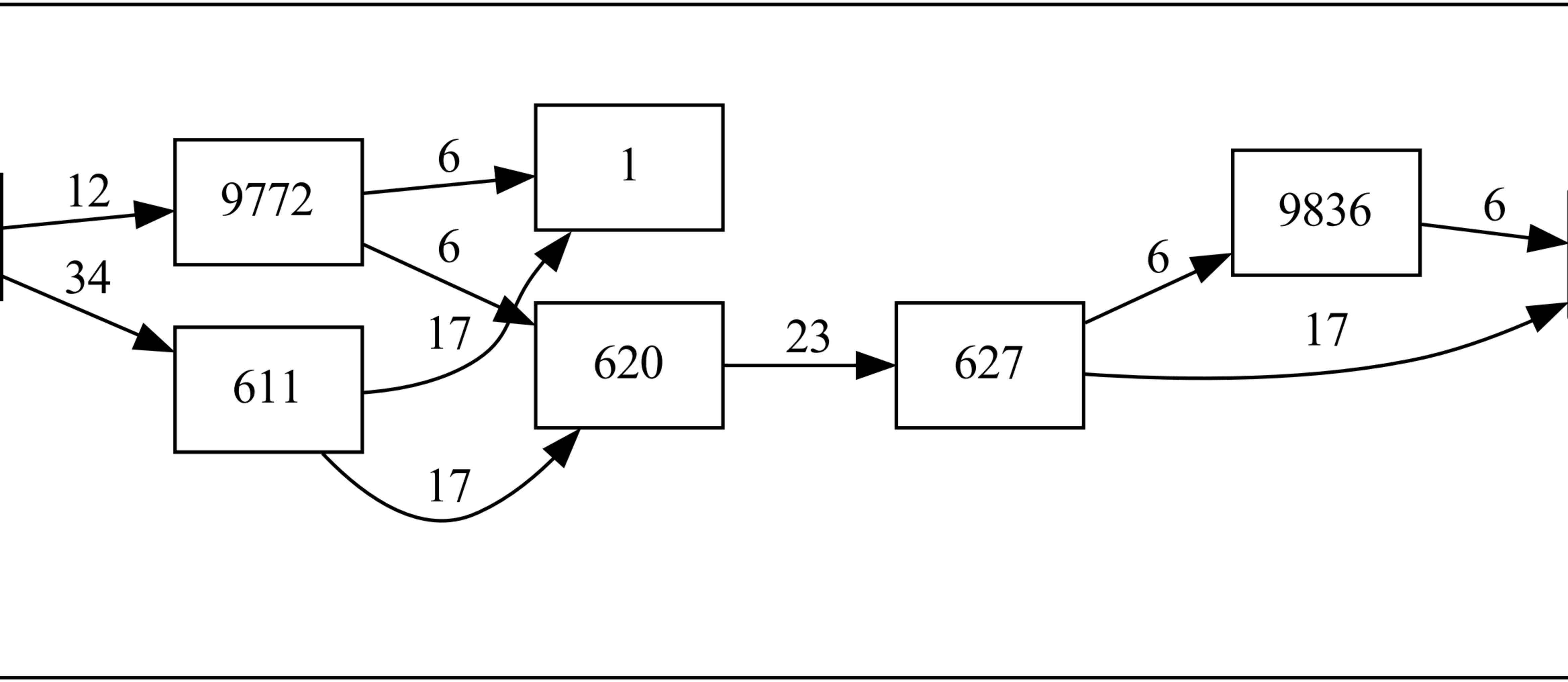

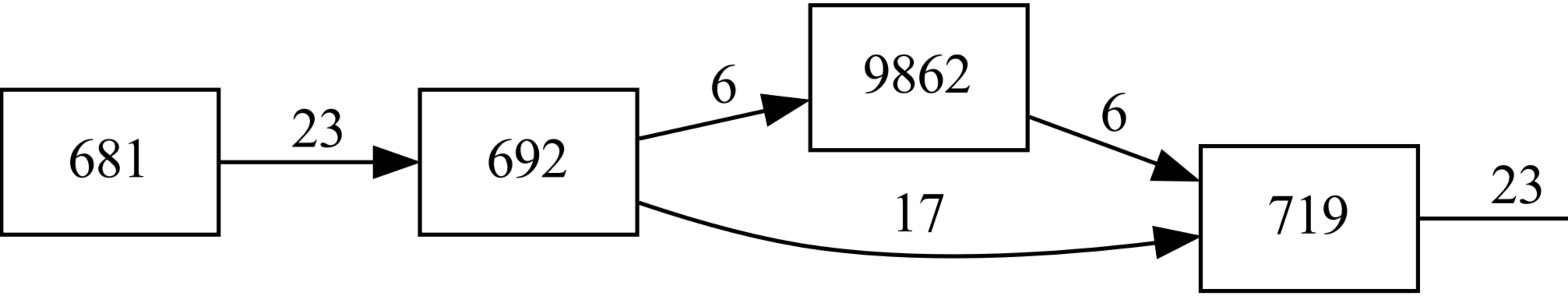

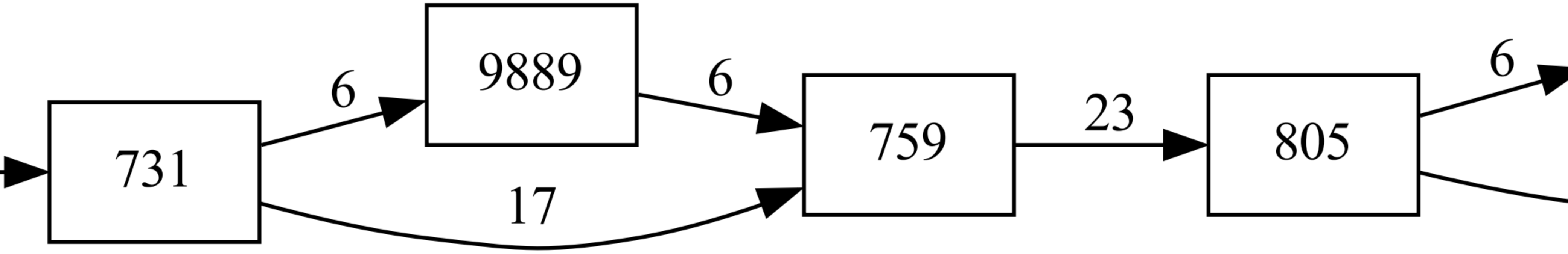

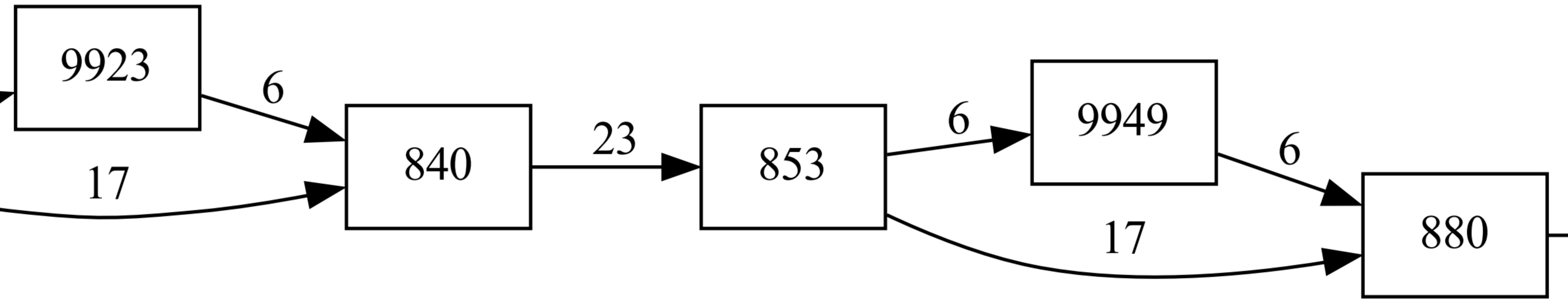

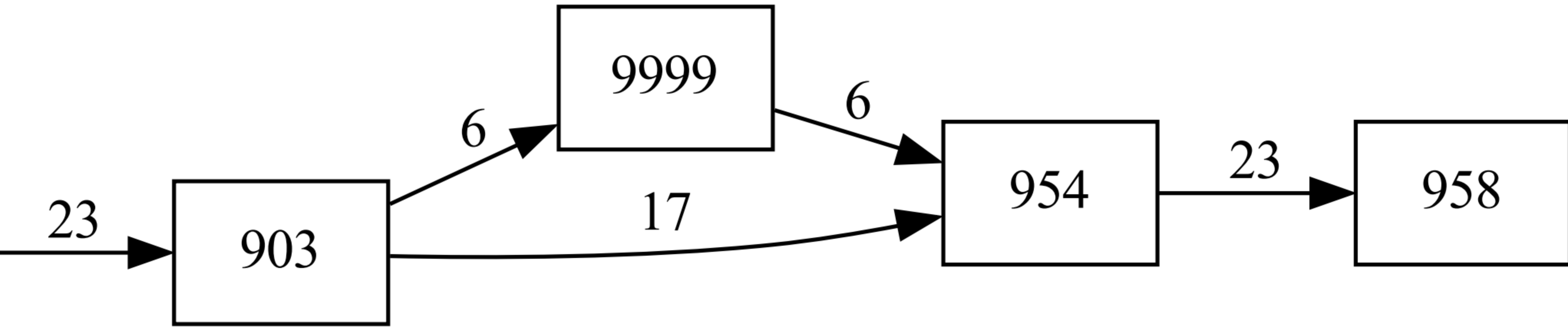

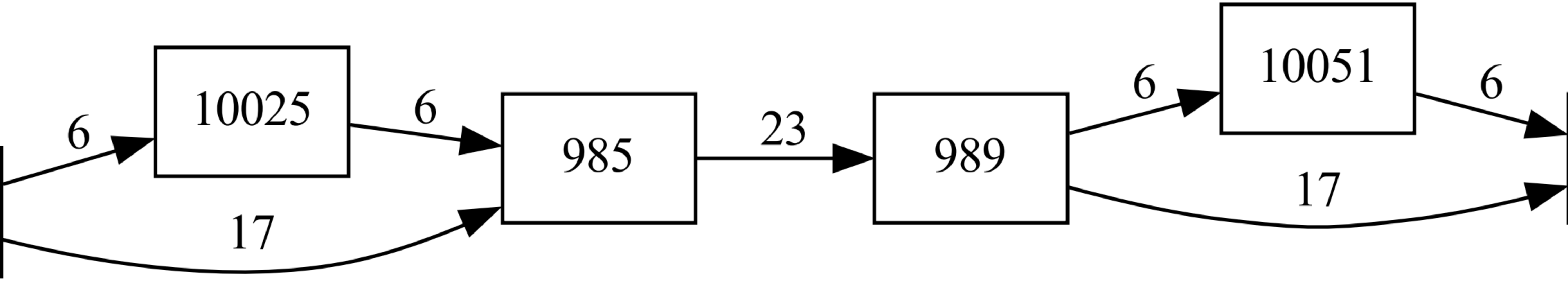
10025
10051

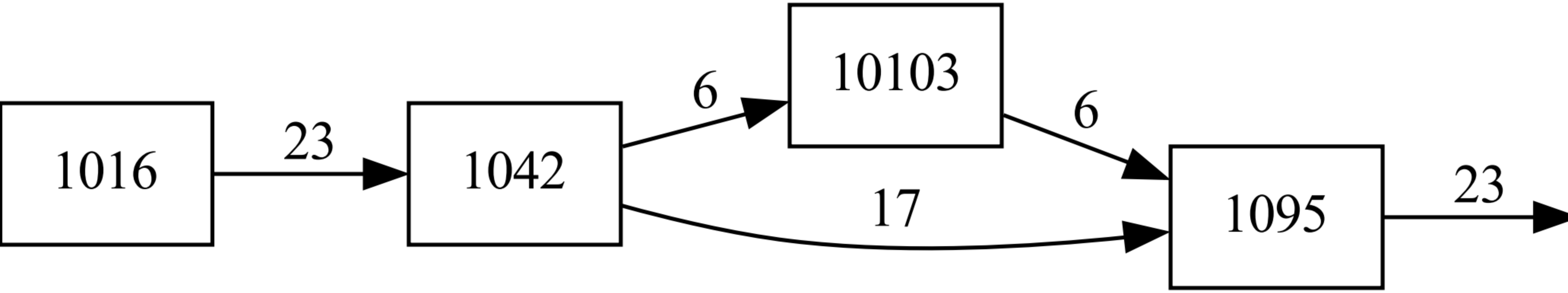
10103

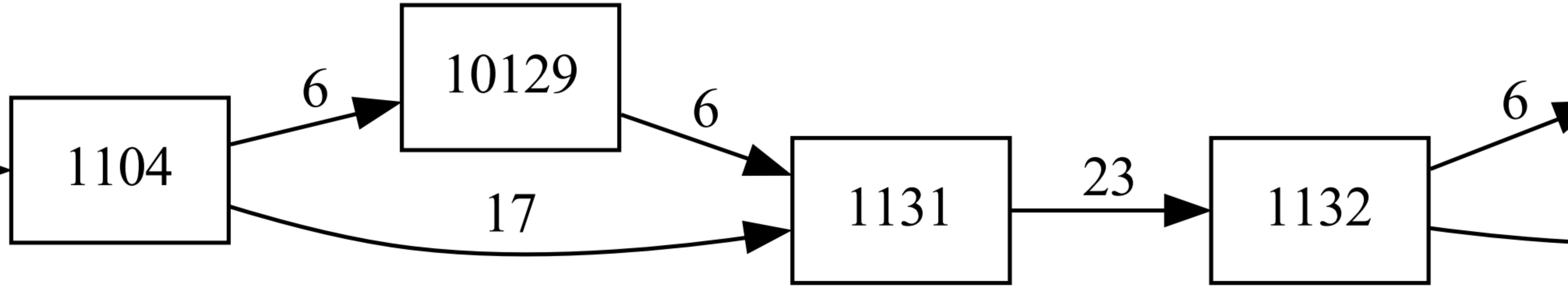
10129

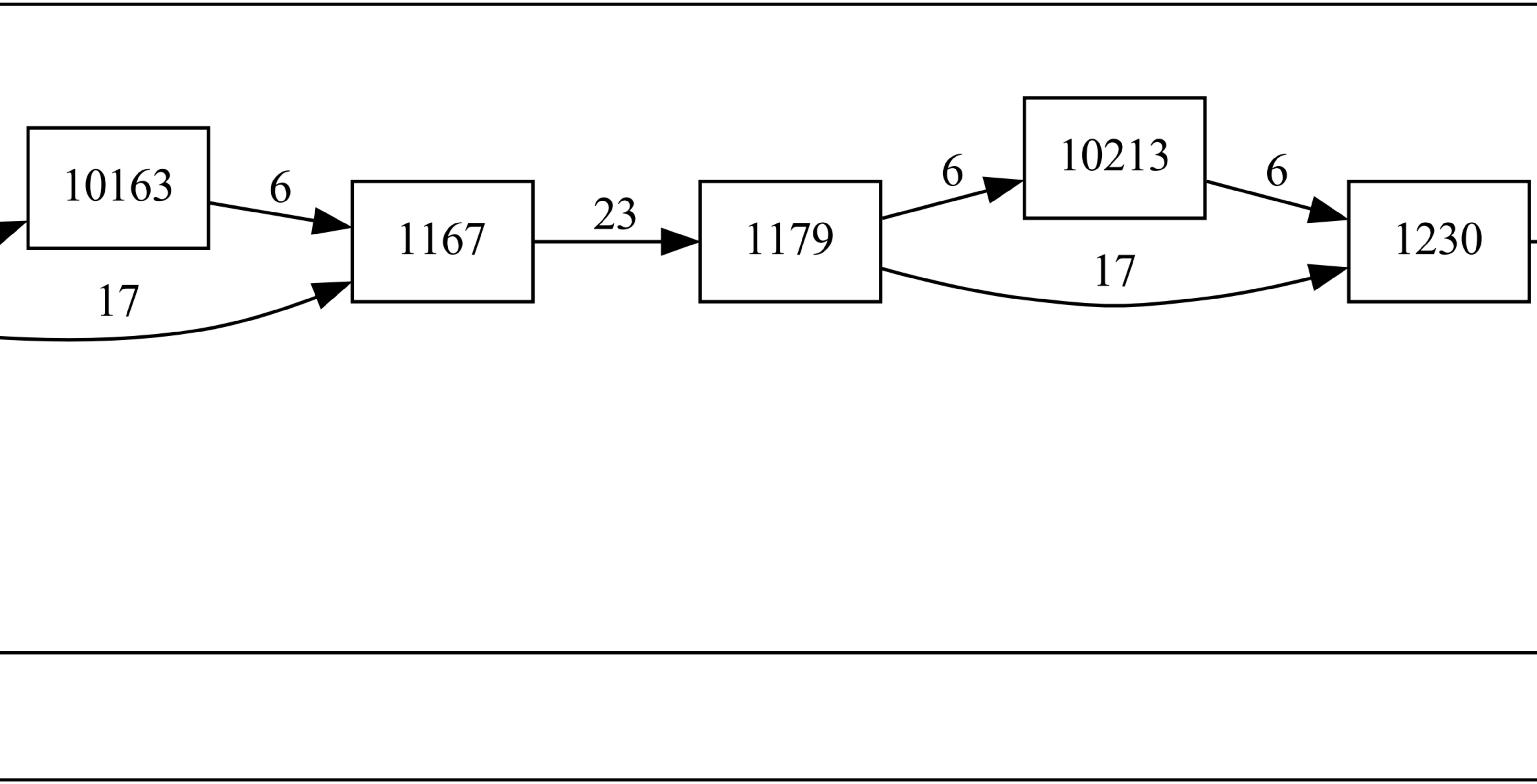
10163
10213

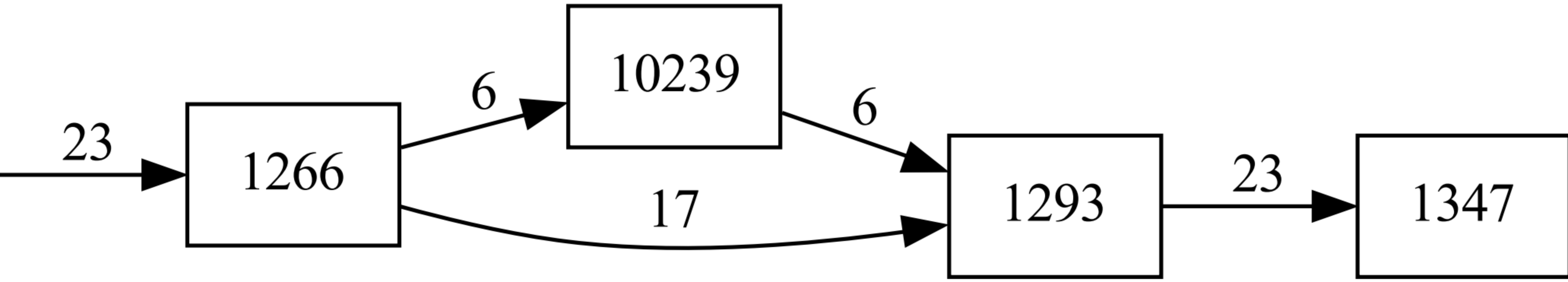
10239

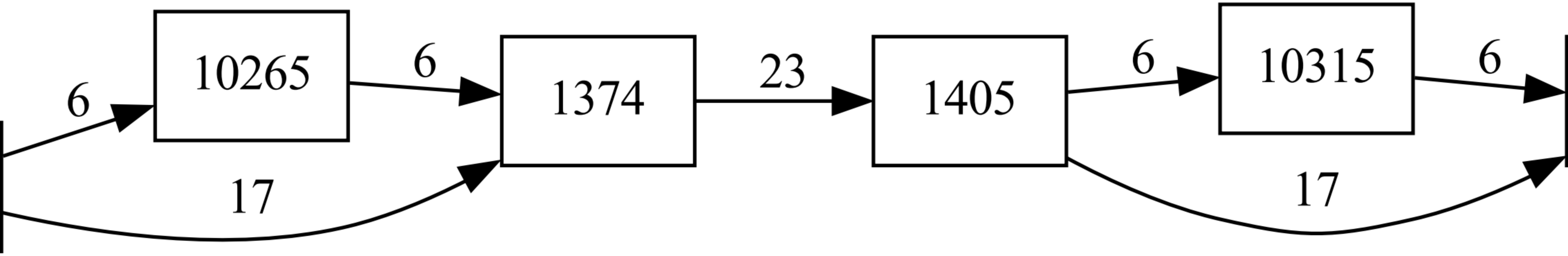
10265
10315

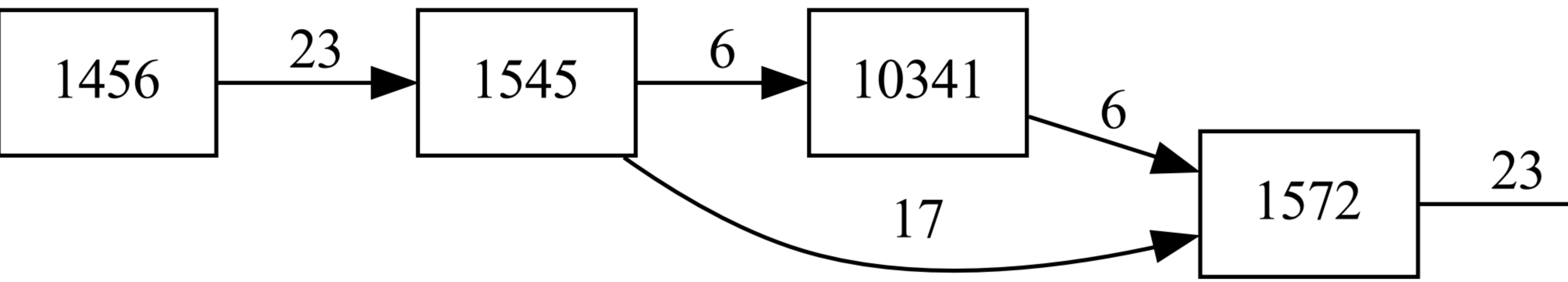
1545
10341
1572

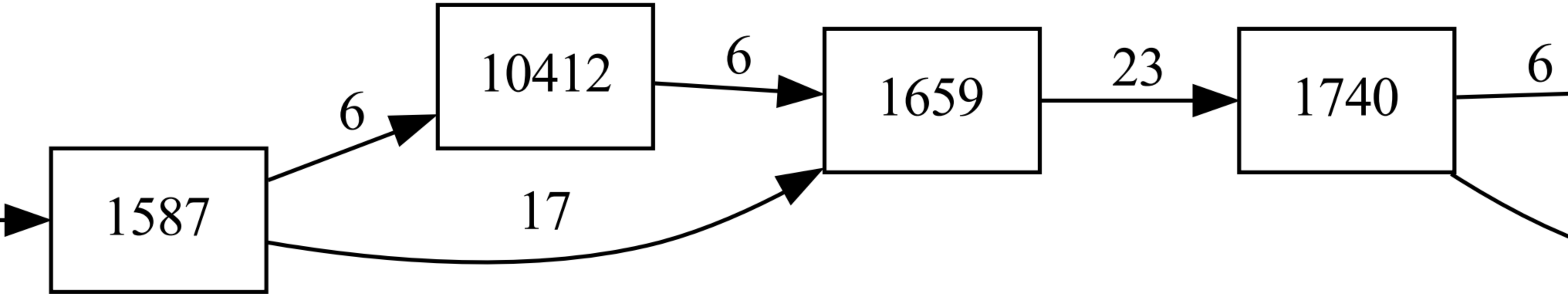
10412
6
6
1587
17
1659
23
1740
6

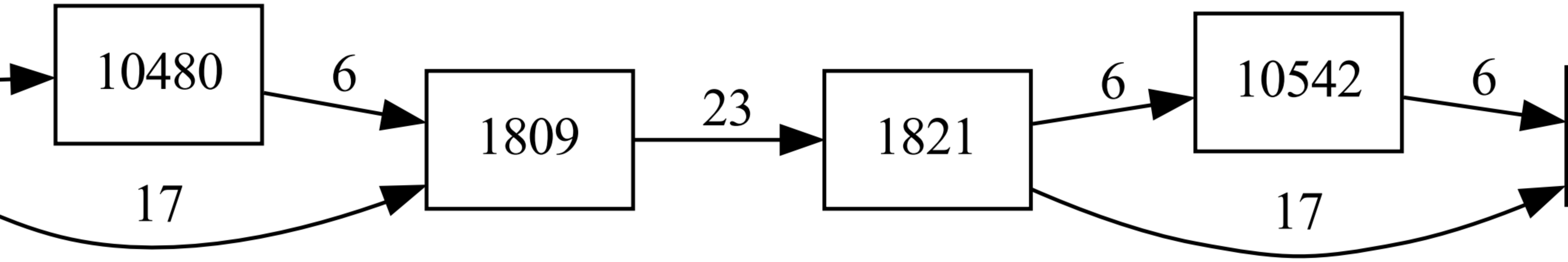
10480
1809
1821
10542

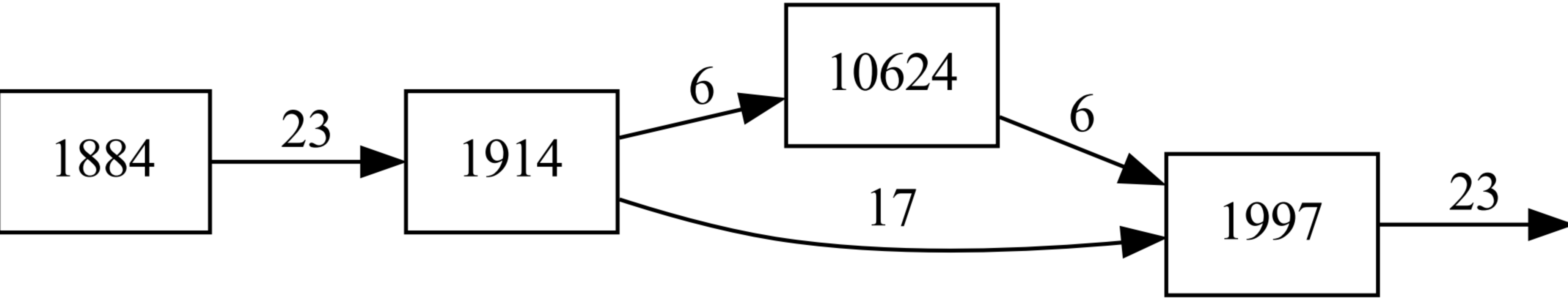
1884
23
1914
6
10624
6
17
1997
23

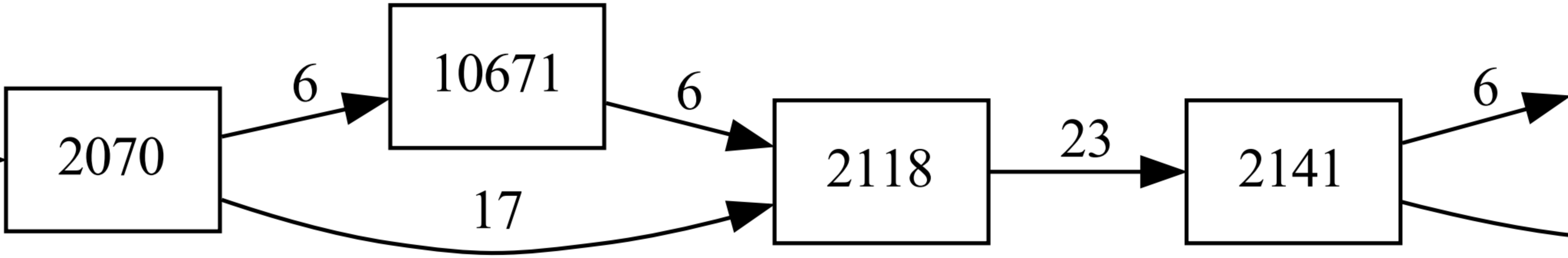
2070
10671

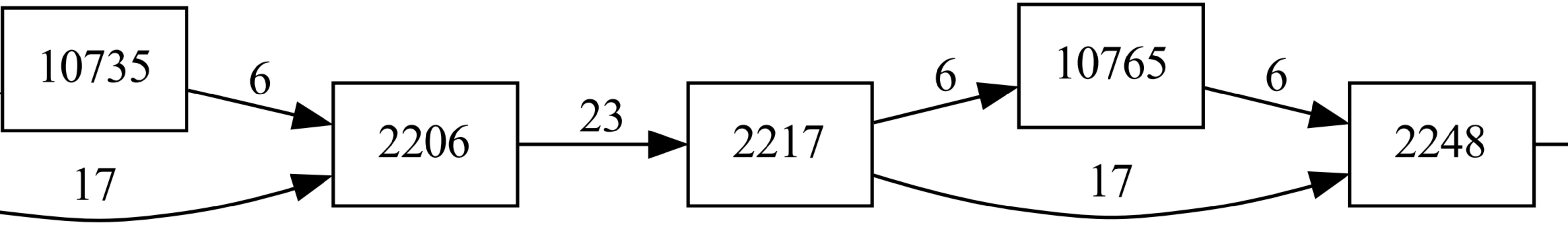
10735
10765

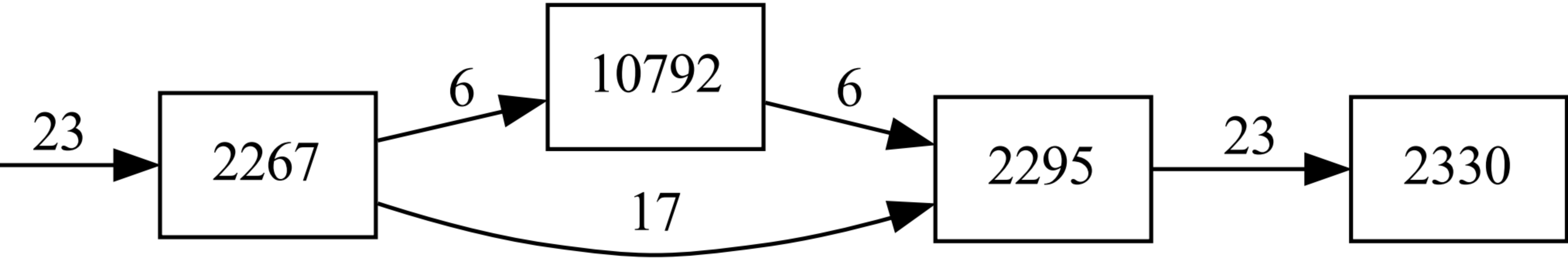
10792

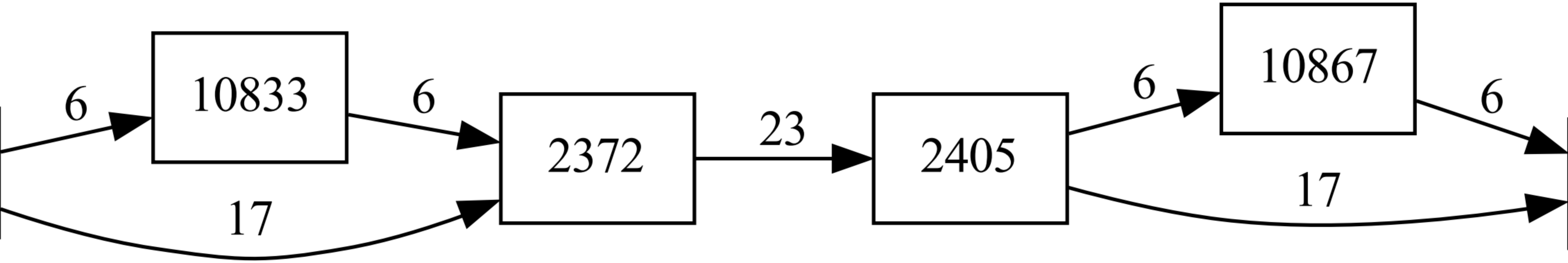
10833
10867

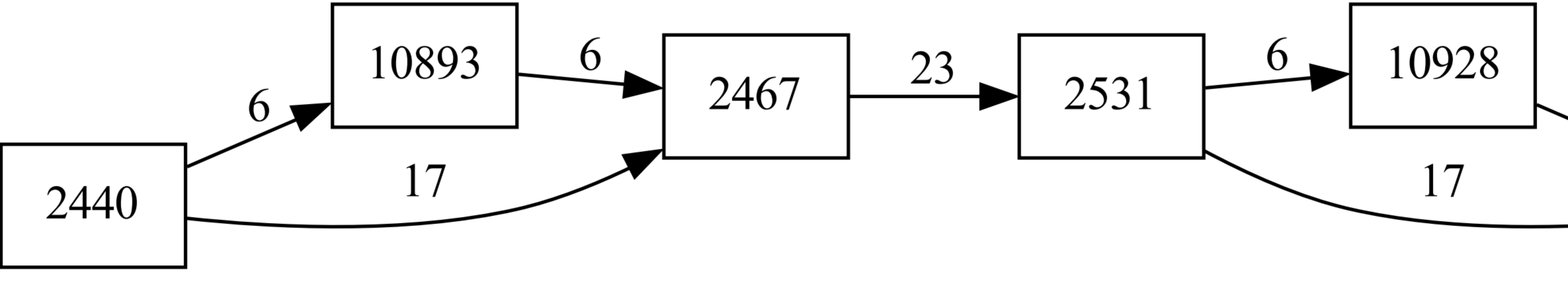
10893
10928

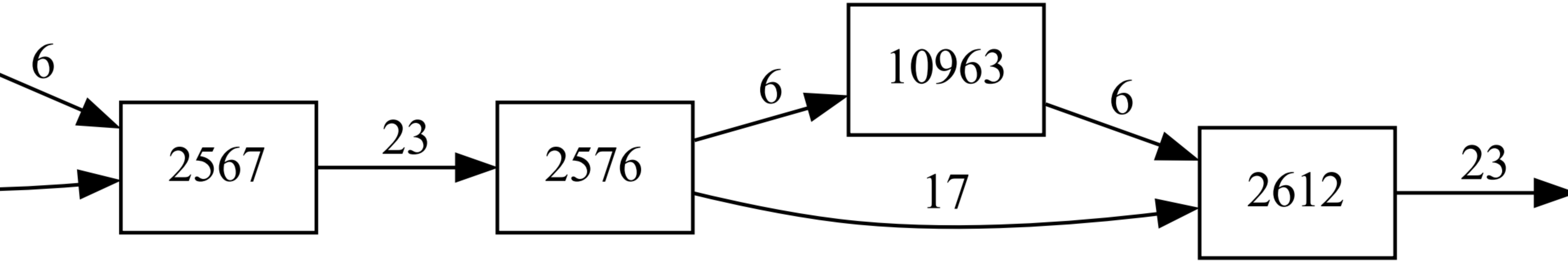
10963

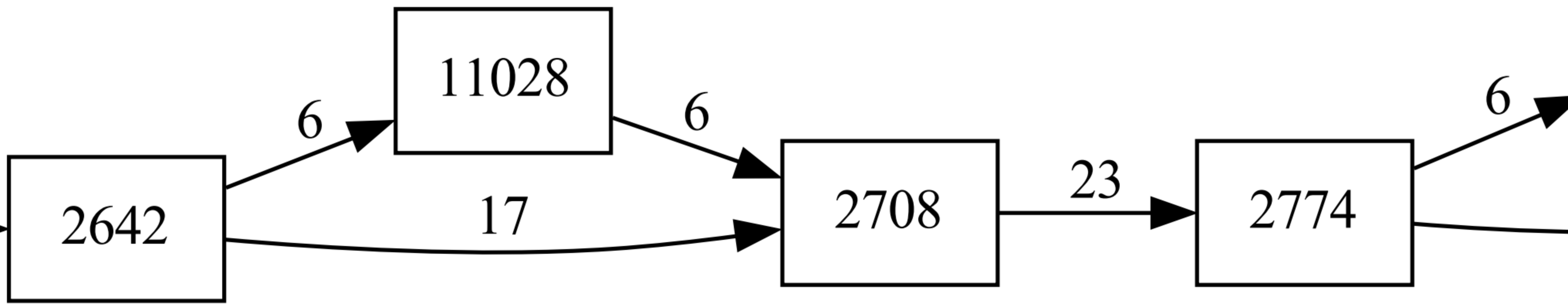
11028

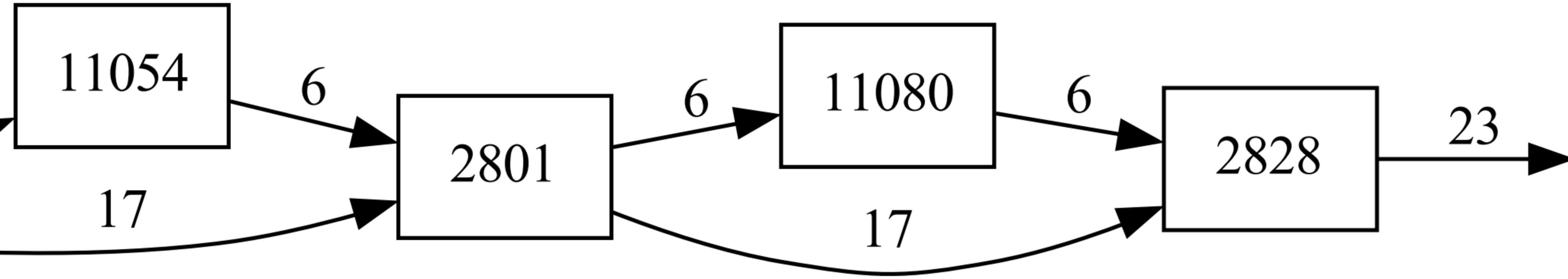
11054
11080

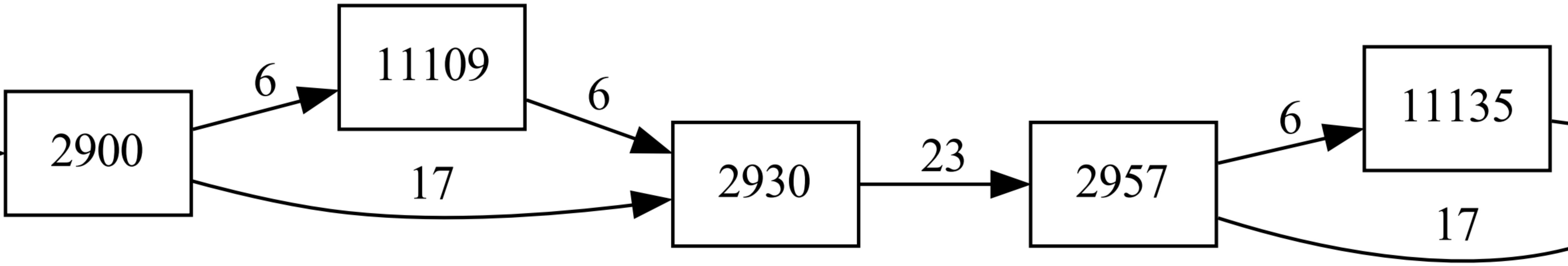
11109
11135

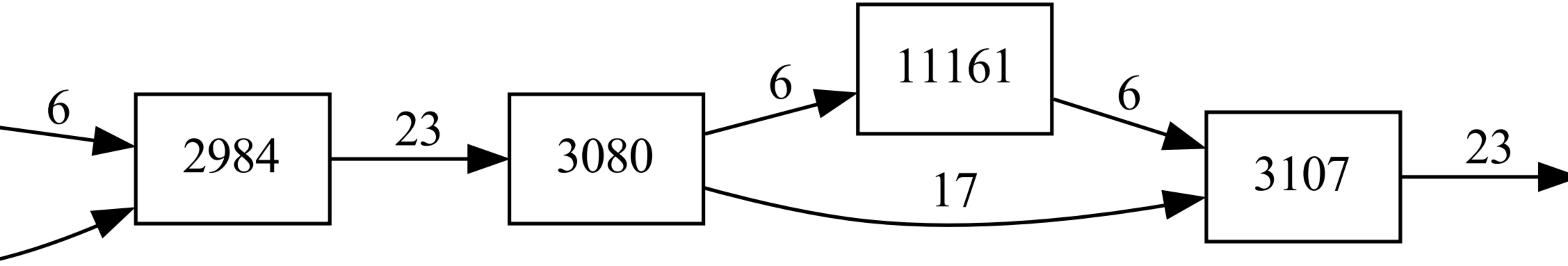
11161

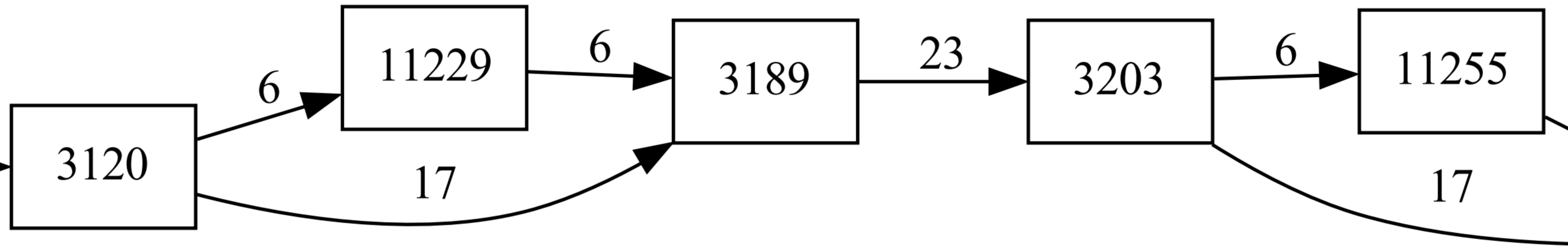
11229
11255

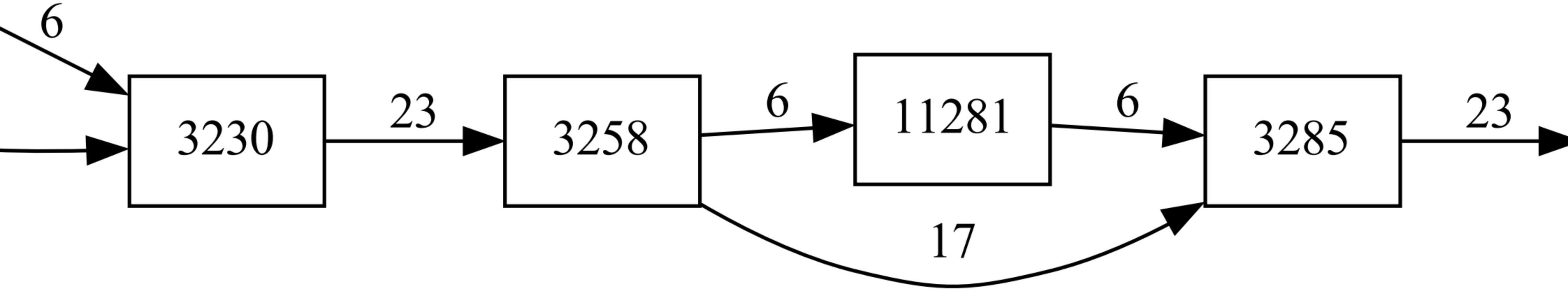
11281

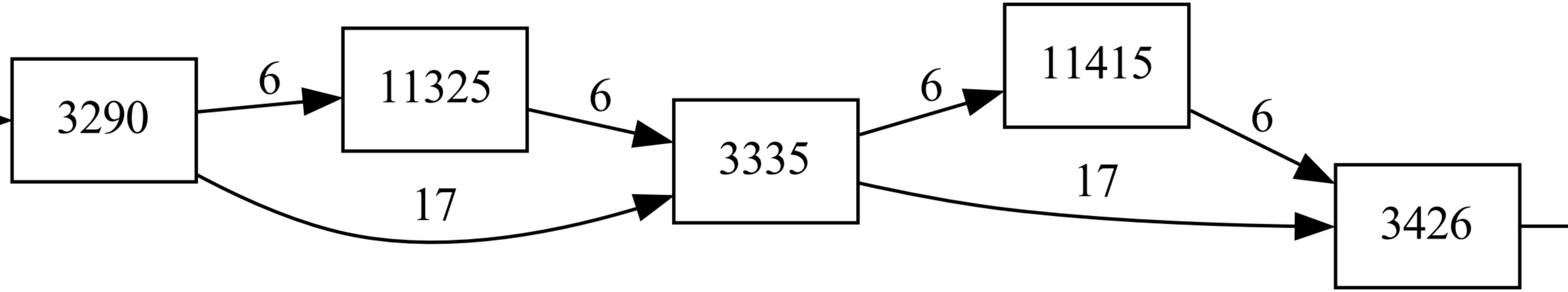
11325
11415

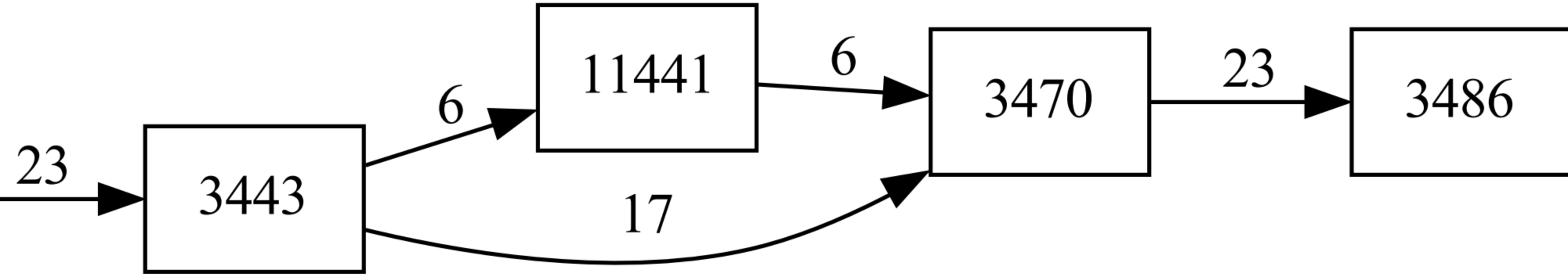
11441

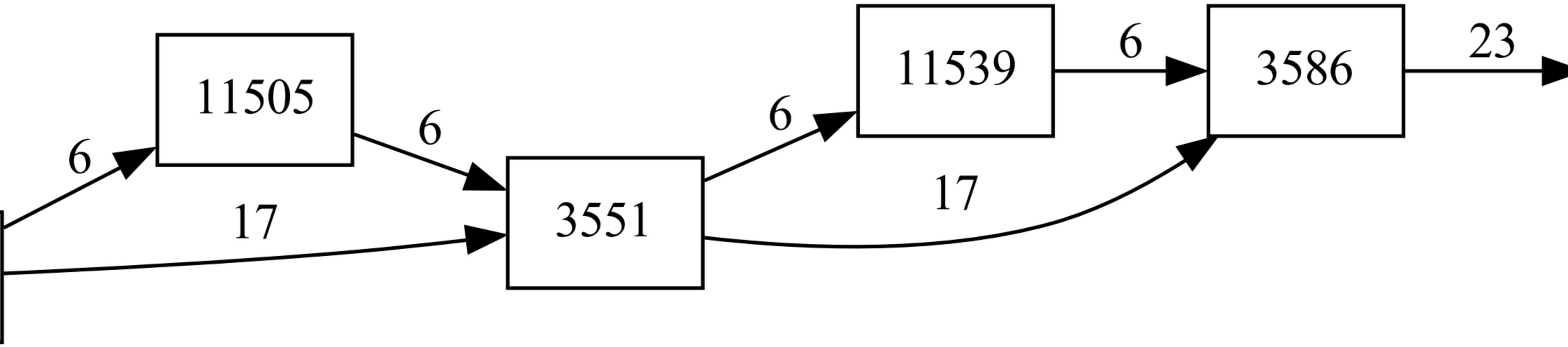
11505
11539

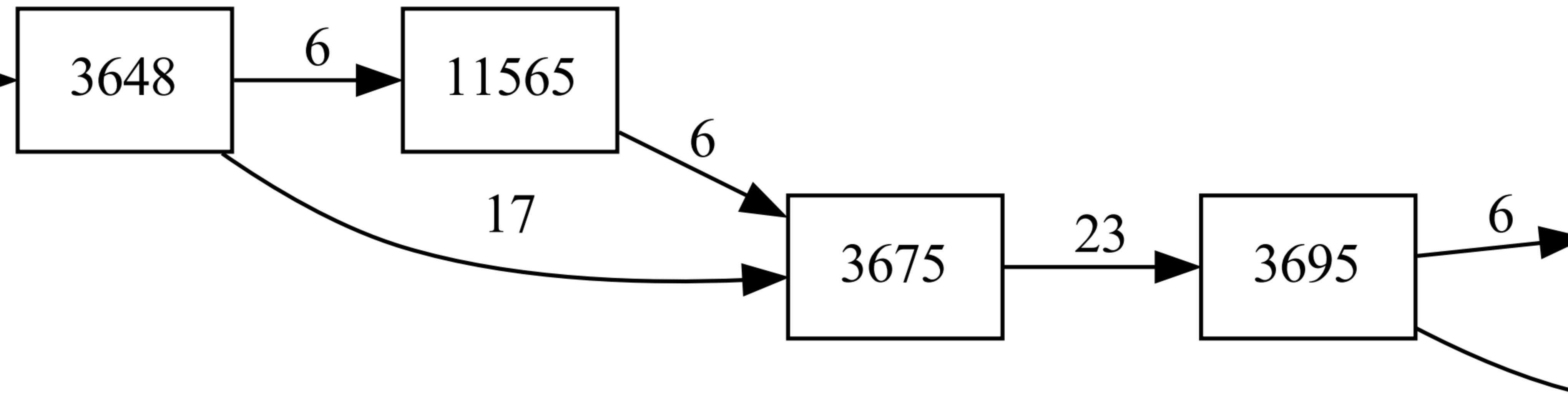
11565

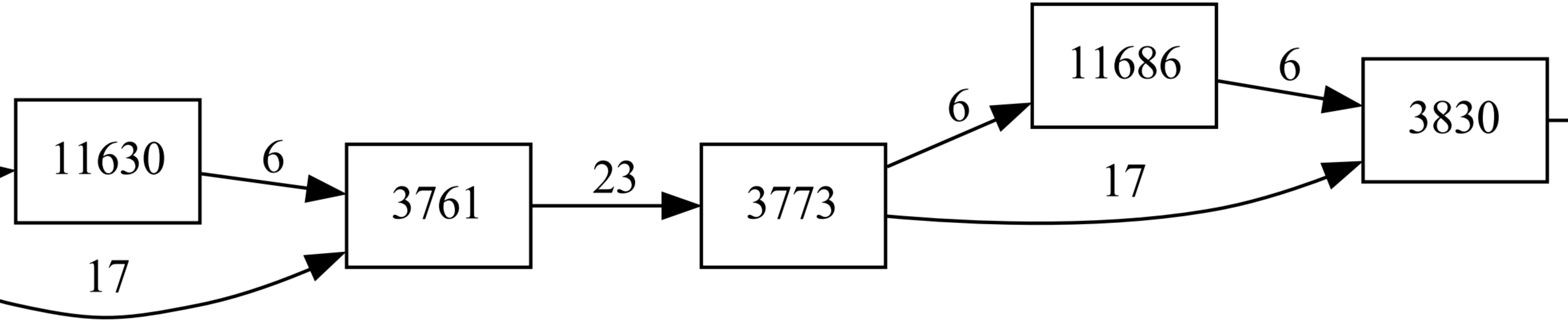
11630
11686

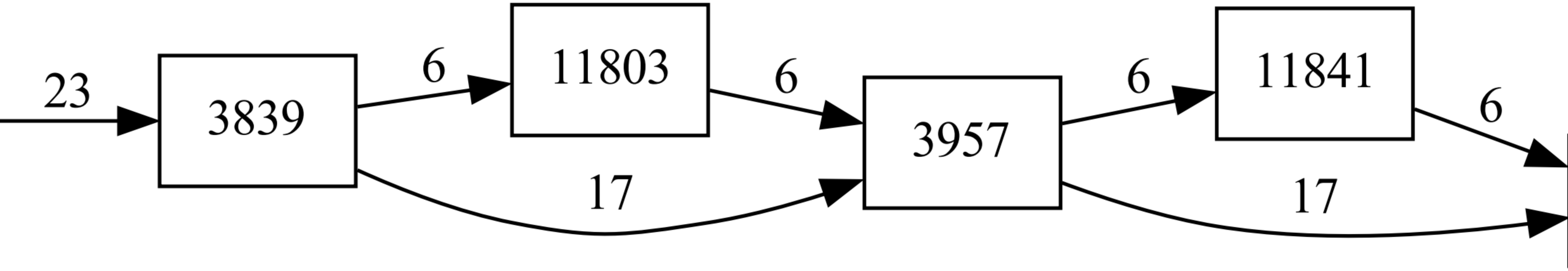
11803
11841

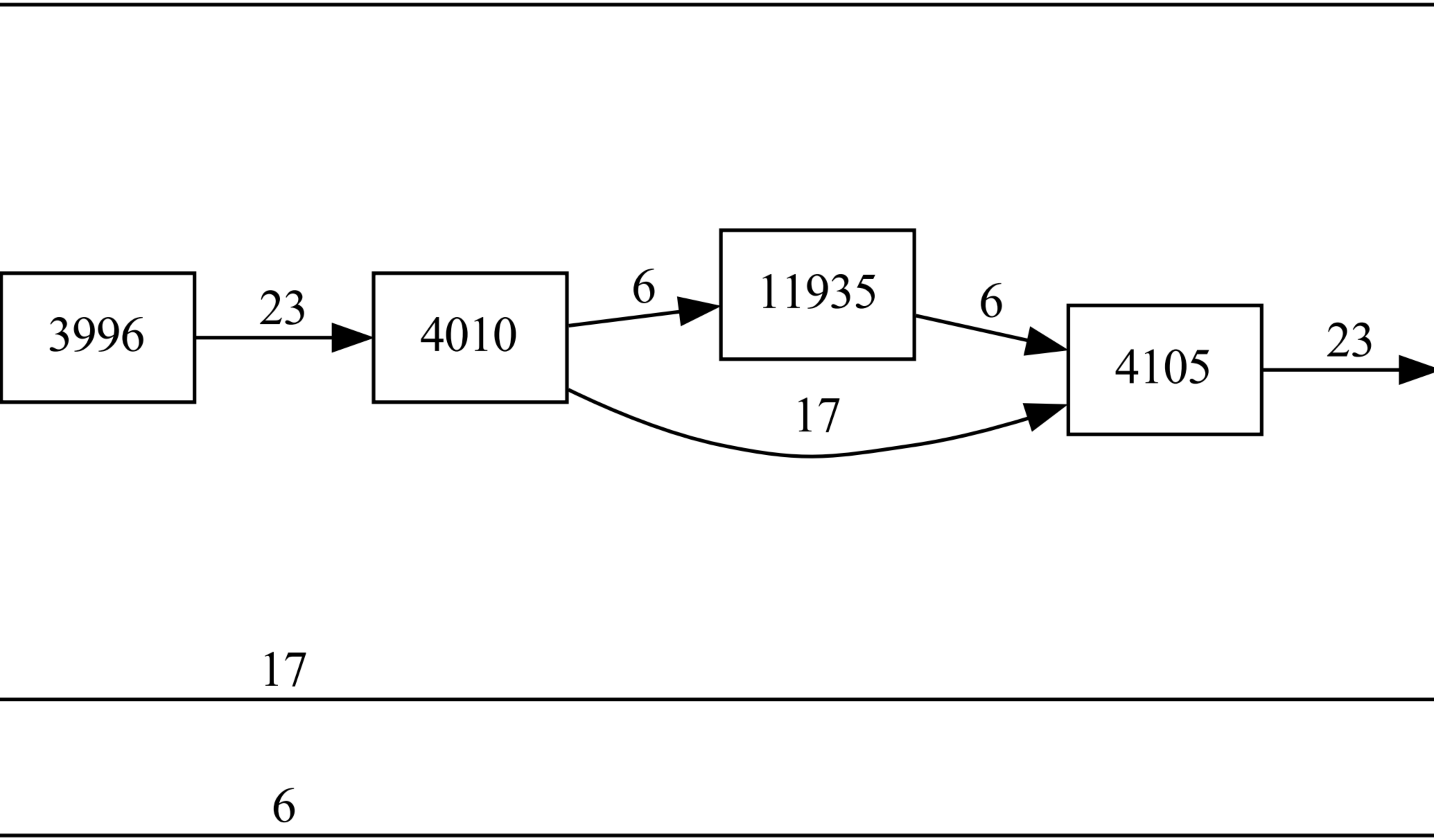
11935

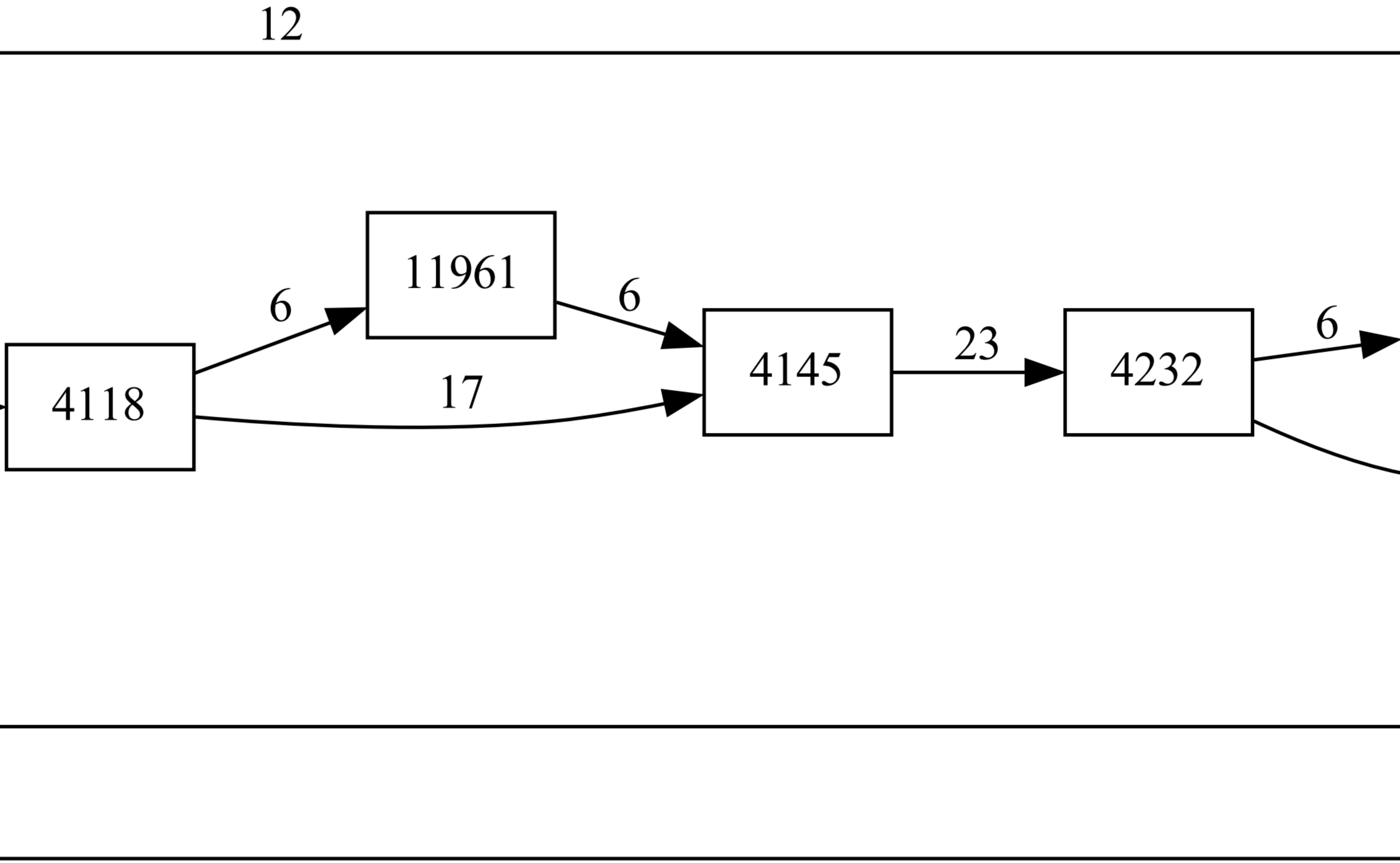
11961

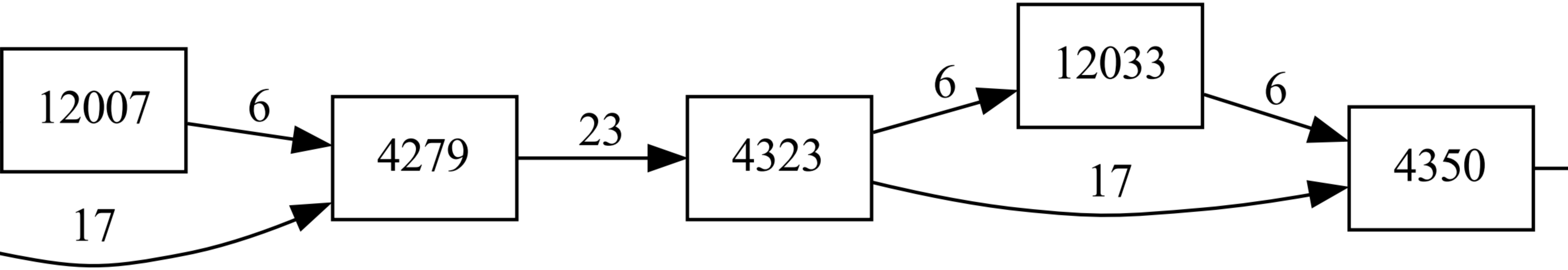
12007
12033

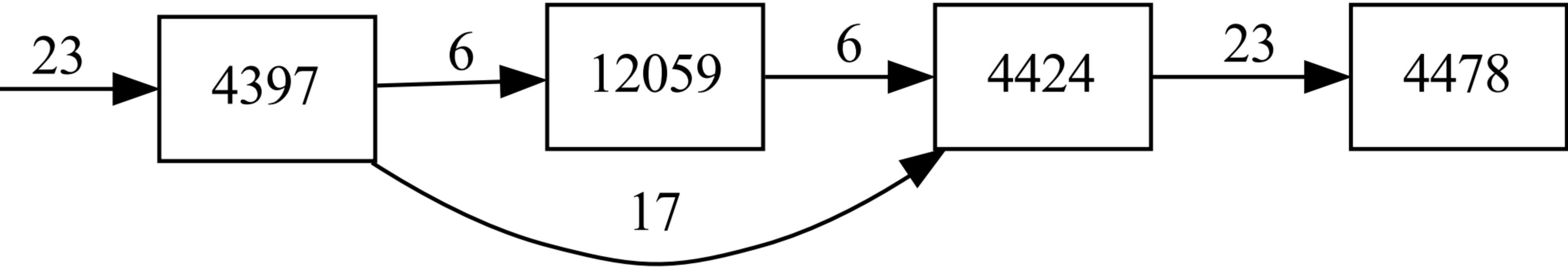
12059

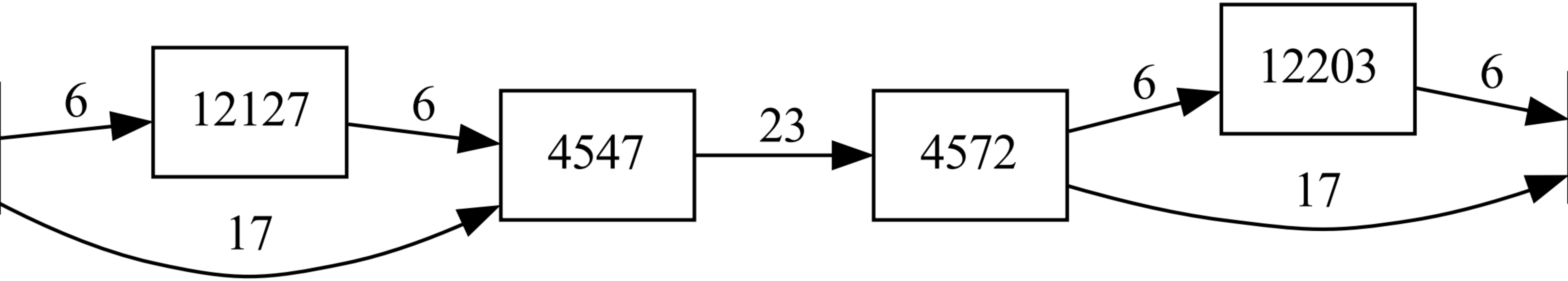
12127
12203

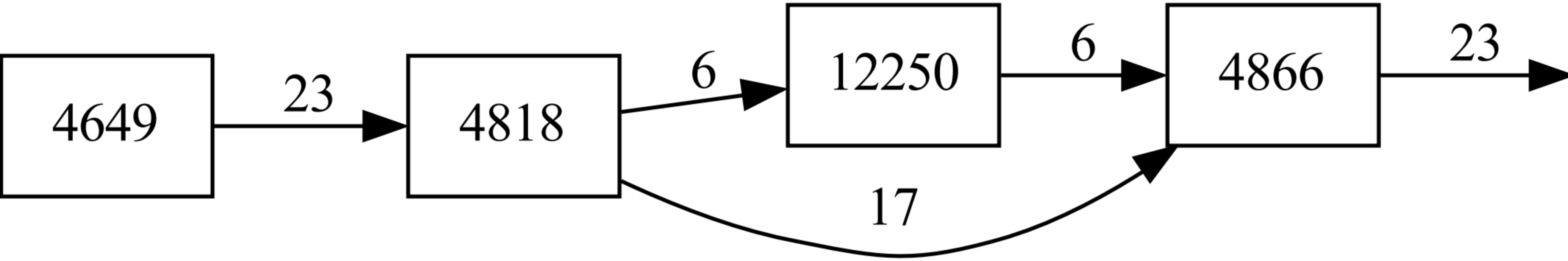
12250

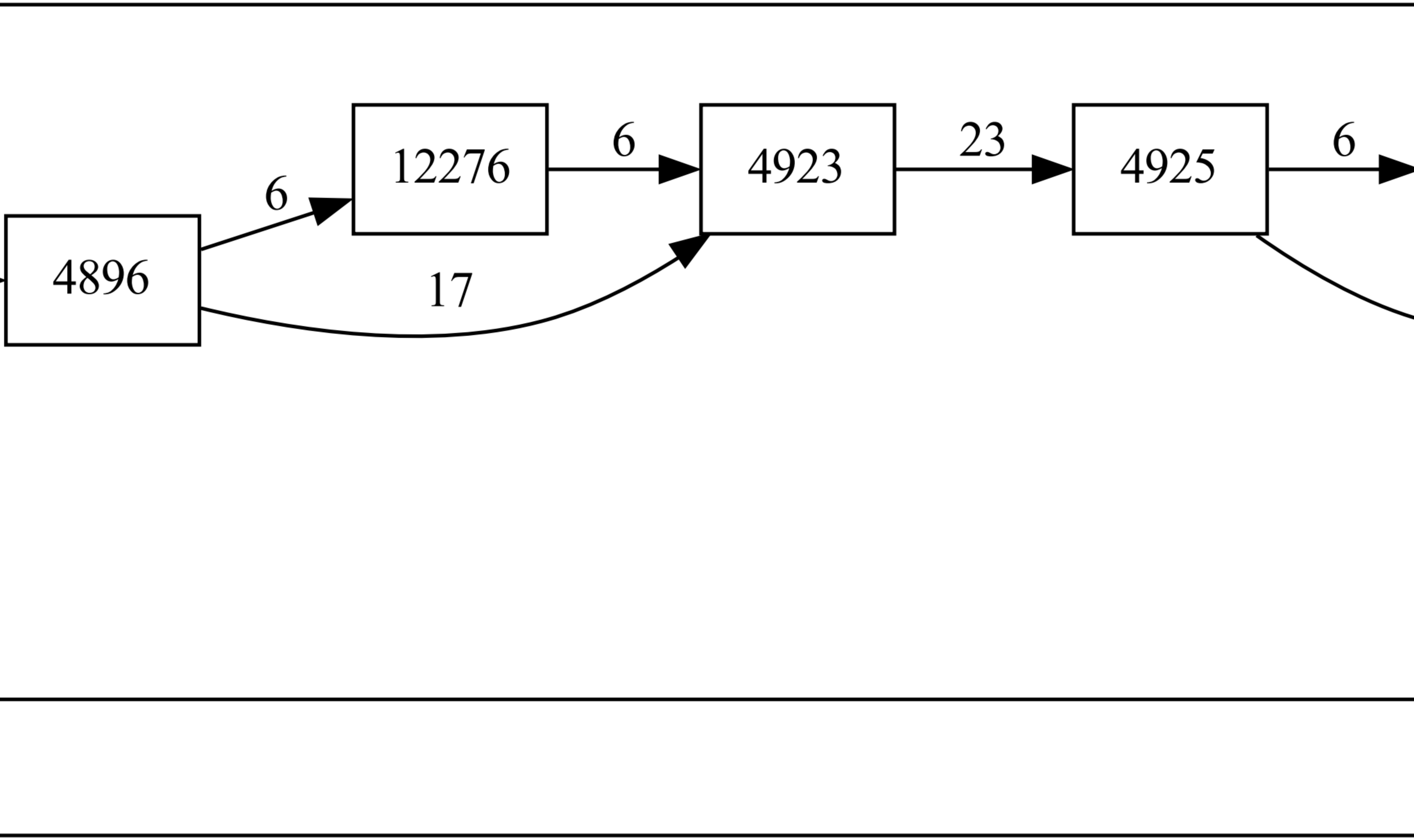
12276

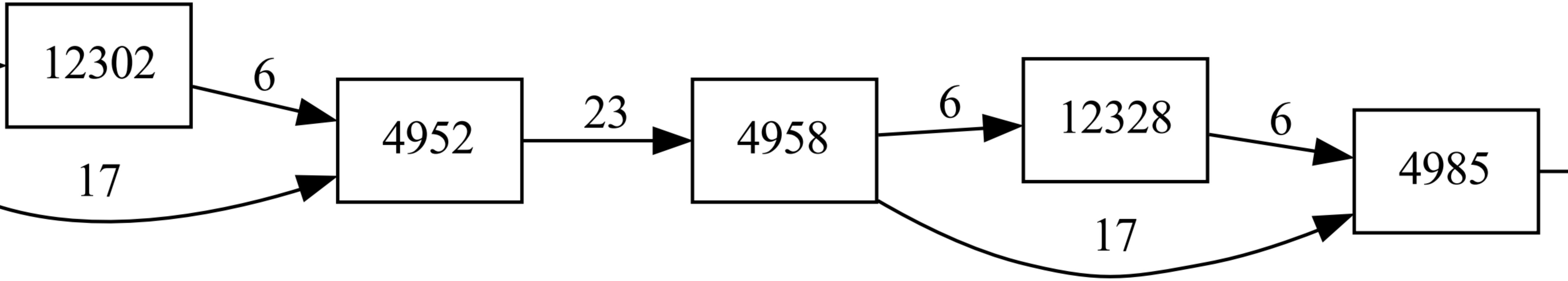
12302
12328

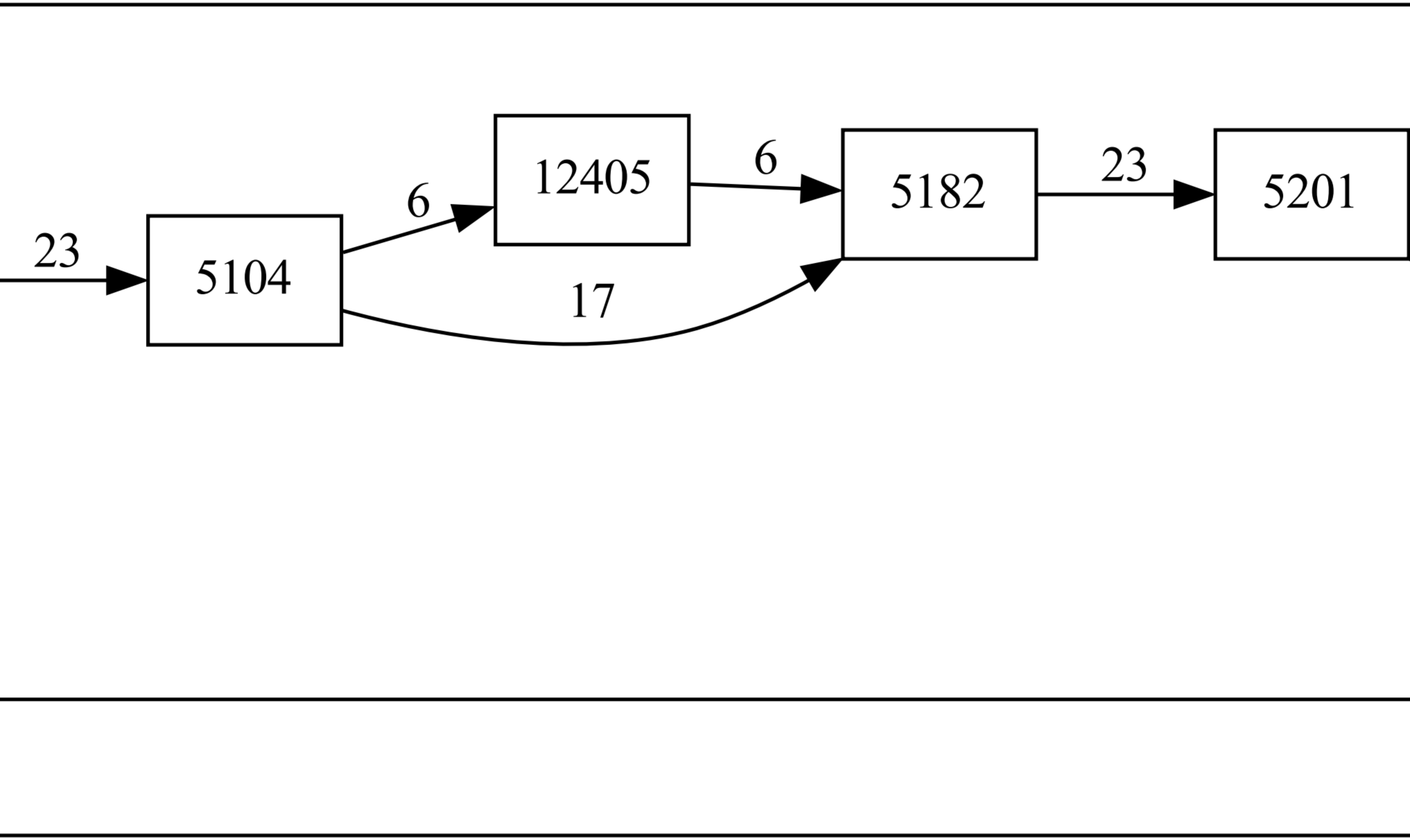
12405

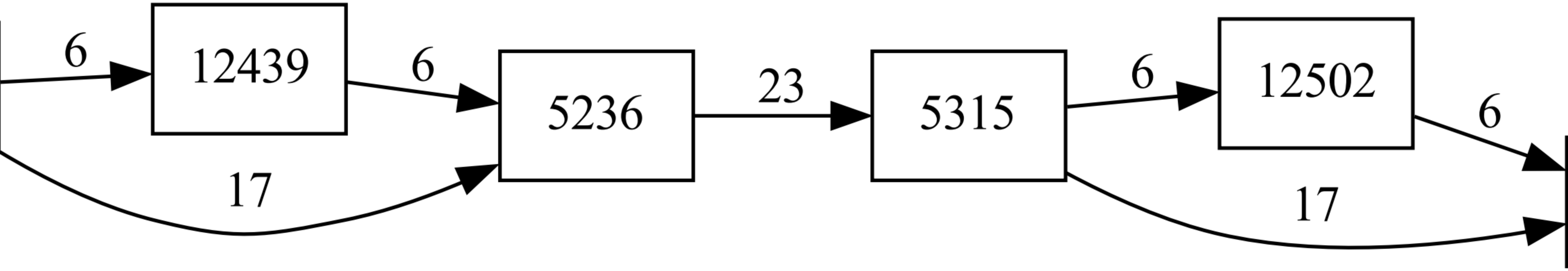
12439
12502

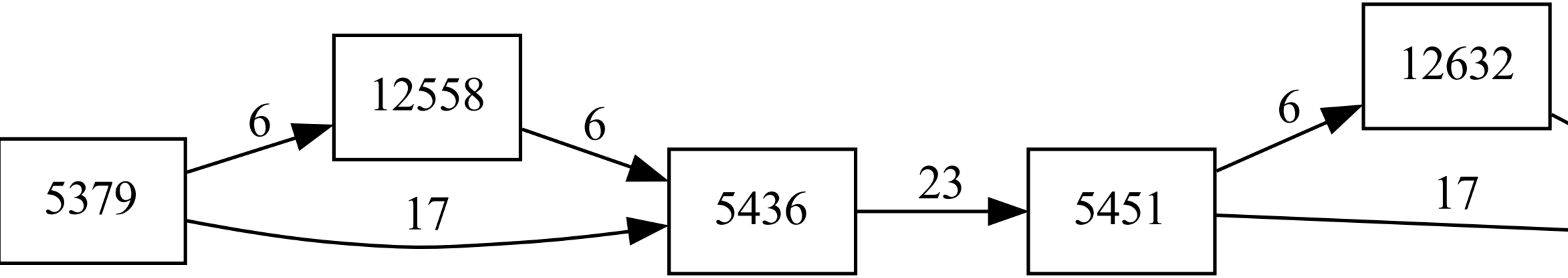
12558
12632

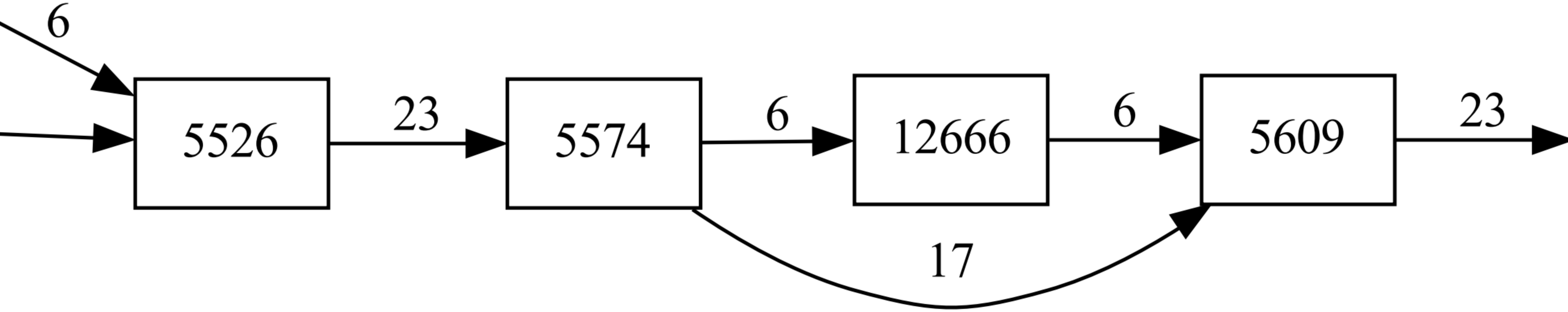
12666

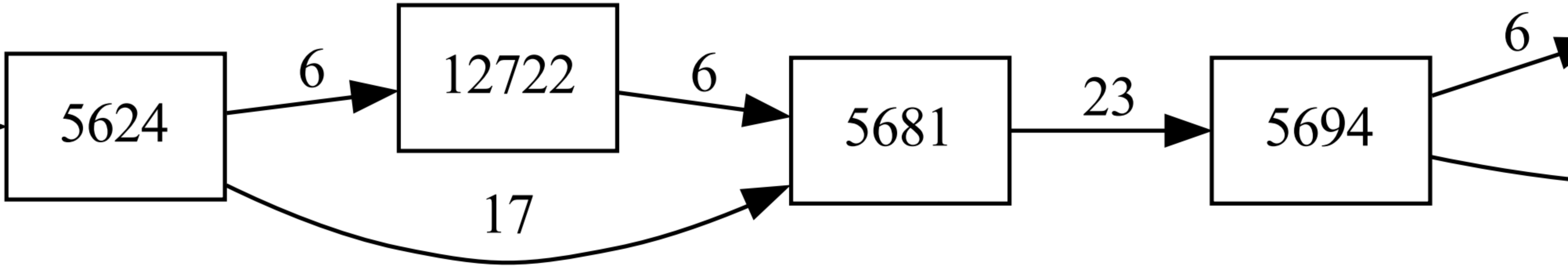
12722

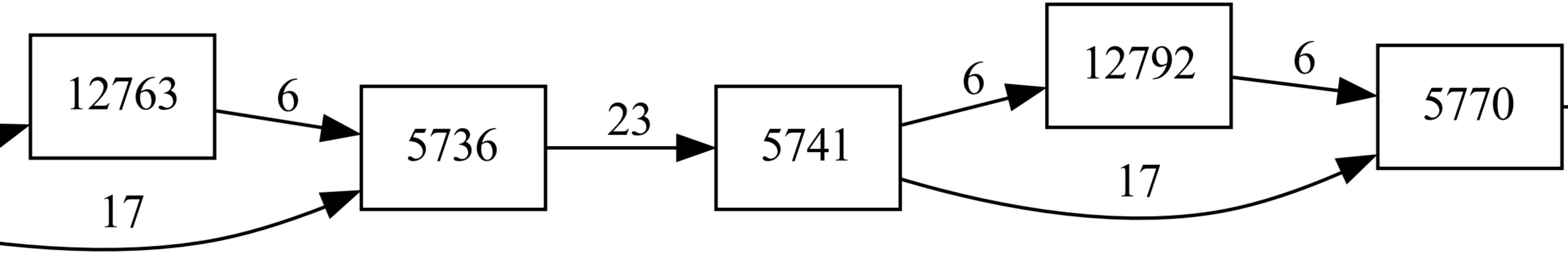
12763
12792

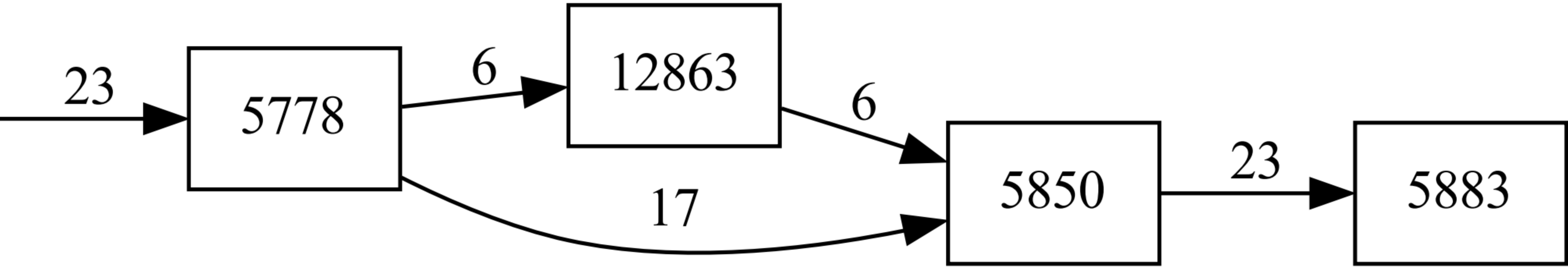
12863

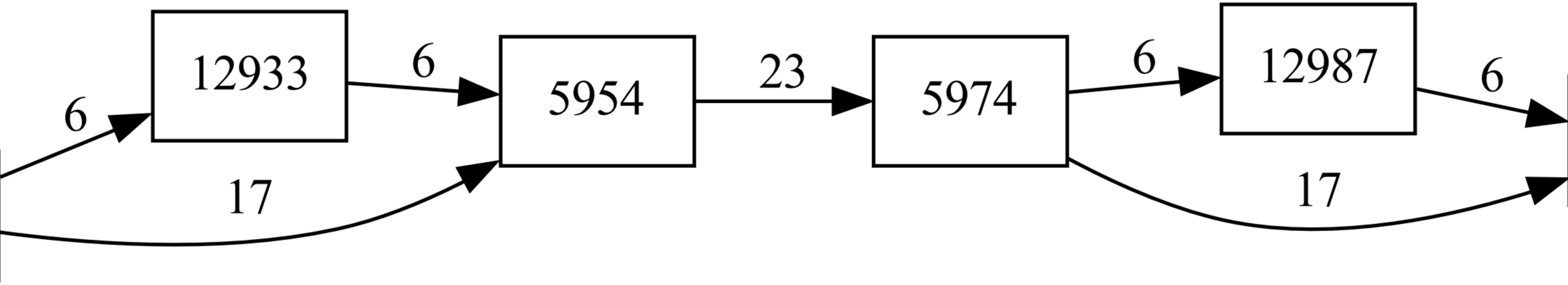
12933
12987

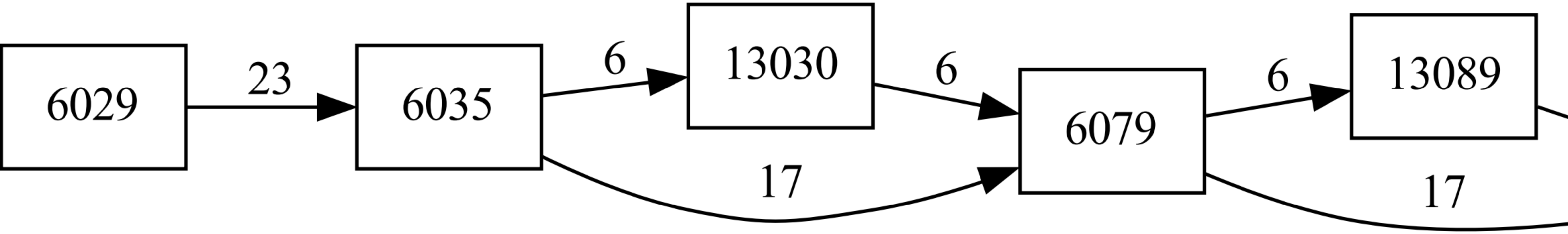
13030
13089

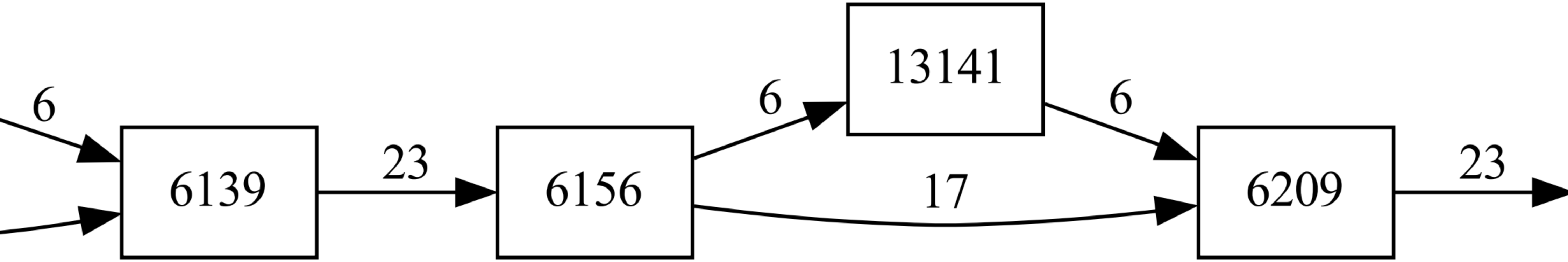
13141

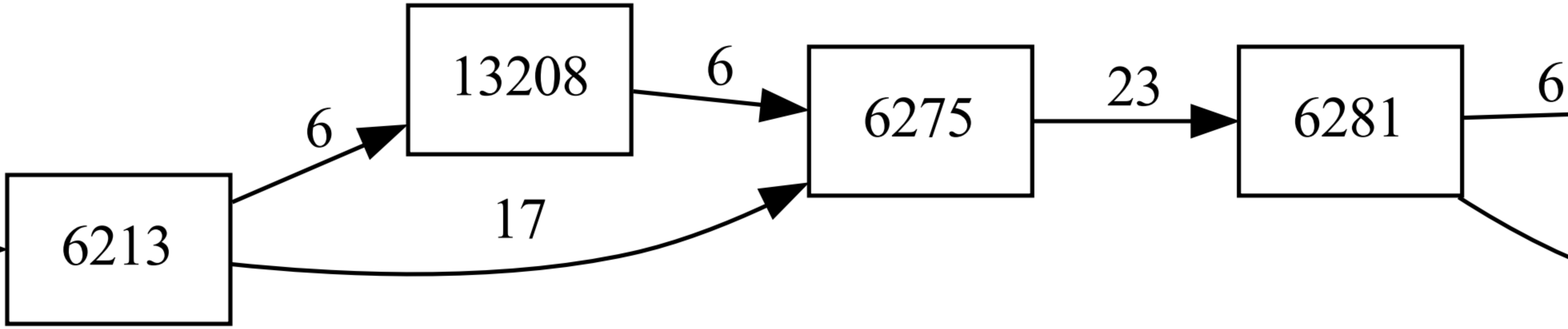
13208

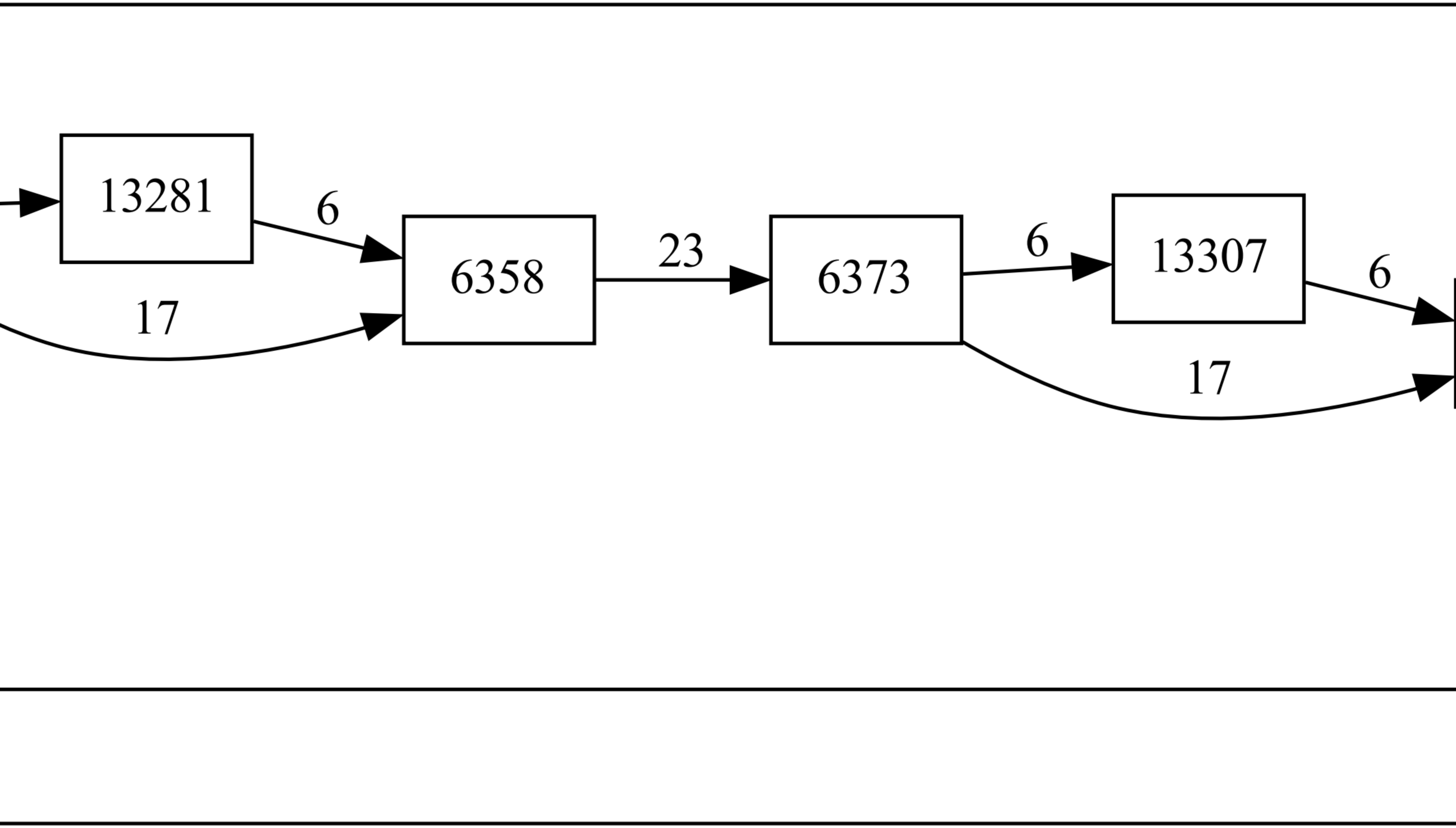
13281
13307

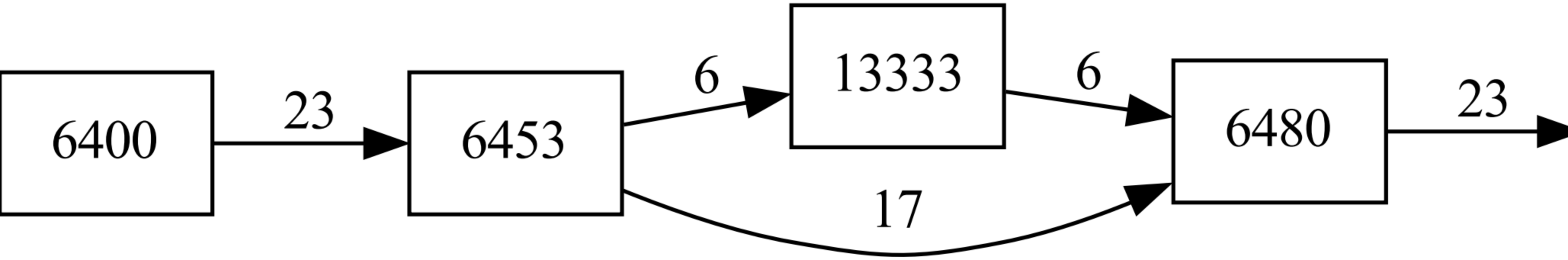
13333

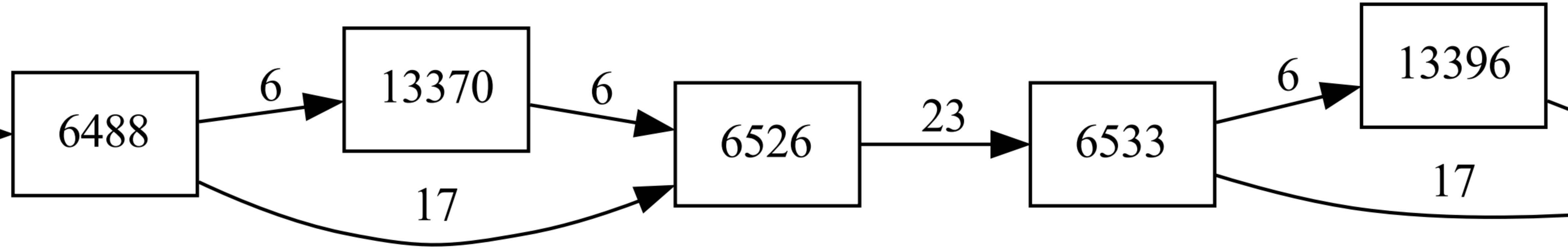
13370
13396

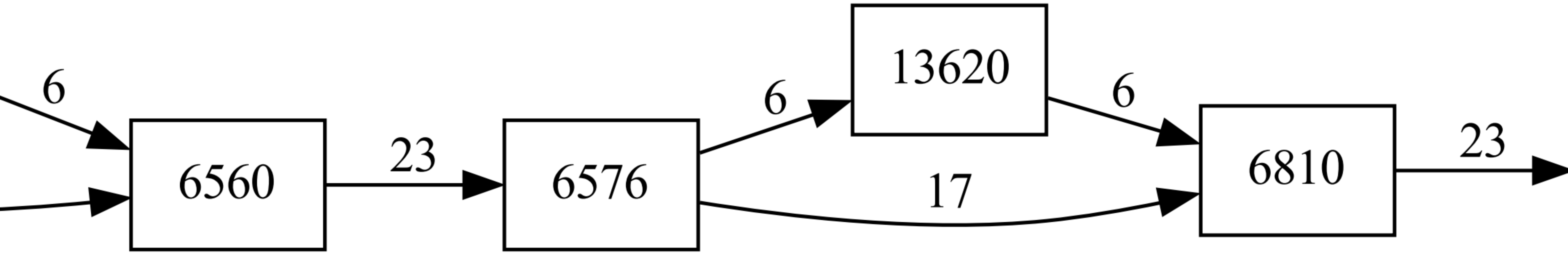
13620

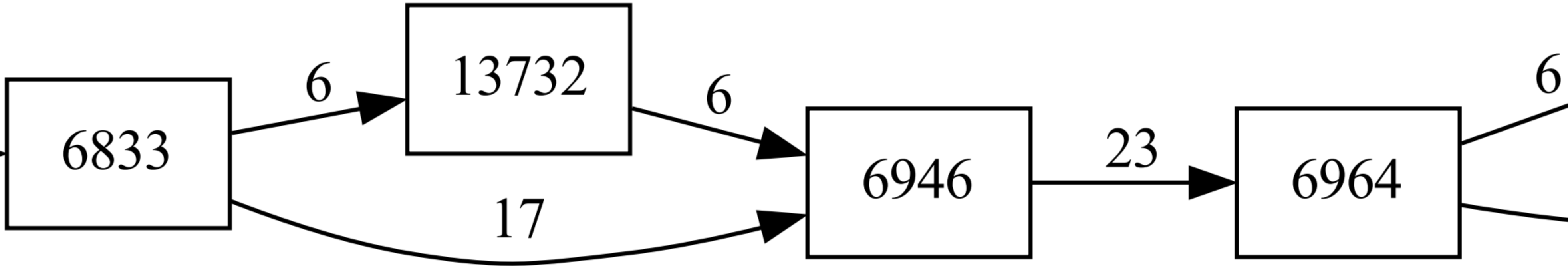
13732

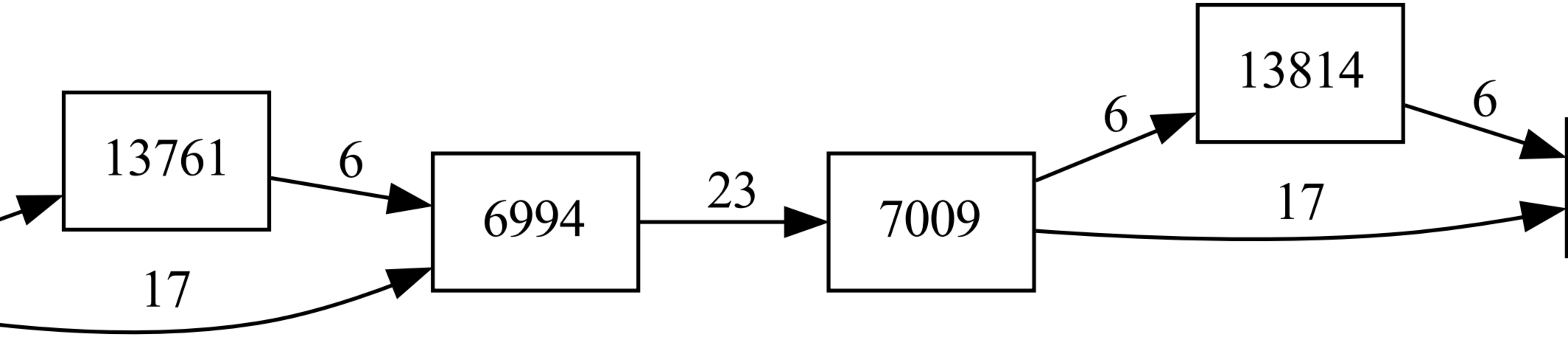
13761
13814

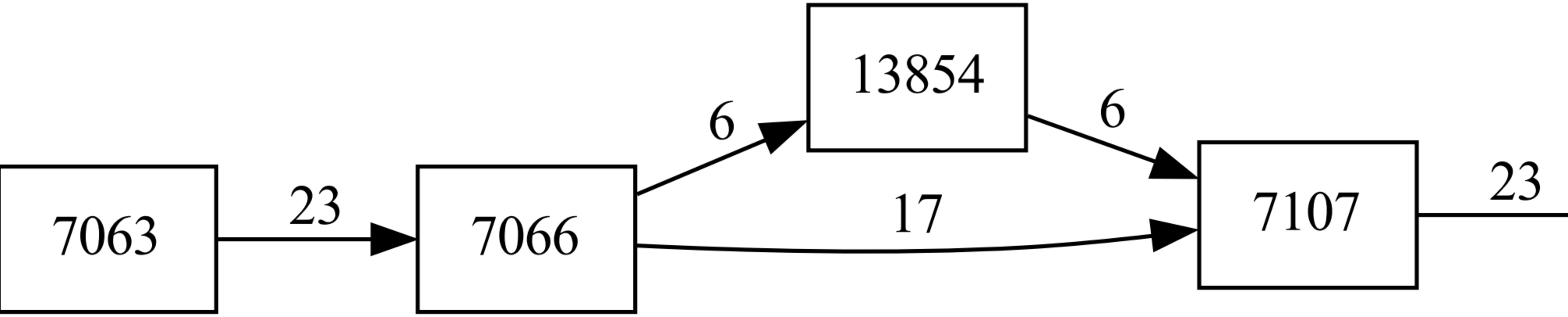
13854

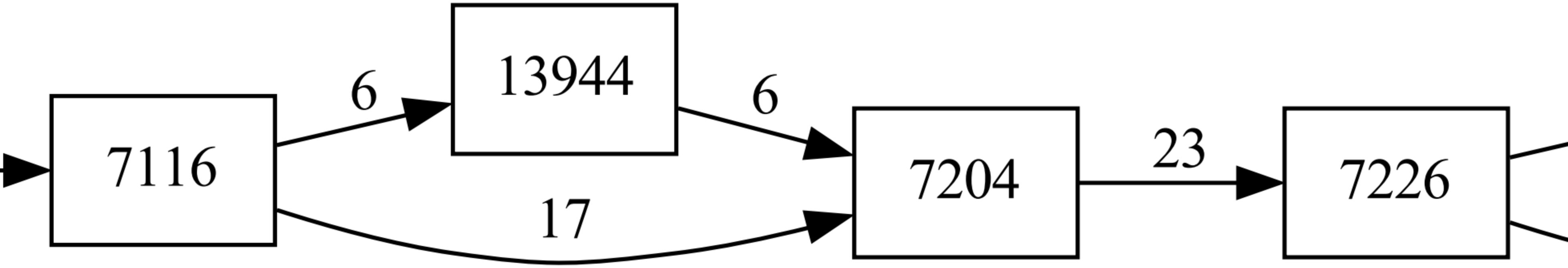
13944

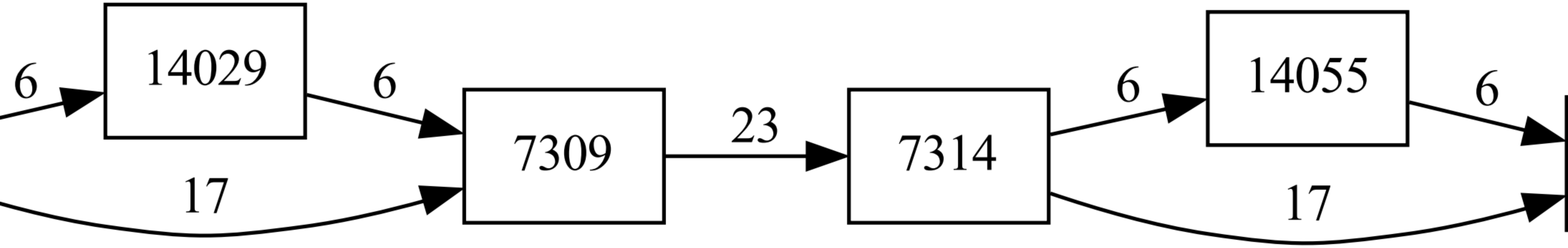
14029
14055

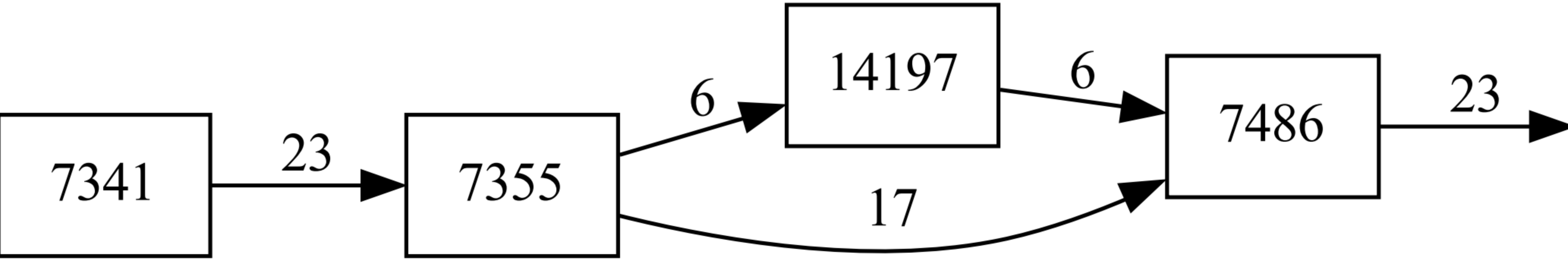
14197

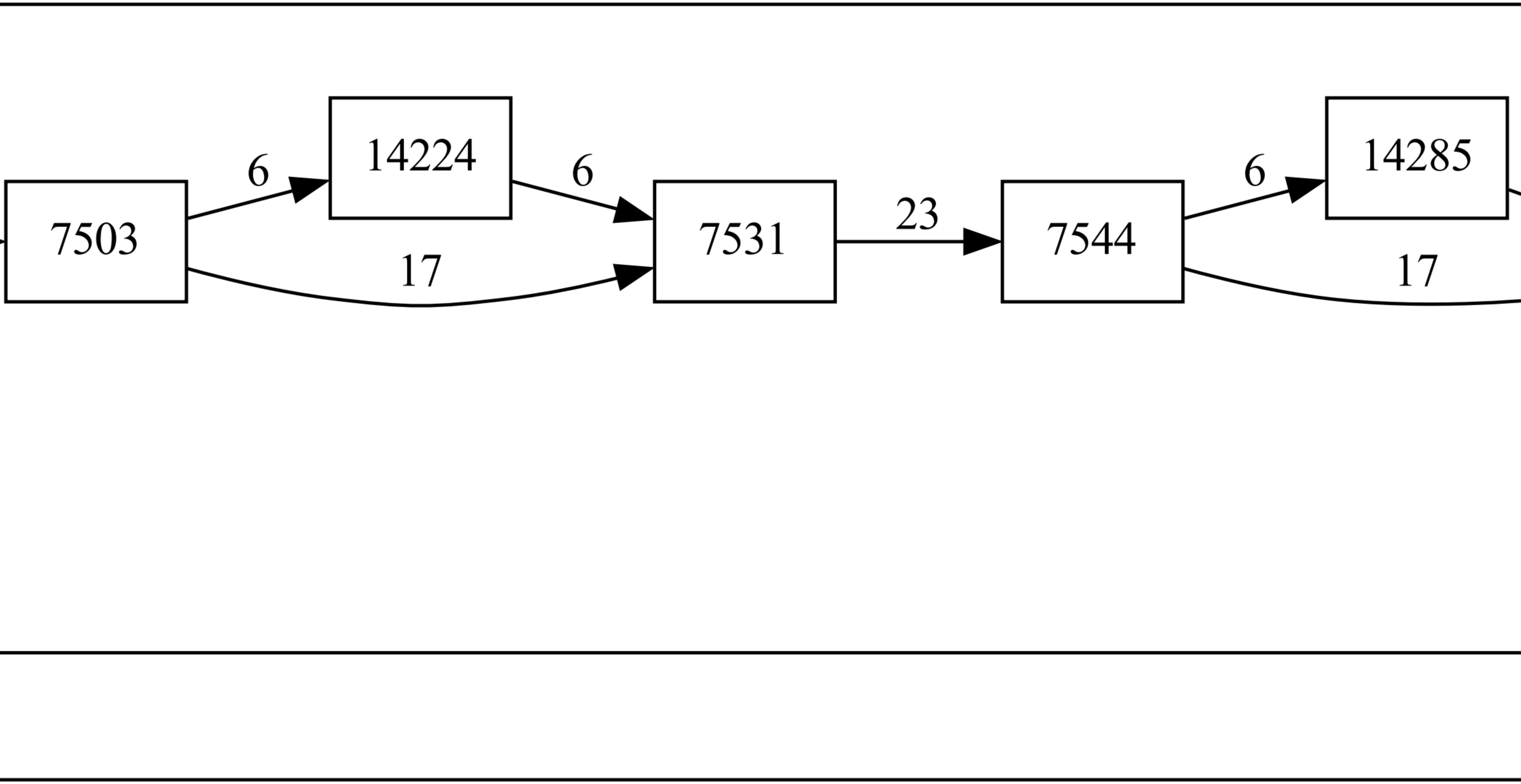
14224
14285

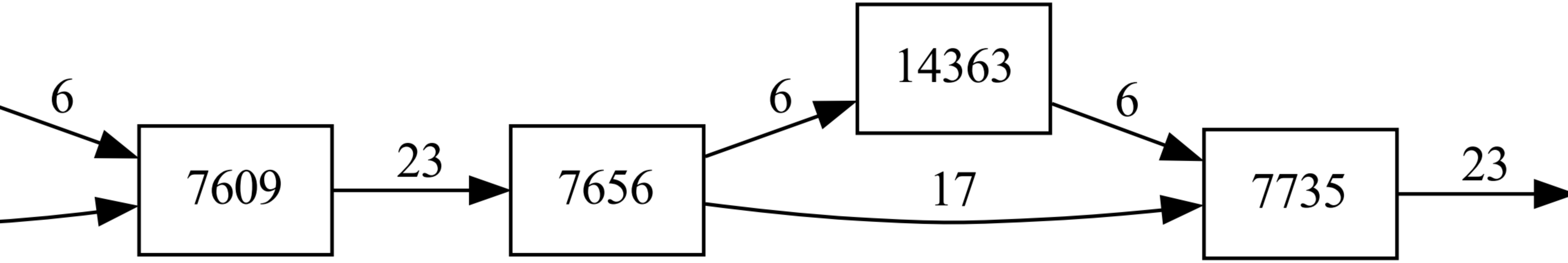
14363

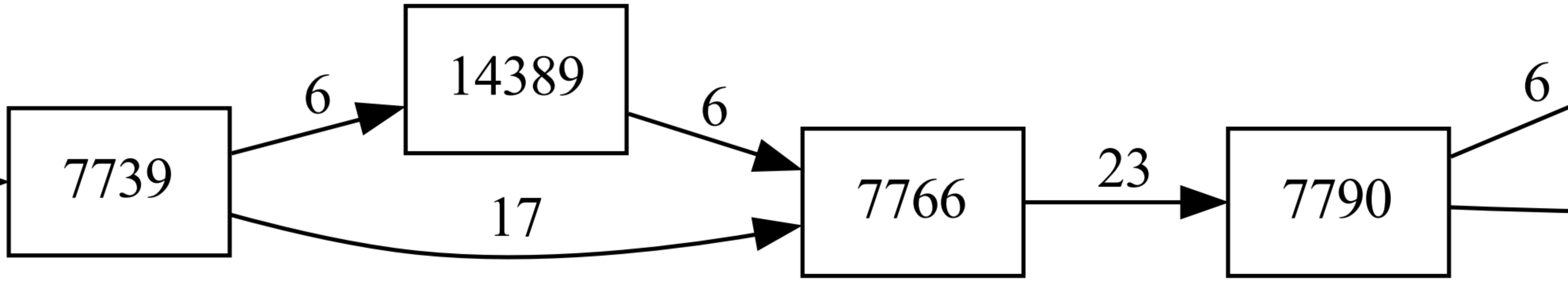
14389

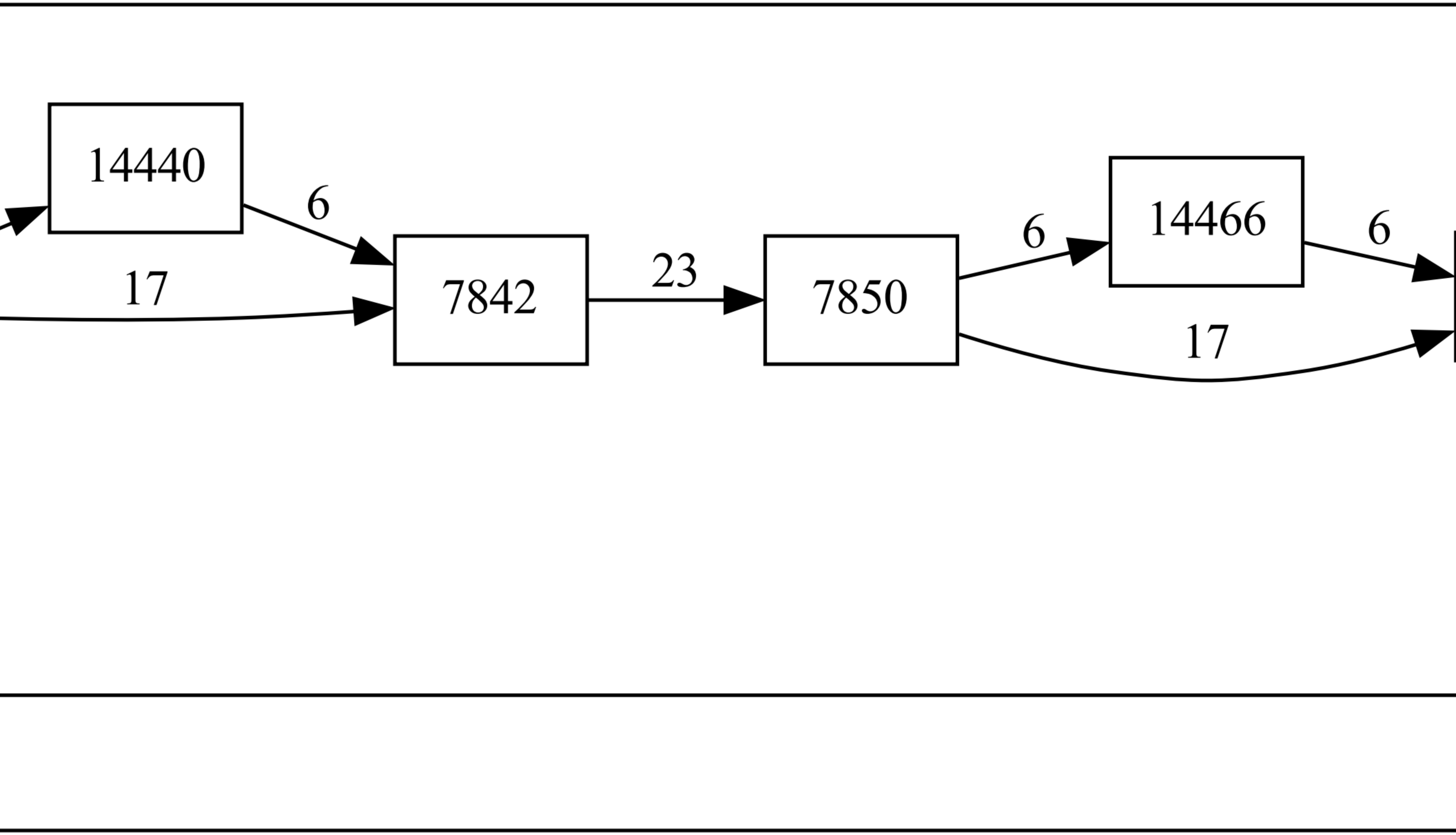
14440
14466

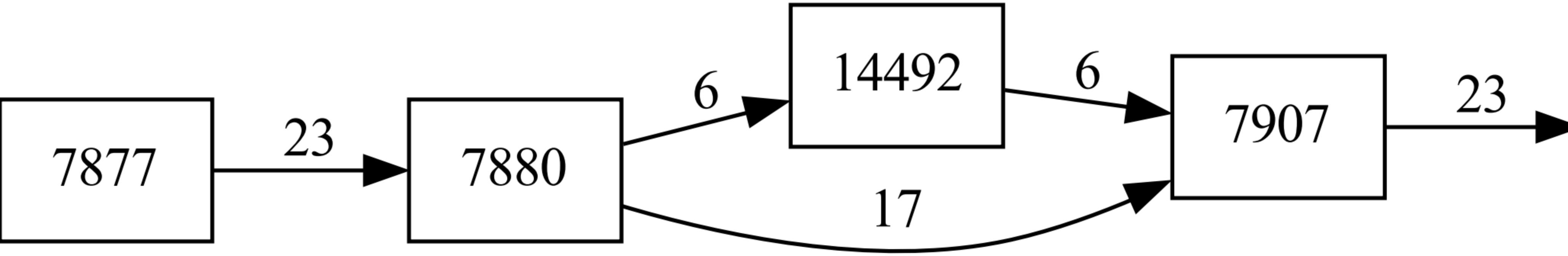
14492

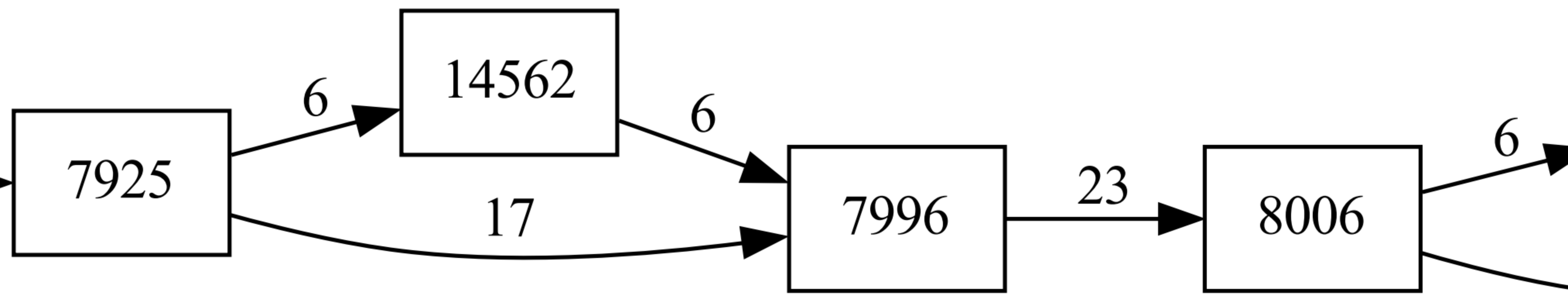
14562

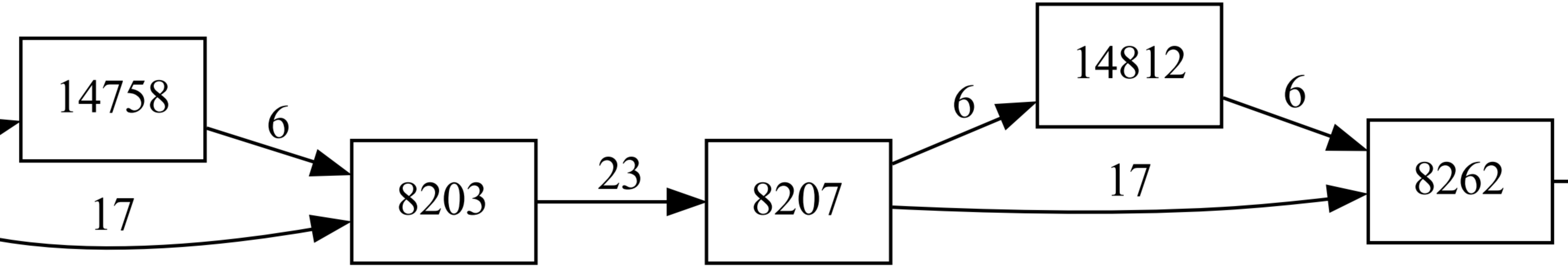
14758
14812

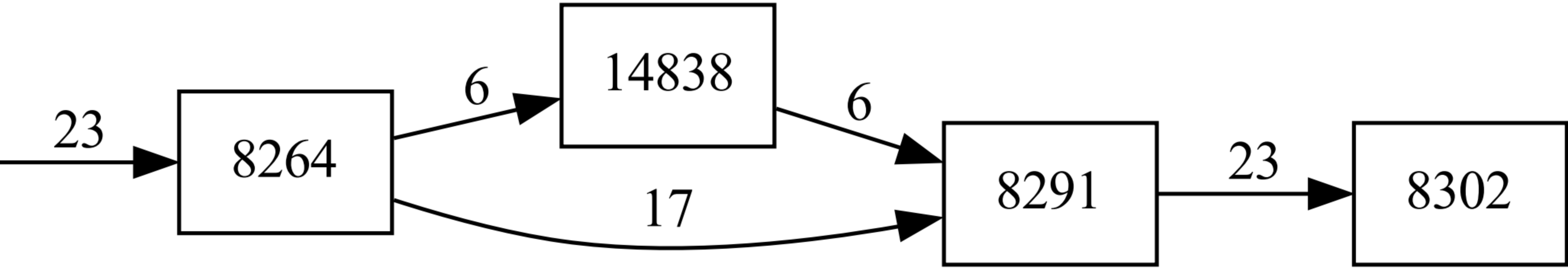
14838

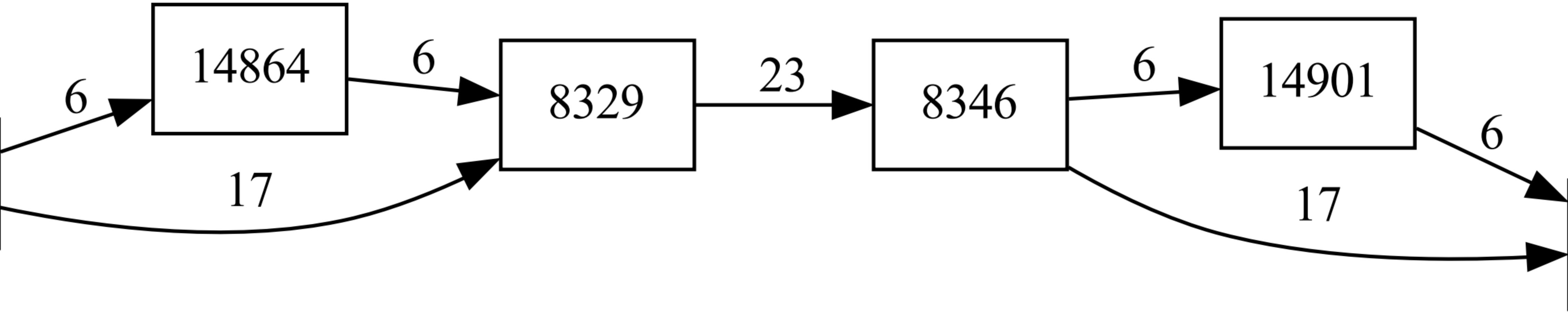
14864
14901

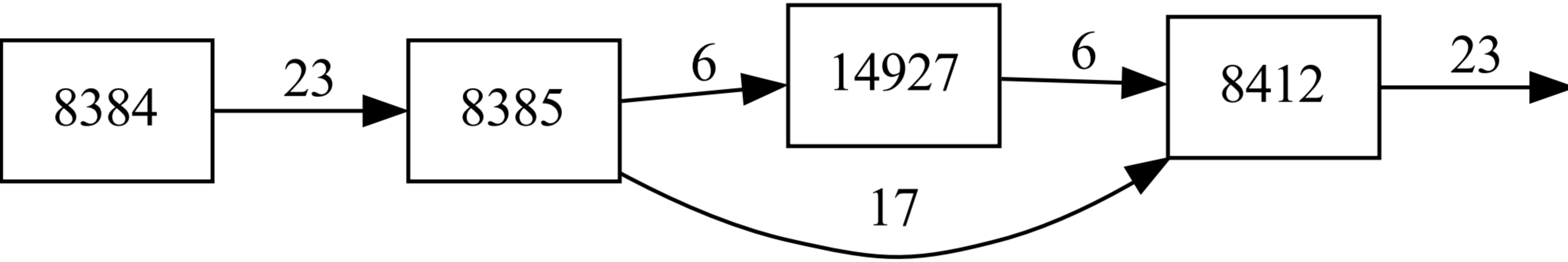
14927

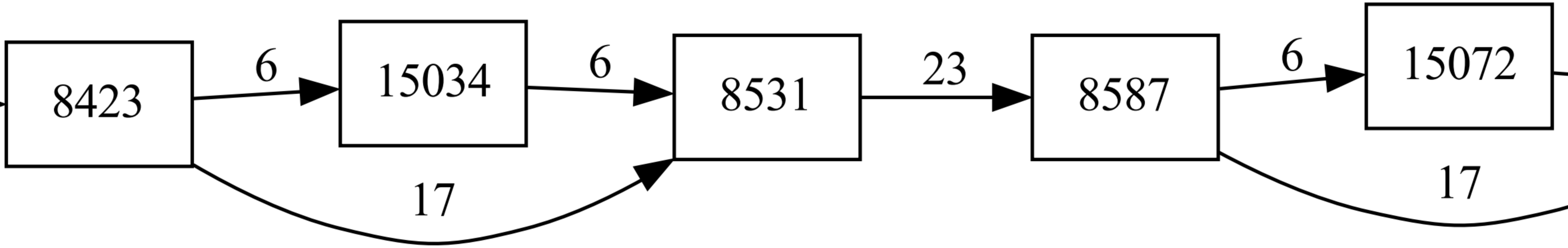
15034
15072

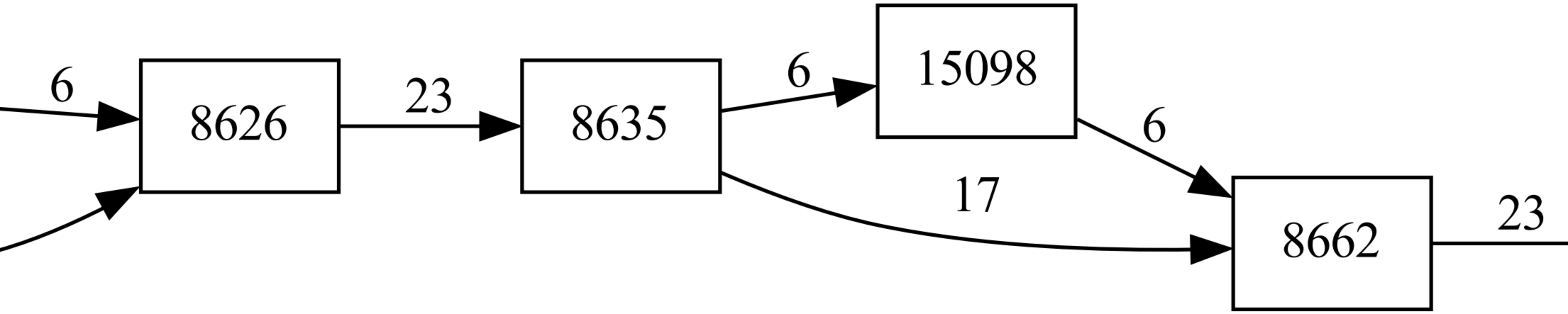
15098

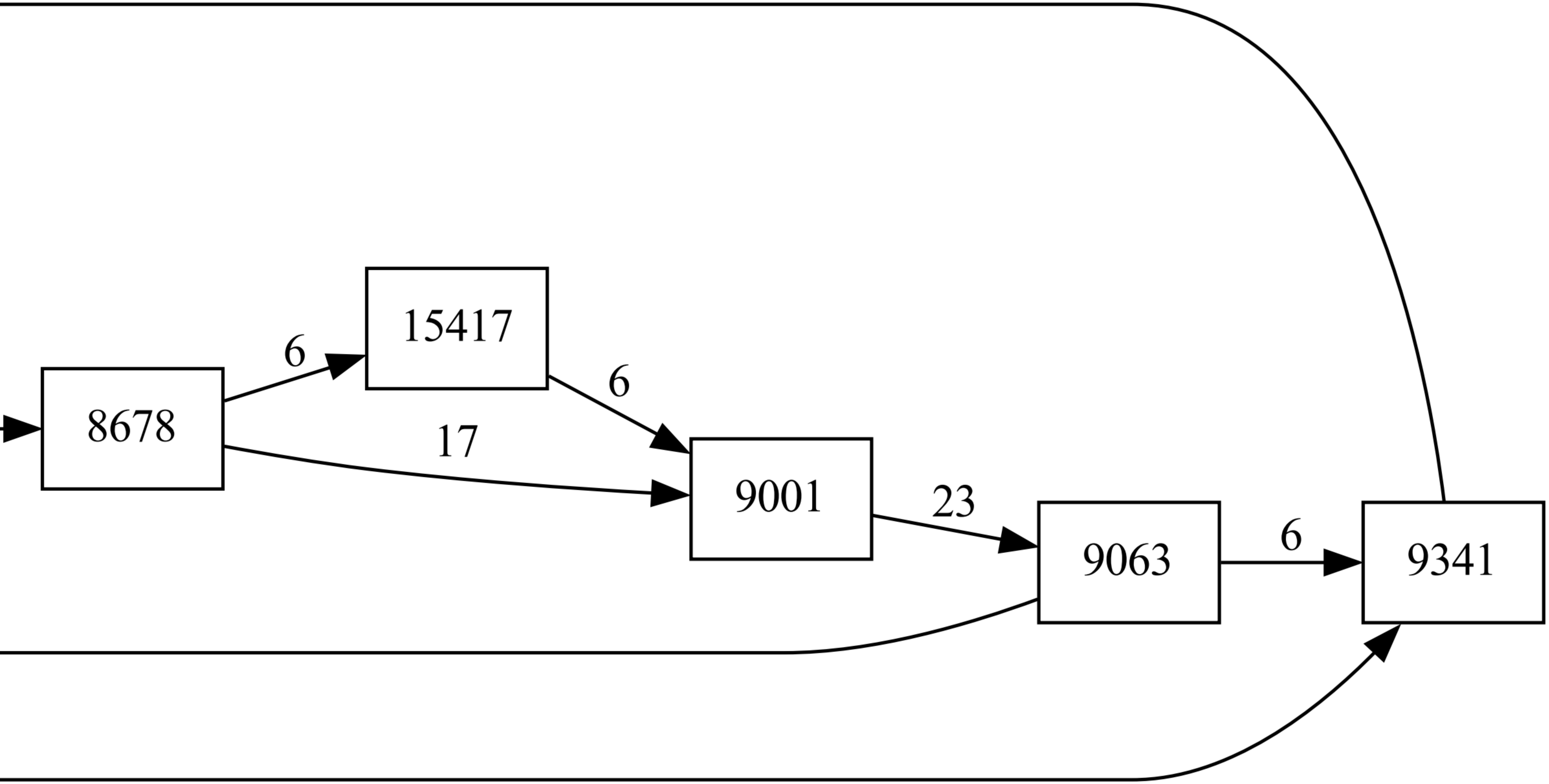
15417