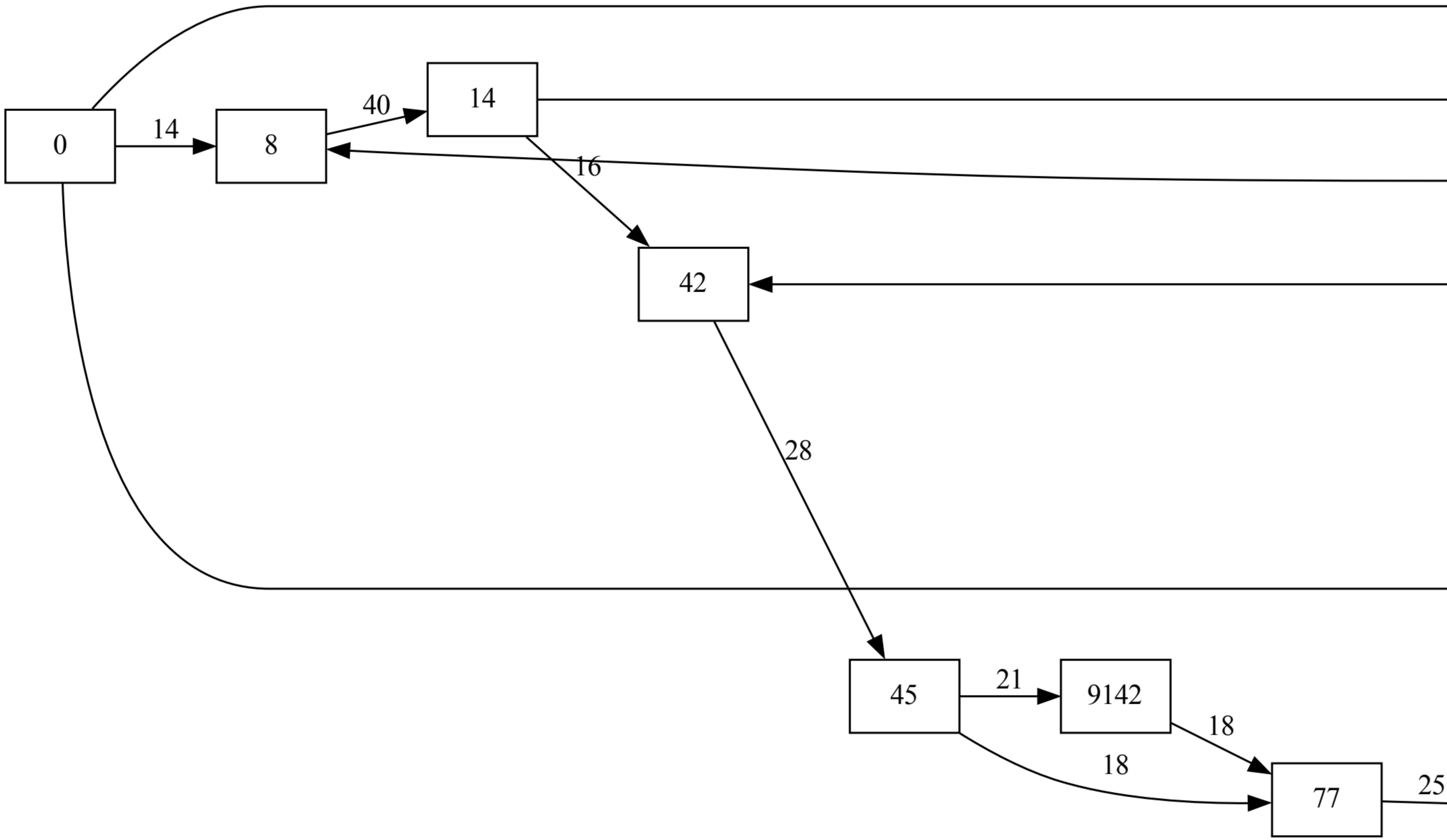

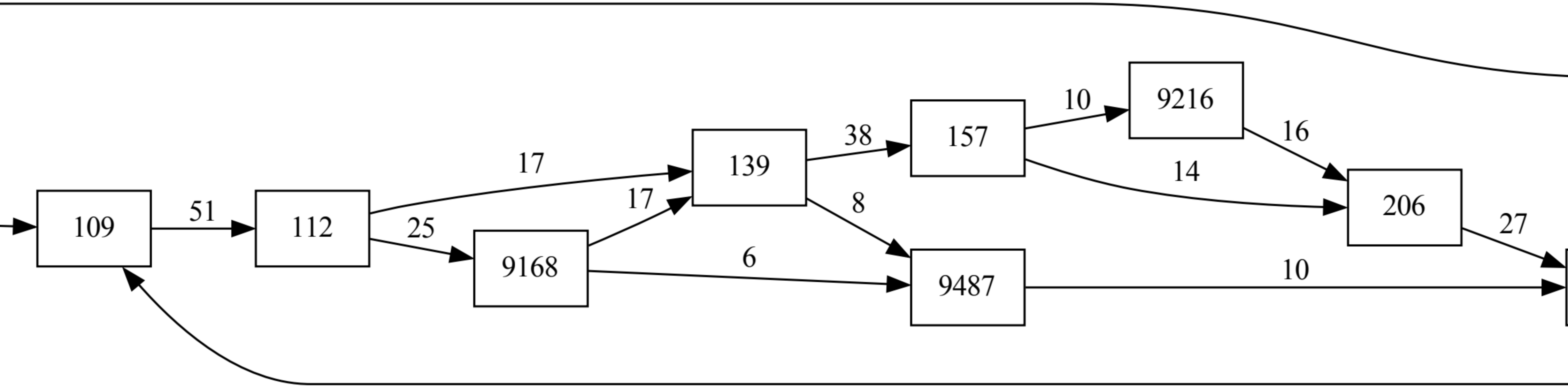

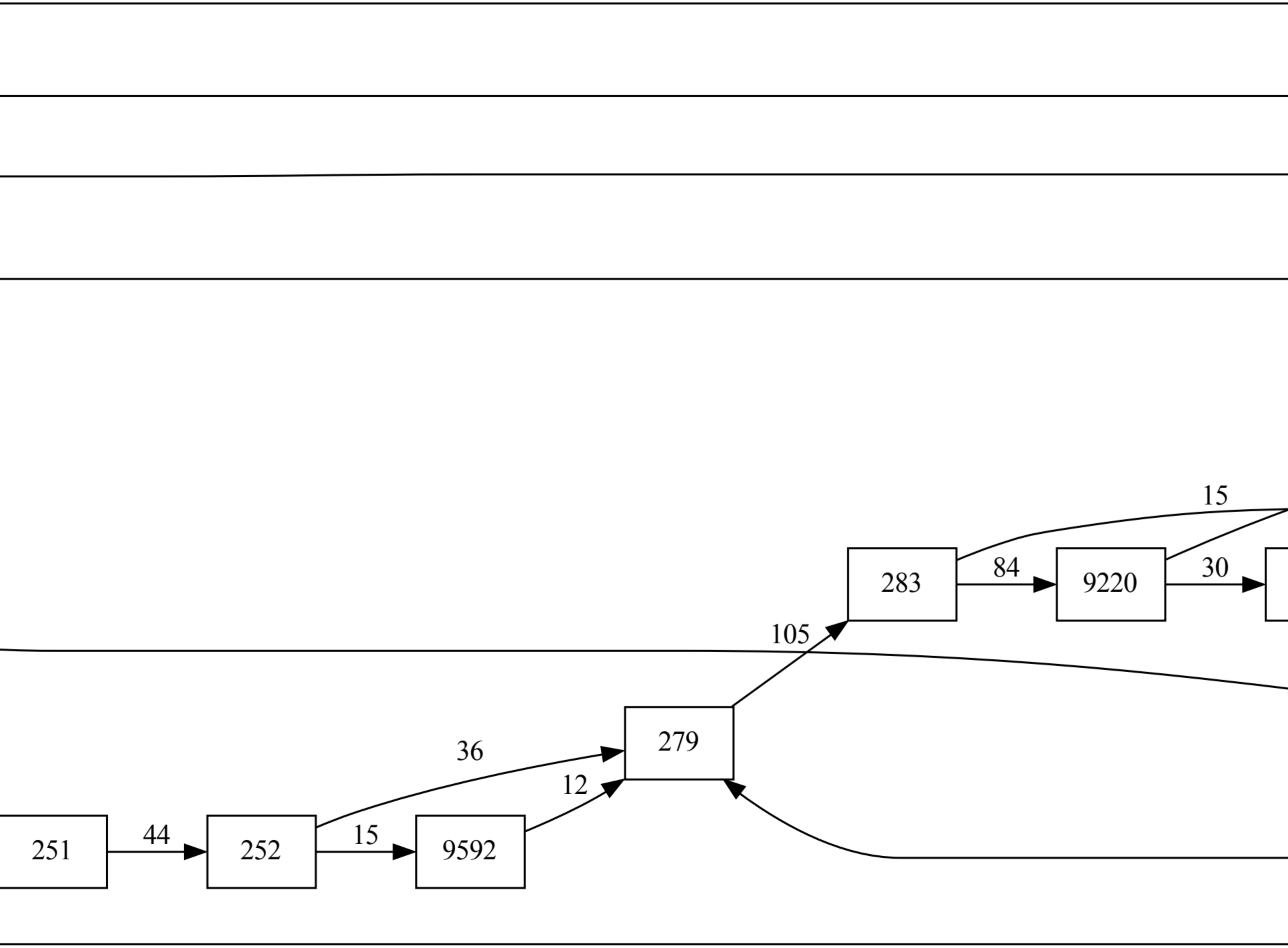

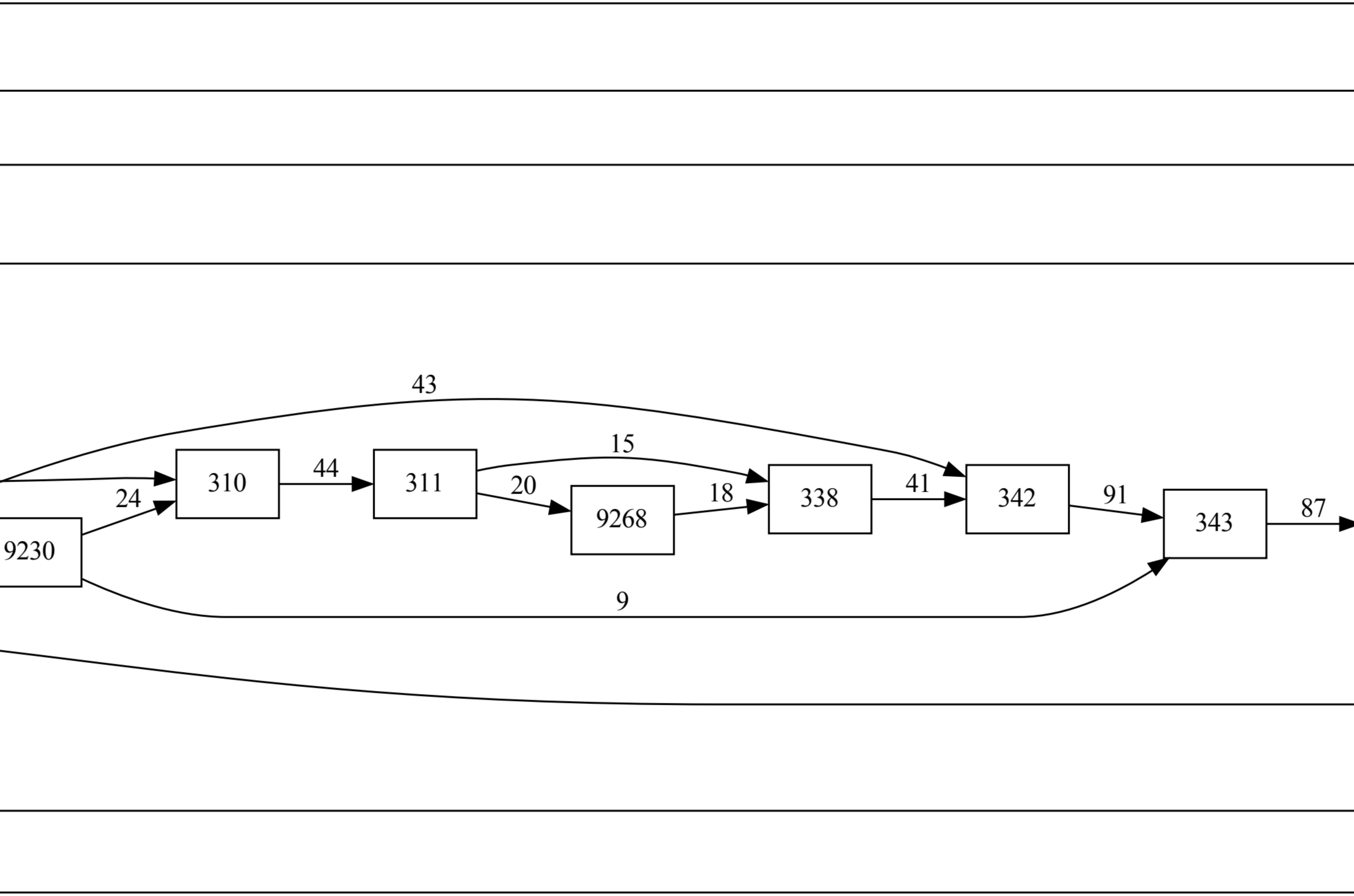

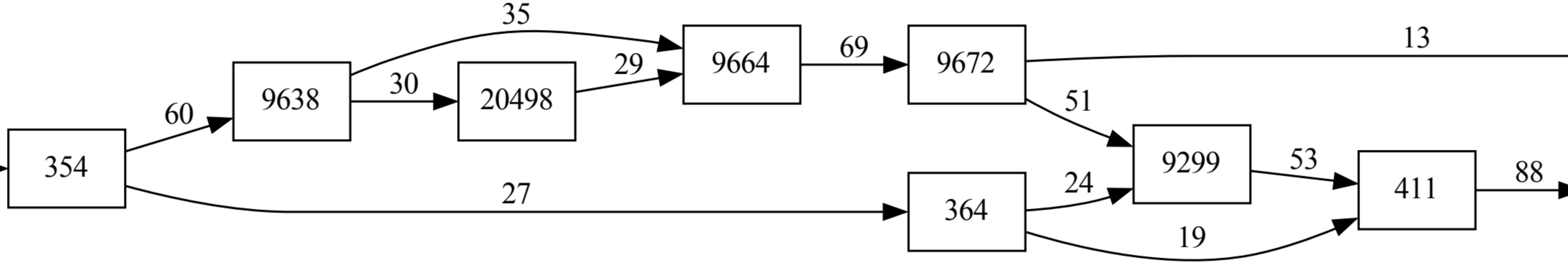
20498

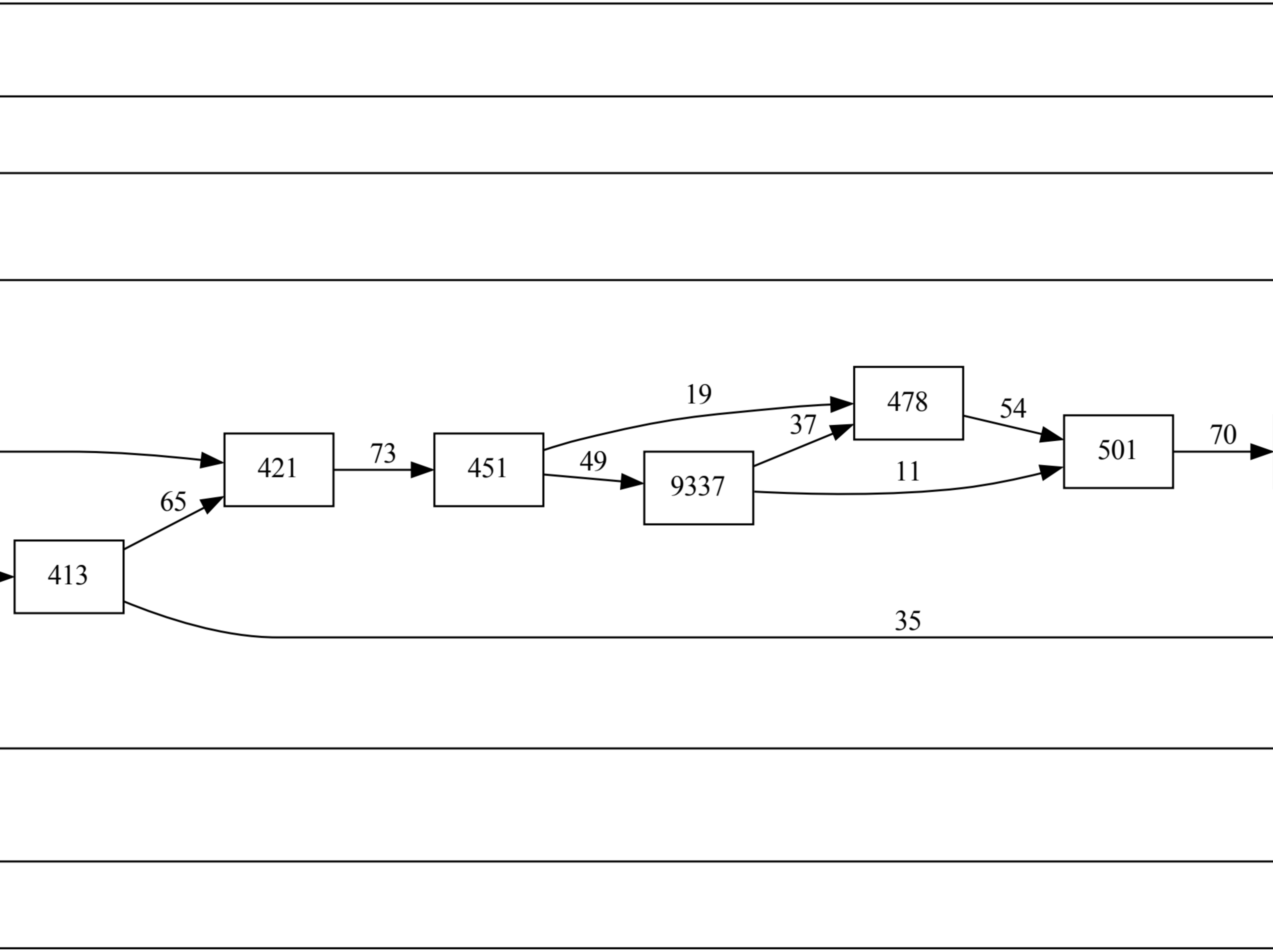

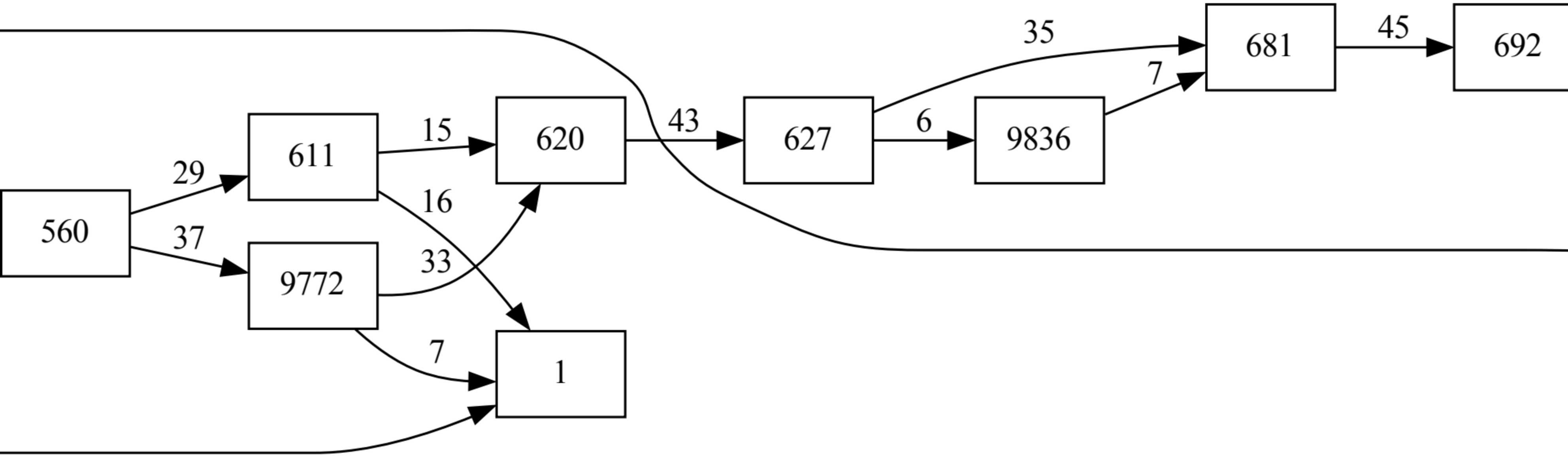

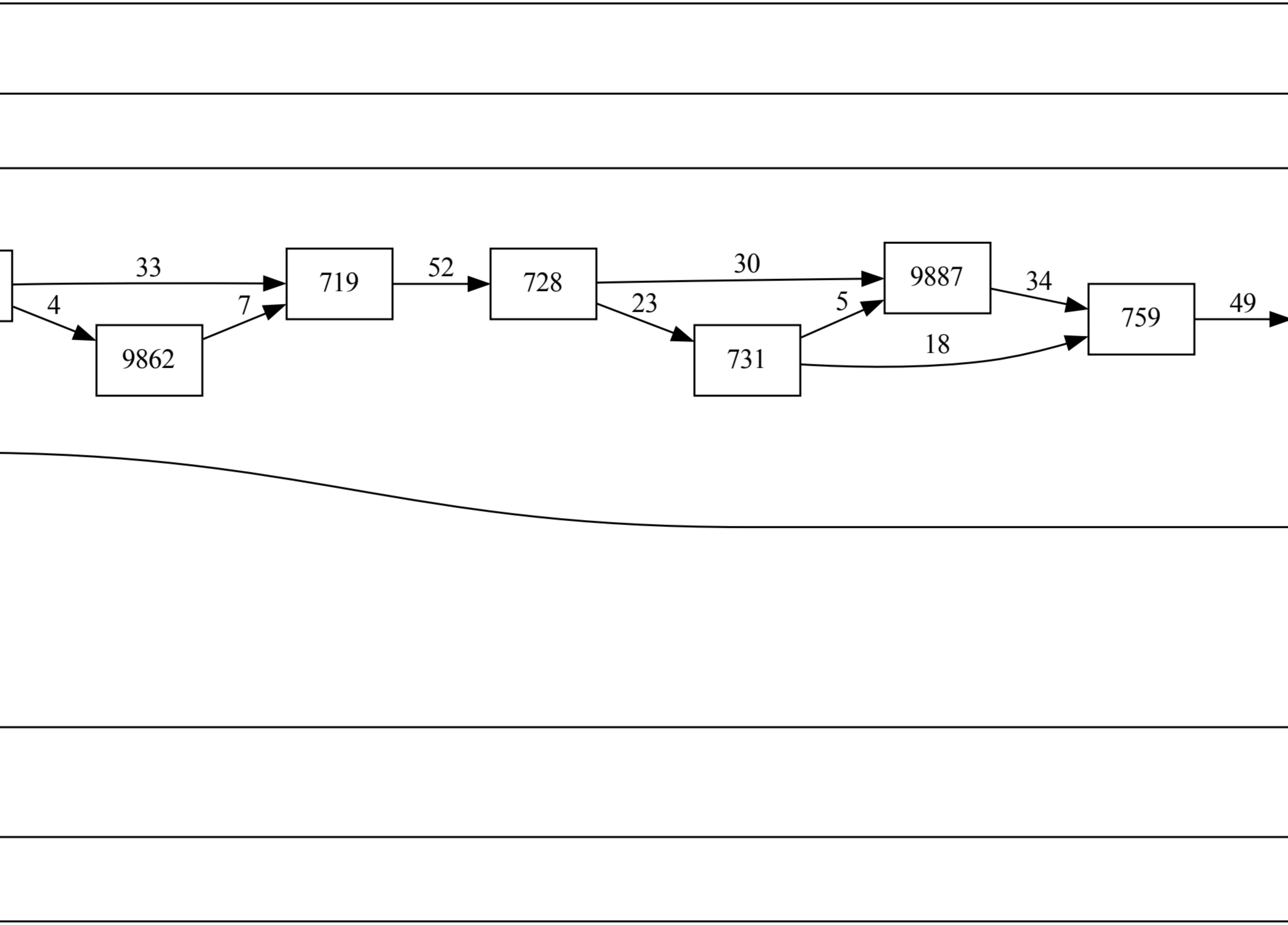

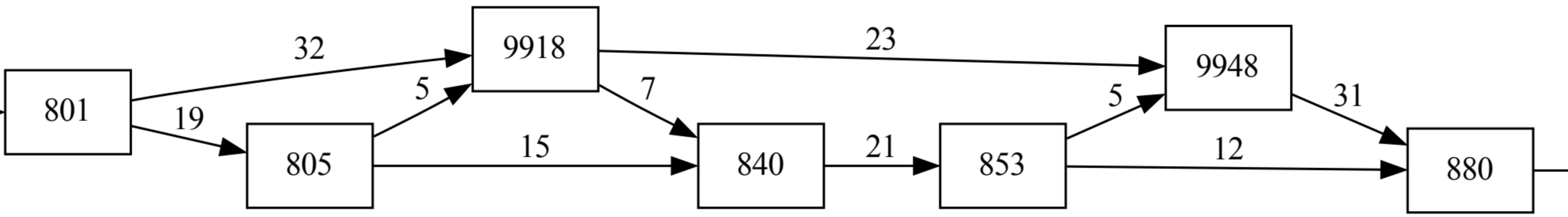

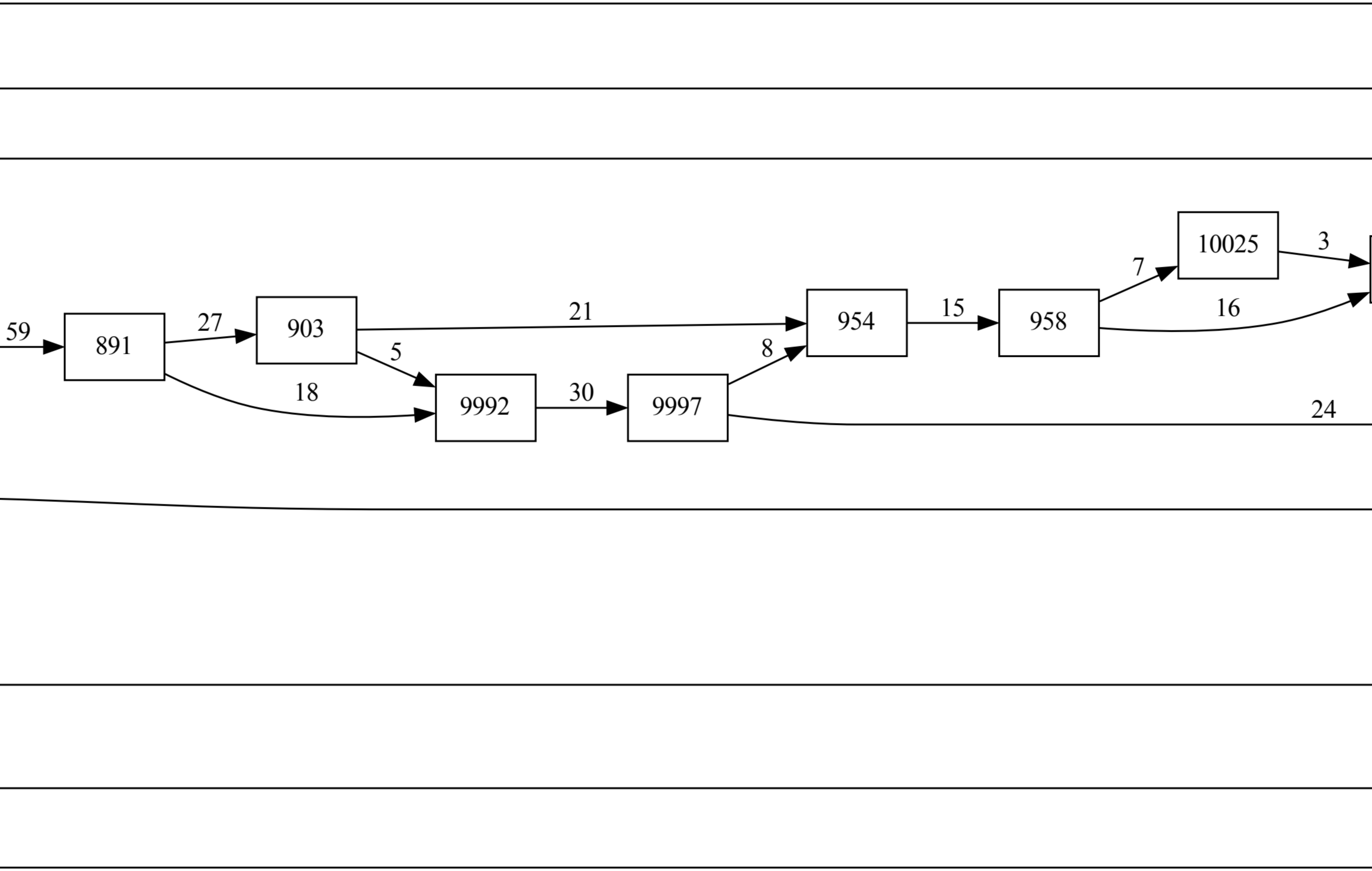
10025

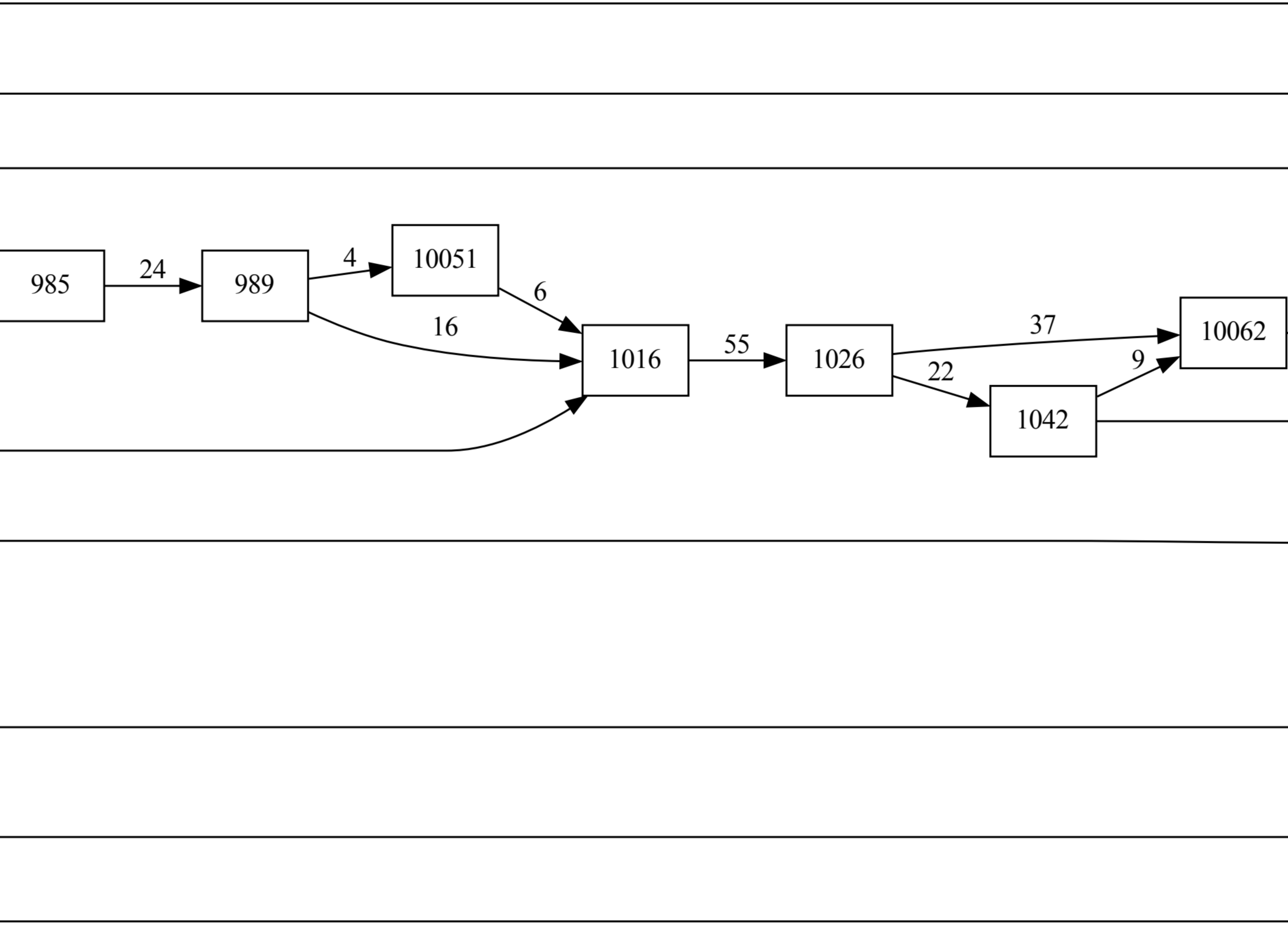
10051
10062

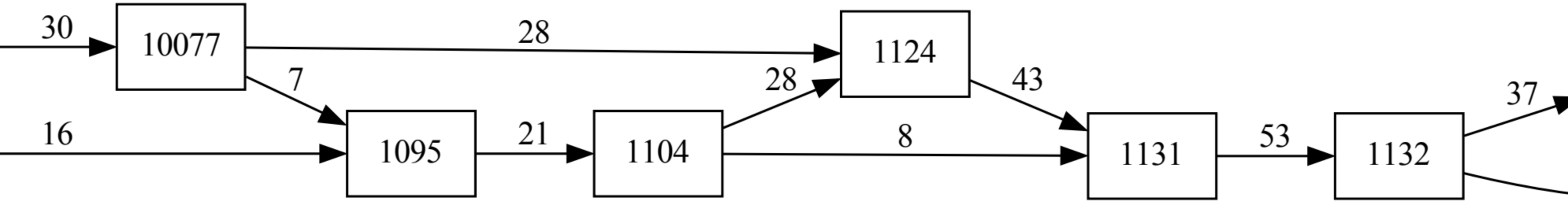
10077

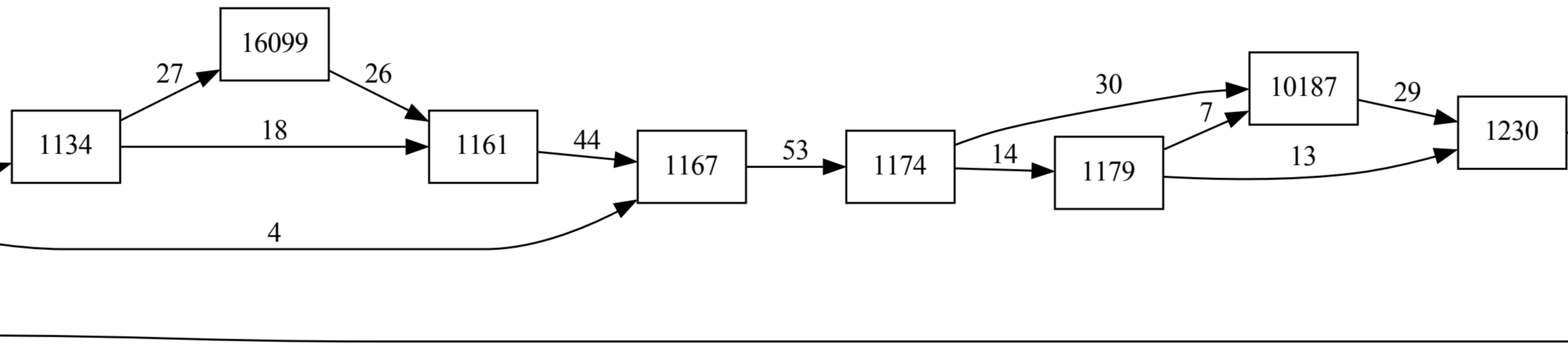
16099
10187

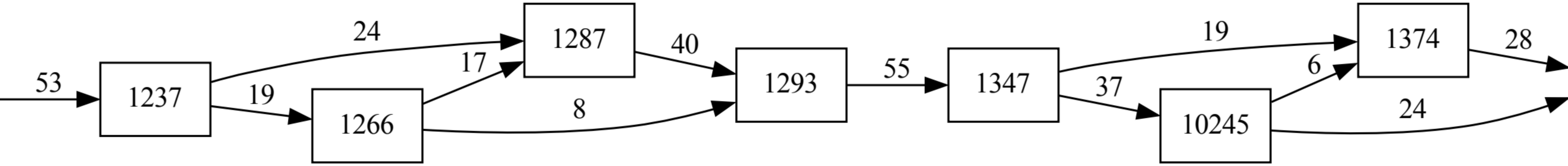
10245

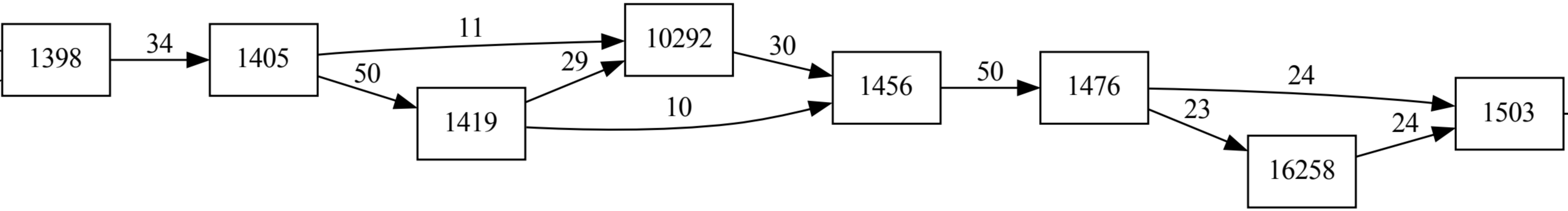
10292
16258
1503

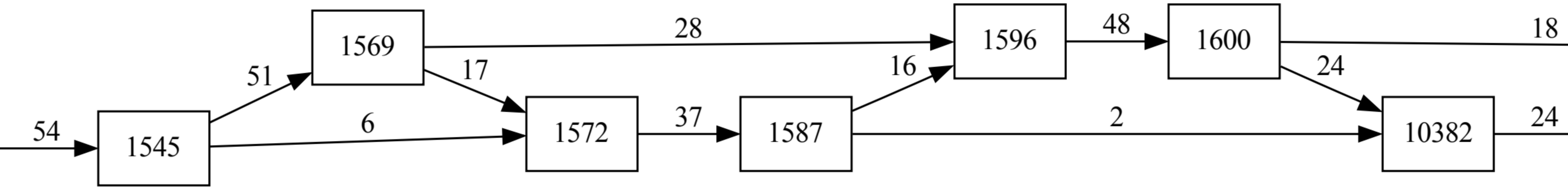
1545
1569
1572
1587
1596
1600
10382

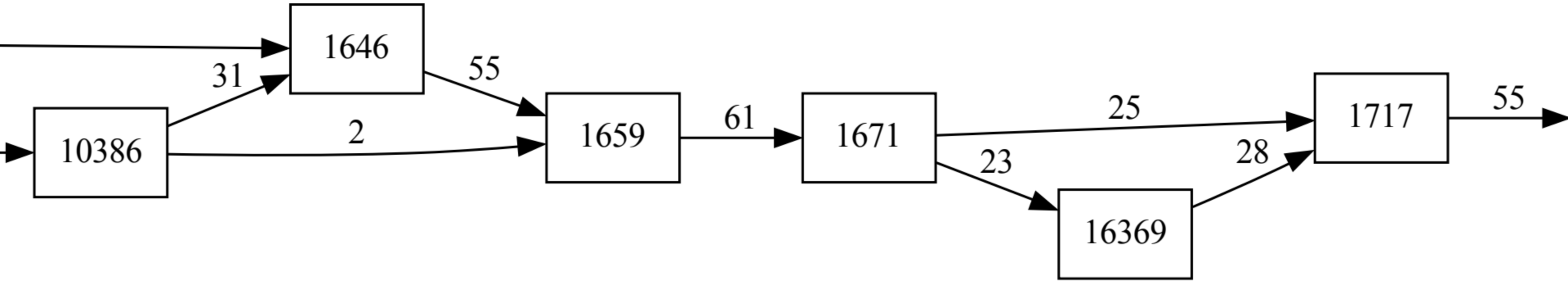
1646
31
10386
2
55
1659
61
1671
25
23
16369
28
1717
55

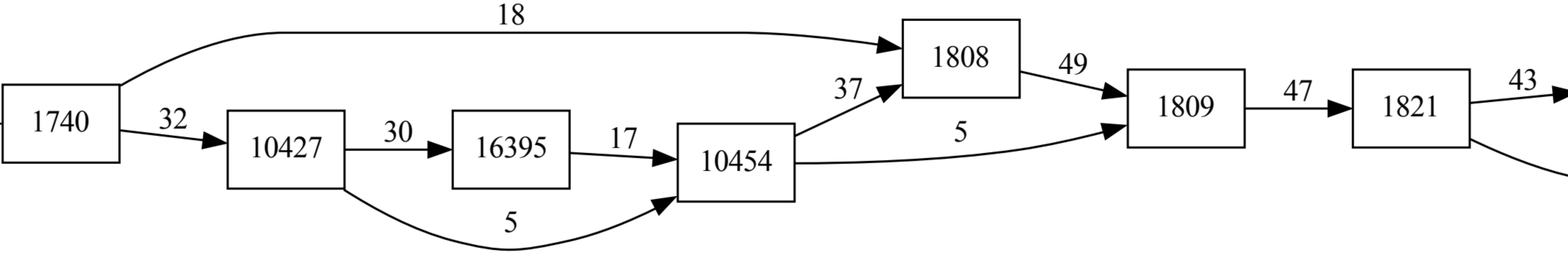
18
1740
32
10427
30
16395
17
10454
5
37
1808
5
49
1809
47
1821
43

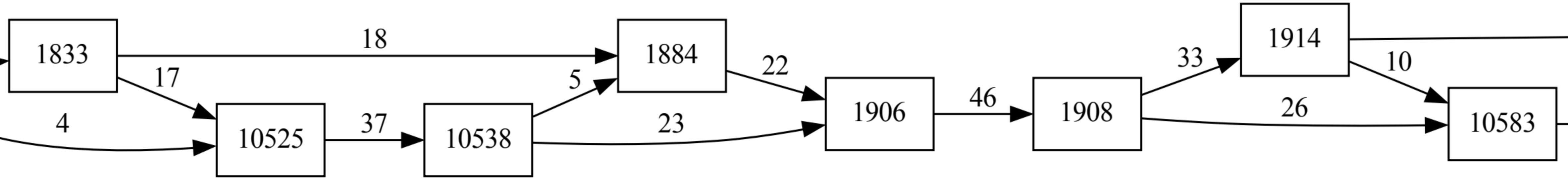
1833
18
17
4
1884
5
10525
37
10538
22
23
1906
46
1908
33
1914
10
26
10583

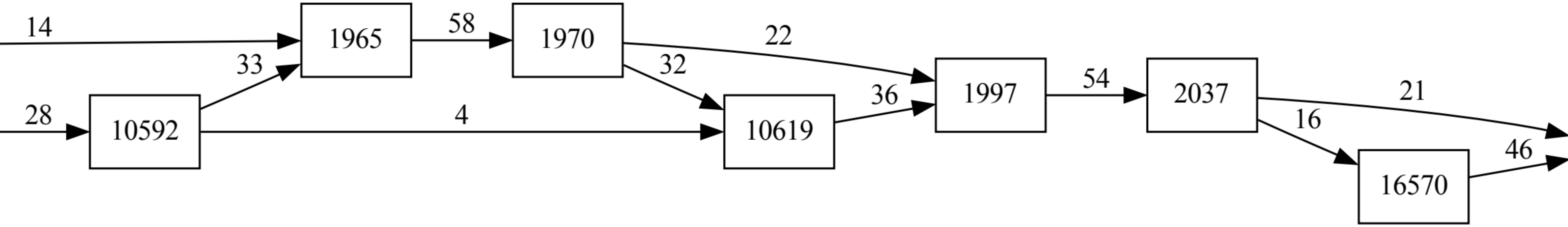
1965
1970
10592
10619
1997
2037
16570

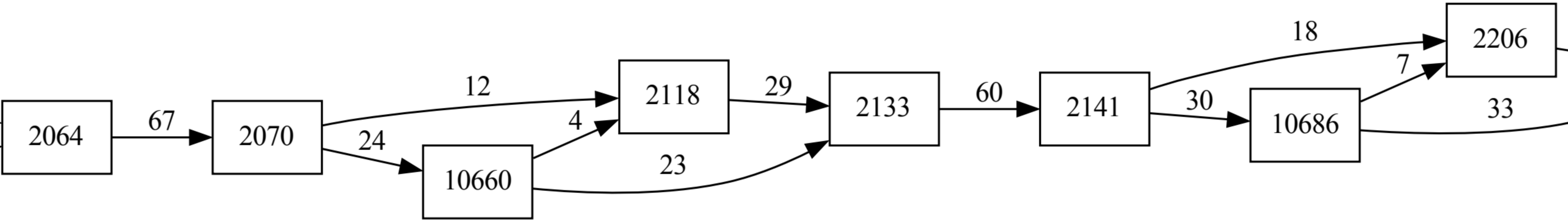
2064
2070
10660
10686

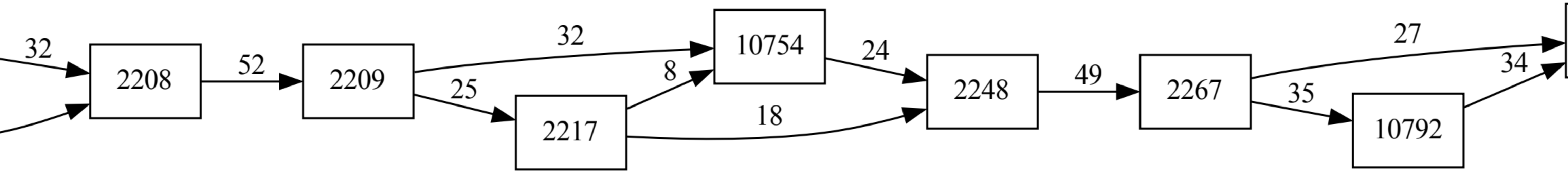
10754
10792

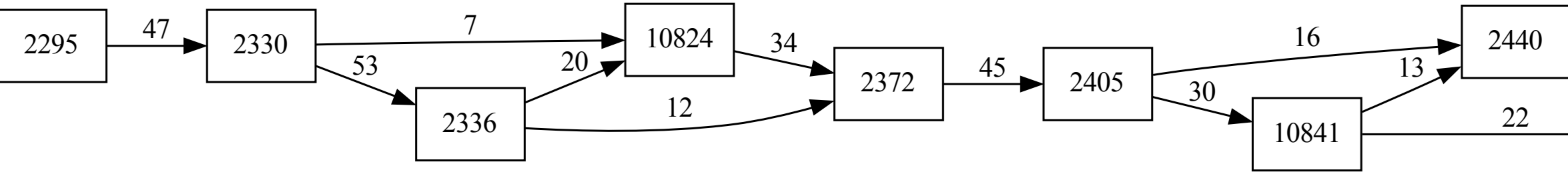
10824
10841

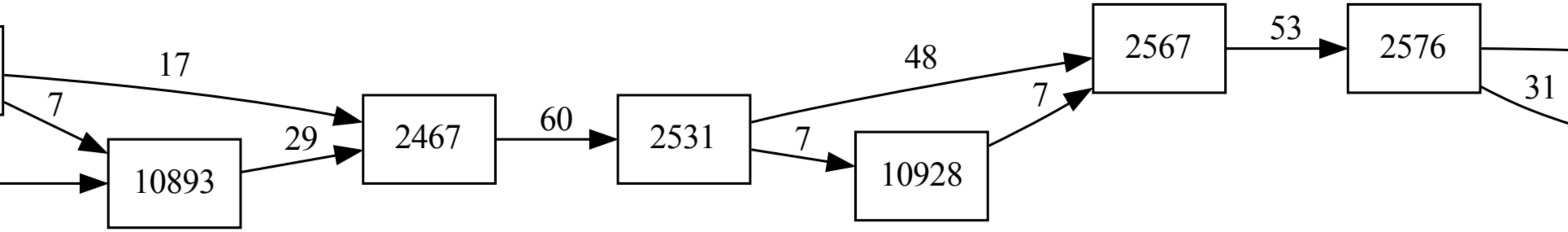
10893
10928

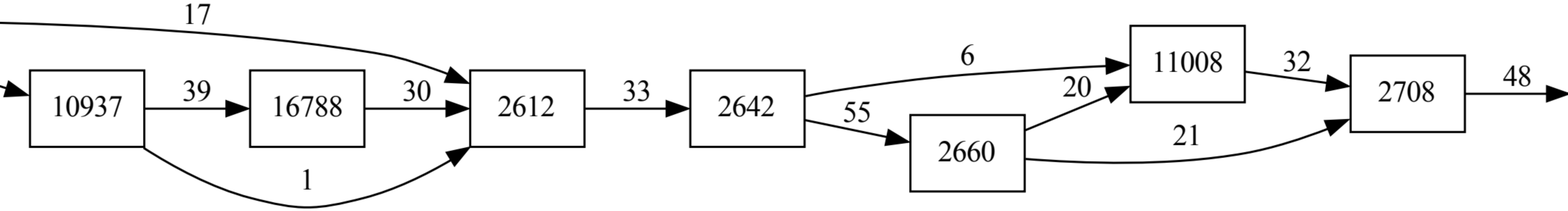
10937
16788
11008

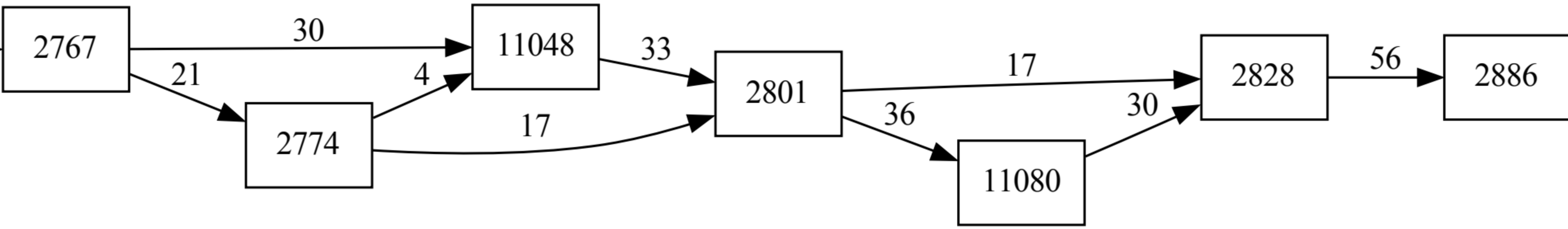
11048
11080

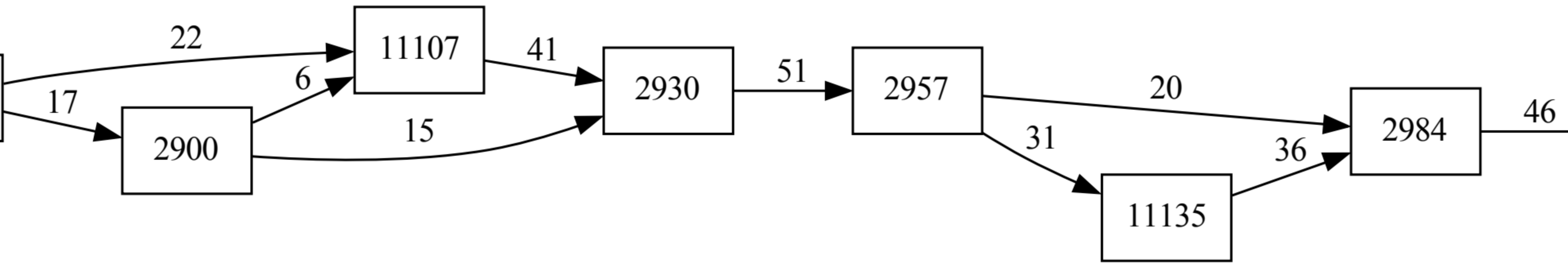
11107
11135

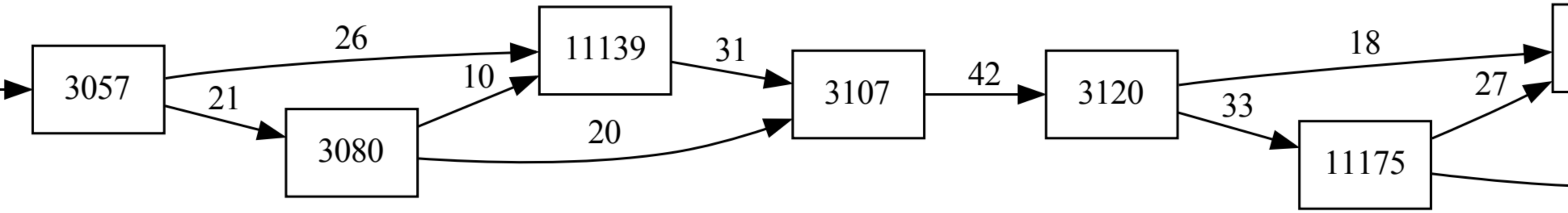
11139
11175

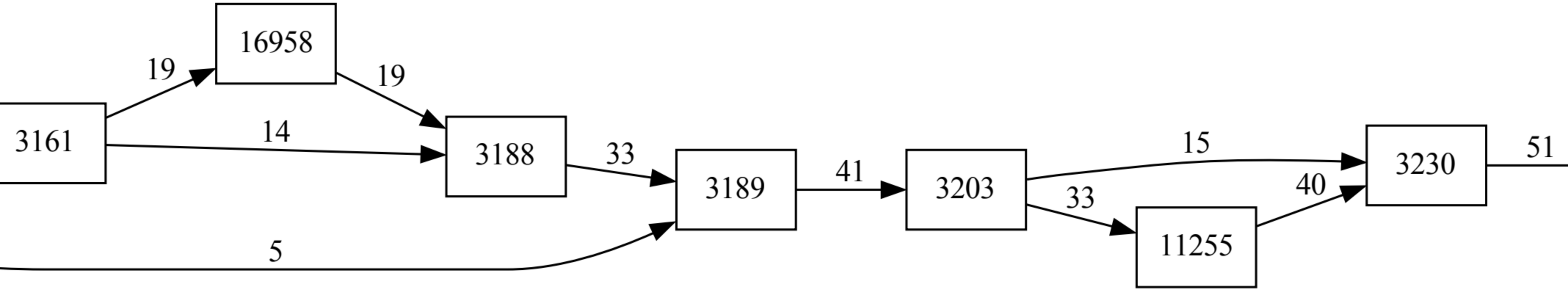
16958
11255

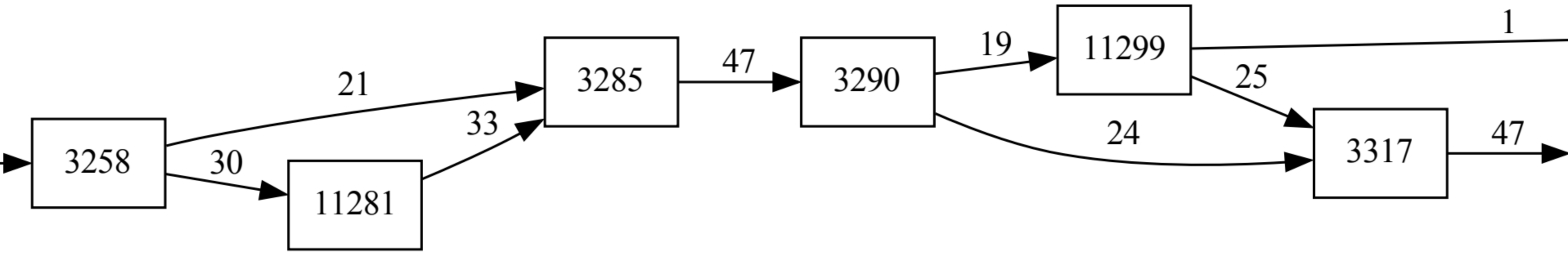
11281
11299

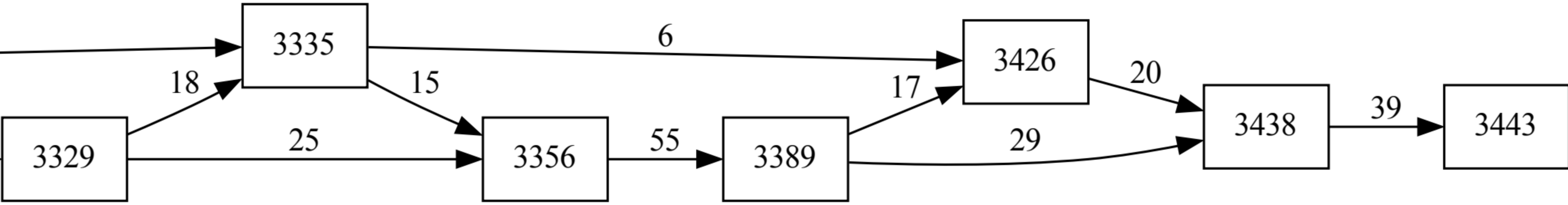

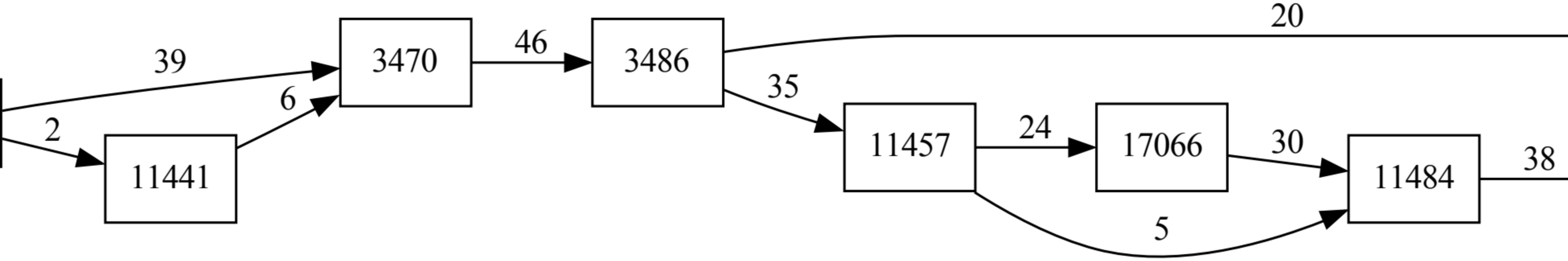

11441
11457
17066
11484

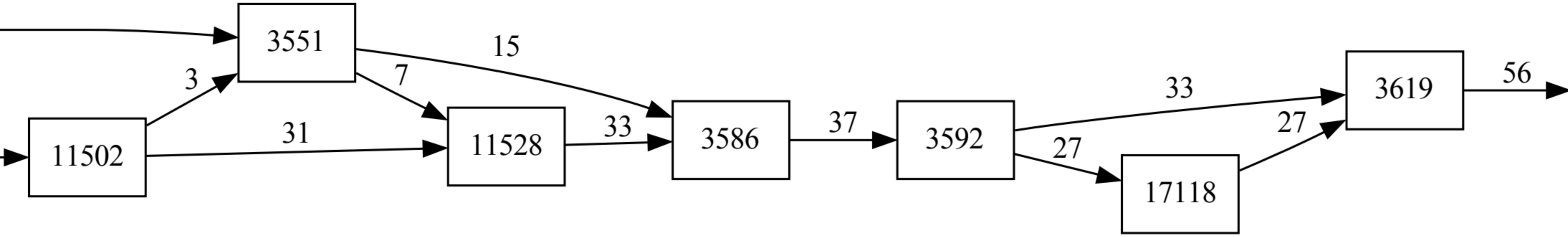
11502
11528
17118

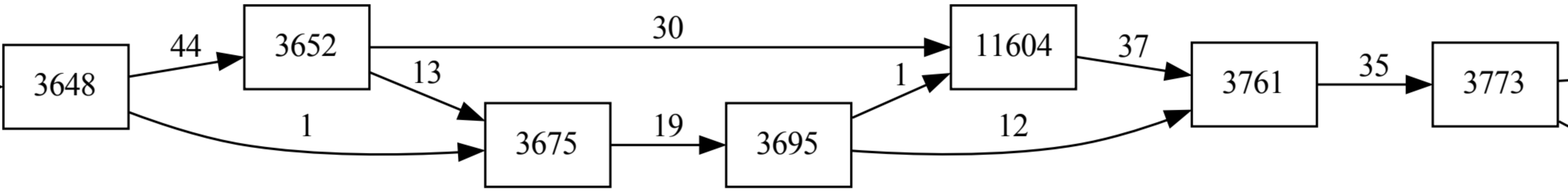
11604

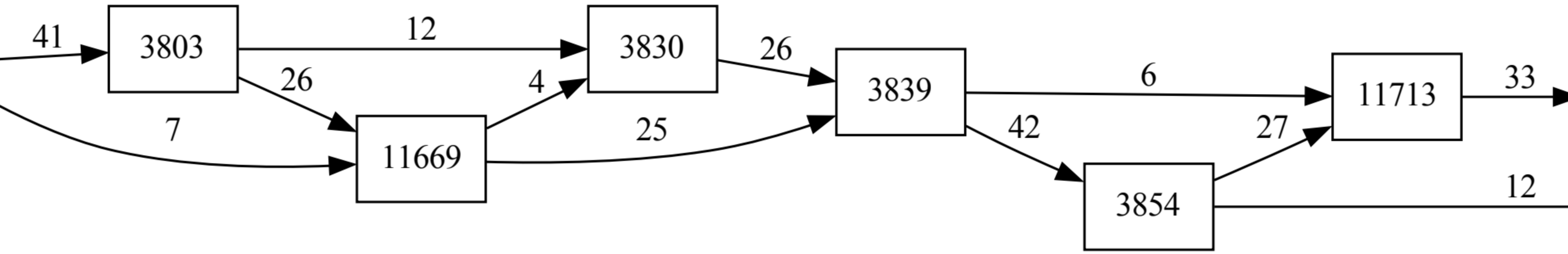
11669
11713

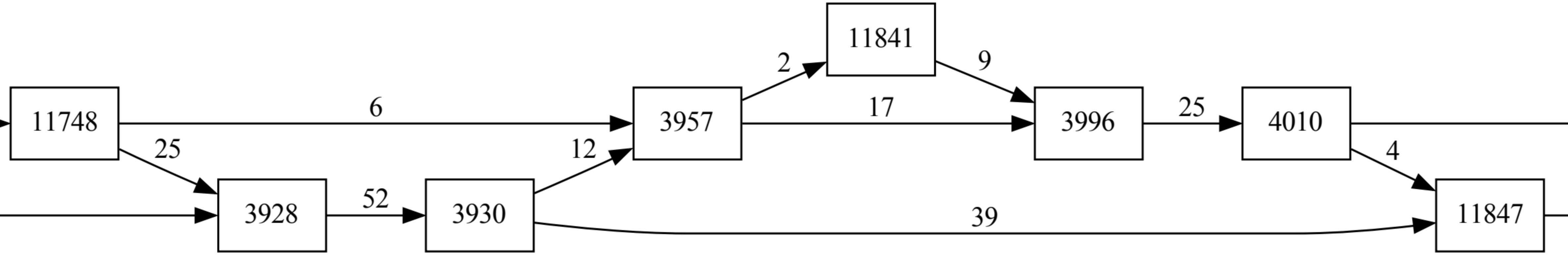
11841
11748
11847

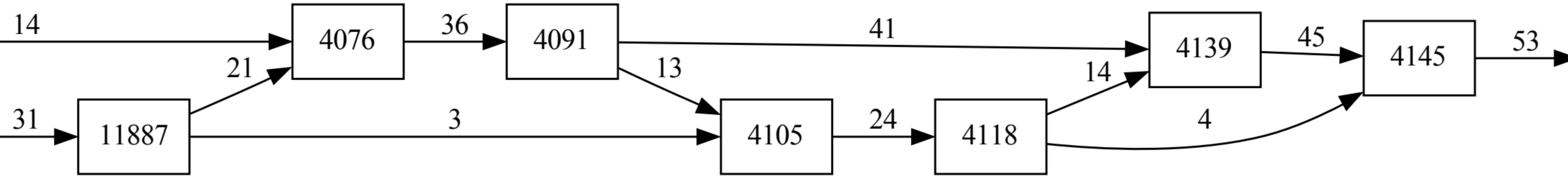
11887

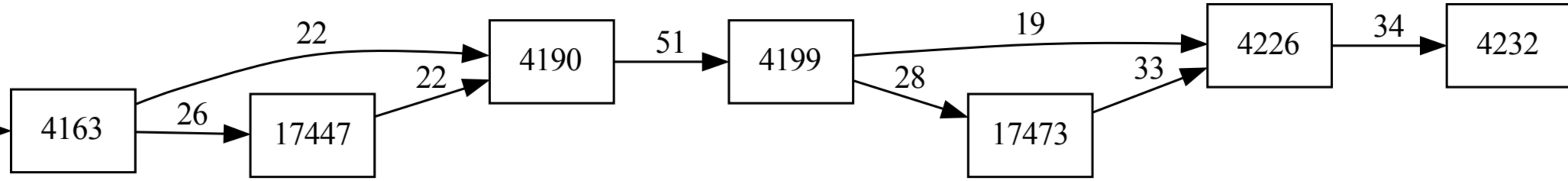
17447
17473

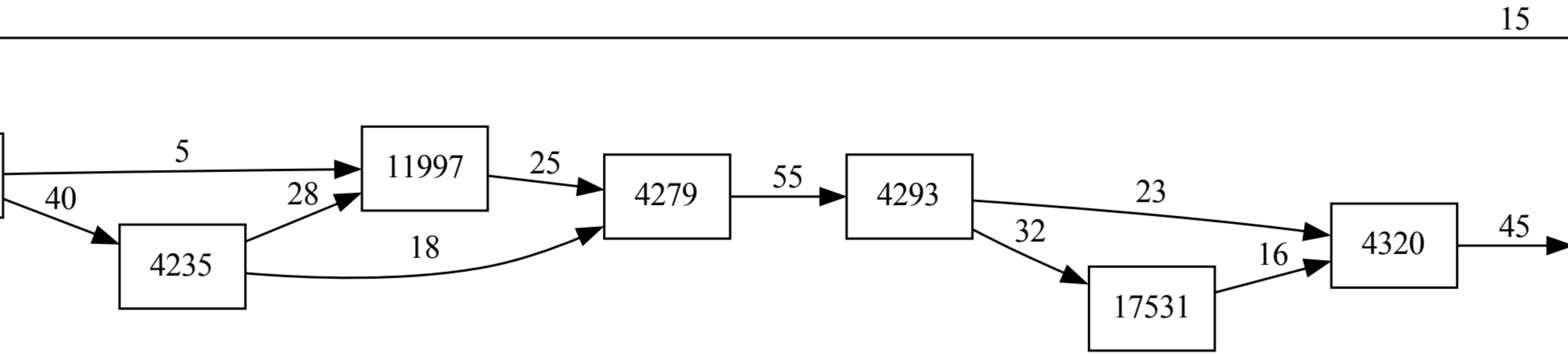
11997
17531

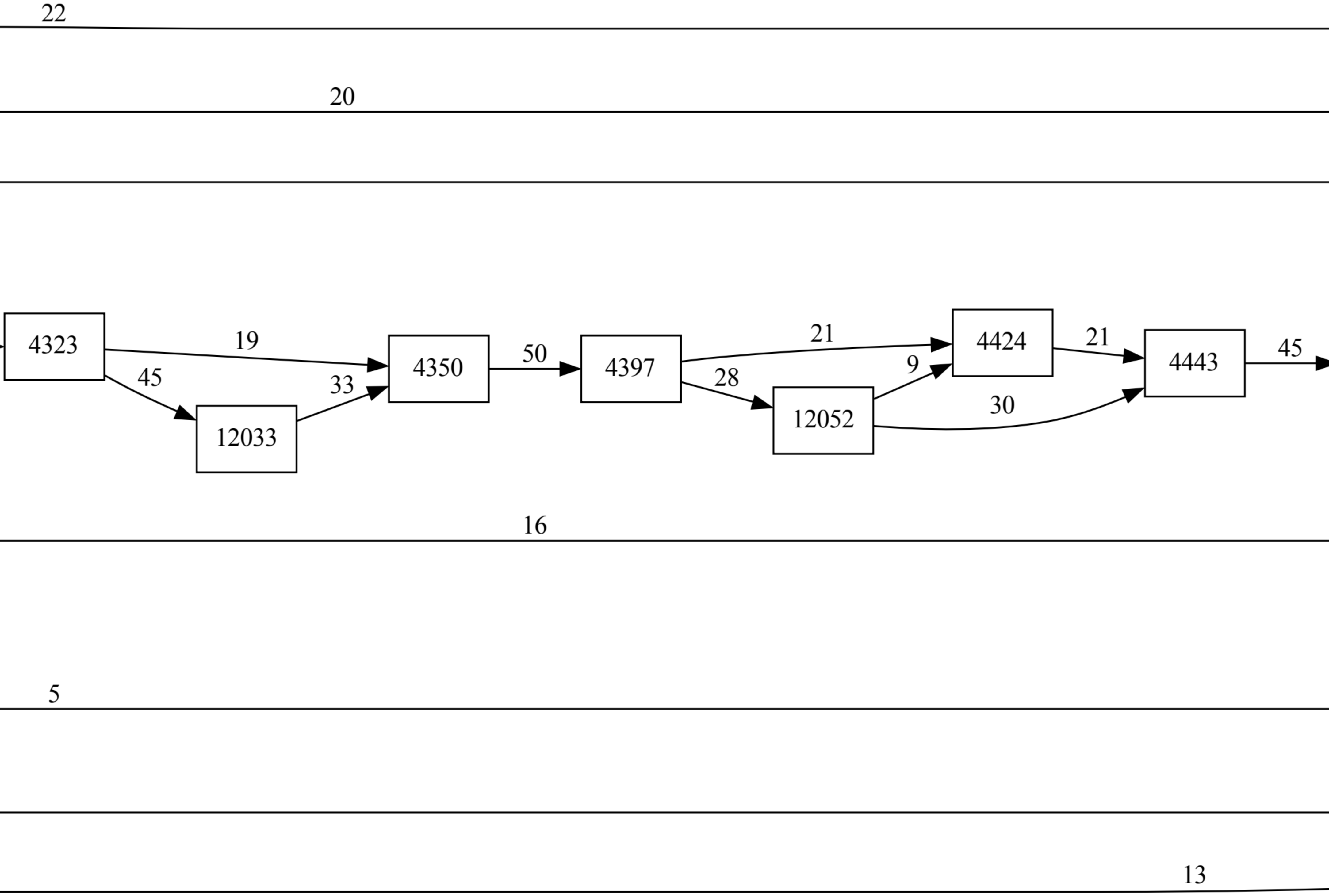
12033
12052

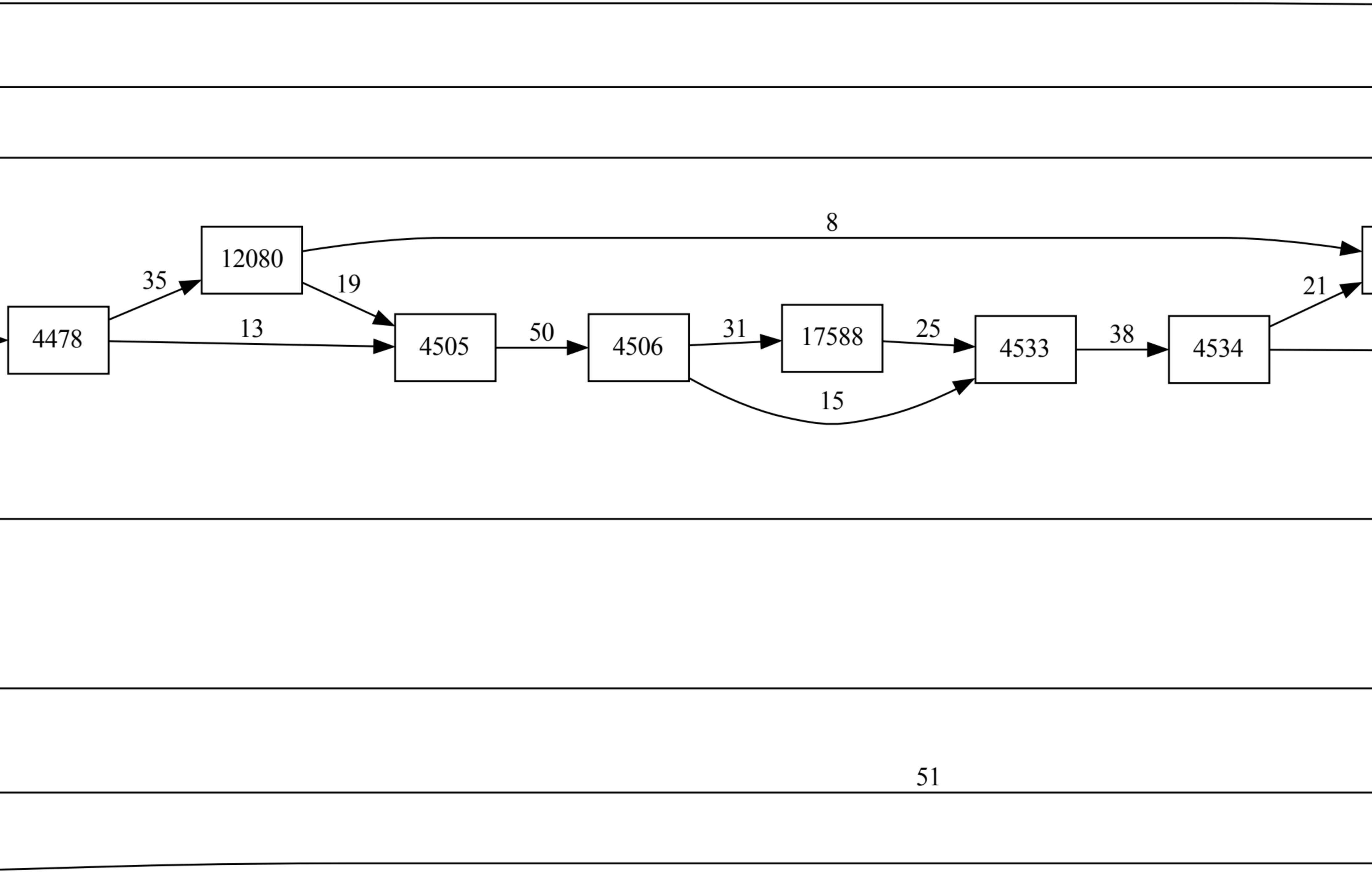
12080
17588

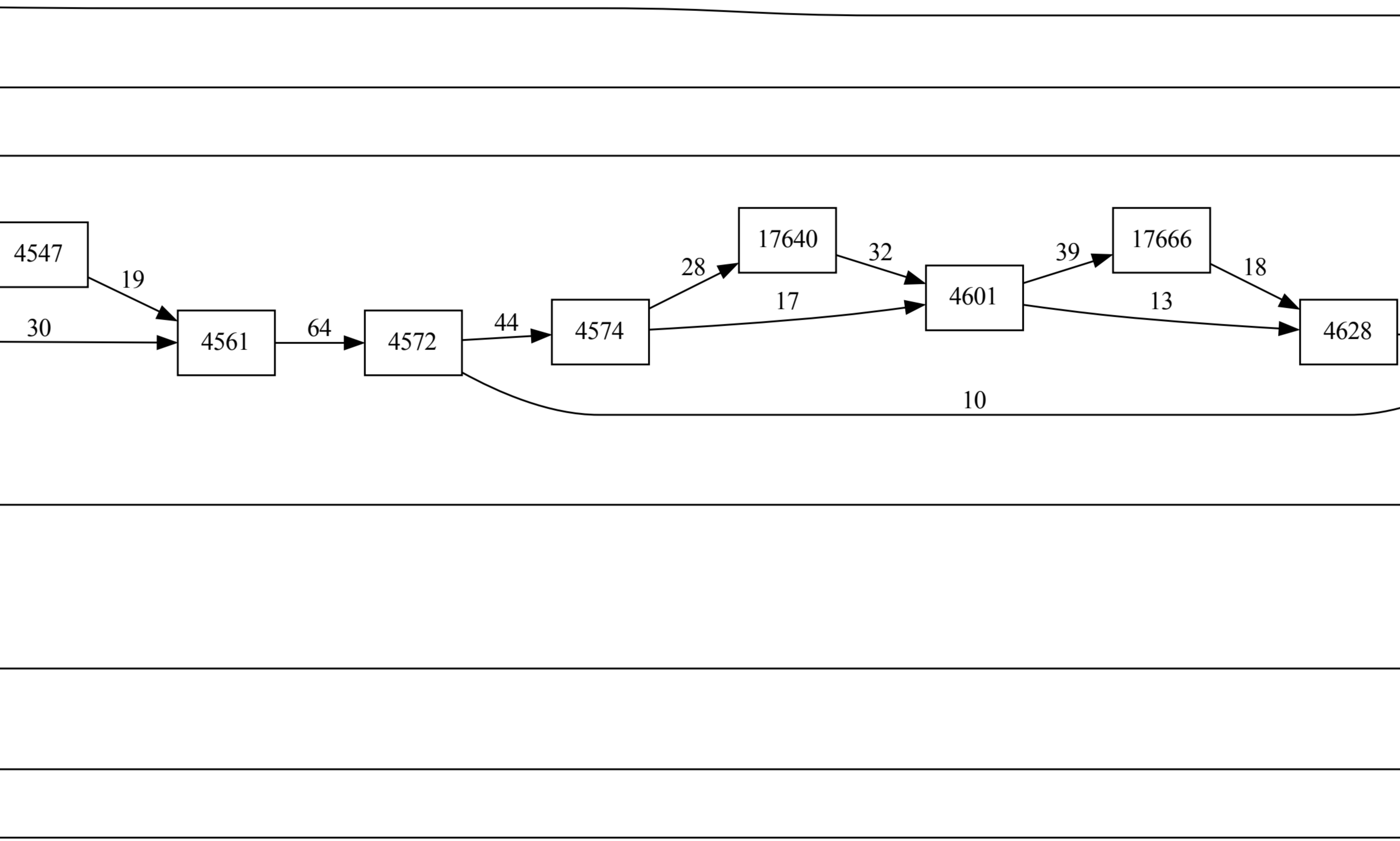
17640
17666

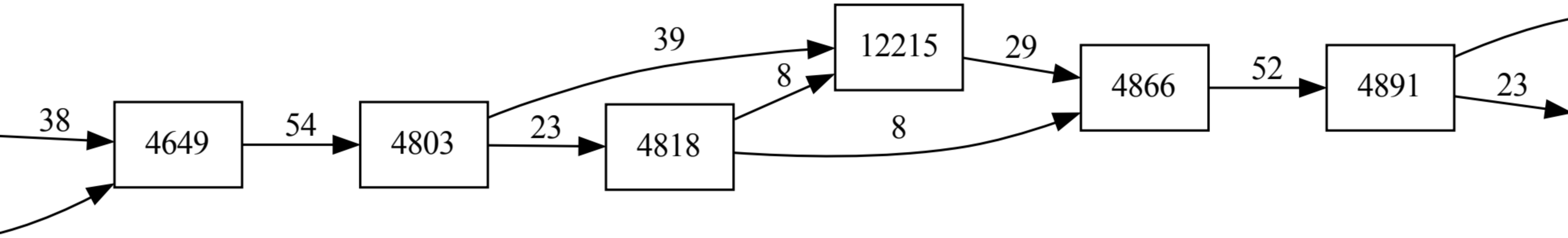
12215

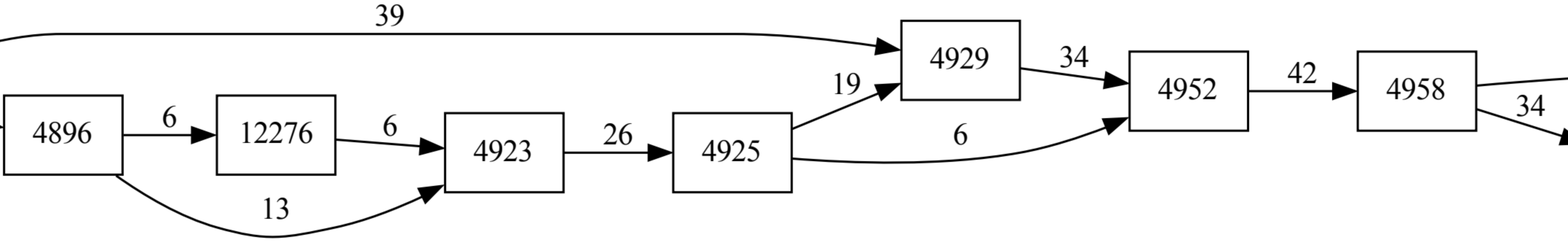
12276

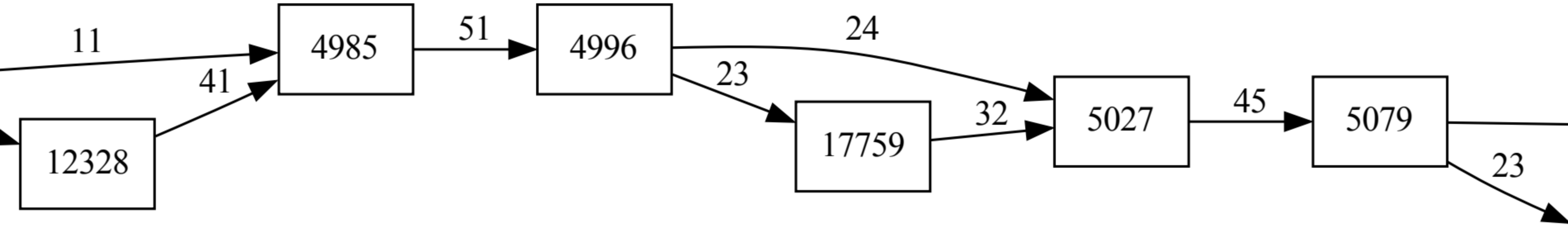
12328
17759

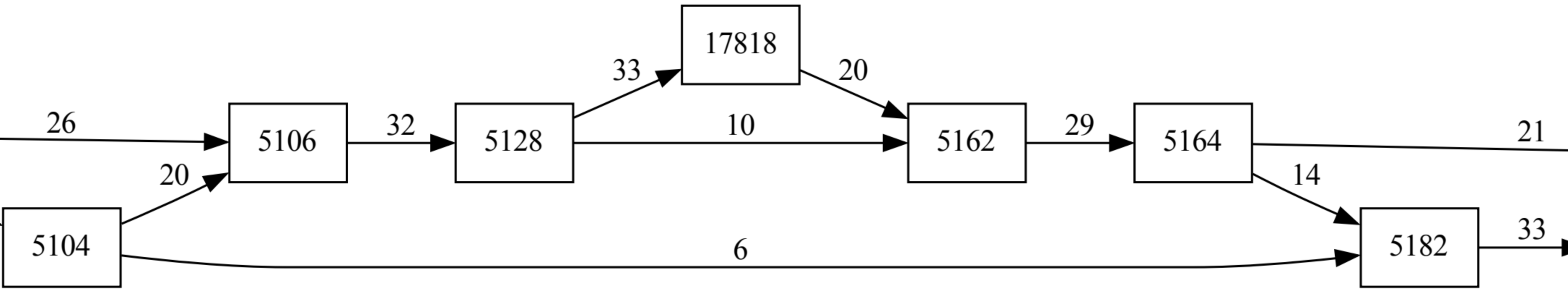

17818

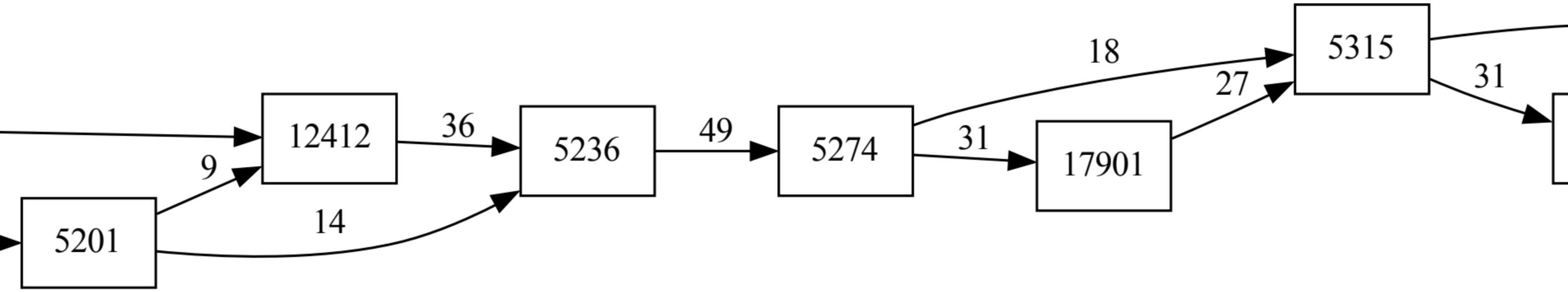
12412
17901

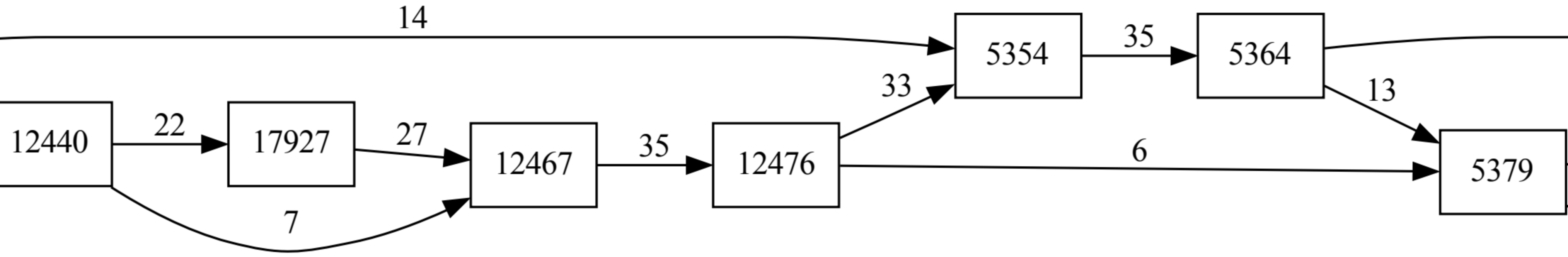
12440
17927
12467
12476

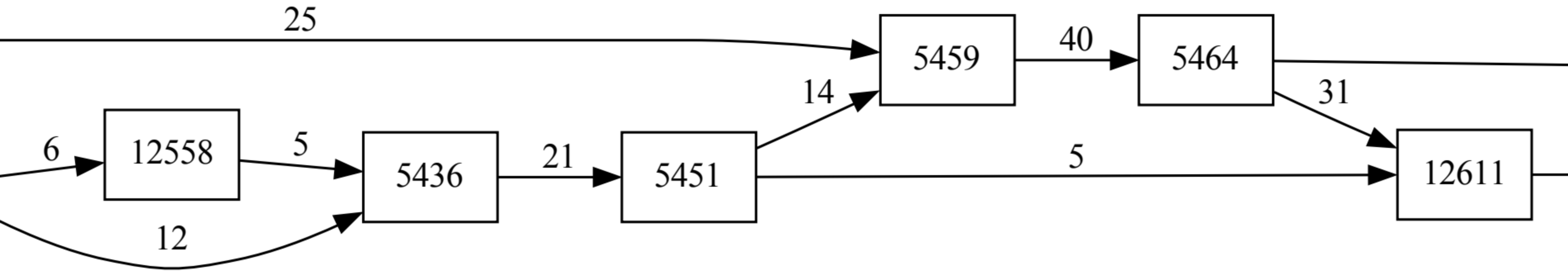
12558
12611

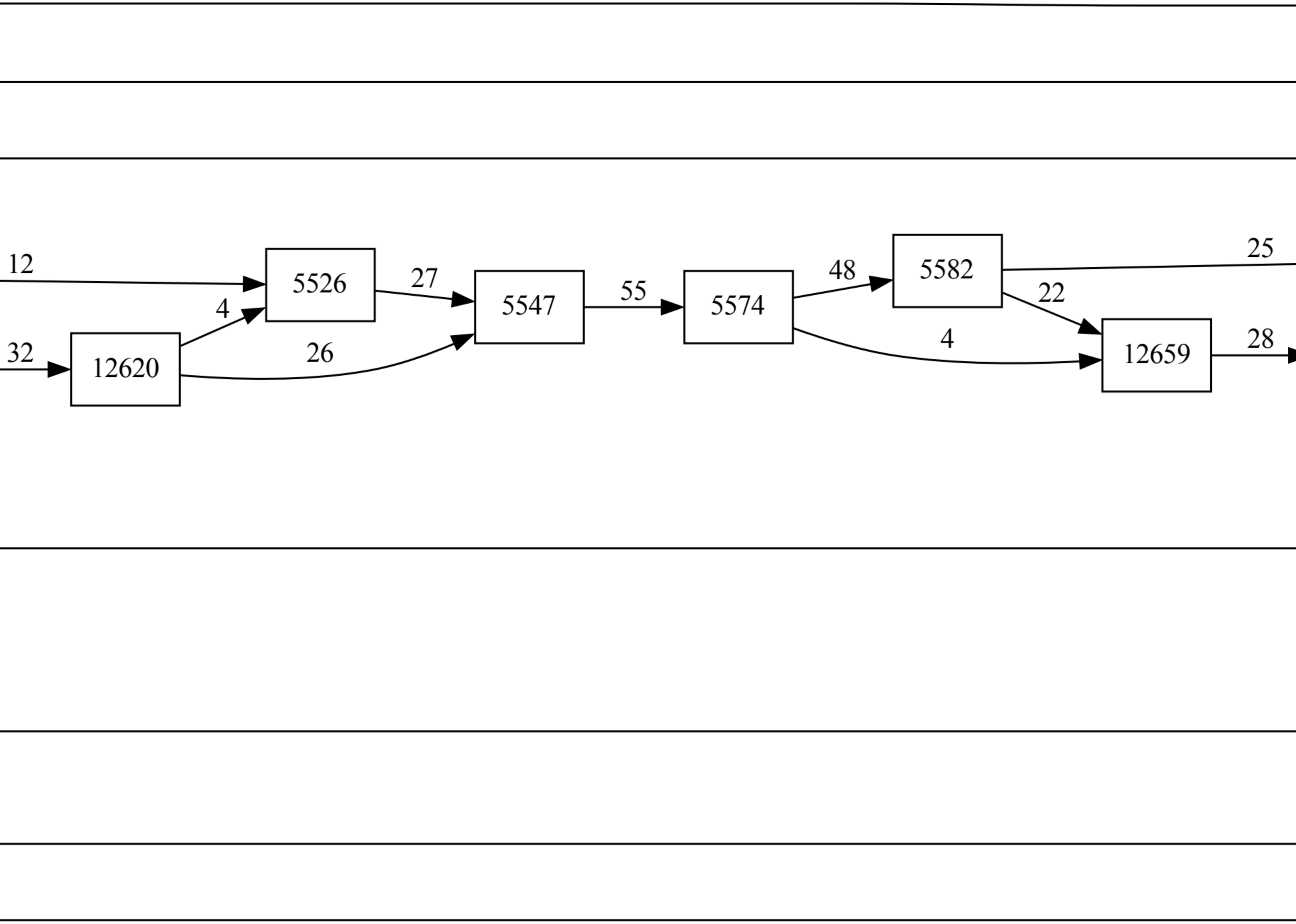
12620
12659

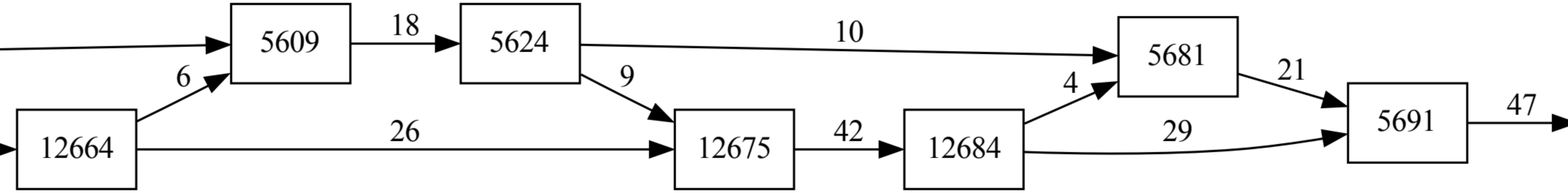
12664
12675
12684

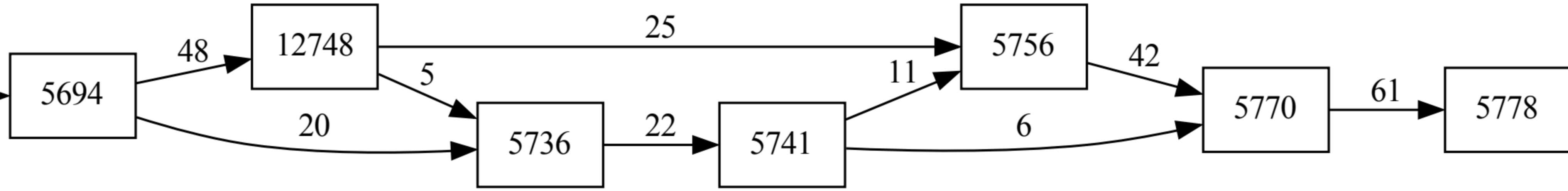
12748

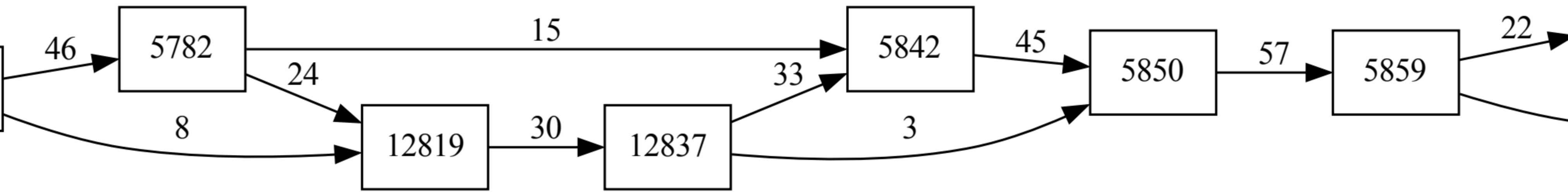
12819
12837

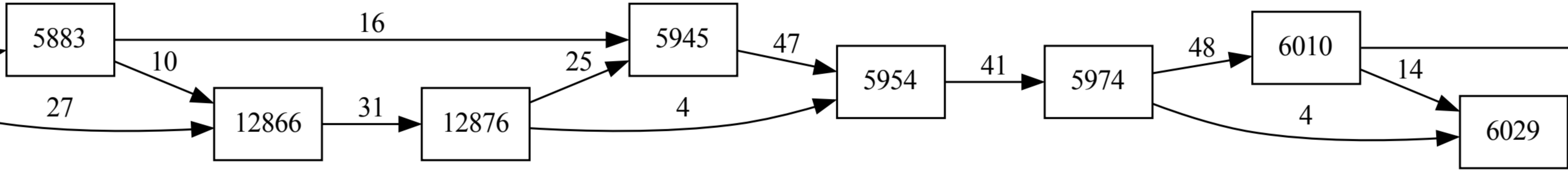
12866
12876

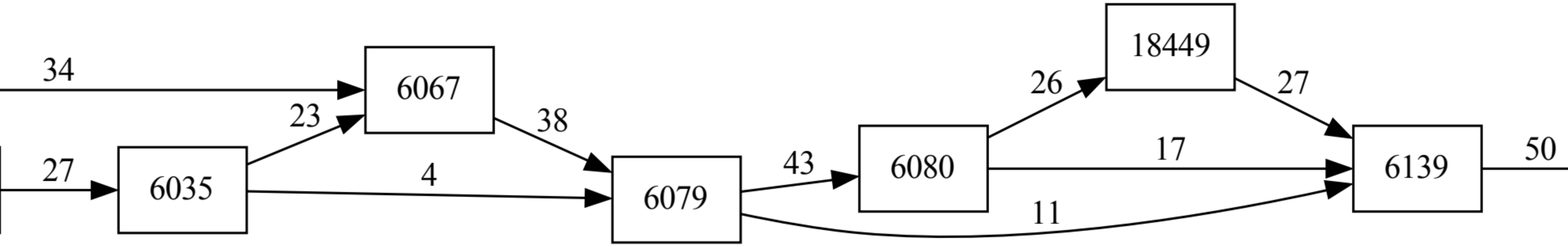
18449

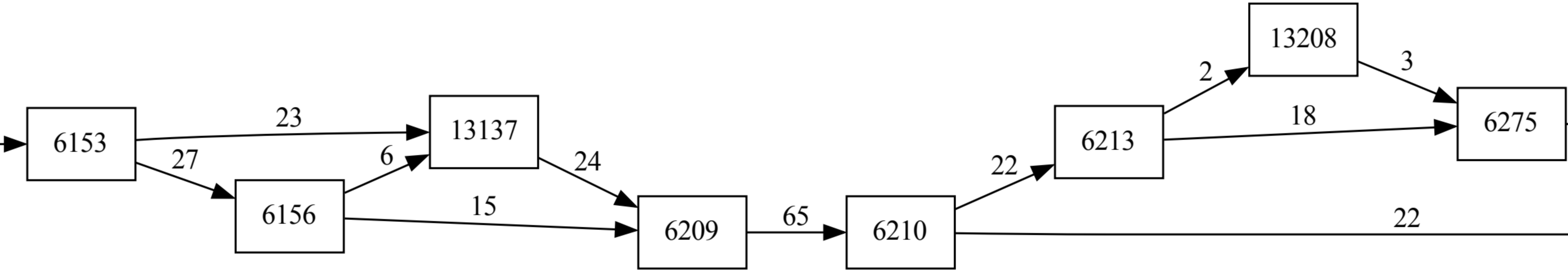
13137
13208

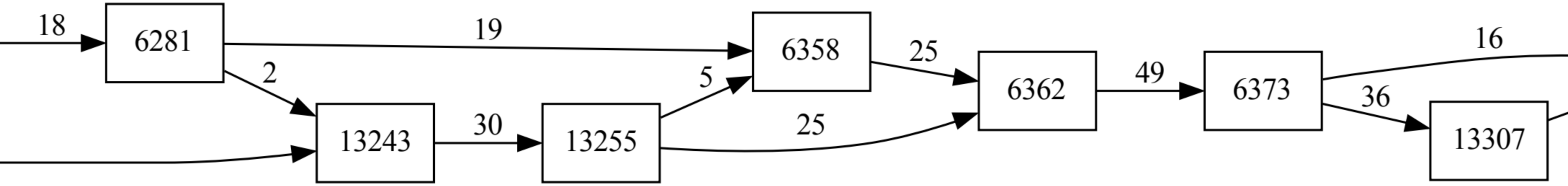
13243
13255
13307

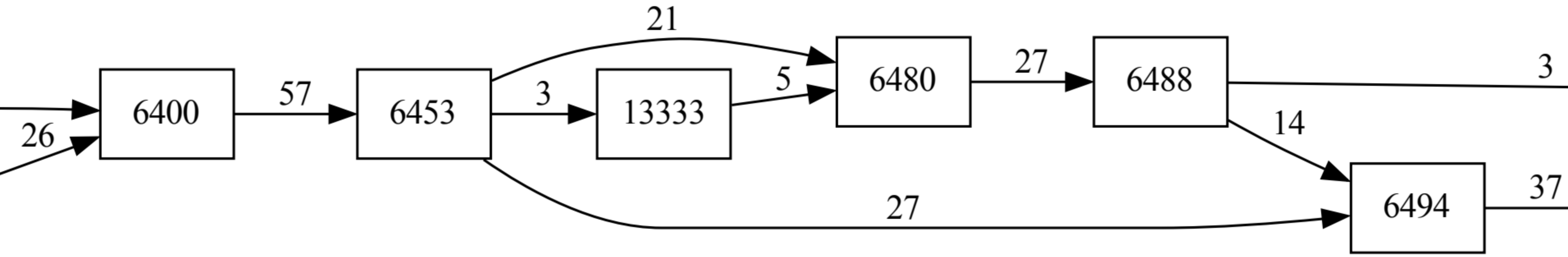
13333

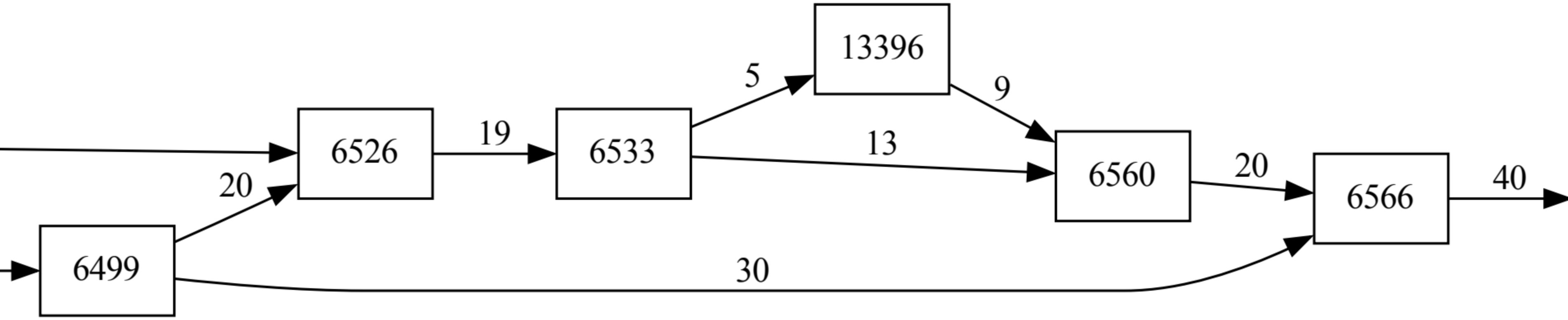
13396

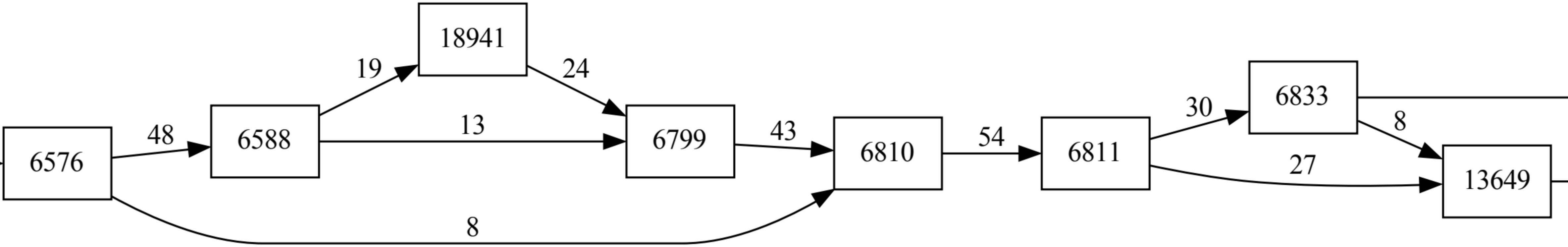
18941
13649

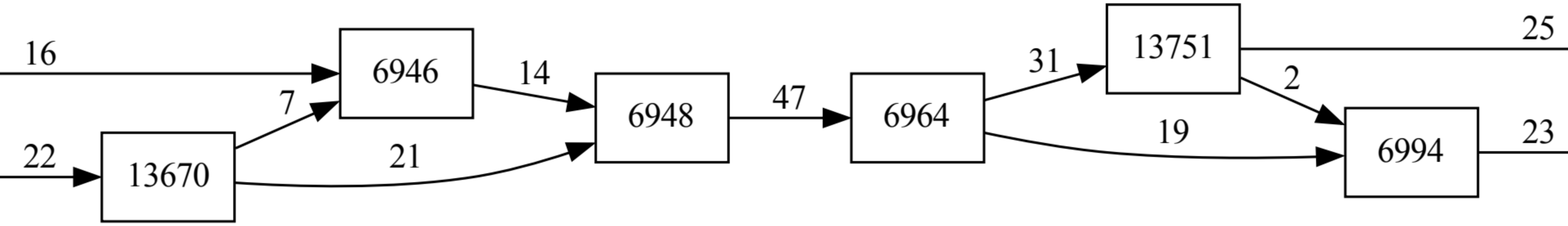
13670
13751

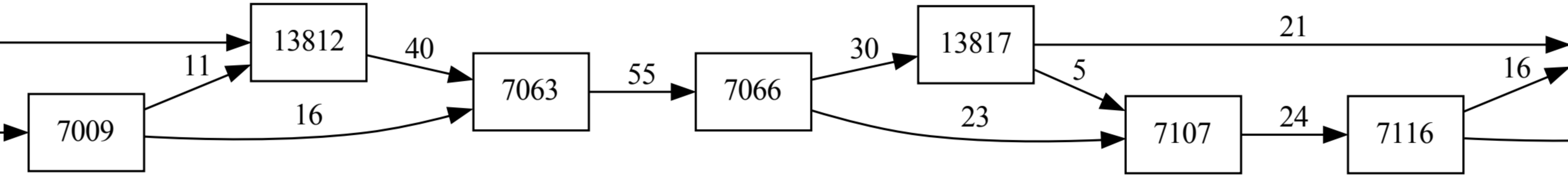
13812
13817

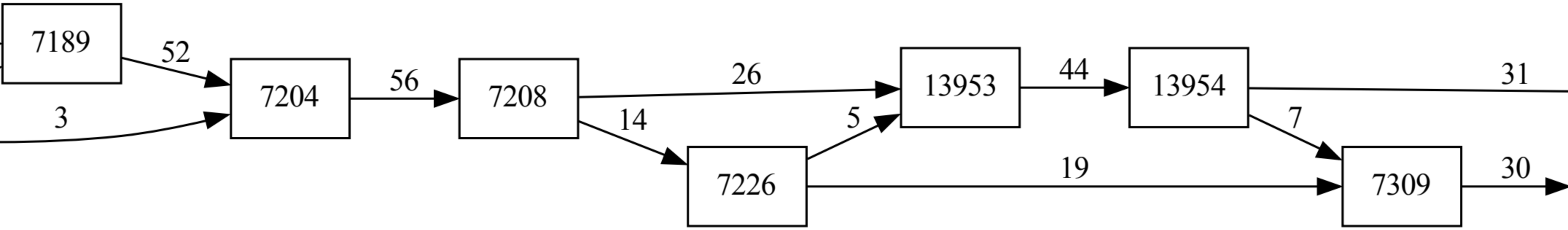
13953
13954

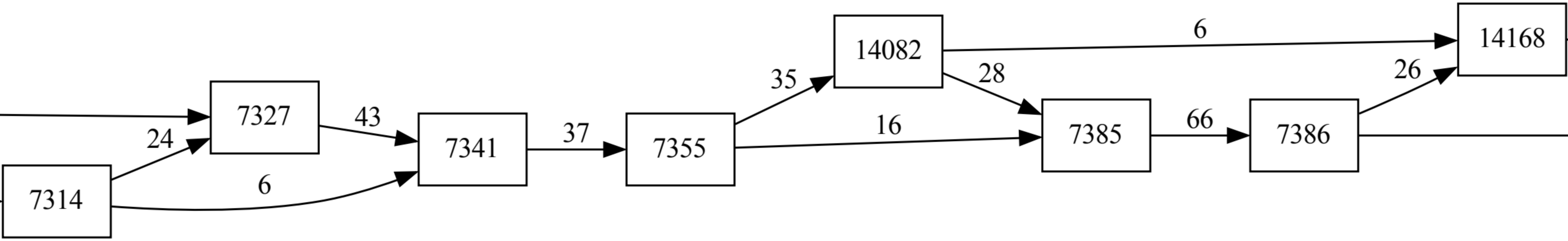
14082
14168

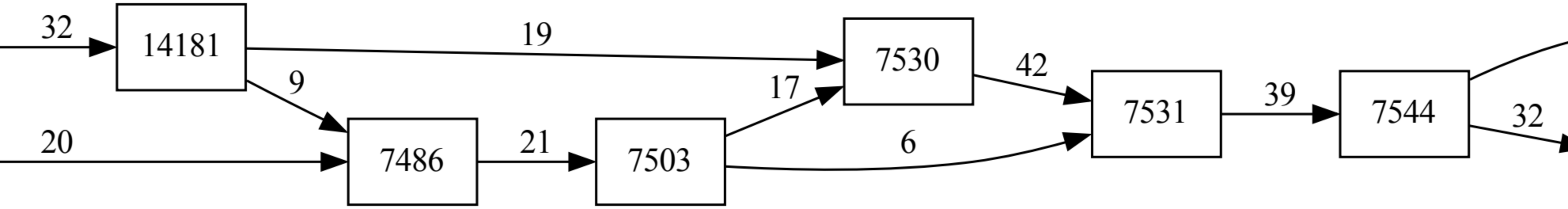
14181

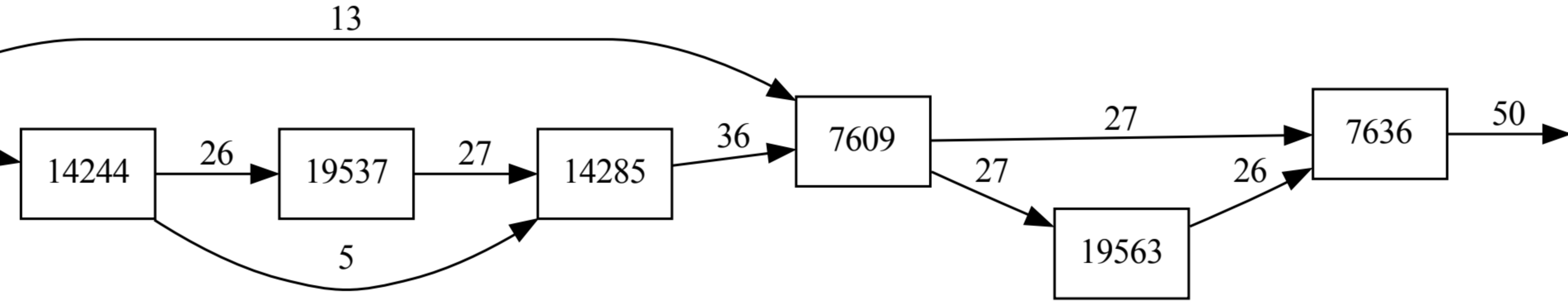
14244
19537
14285
19563

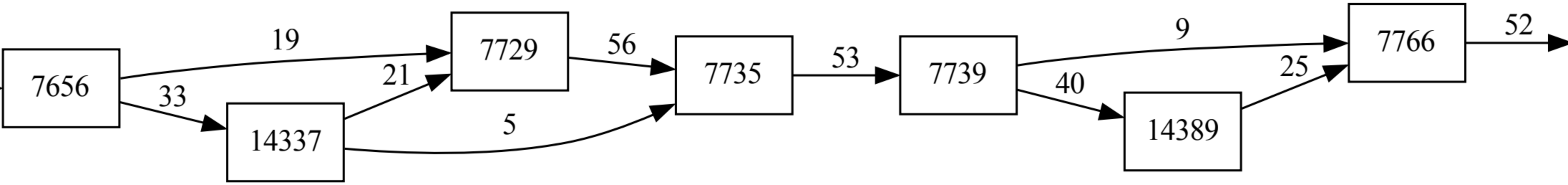

14337
14389

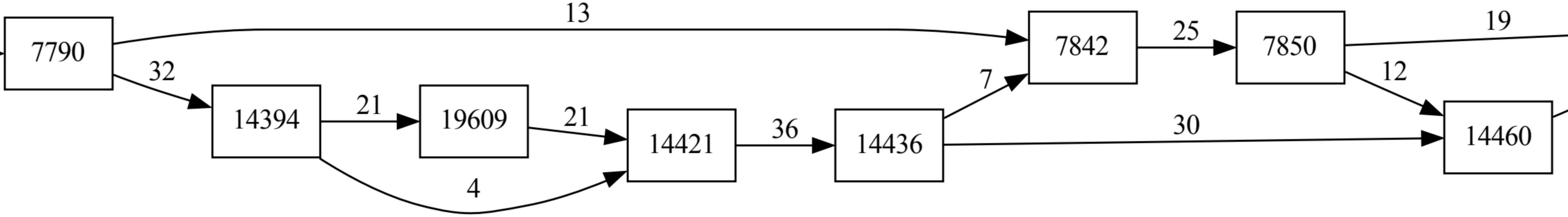
14394
19609
14421
14436
14460

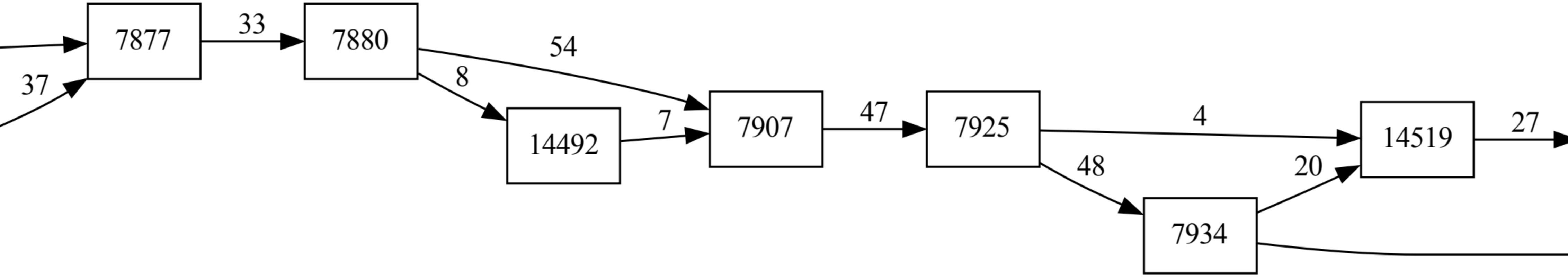
14492
14519

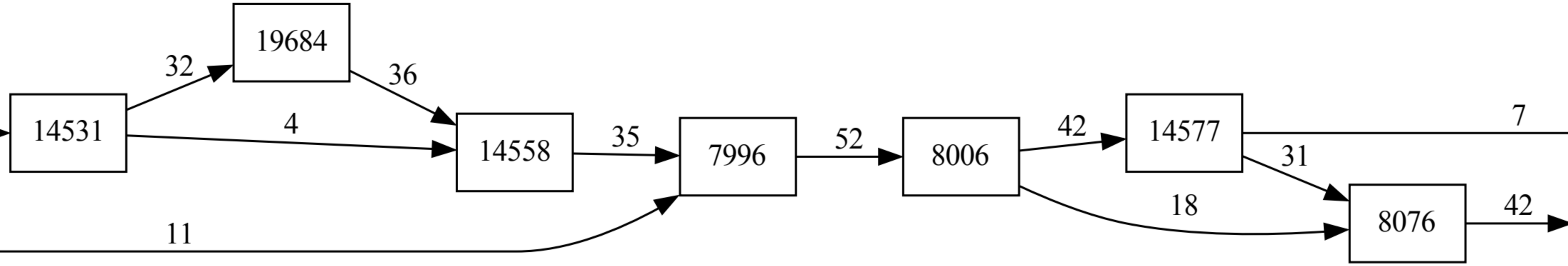
19684
14531
14558
14577

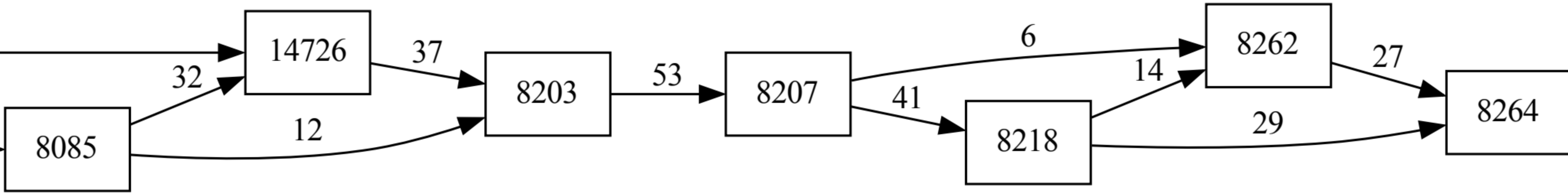
14726

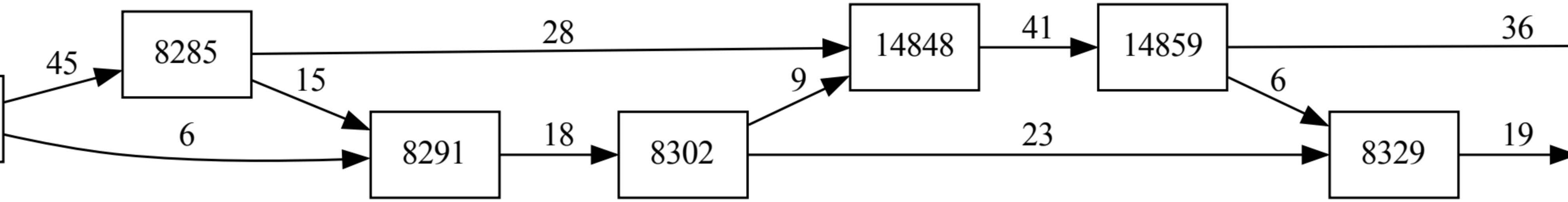
14848
14859

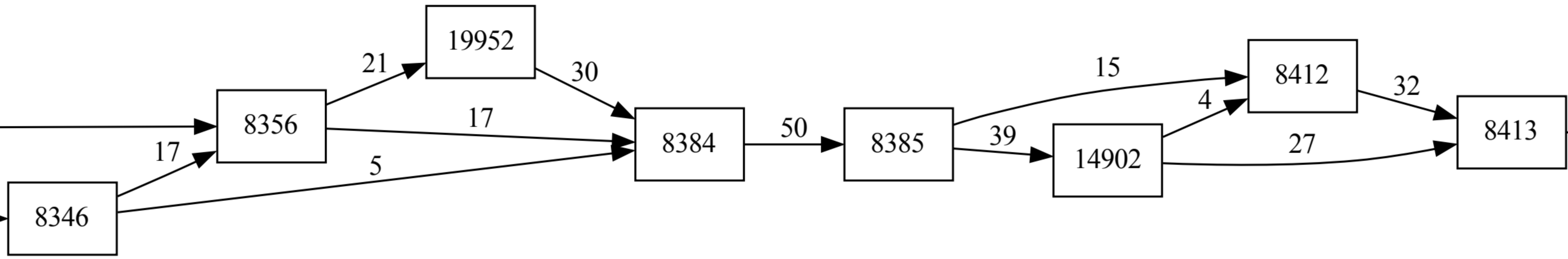
19952
14902

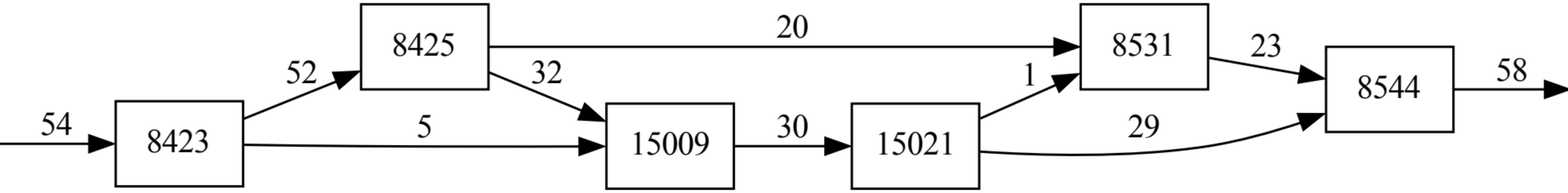
15009
15021

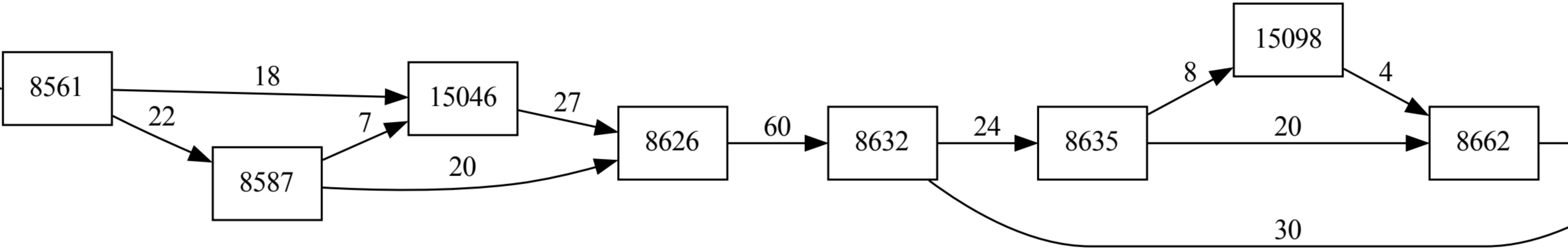
15046
15098

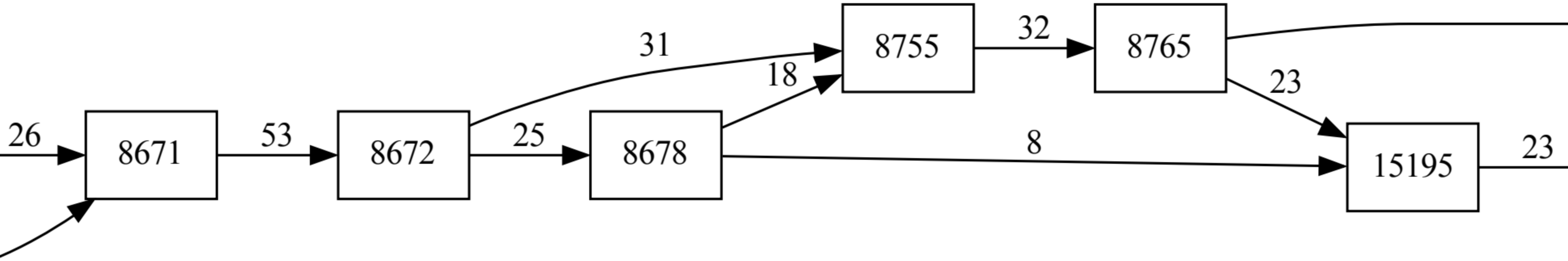

15195

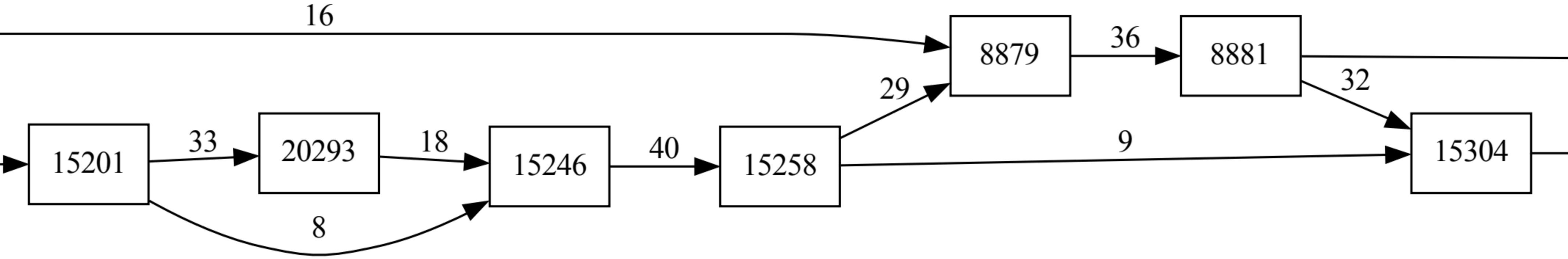
15201
20293
15246
15258
15304

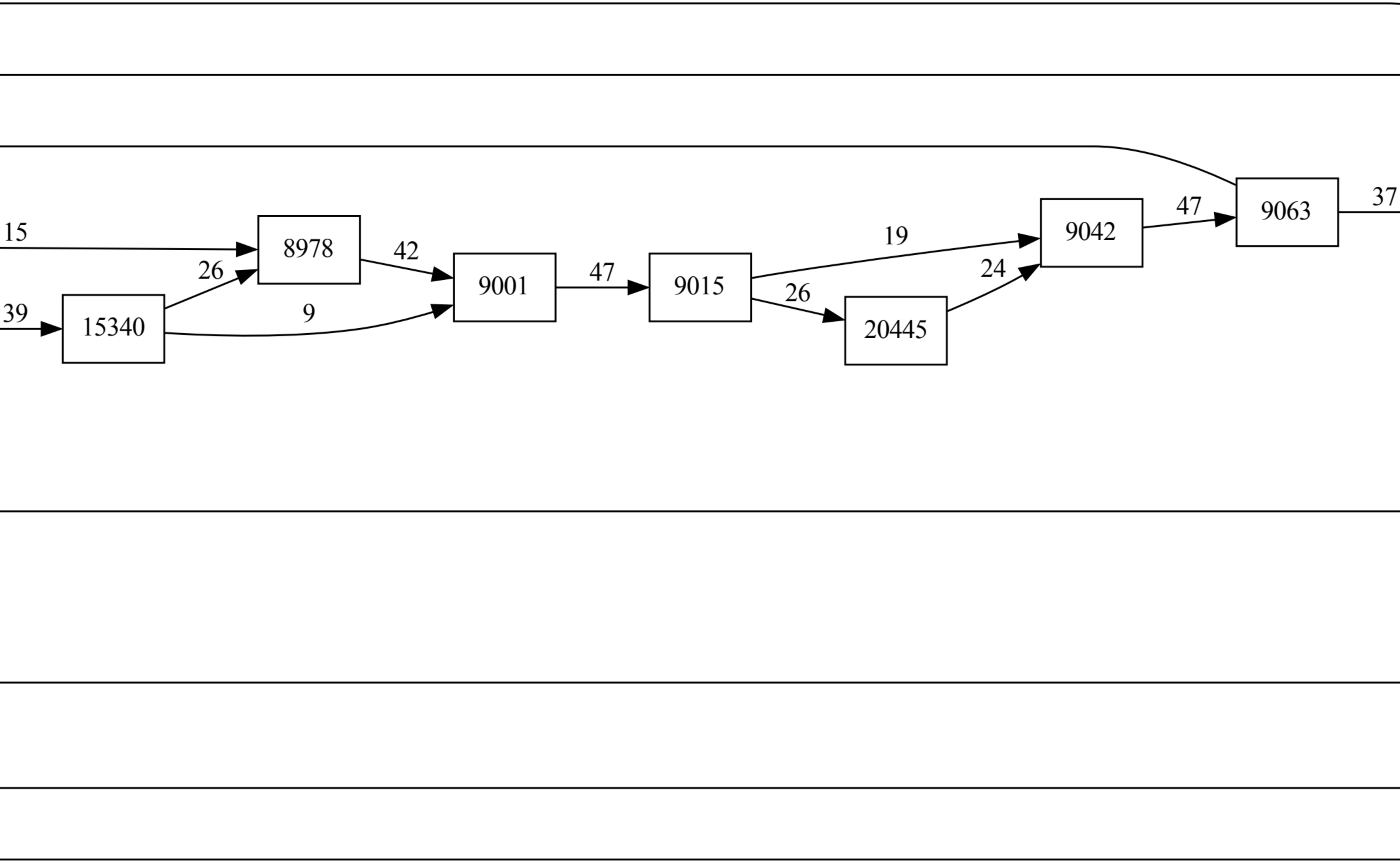
15340
20445

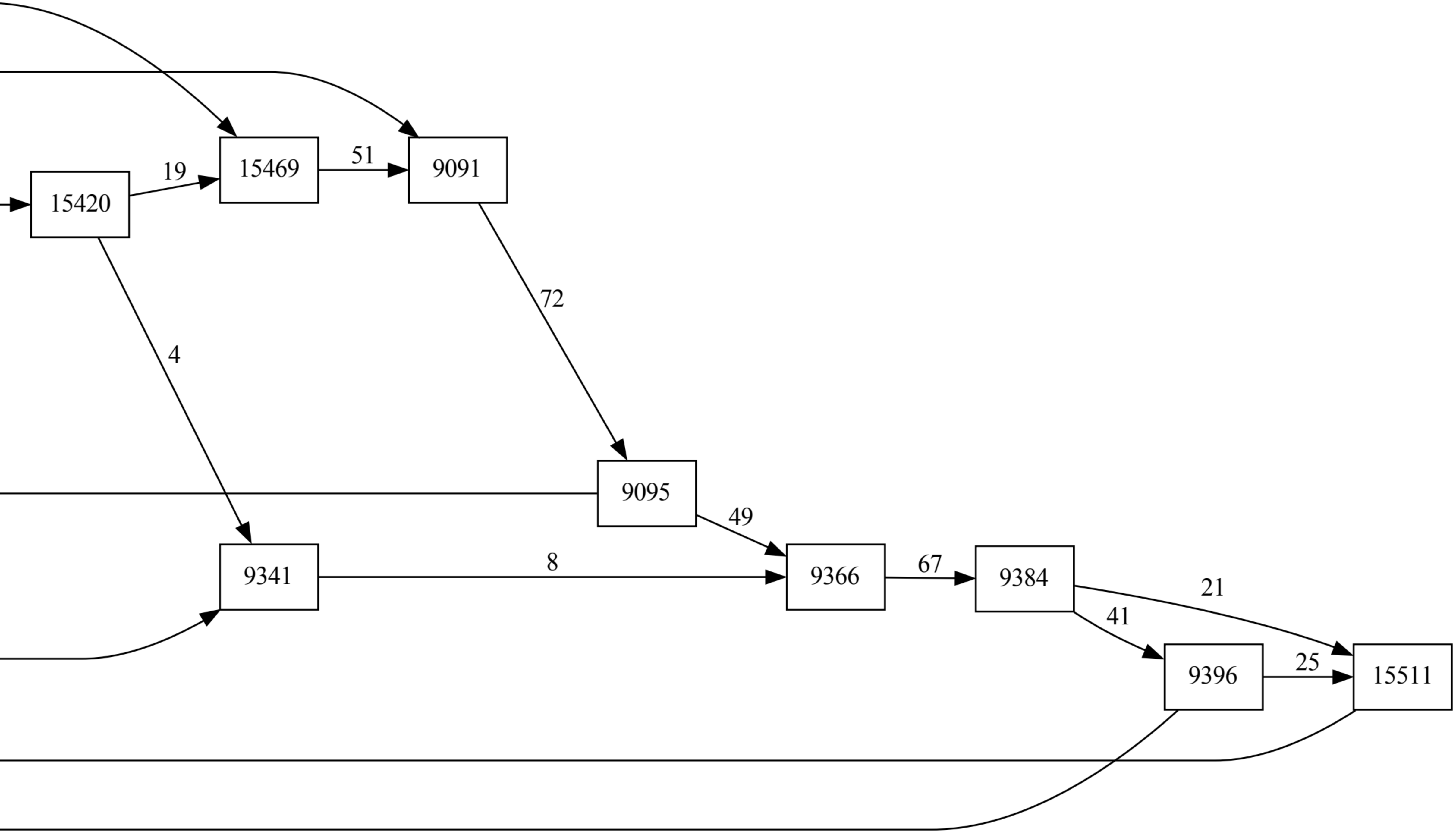
15469
15420
15511