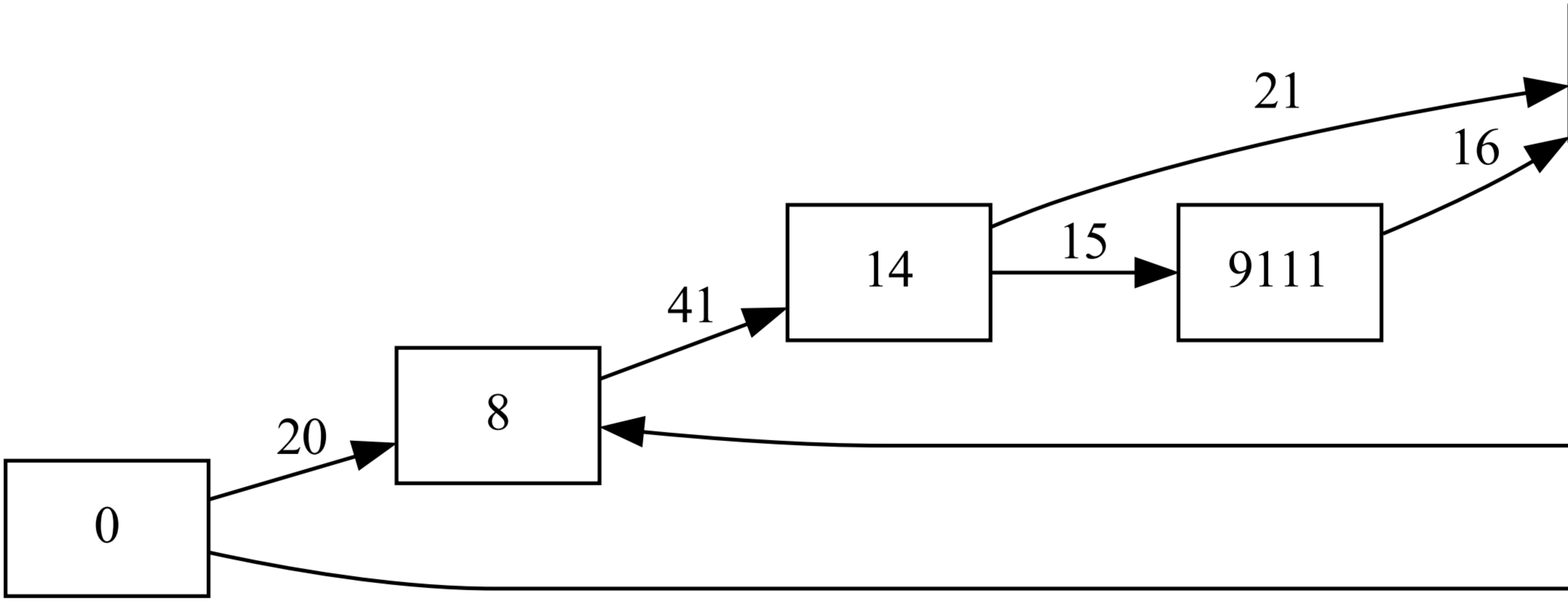

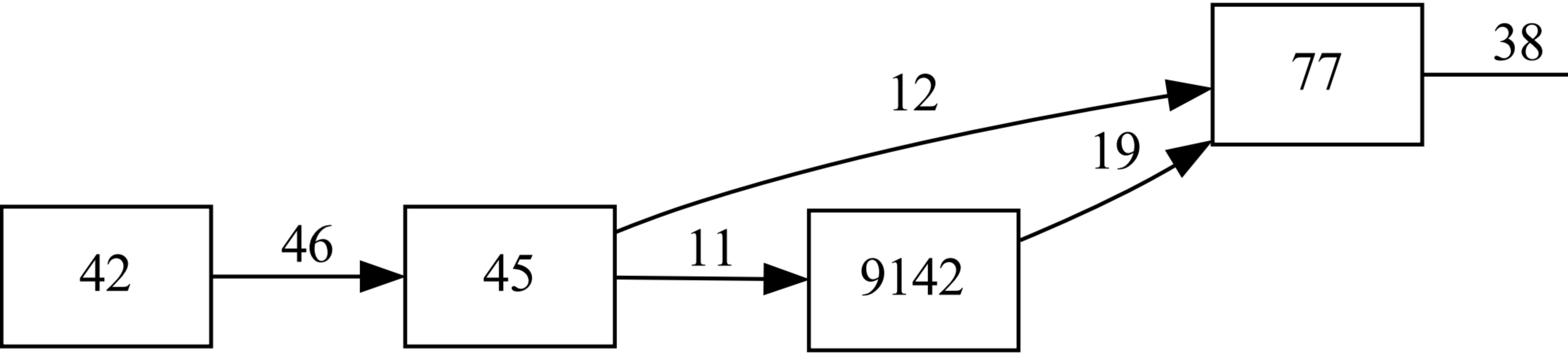

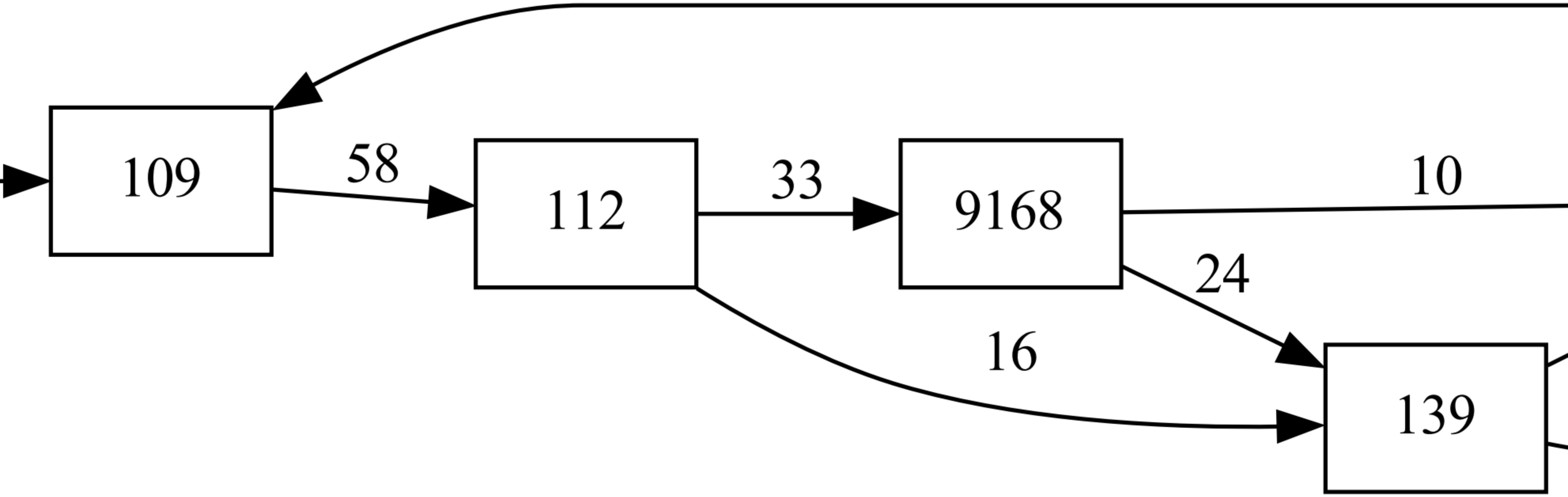

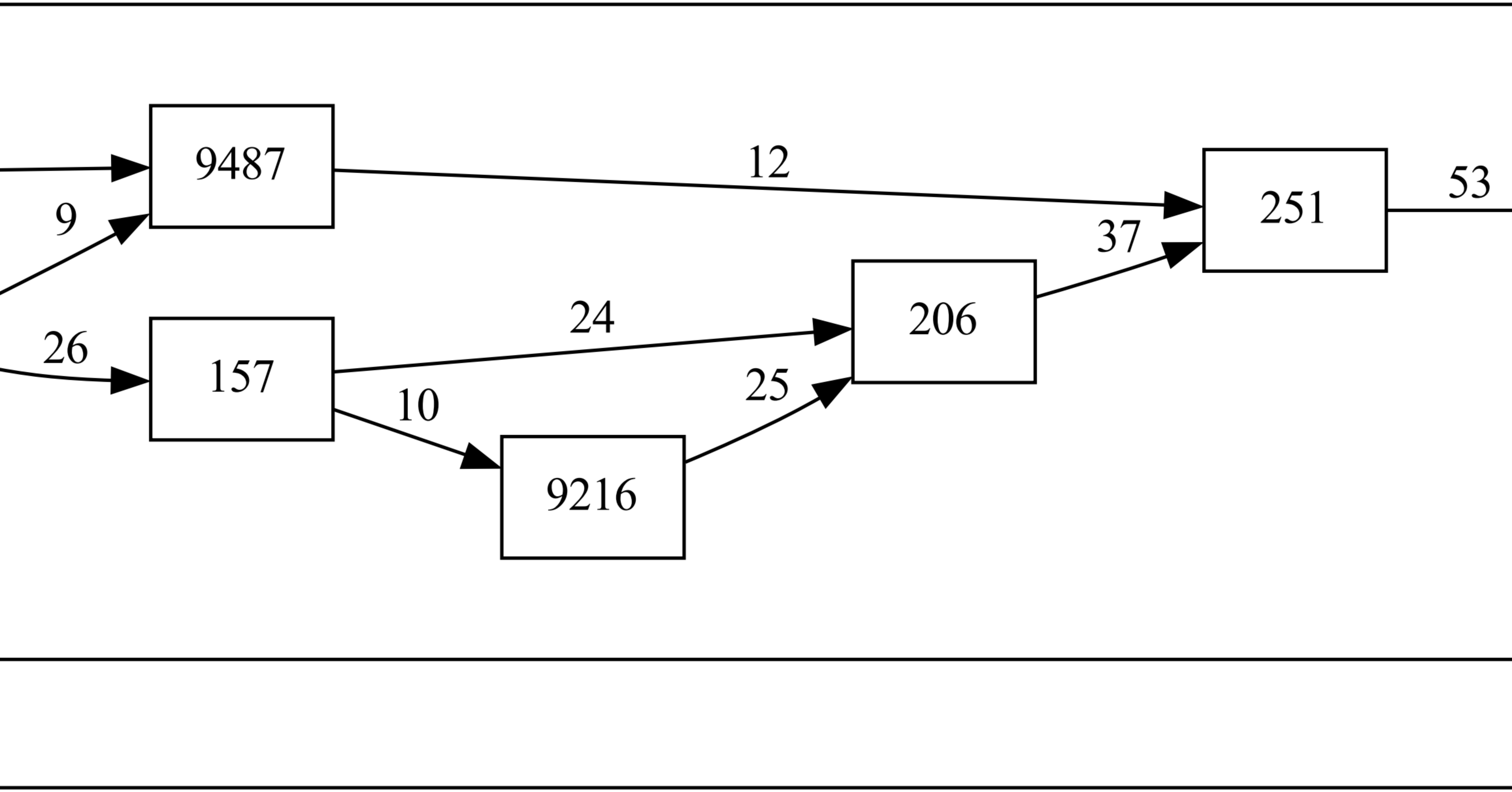

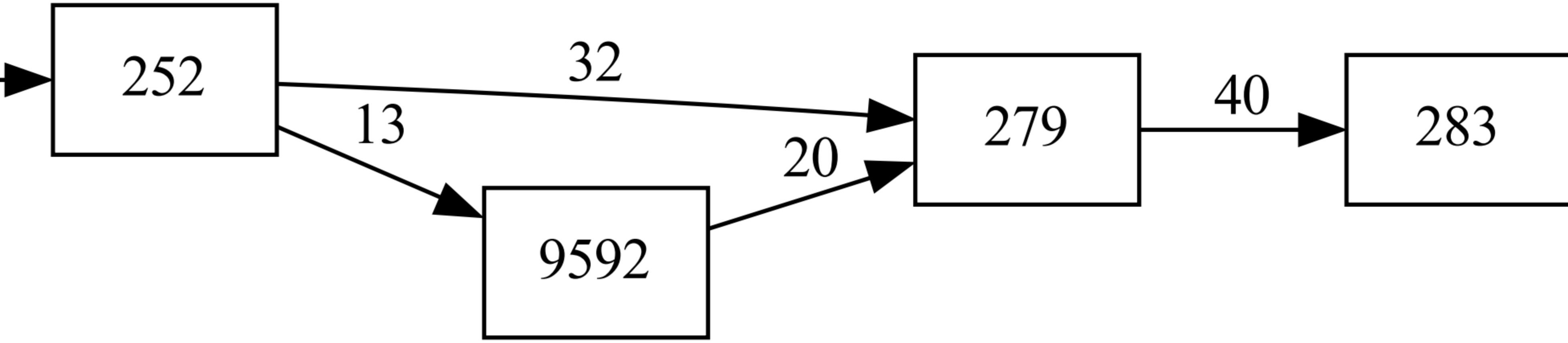

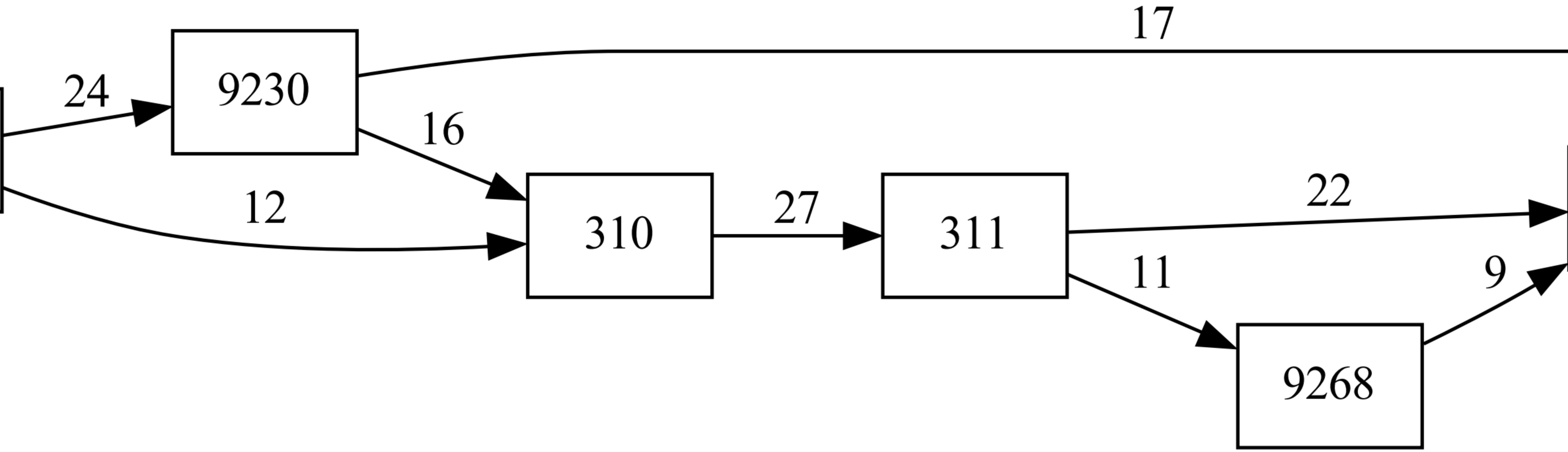

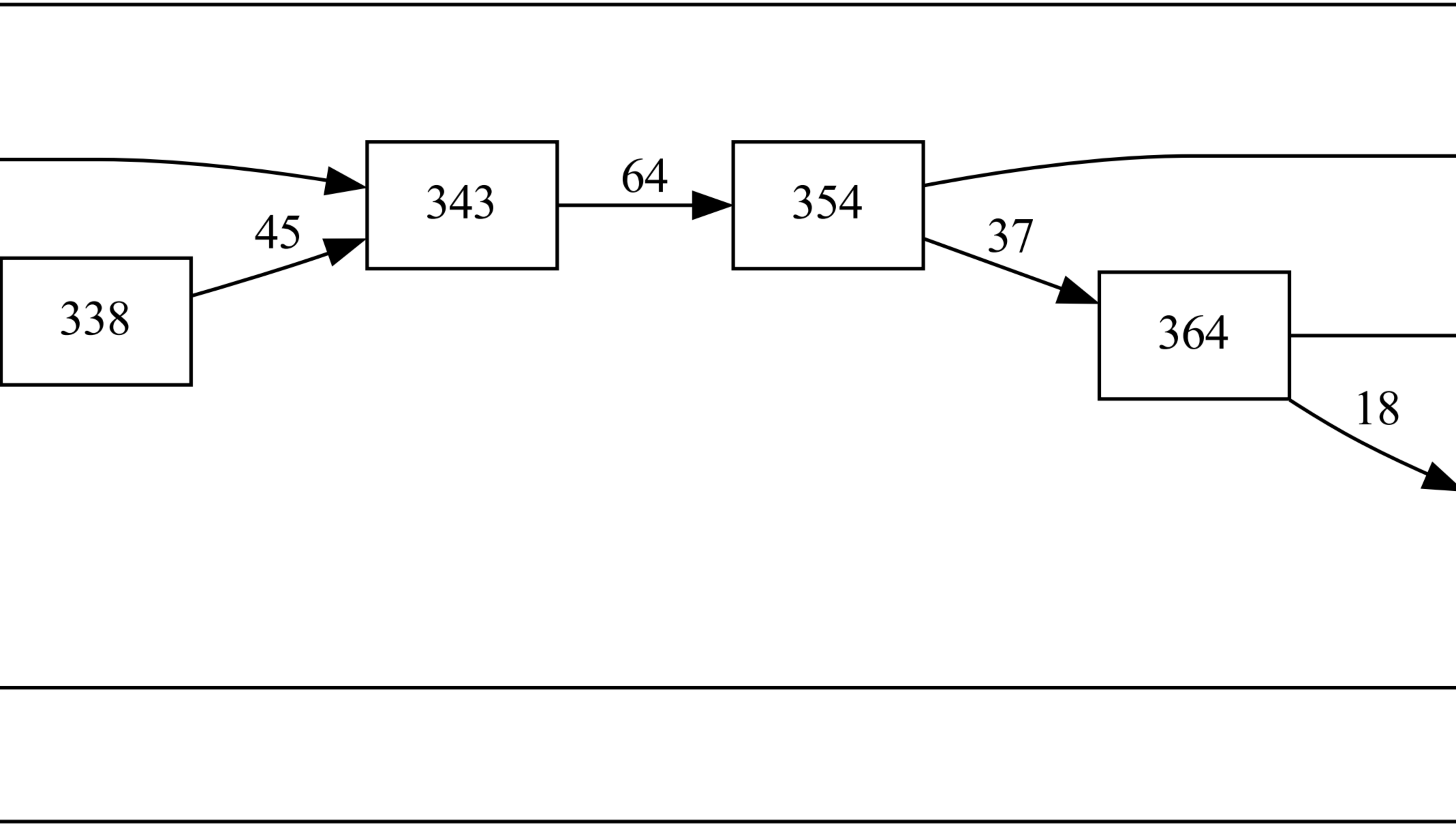

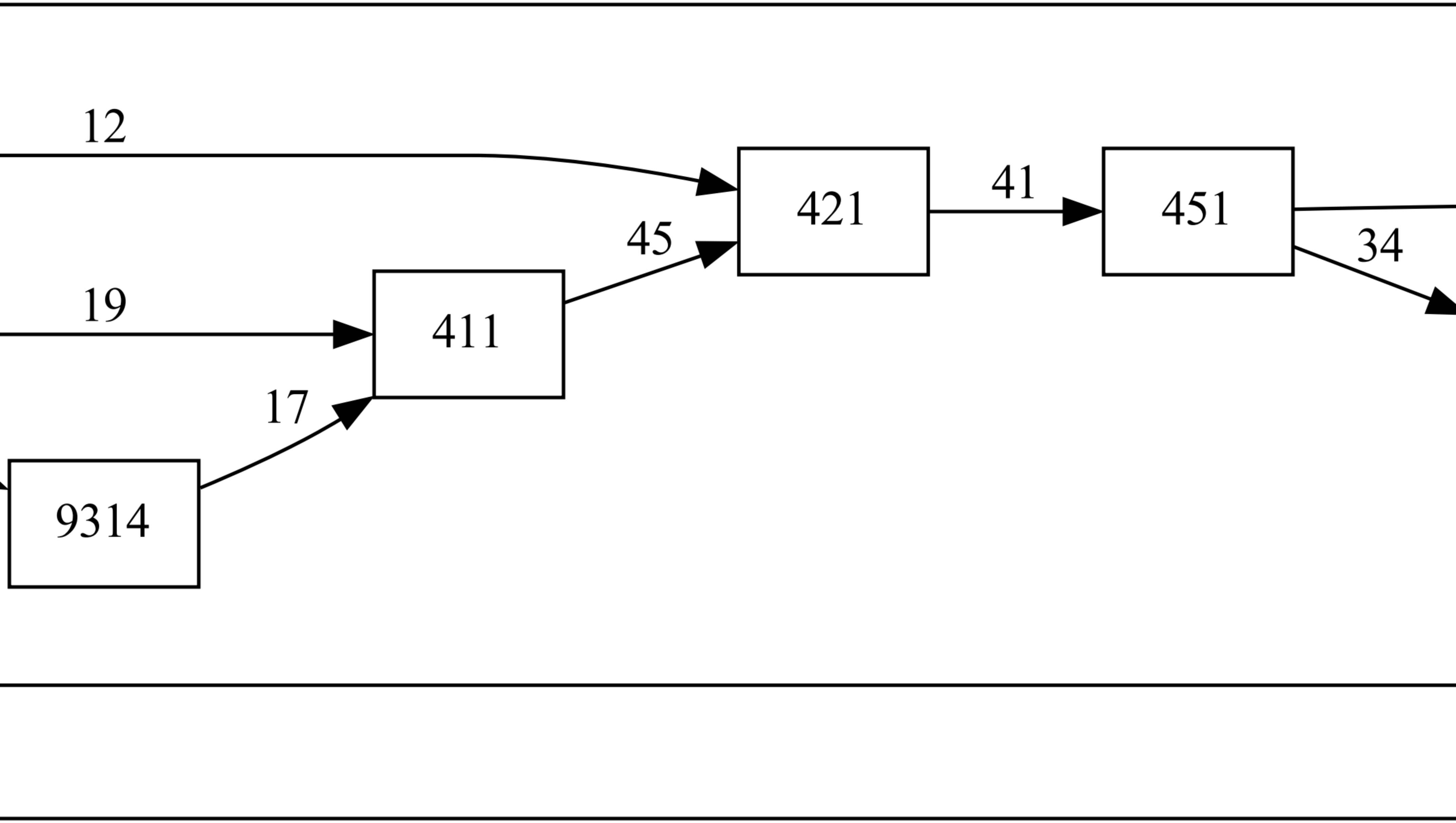

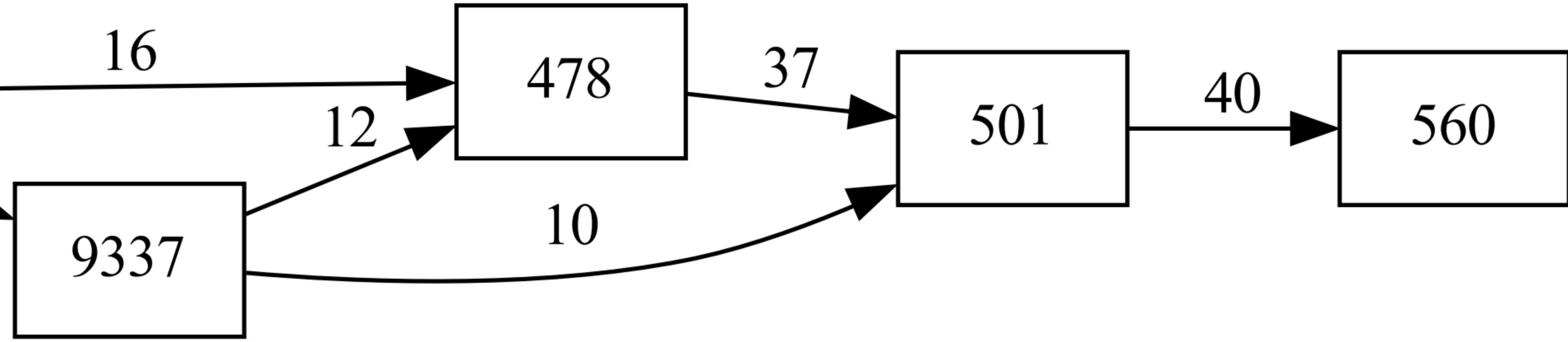

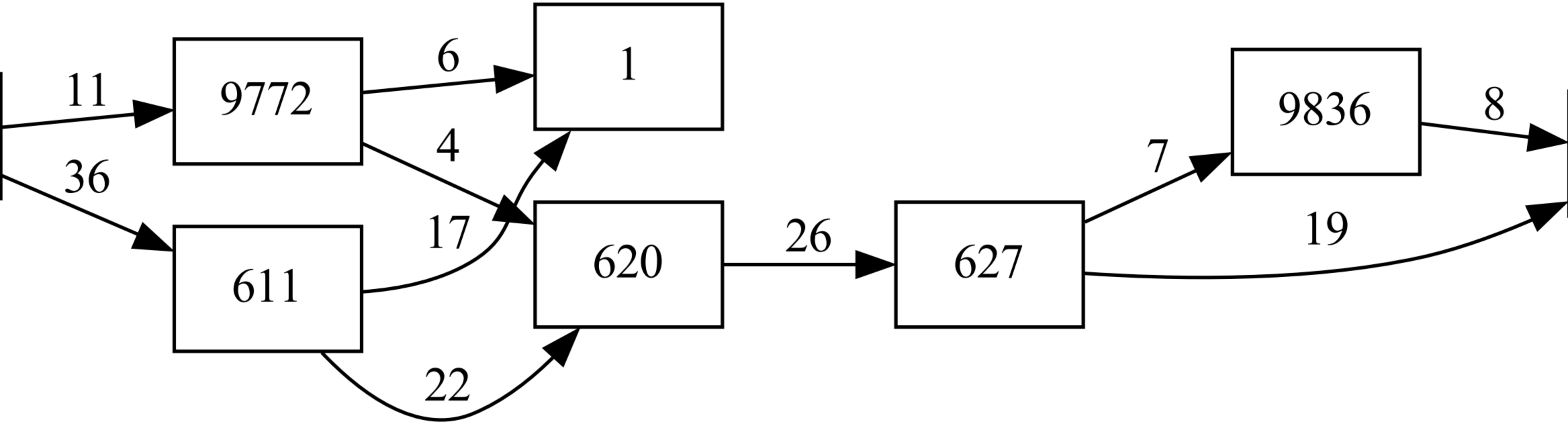

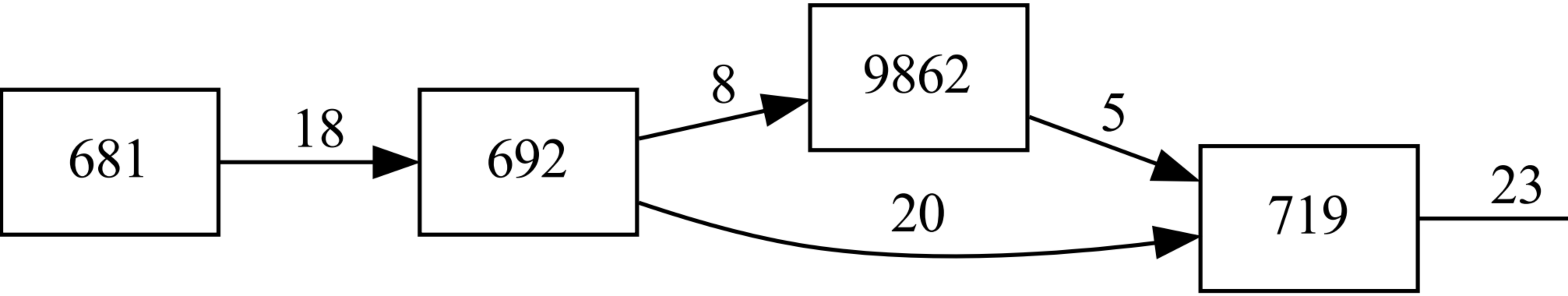

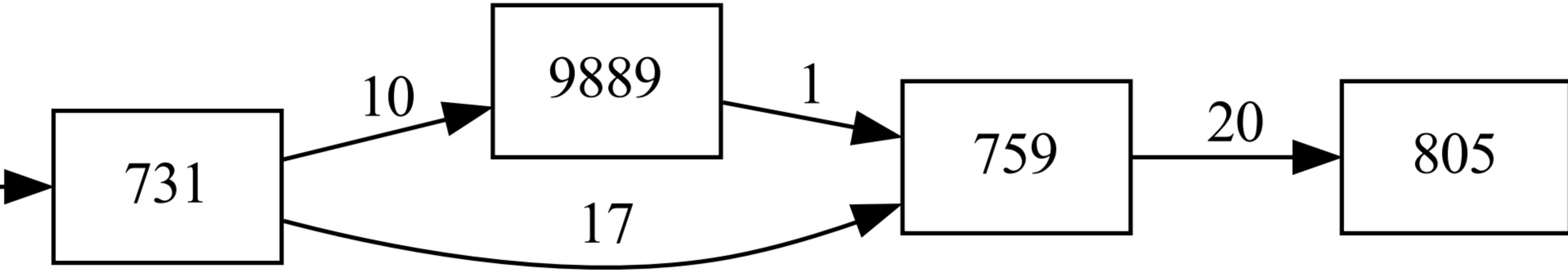

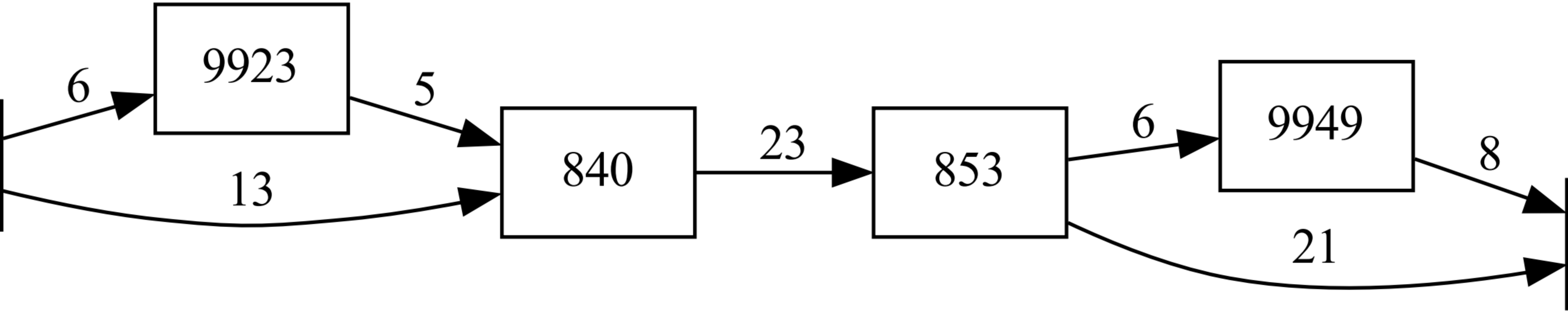

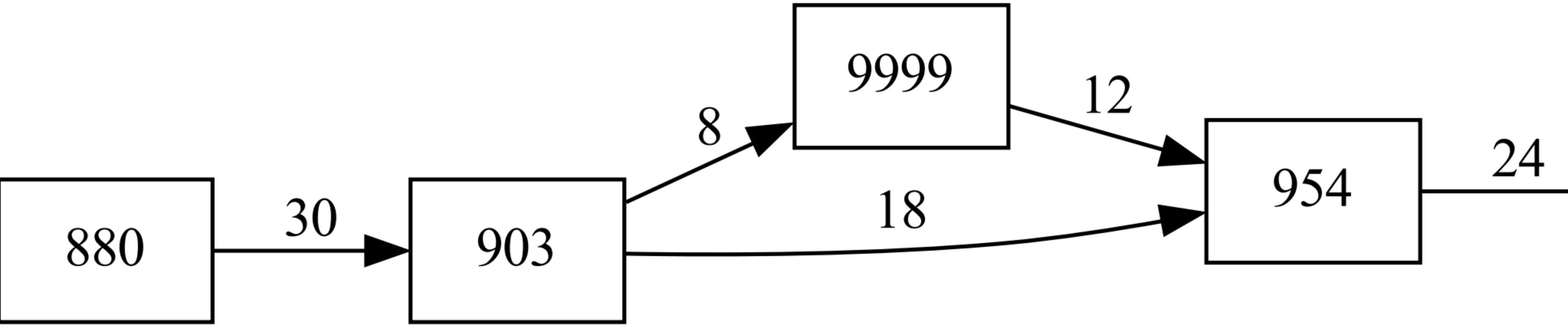

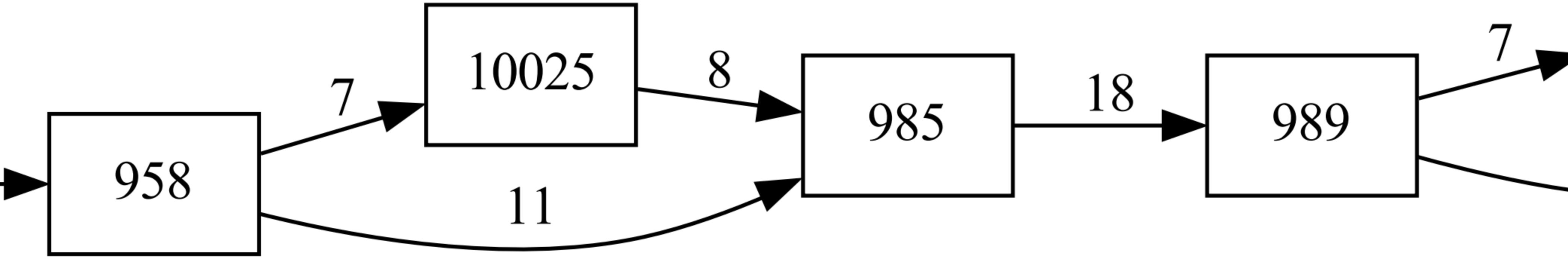
10025

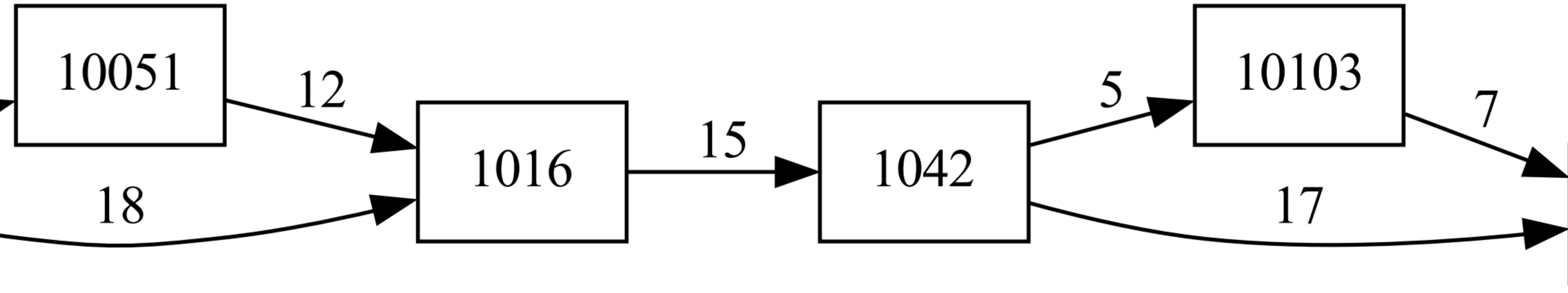
10051
10103

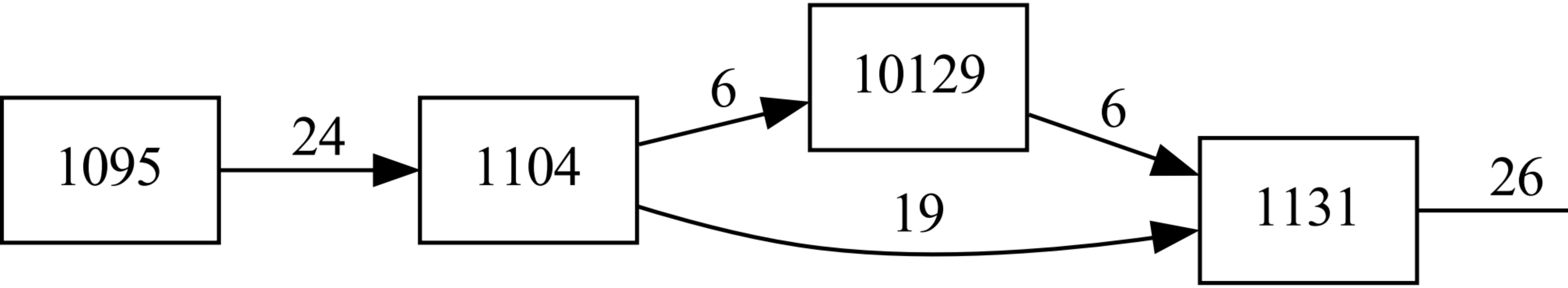
10129

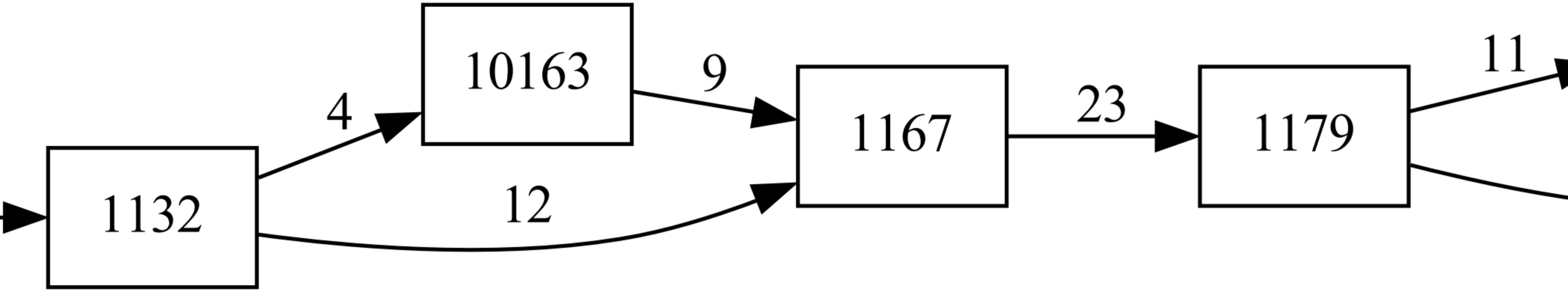
10163

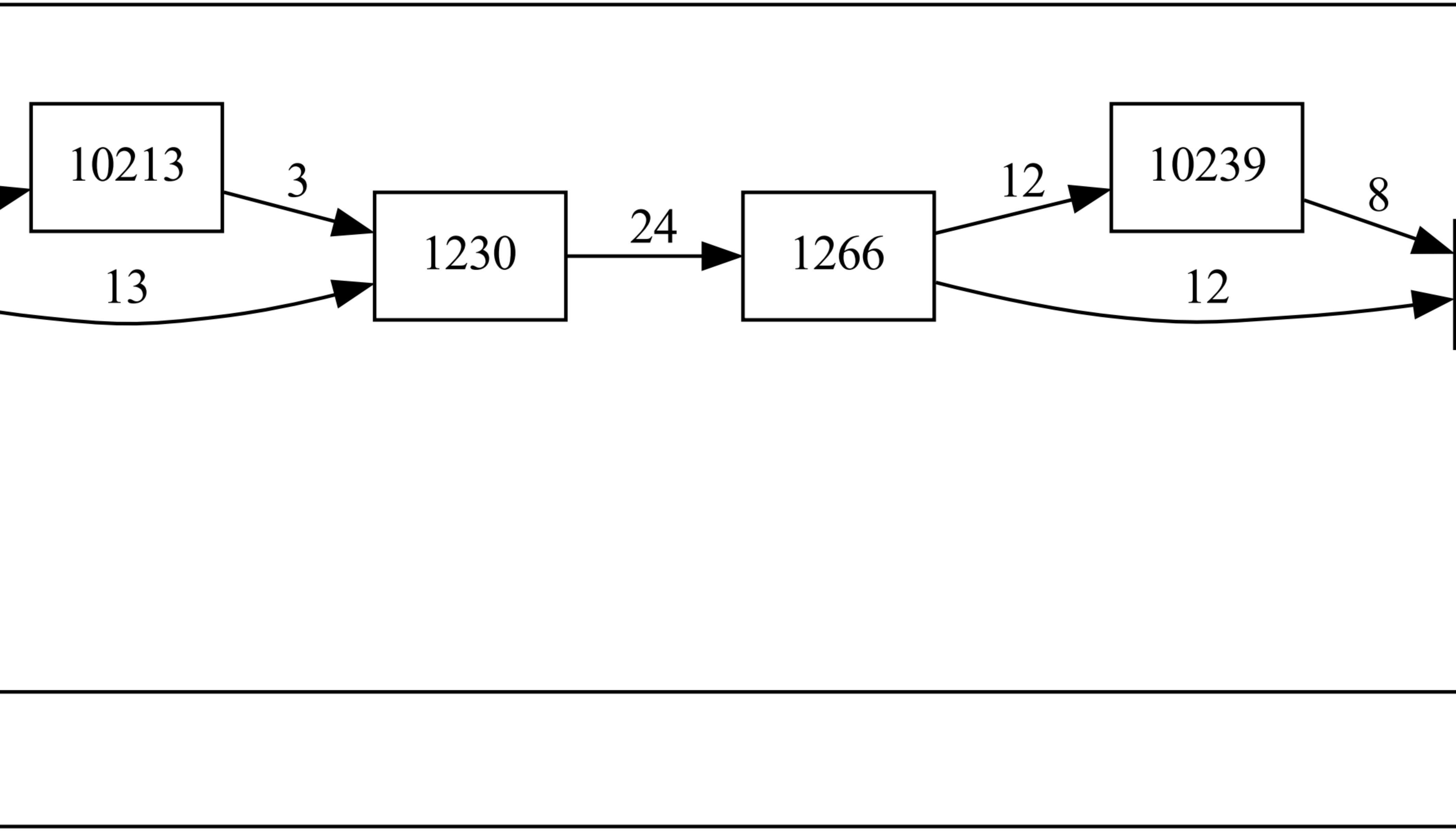
10213
10239

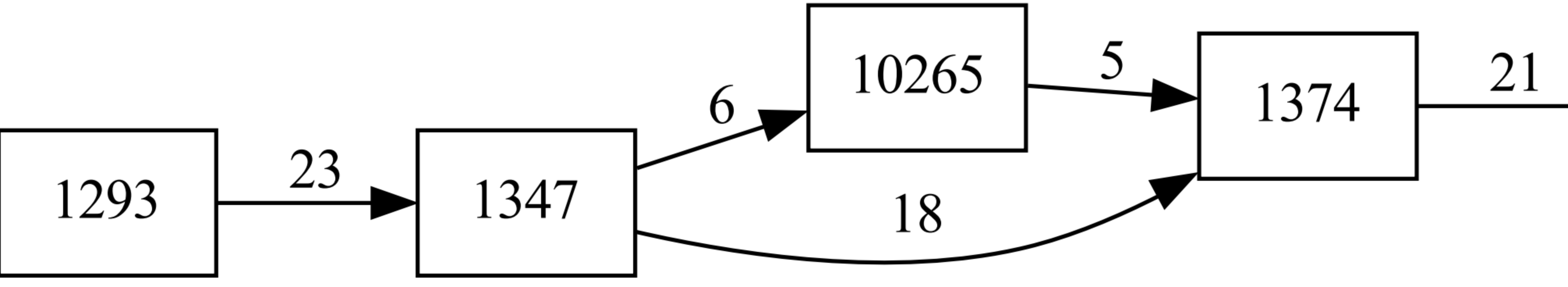
10265

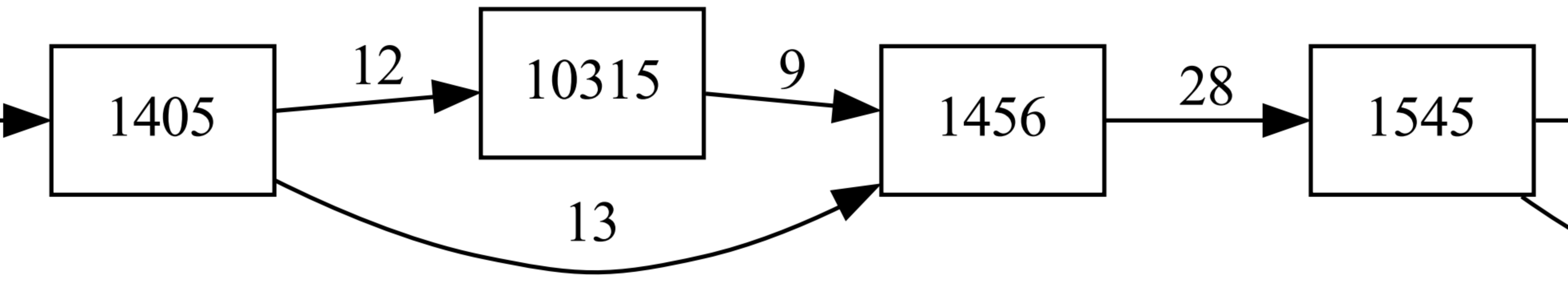
10315
1545

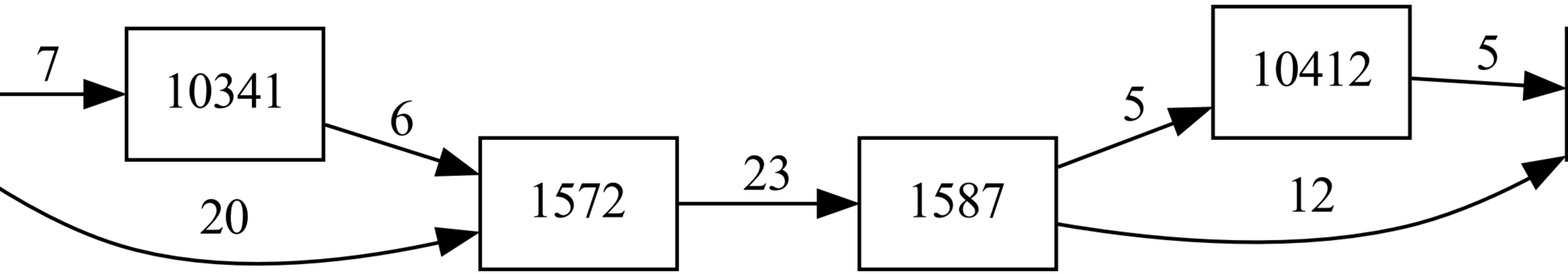
10341
1572
1587
10412

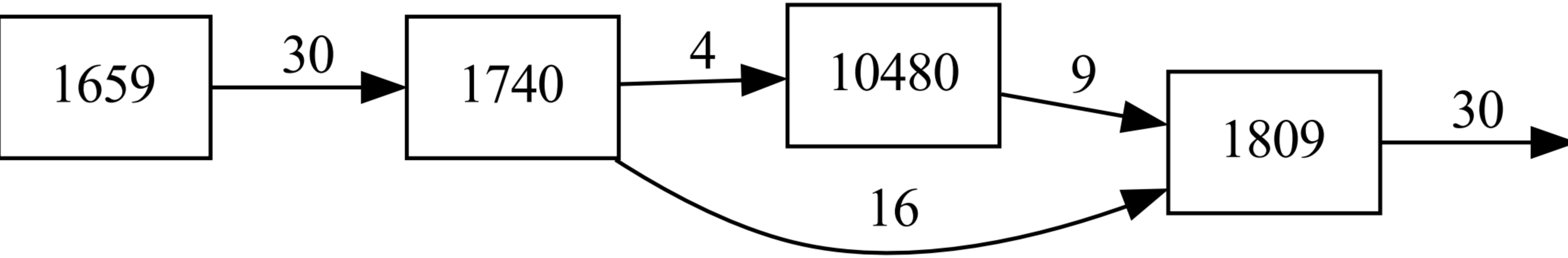
1659
30
1740
4
10480
9
16
1809
30

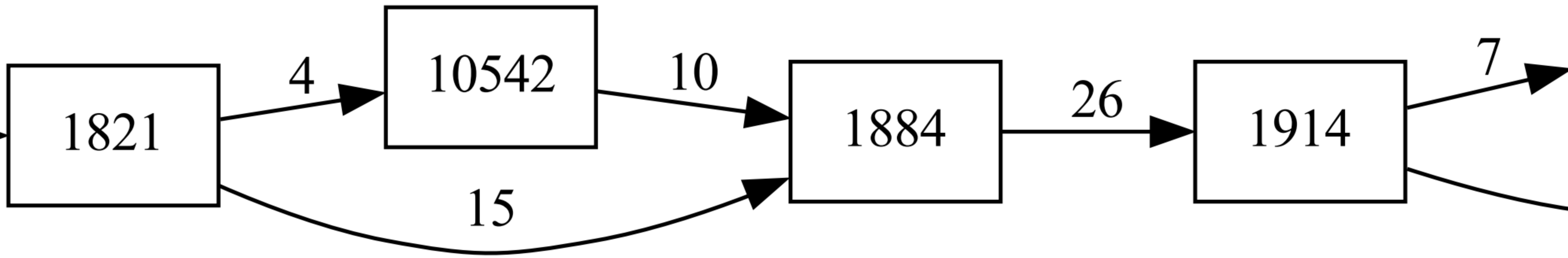
1821
4
10542
10
15
1884
26
1914
7

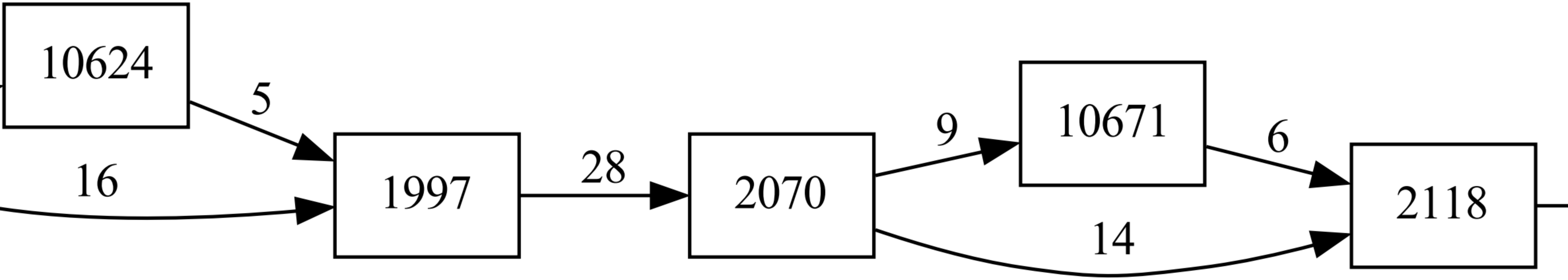
10624
1997
2070
10671

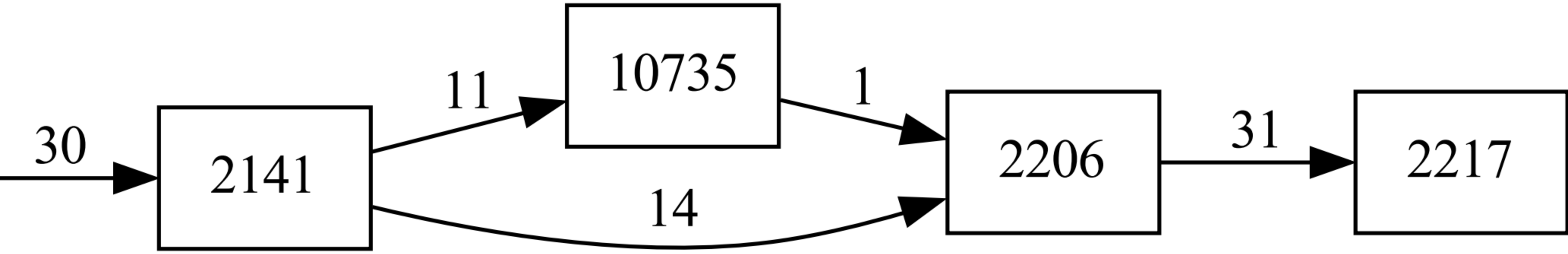
10735

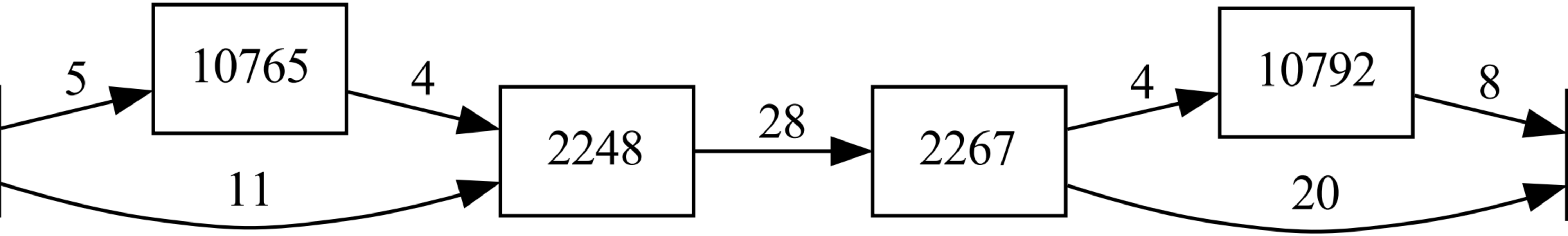
10765
10792

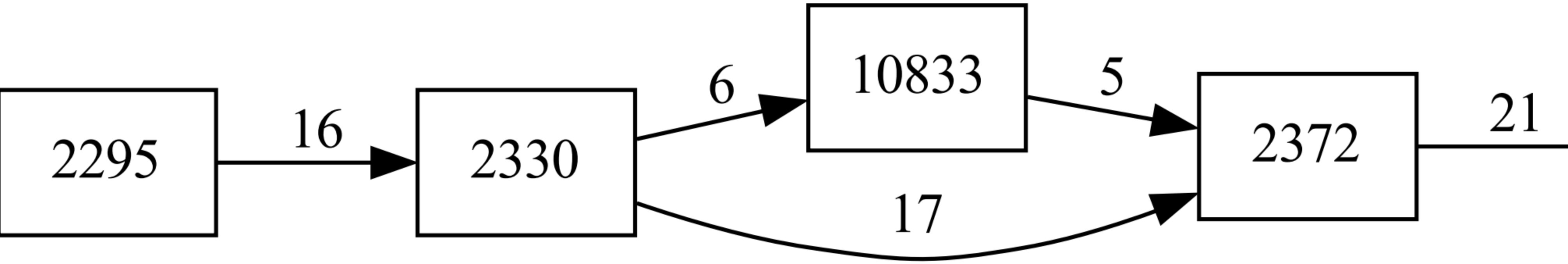
10833

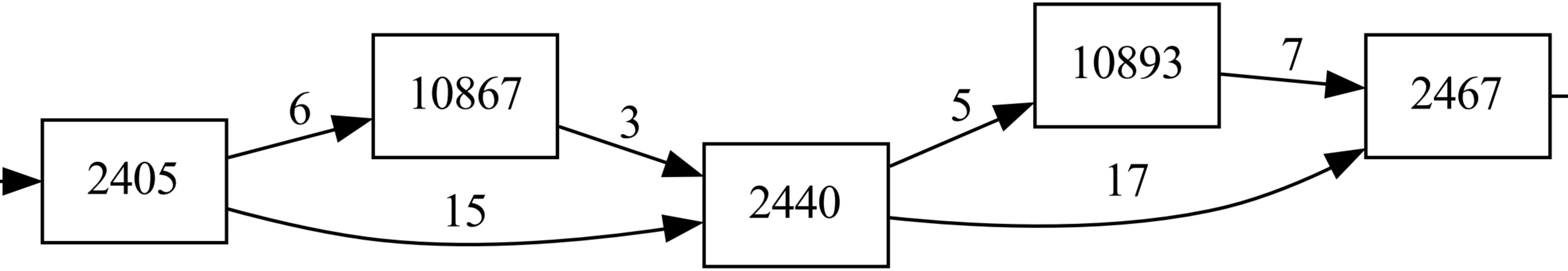
10867
10893

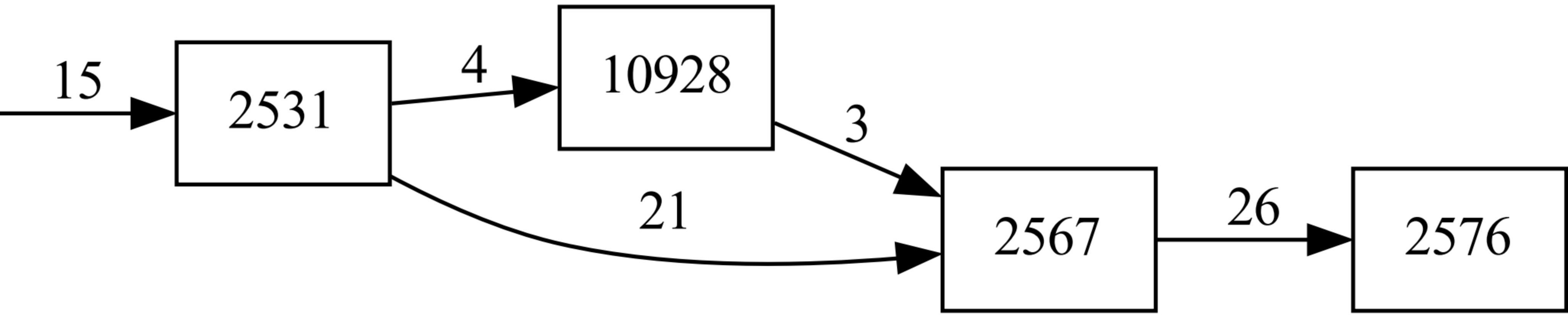
10928

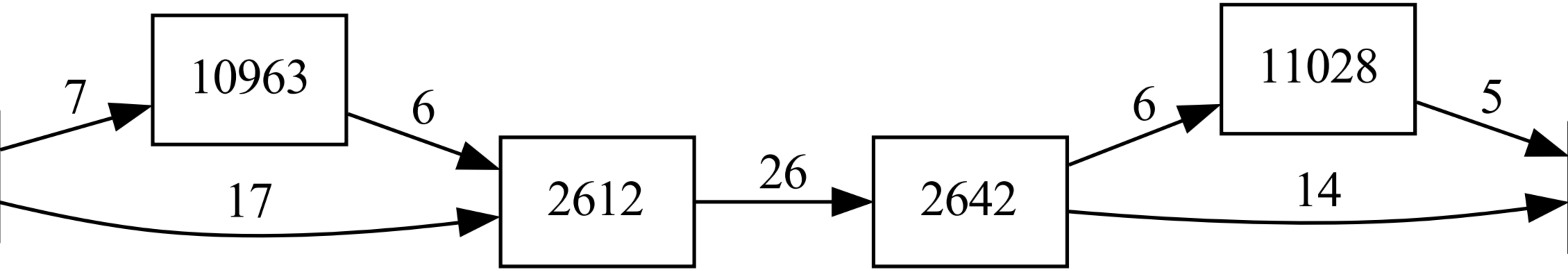
10963
11028

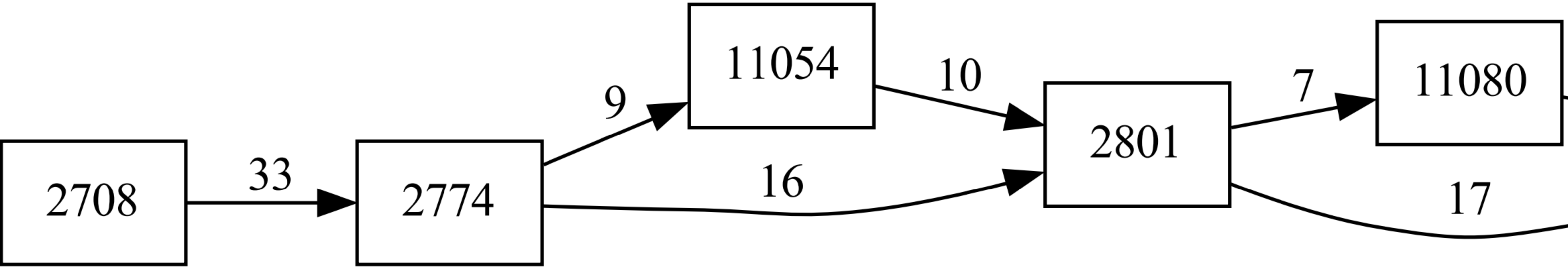
11054
11080

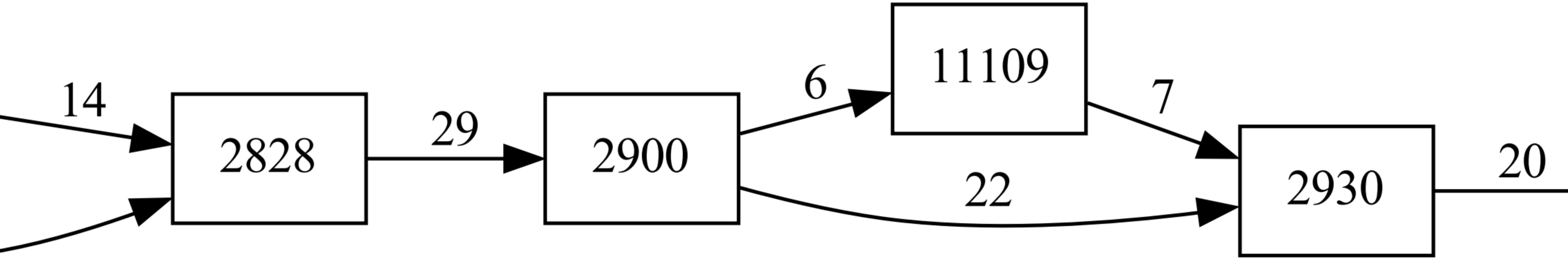
11109

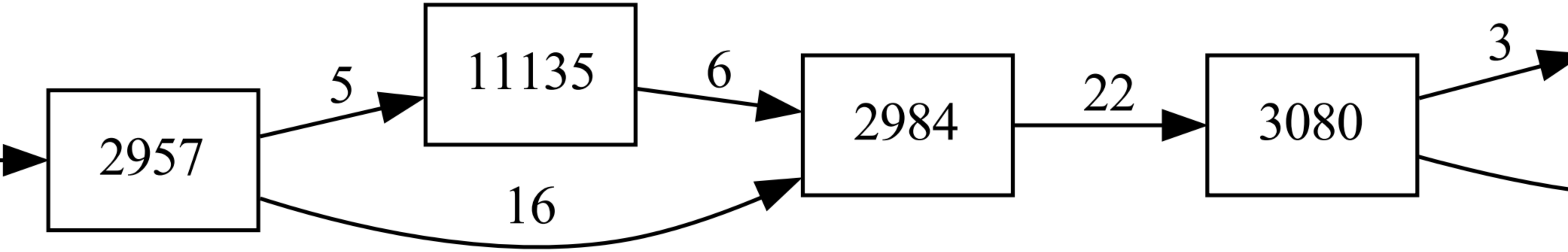
11135

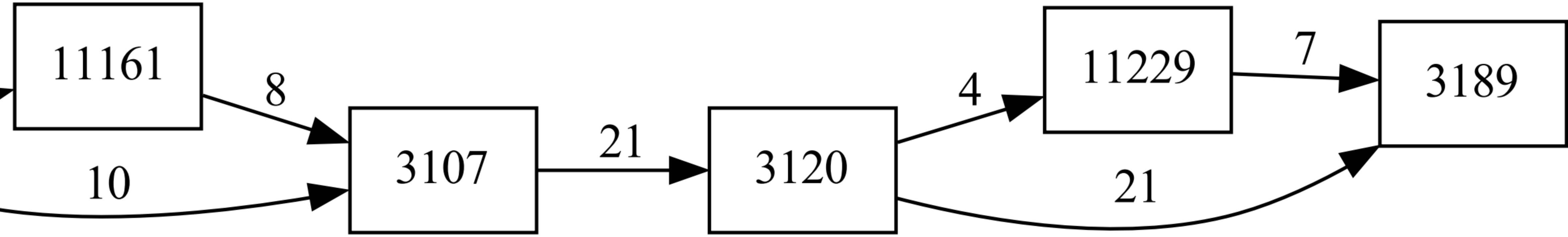
11161
11229

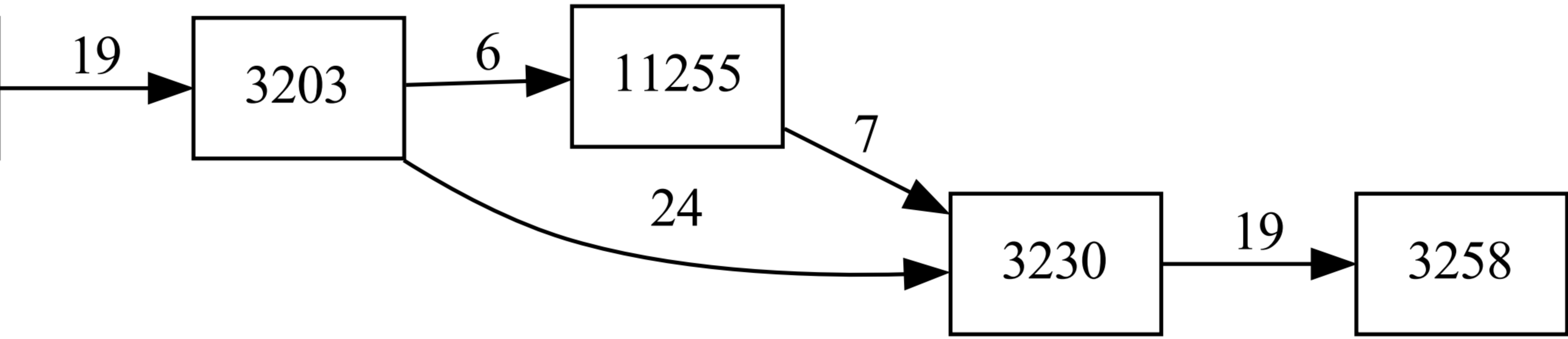
11255

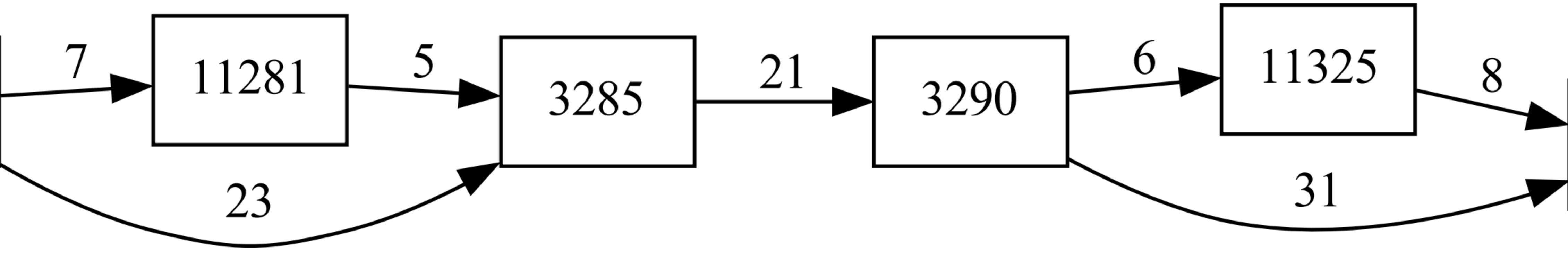
11281
11325

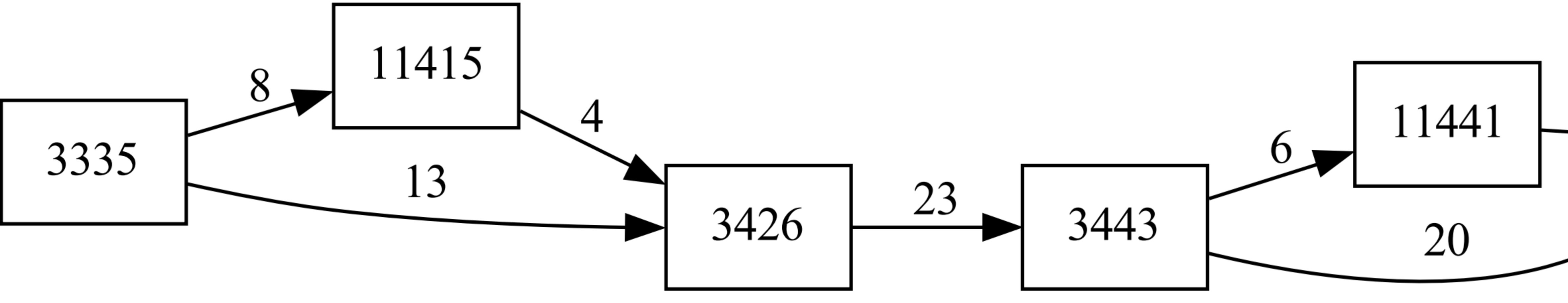
11415
11441

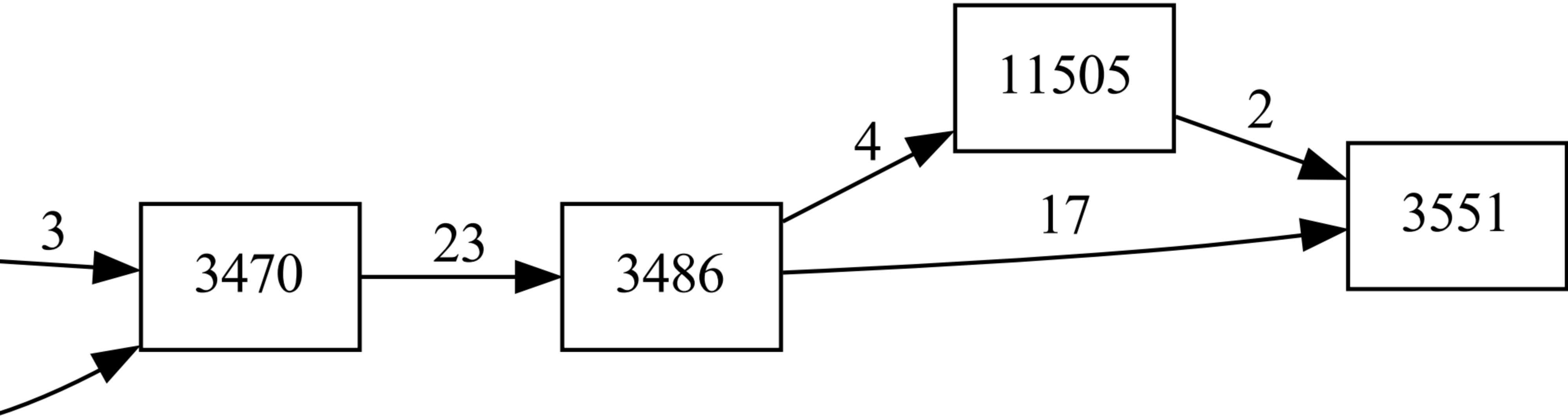
11505

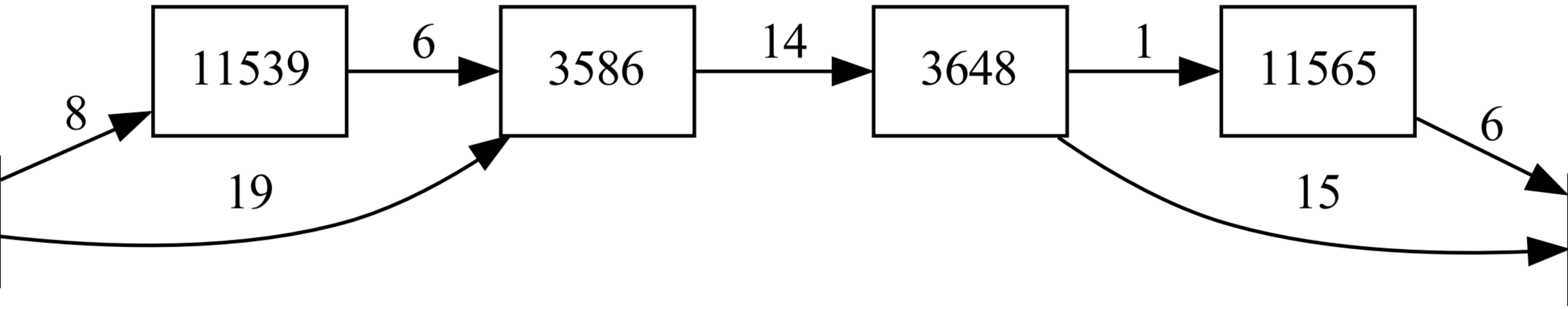
11539
11565

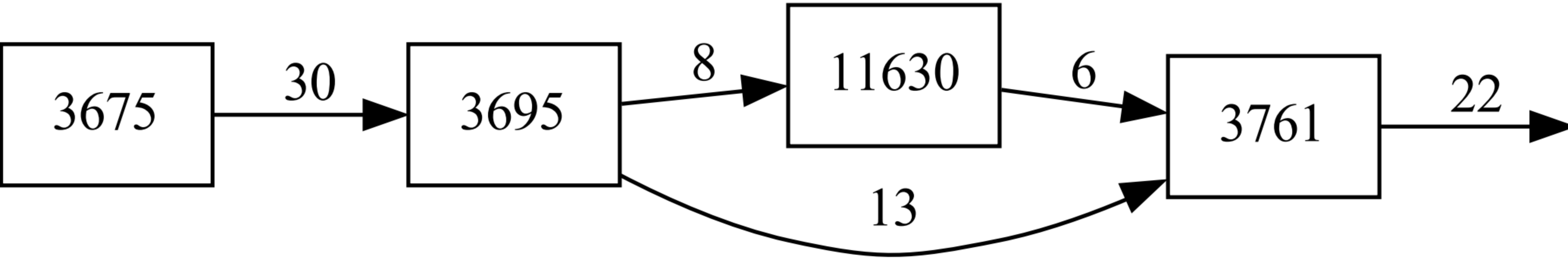
11630

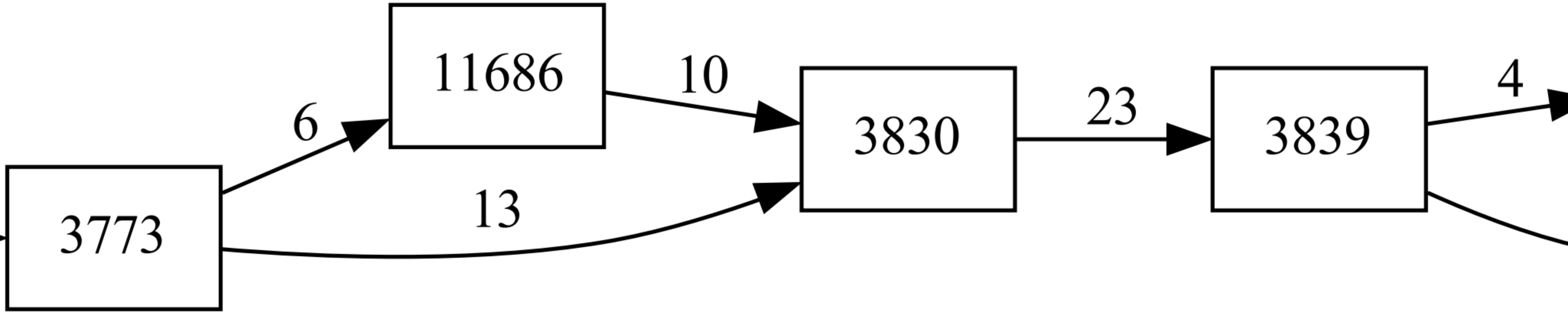
11686

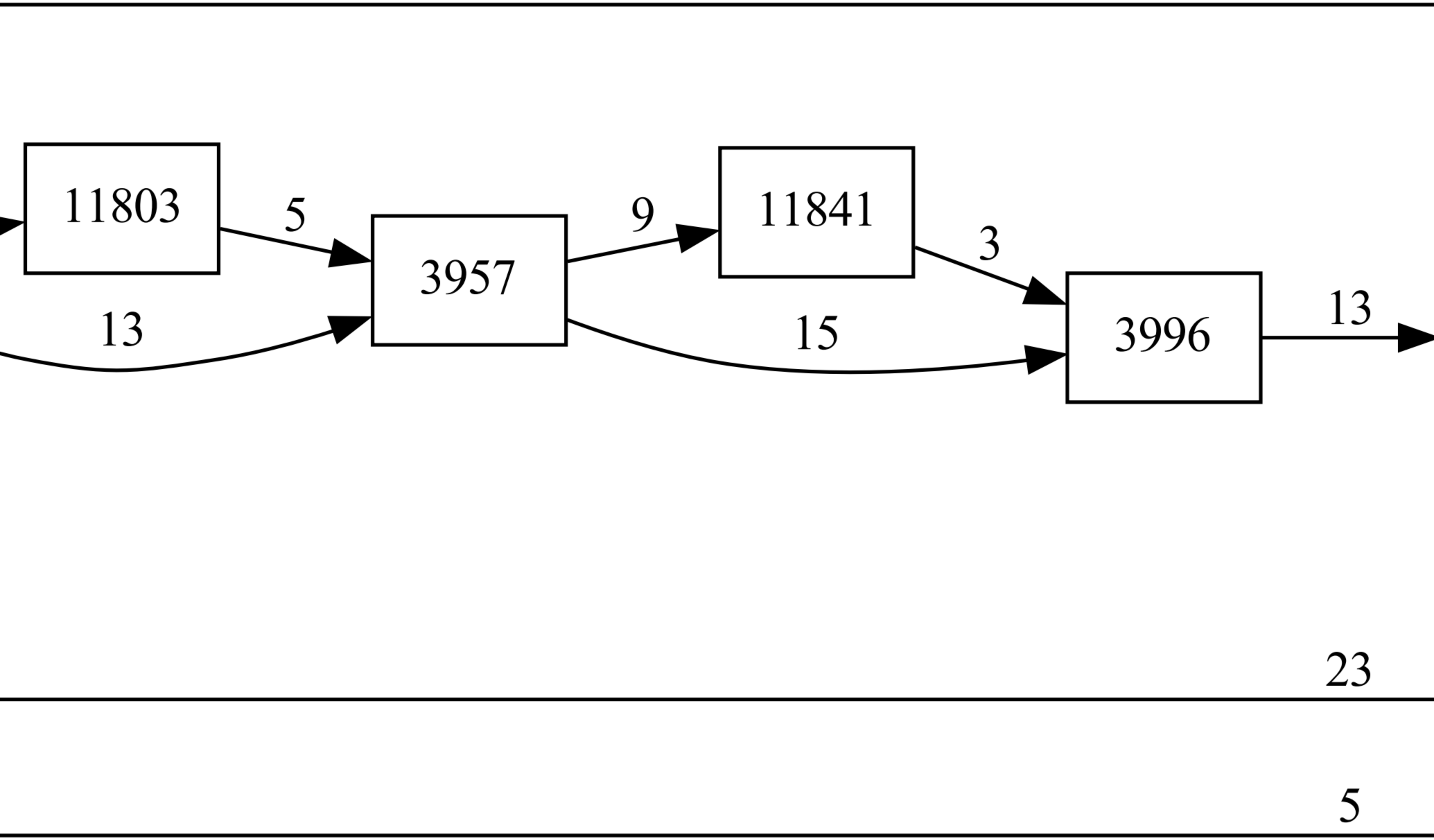
11803
11841

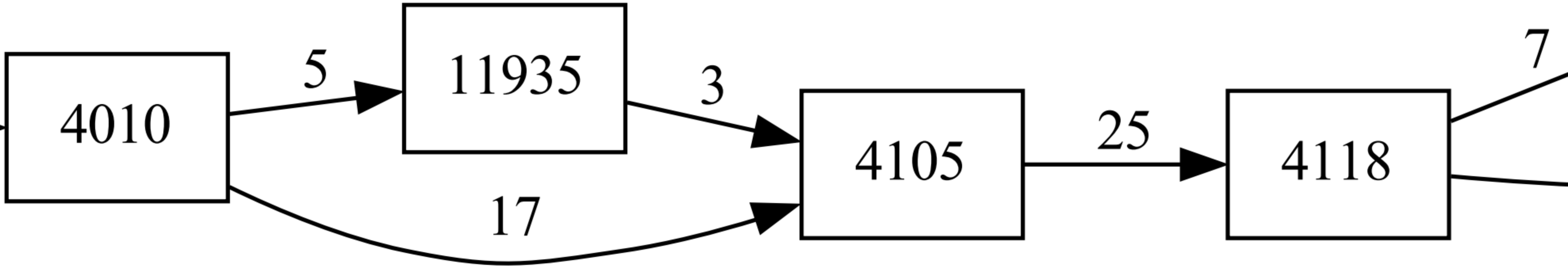
11935

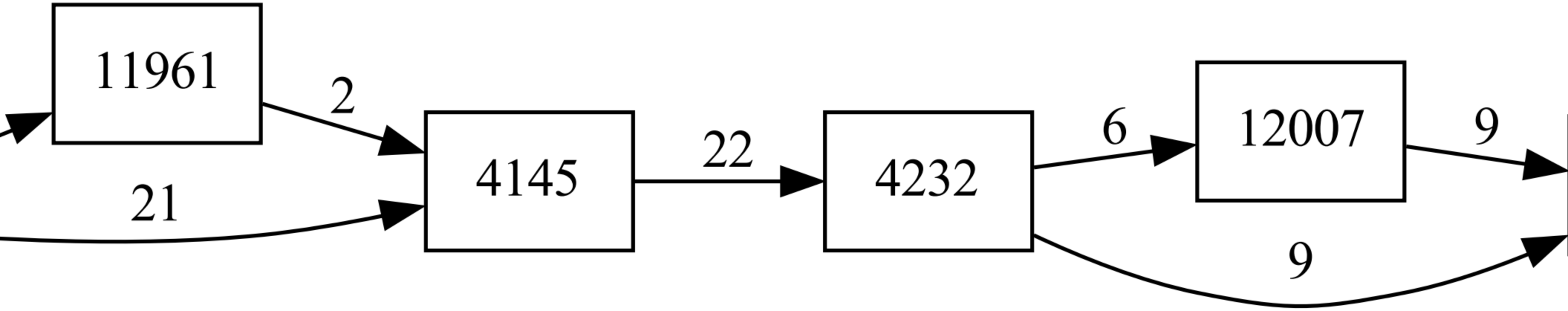
11961
12007

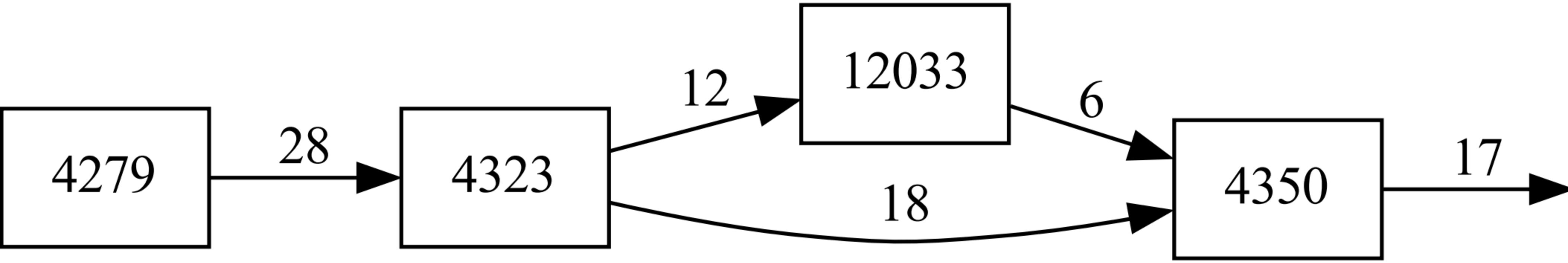
12033

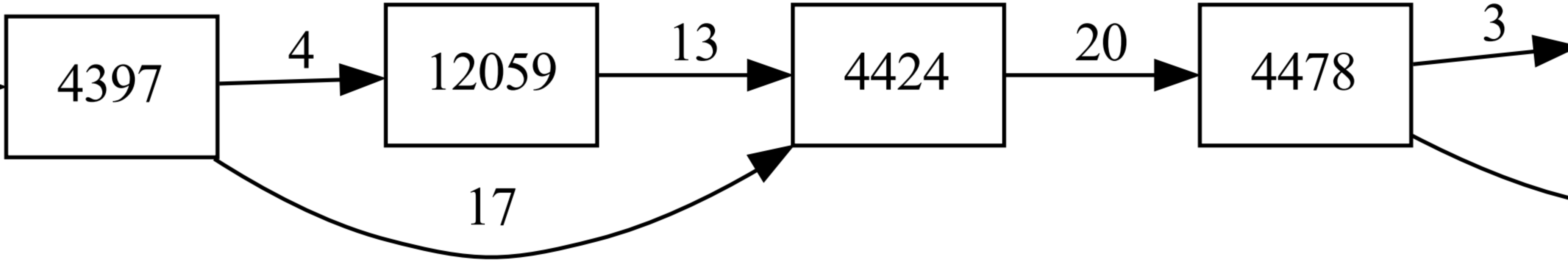
12059

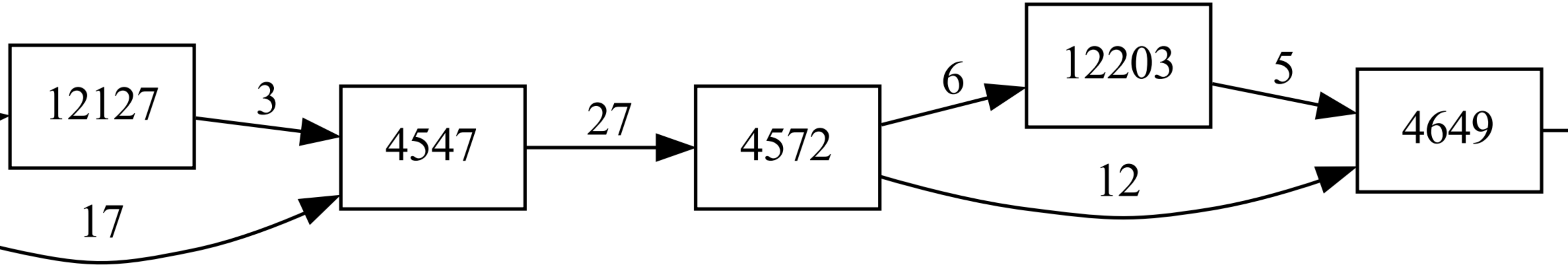
12127
12203

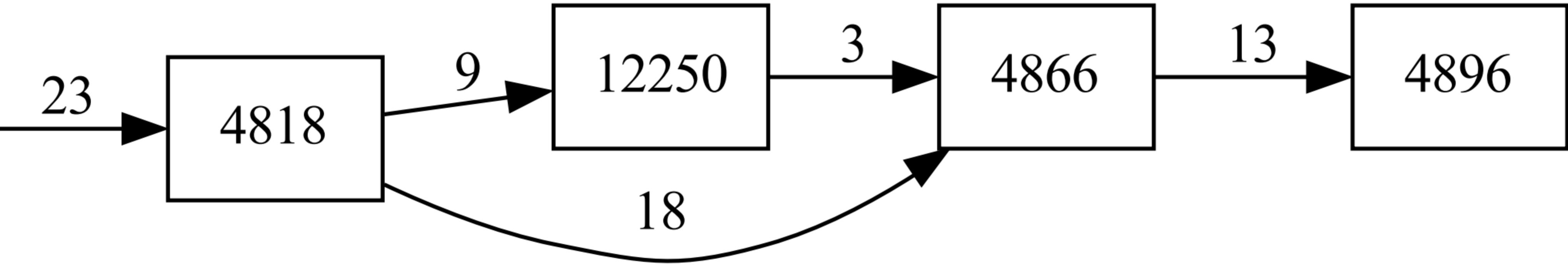
12250

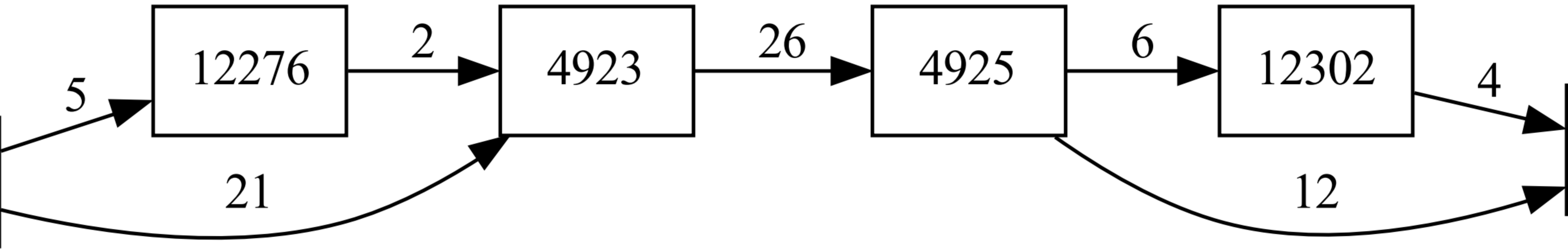
12276
12302

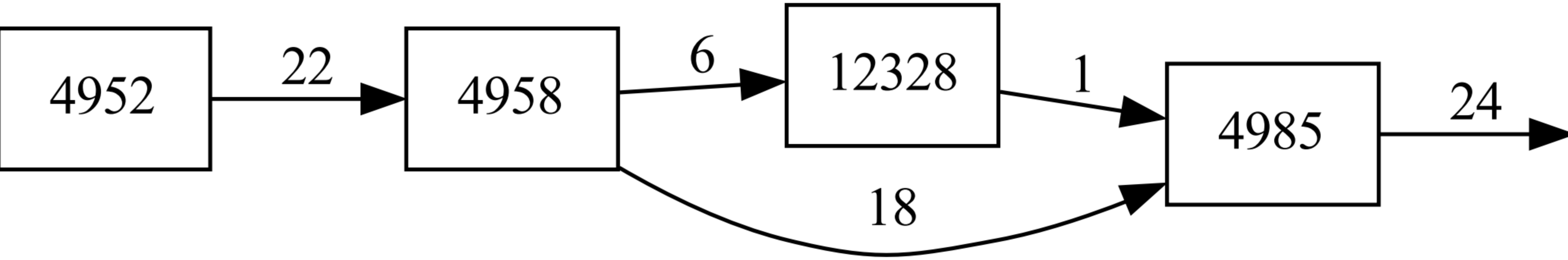
12328

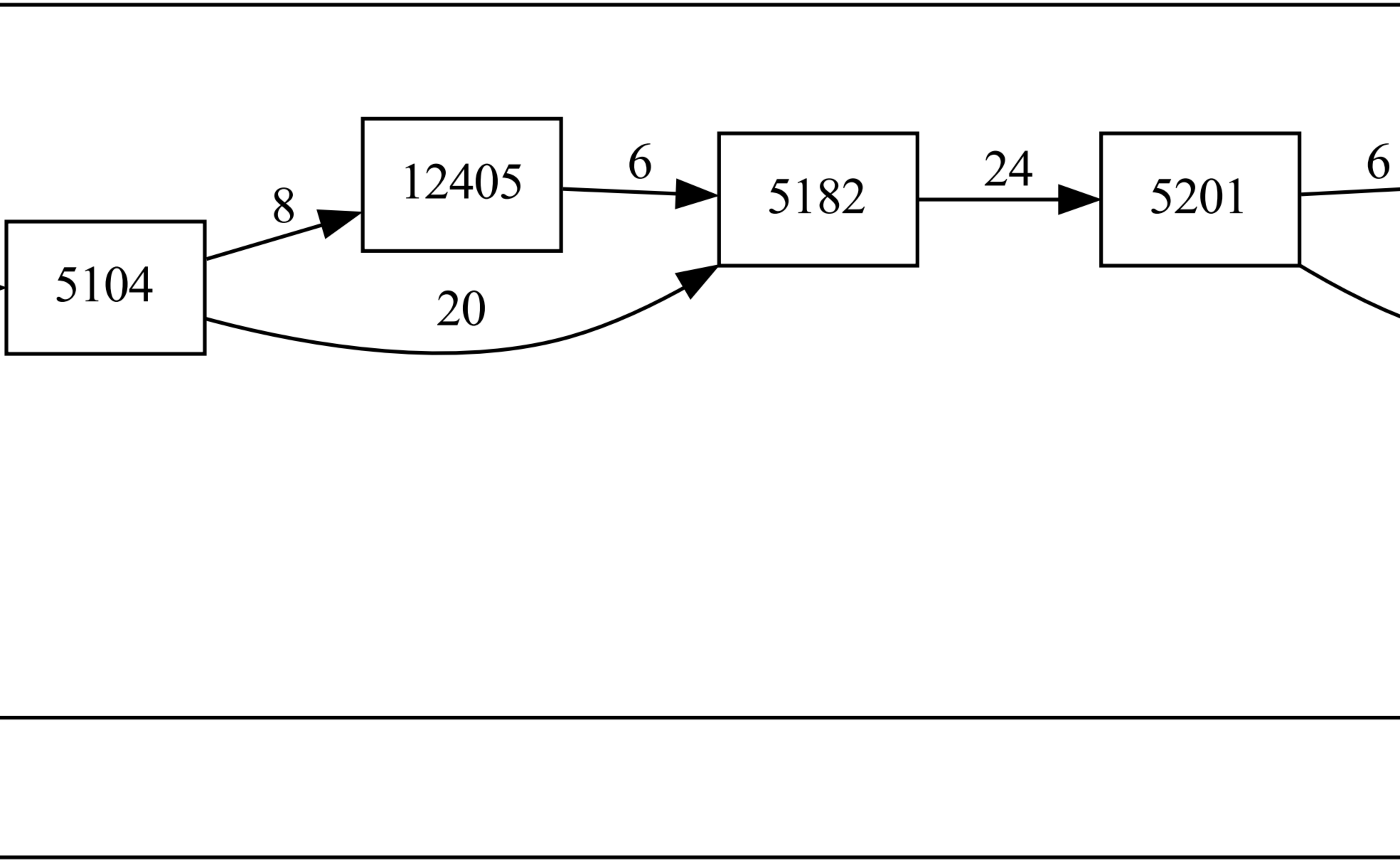
12405

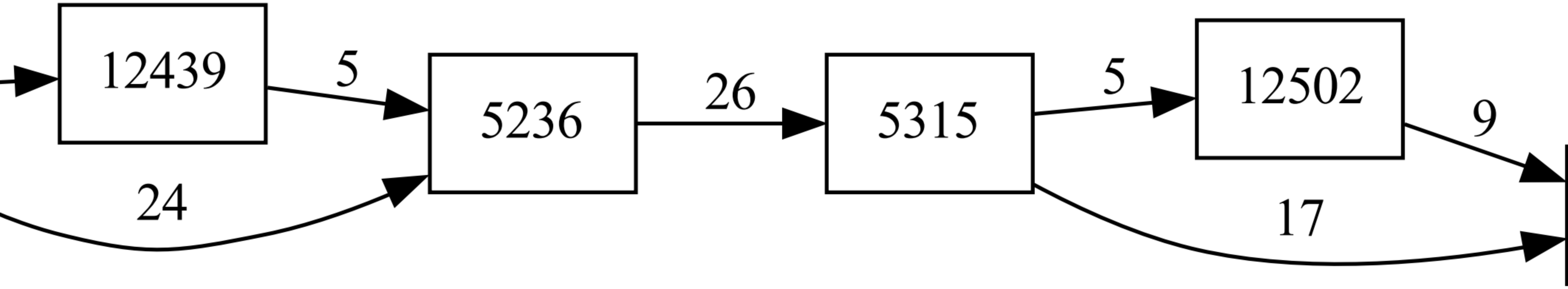
12439
12502

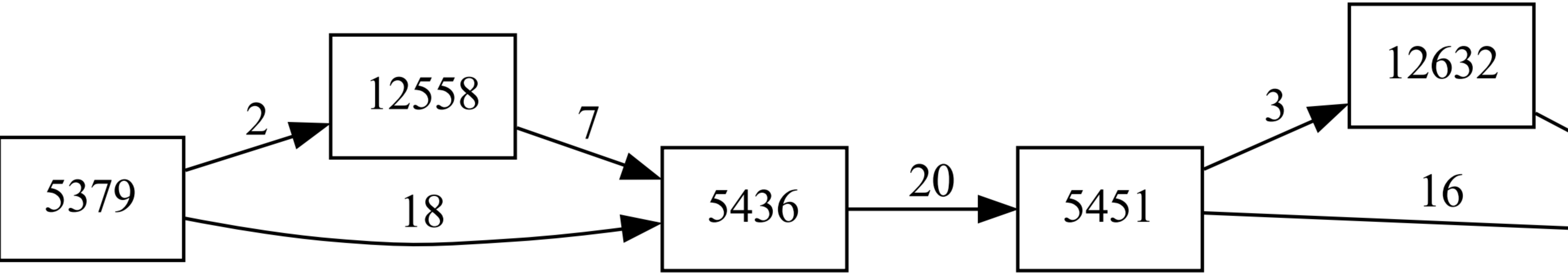
12558
12632

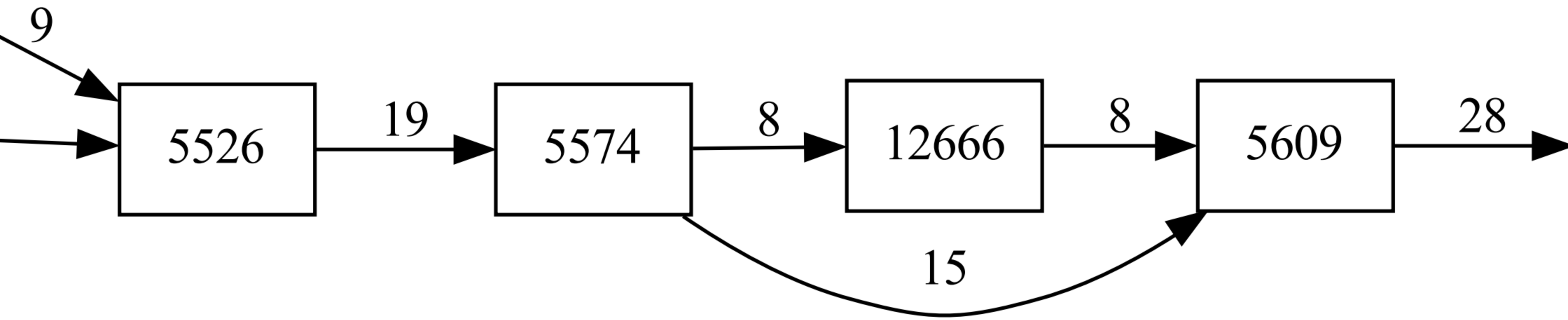
12666

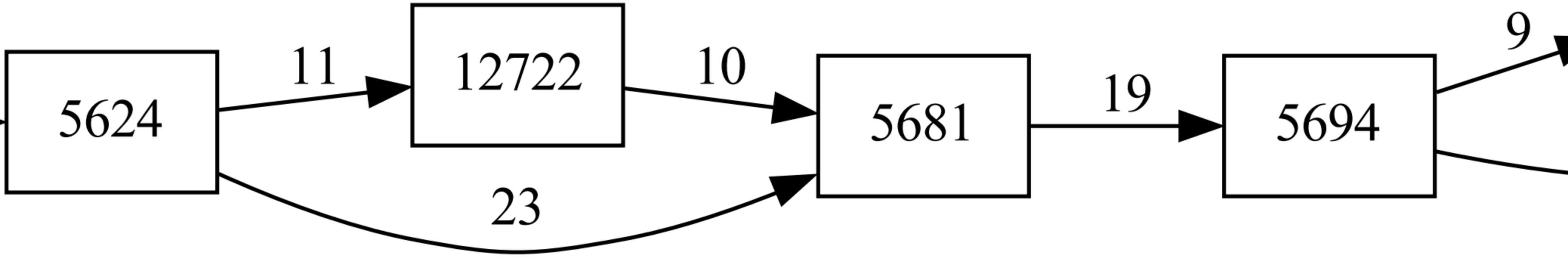
12722

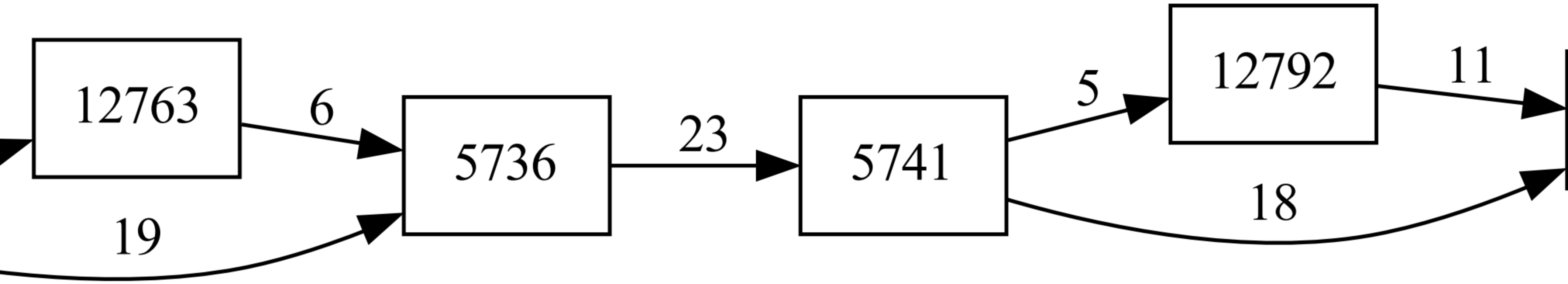
12763
12792

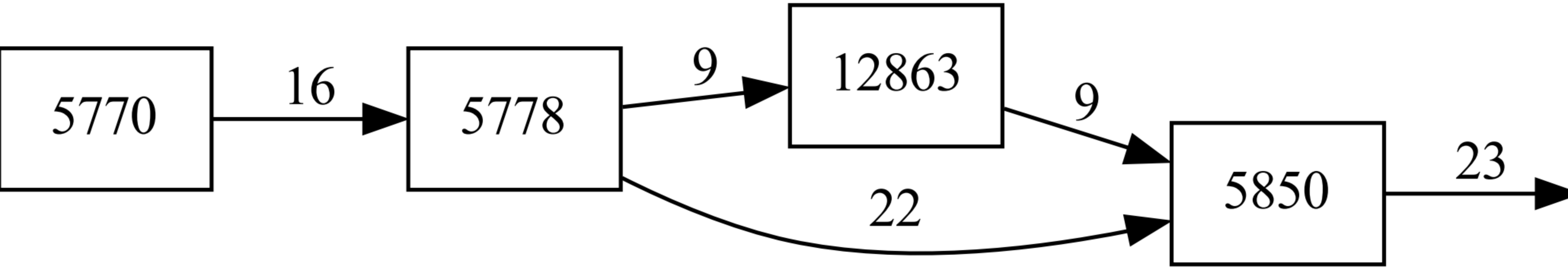
12863

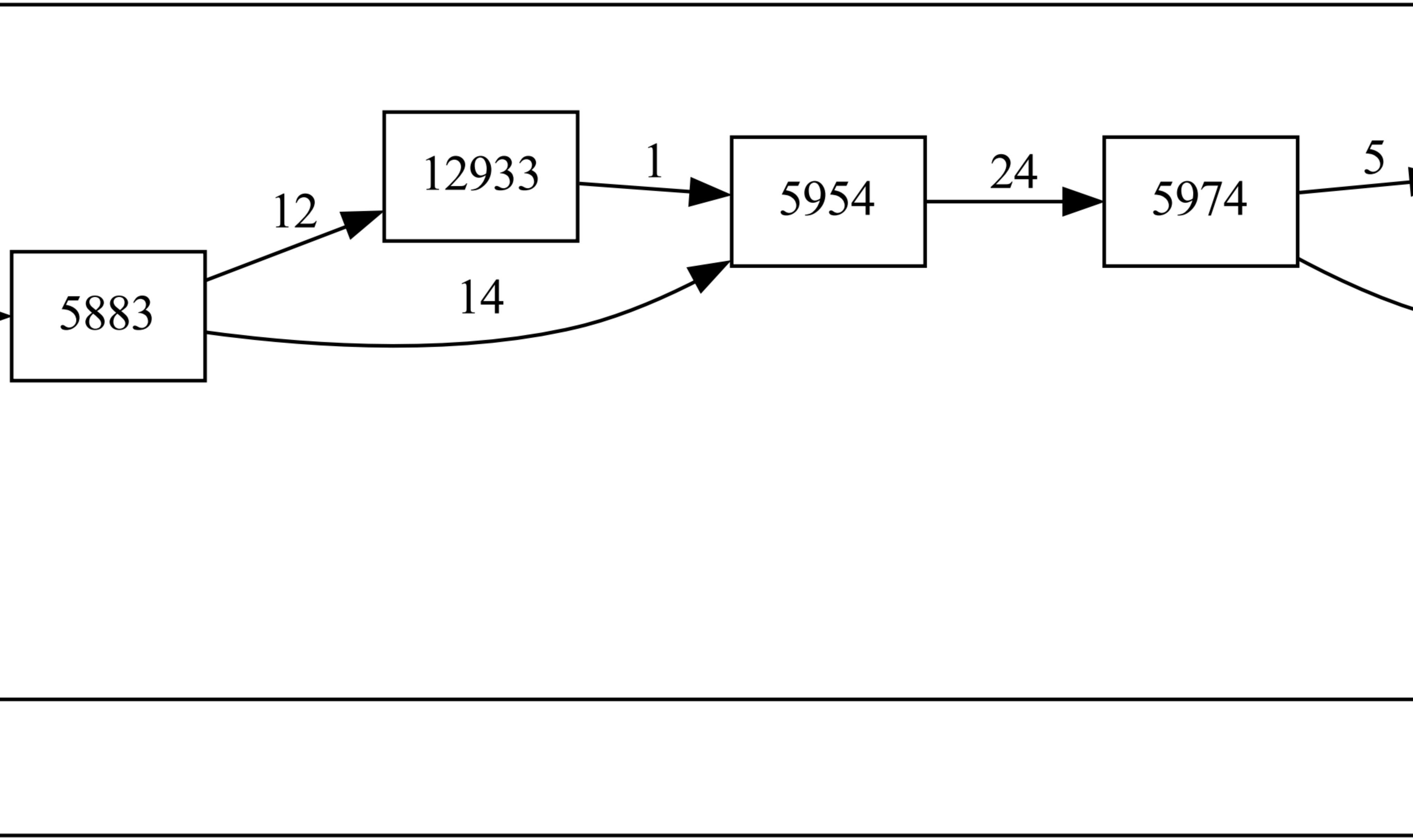
12933

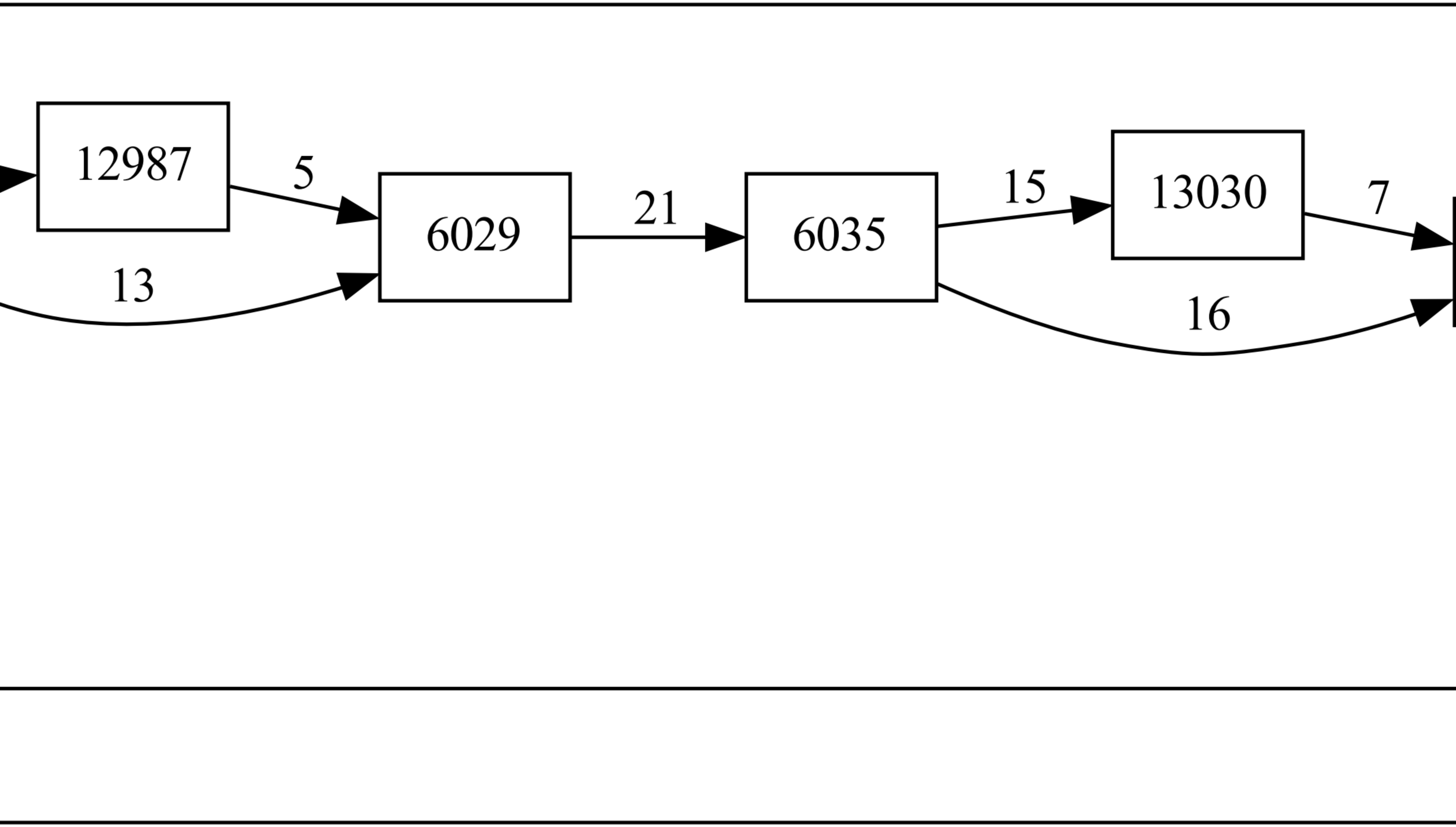
12987
13030

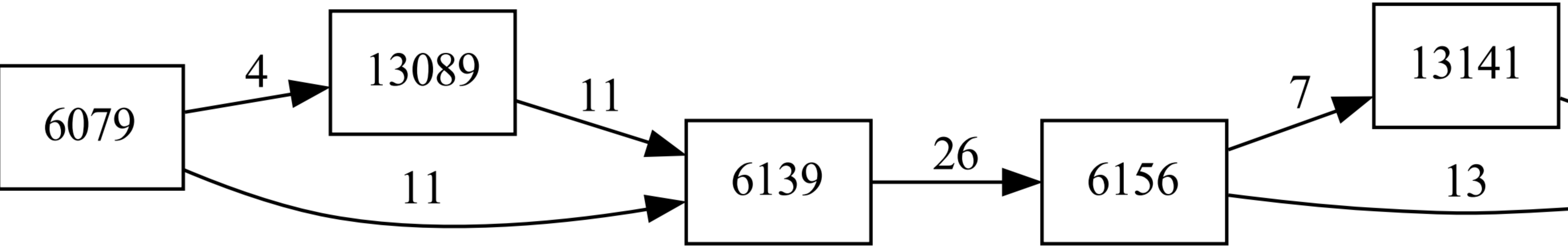
13089
13141

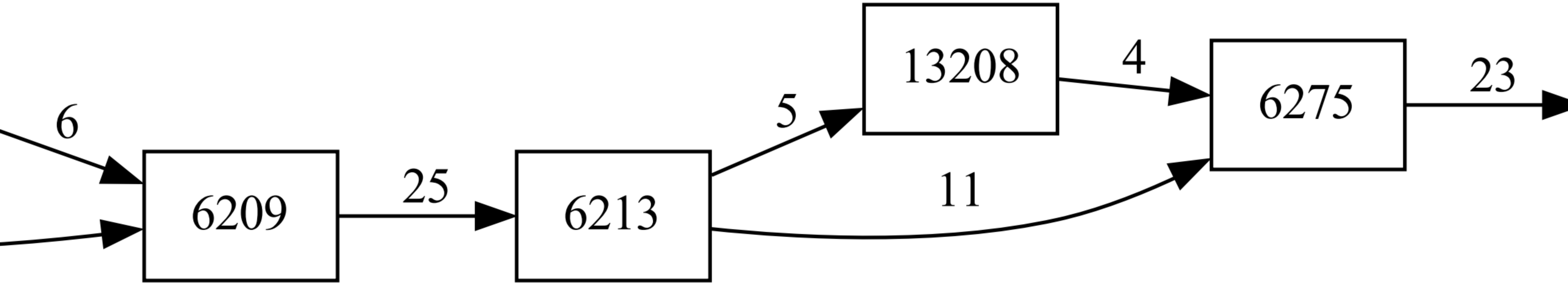
13208

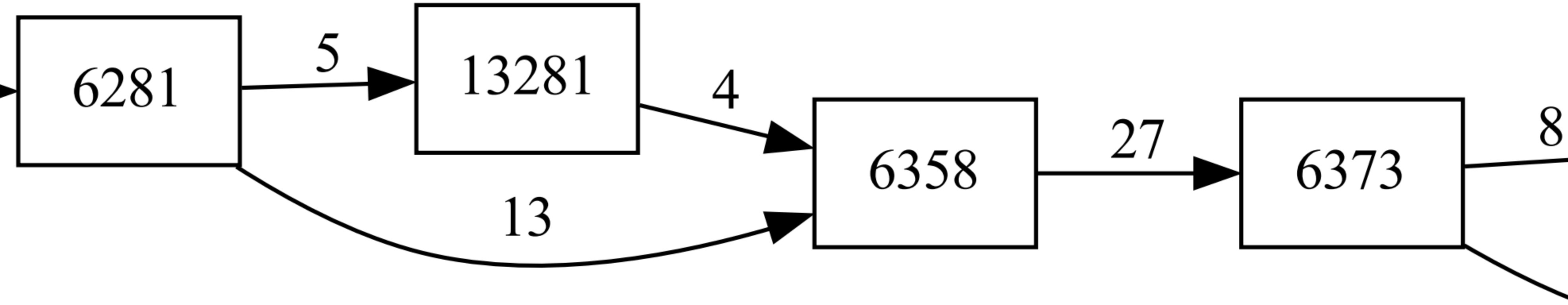
13281

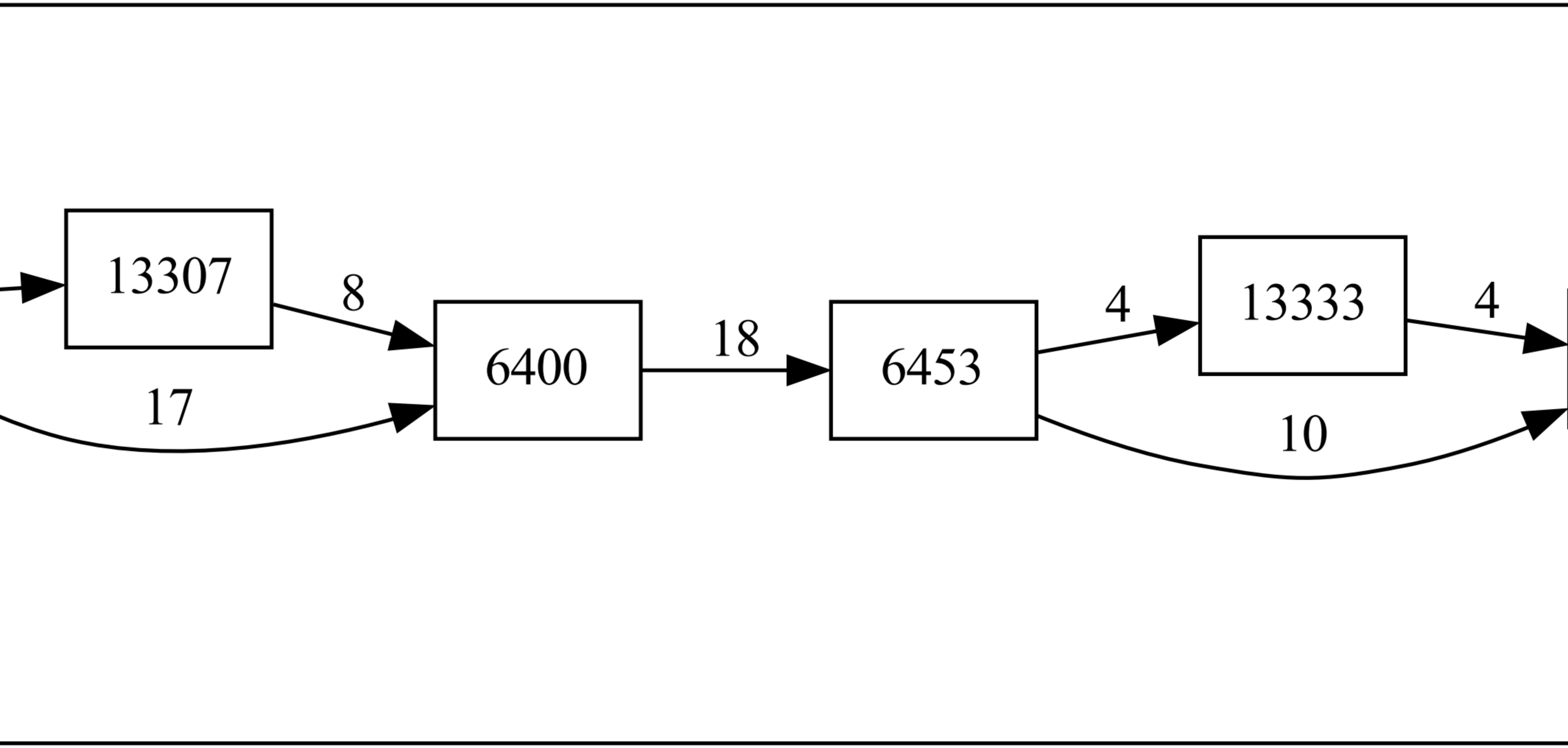
13307
13333

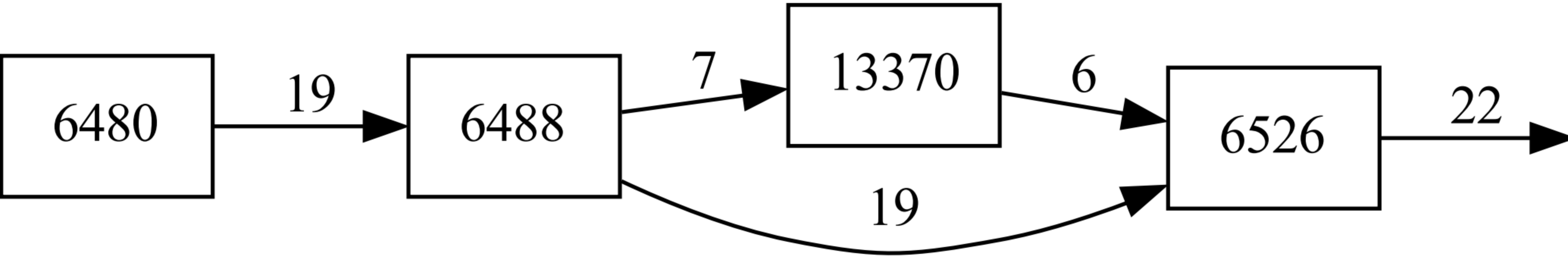
13370

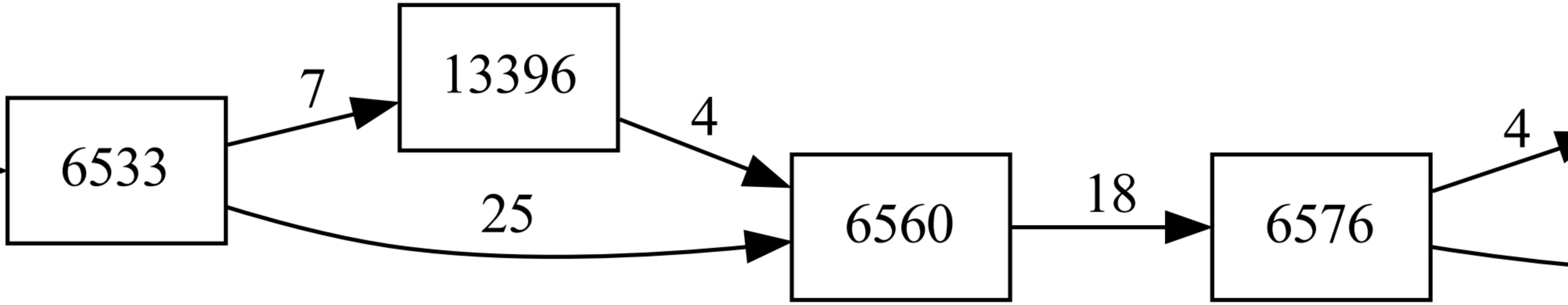
13396

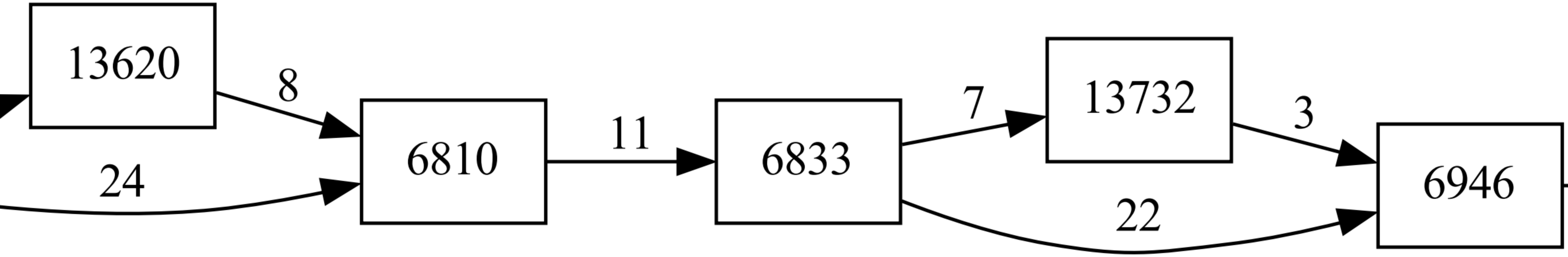
13620
13732

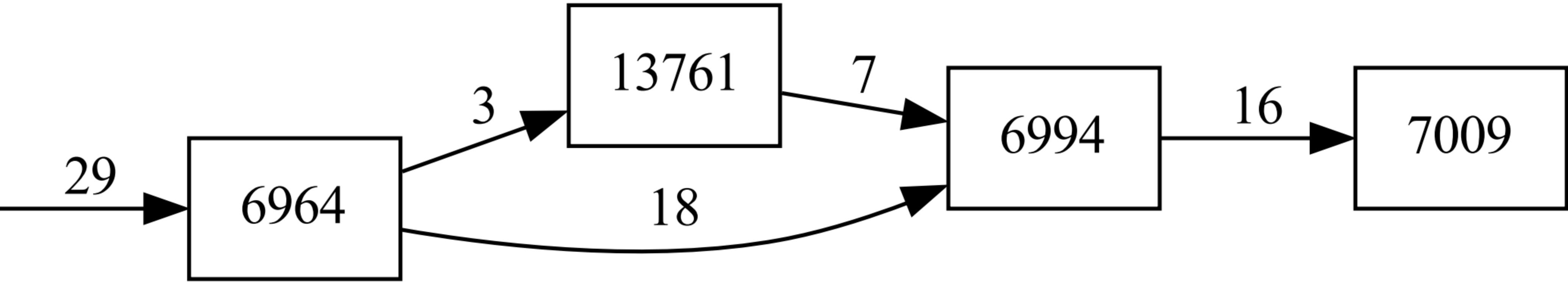
13761

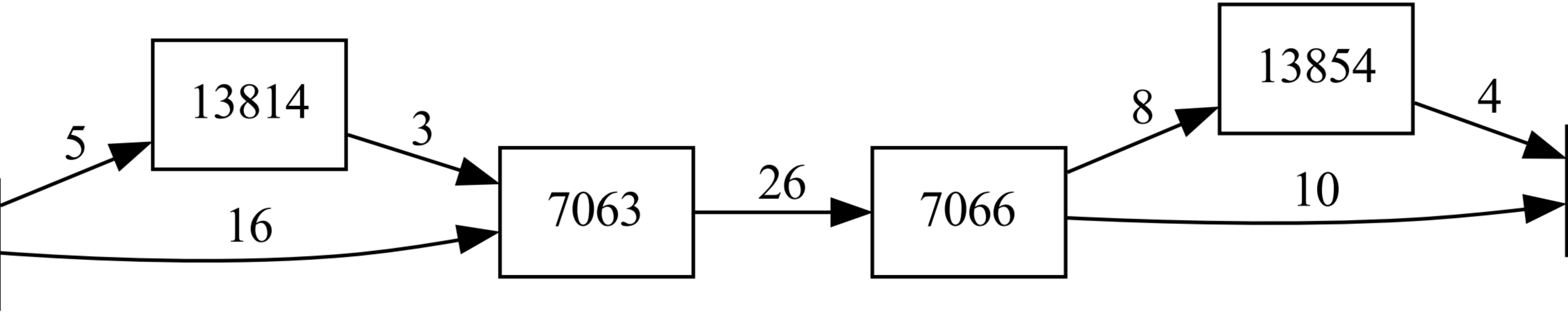
13814
13854

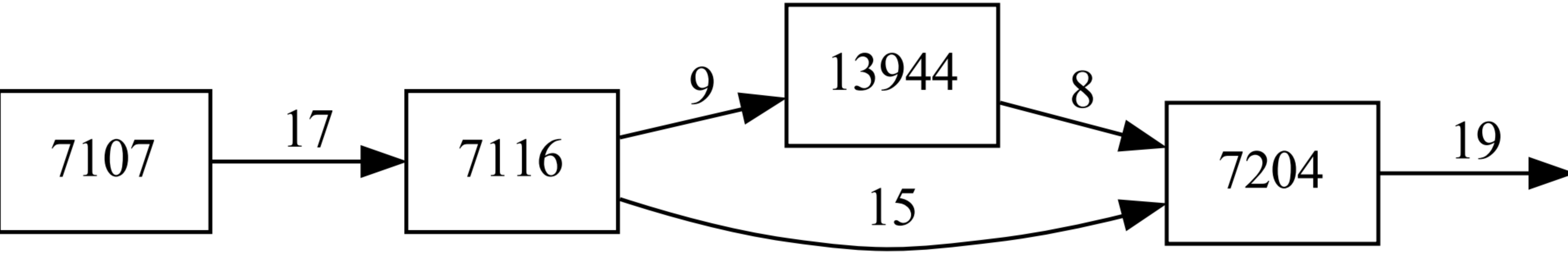
13944

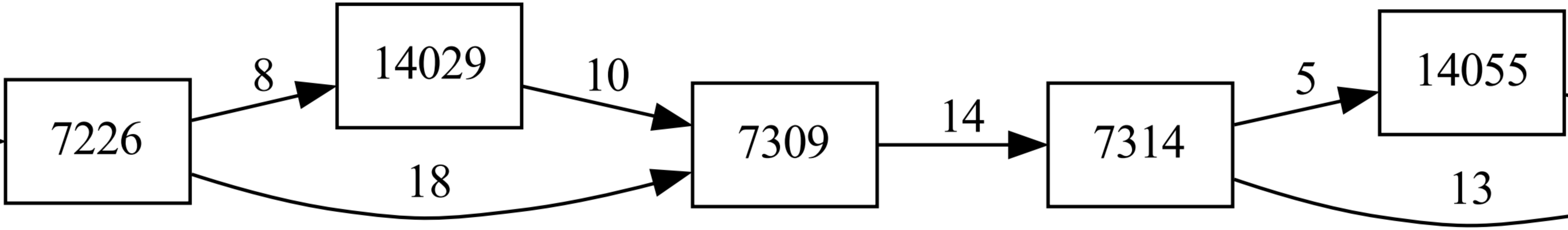
14029
14055

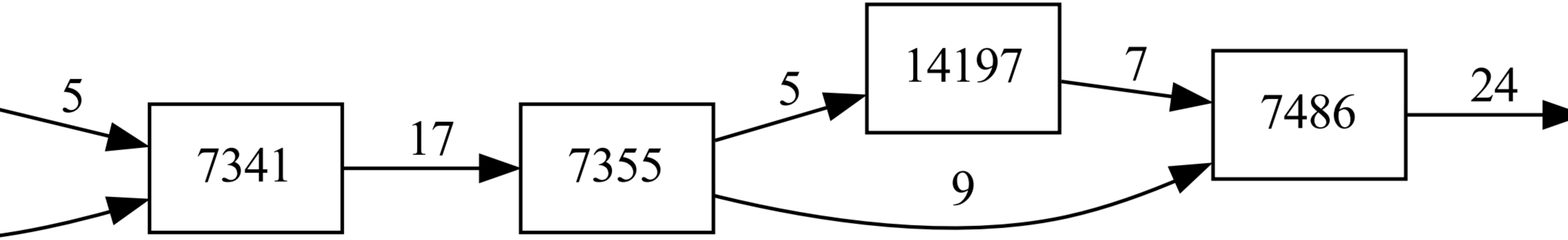
14197

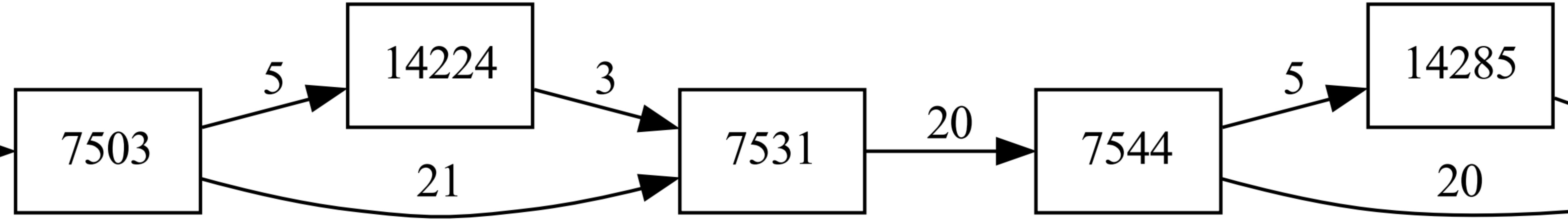
14224
14285

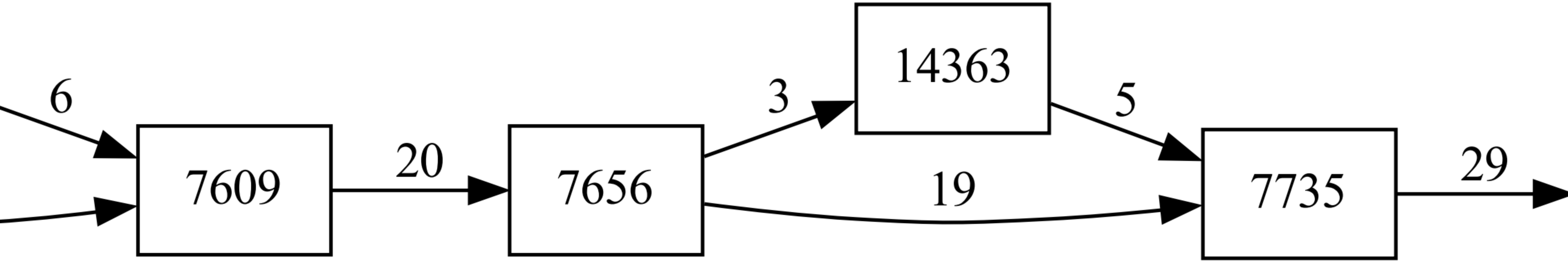
14363

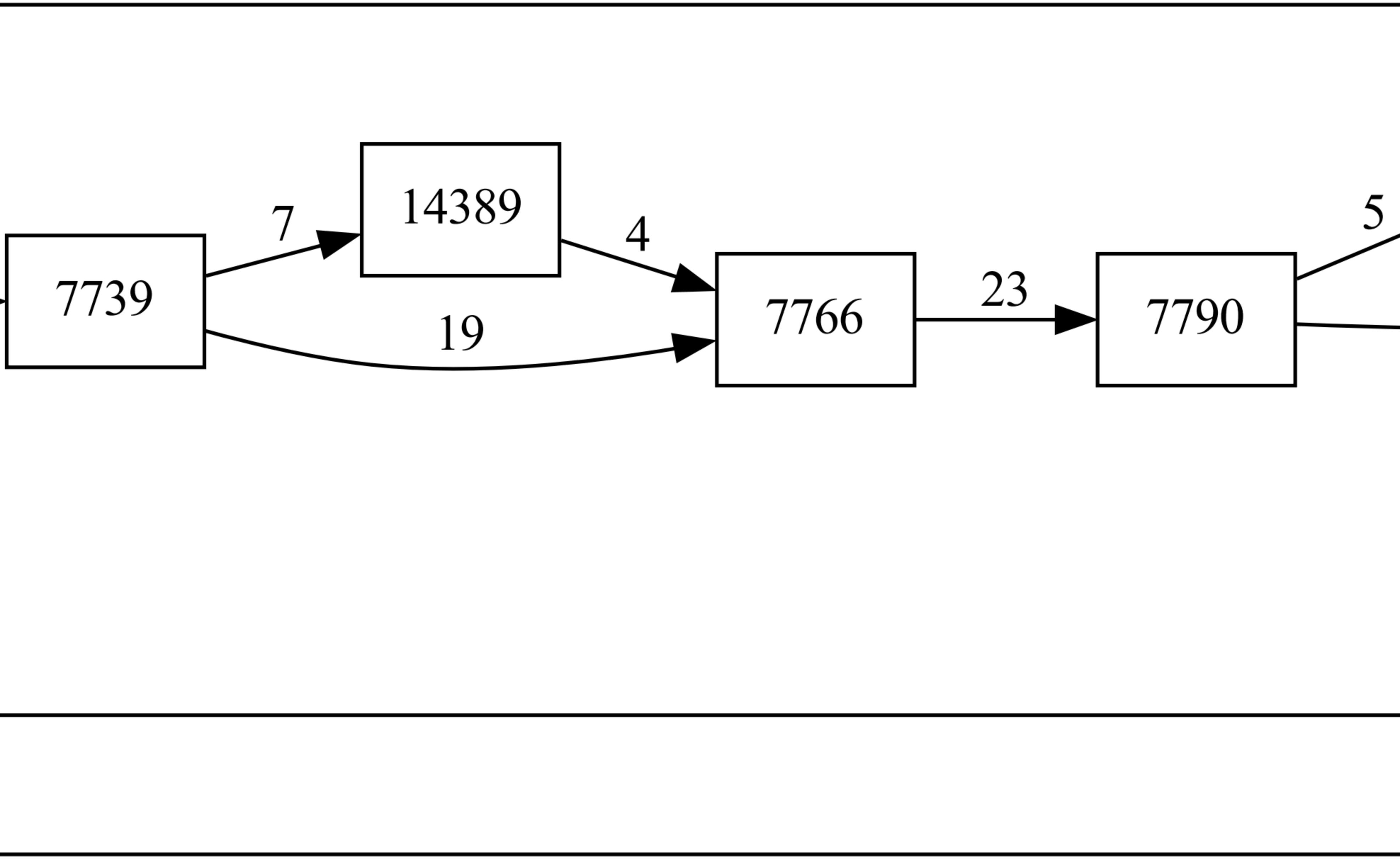
14389

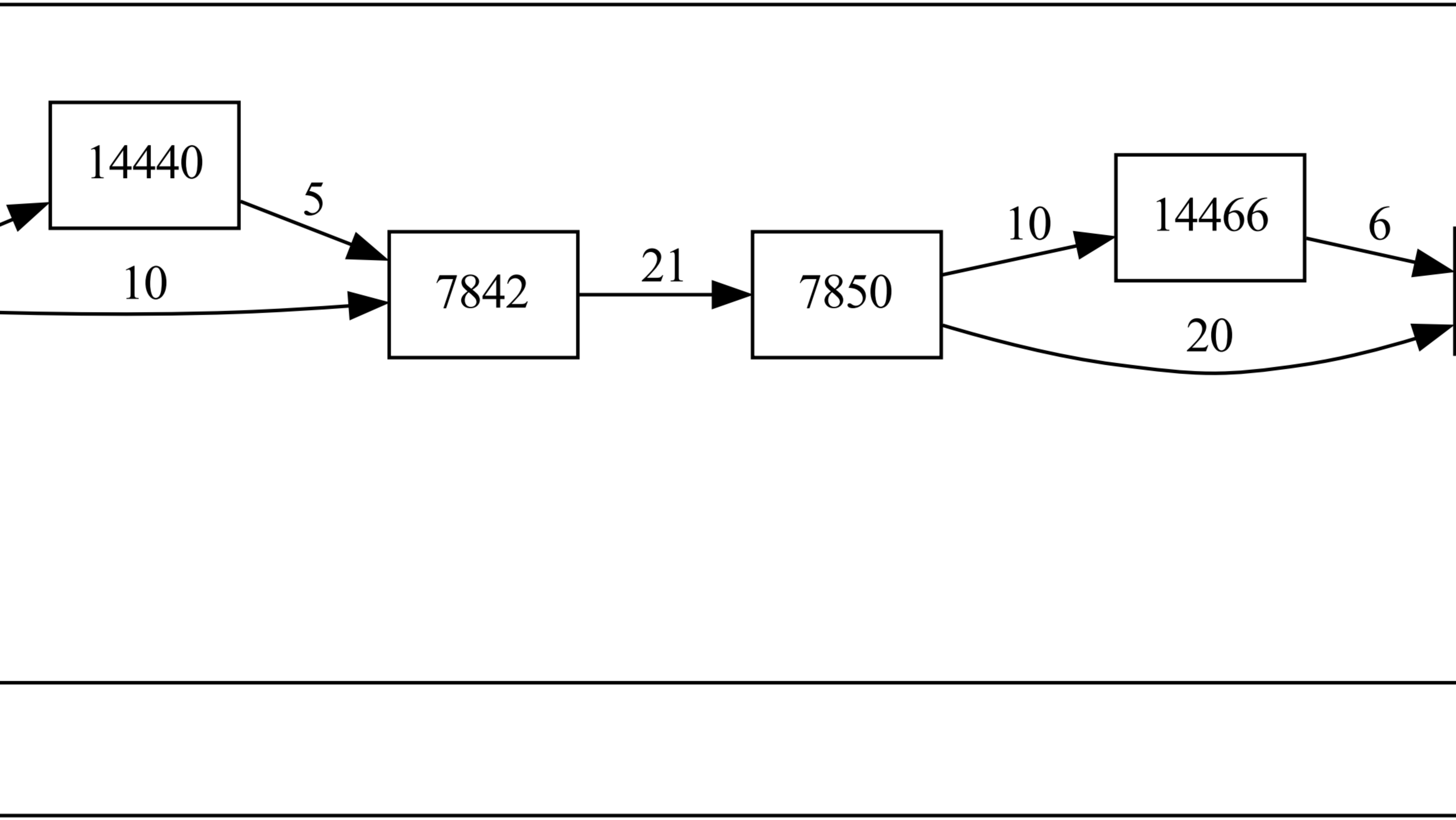
14440
14466

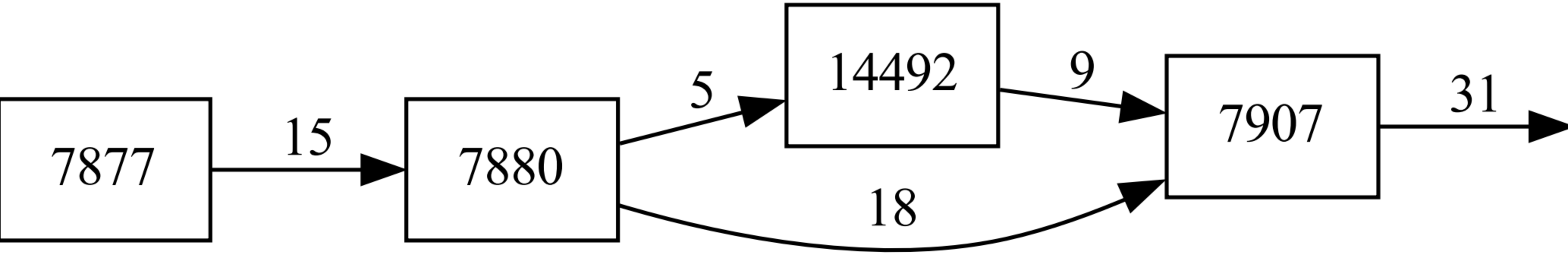
14492

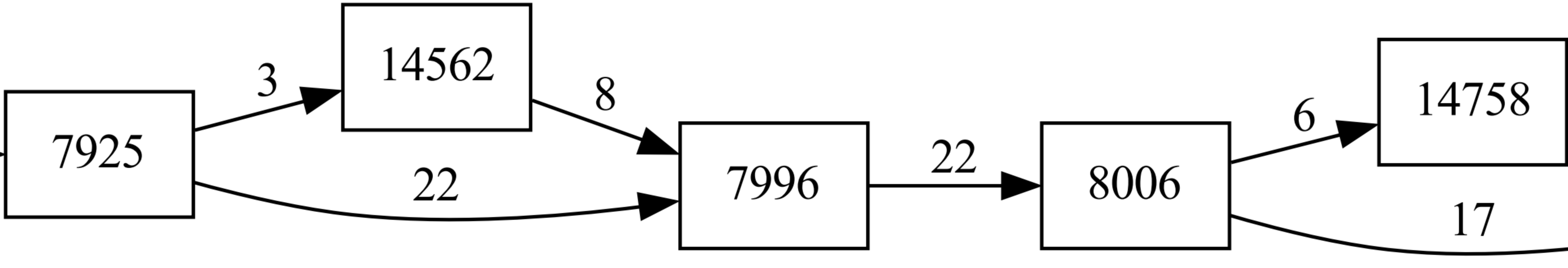
14562
14758

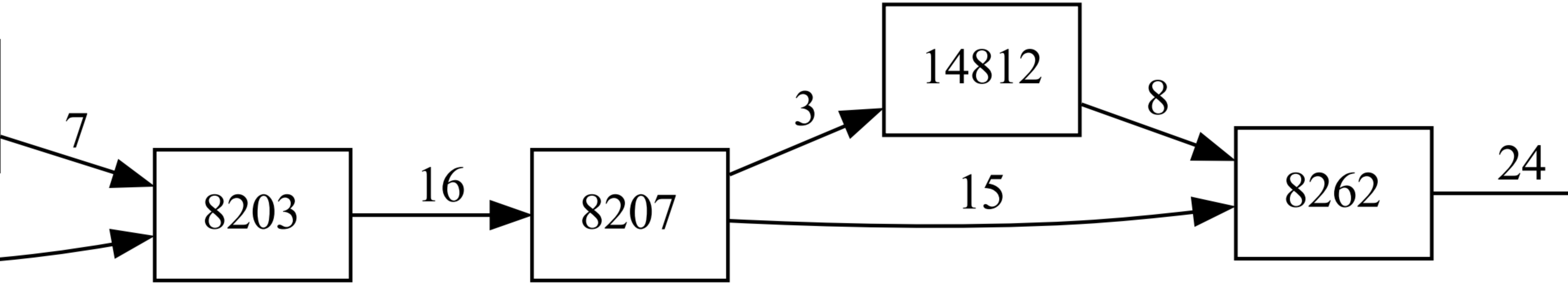
14812

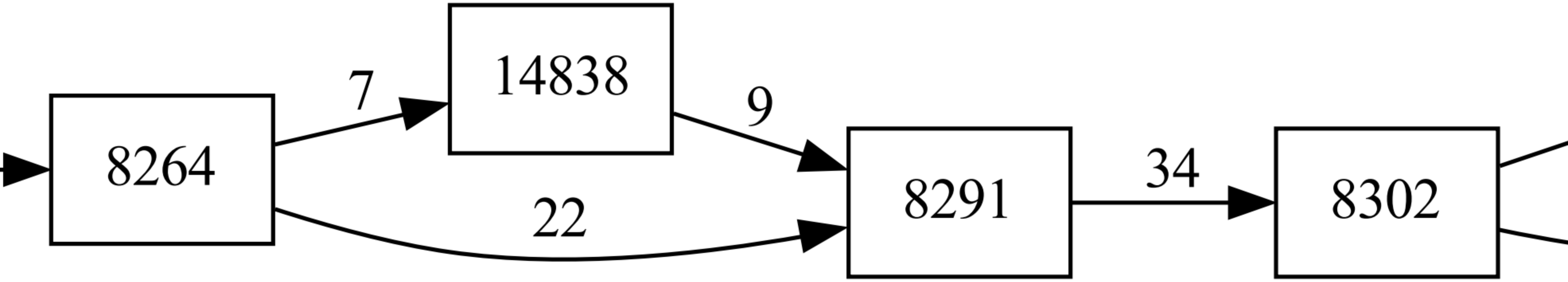
14838

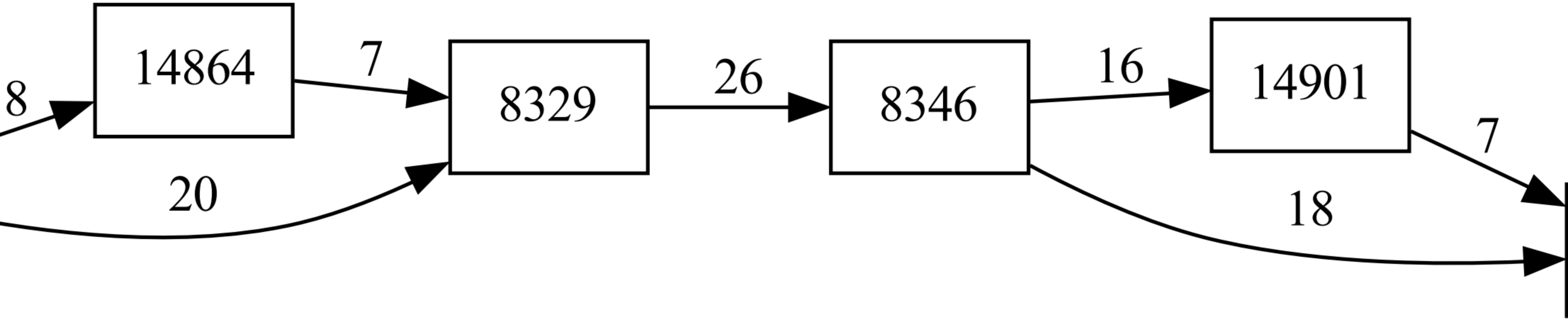
14864
14901

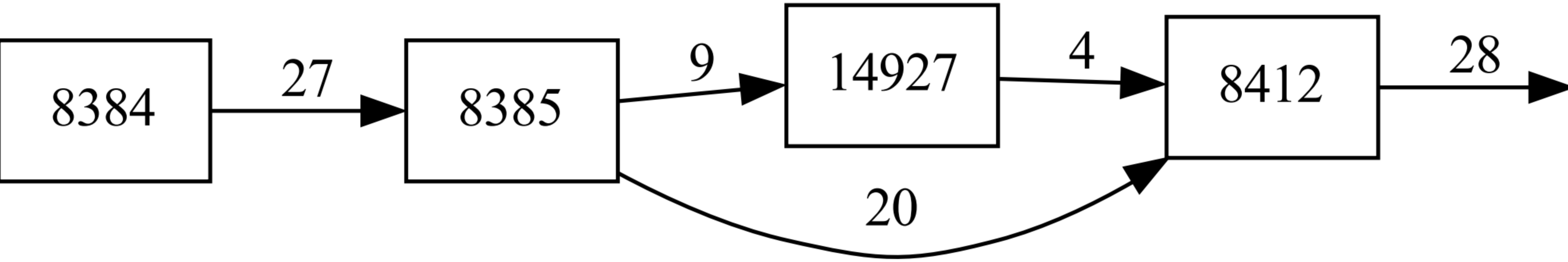
14927

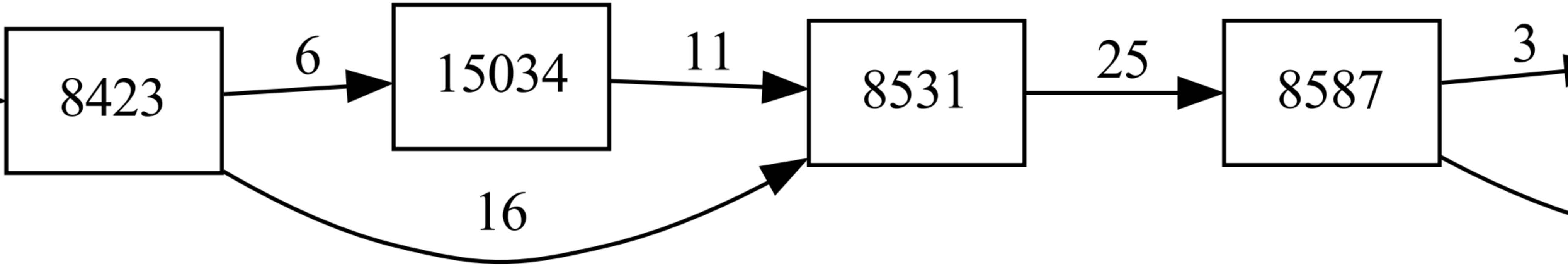
15034

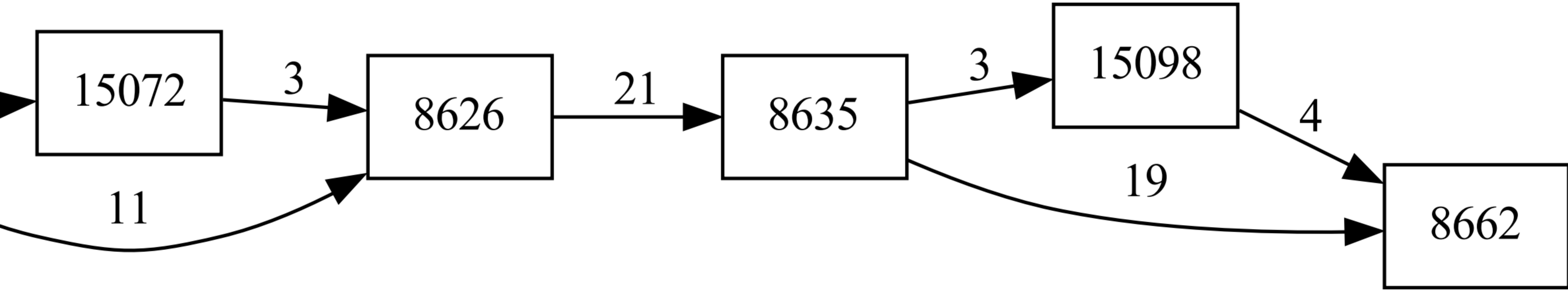
15072
15098

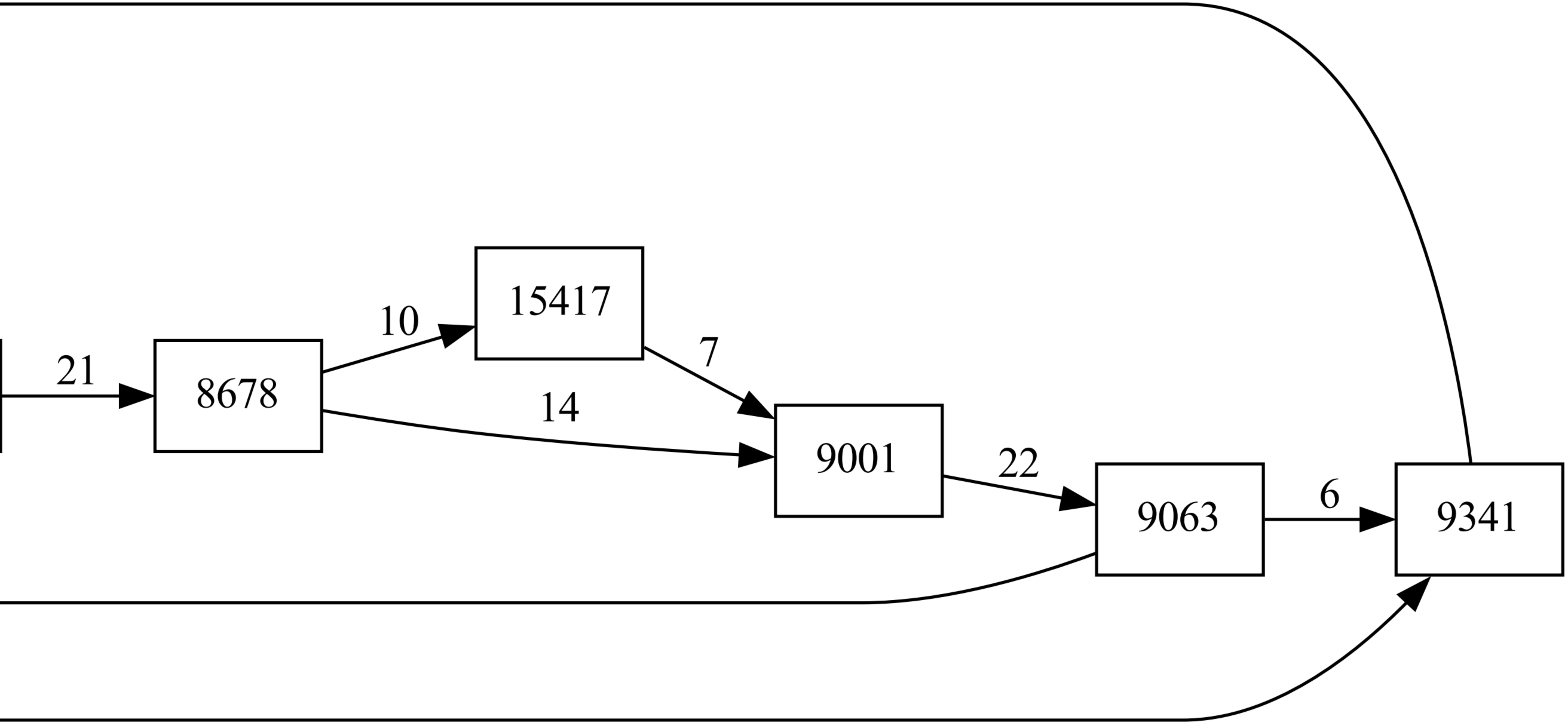
15417