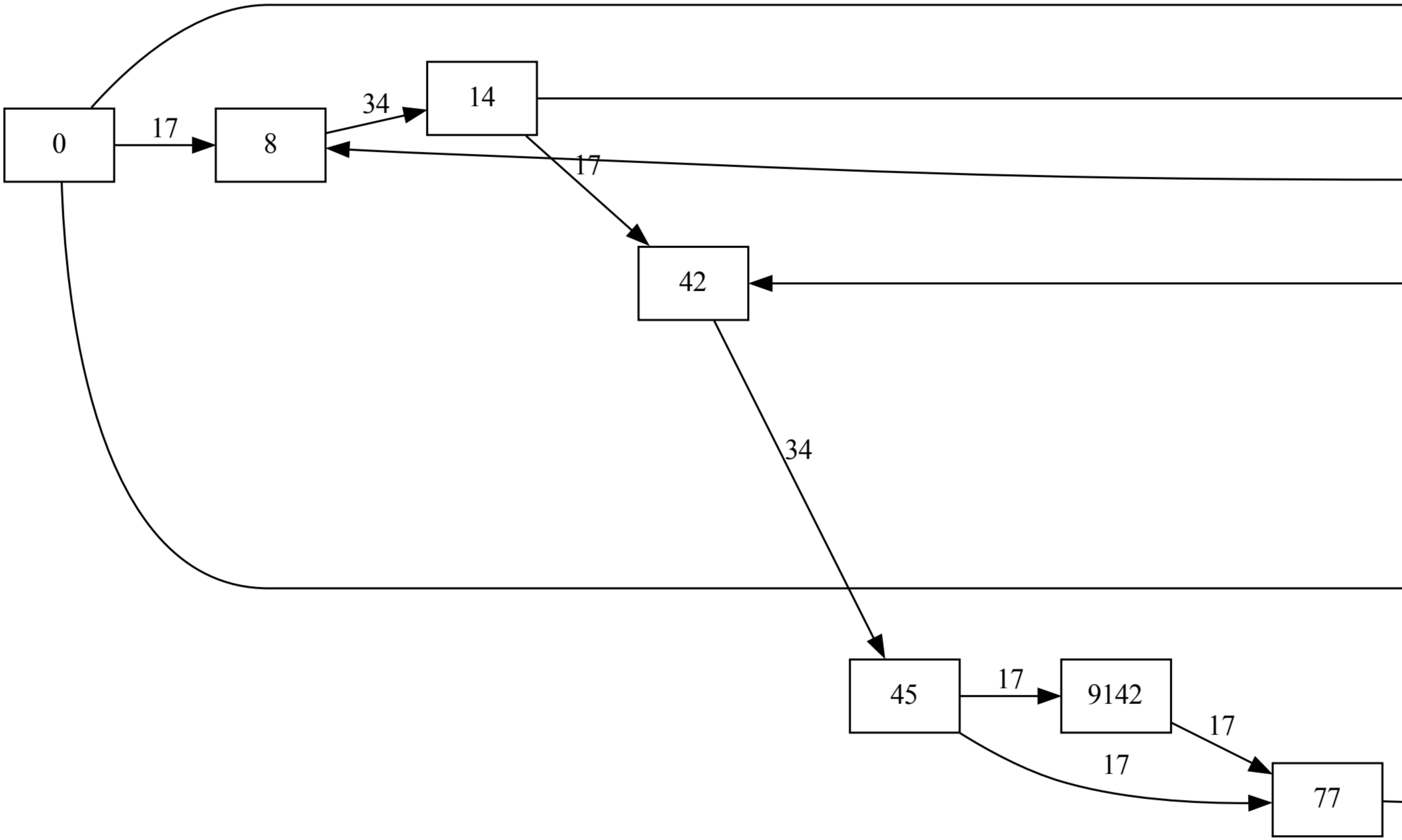

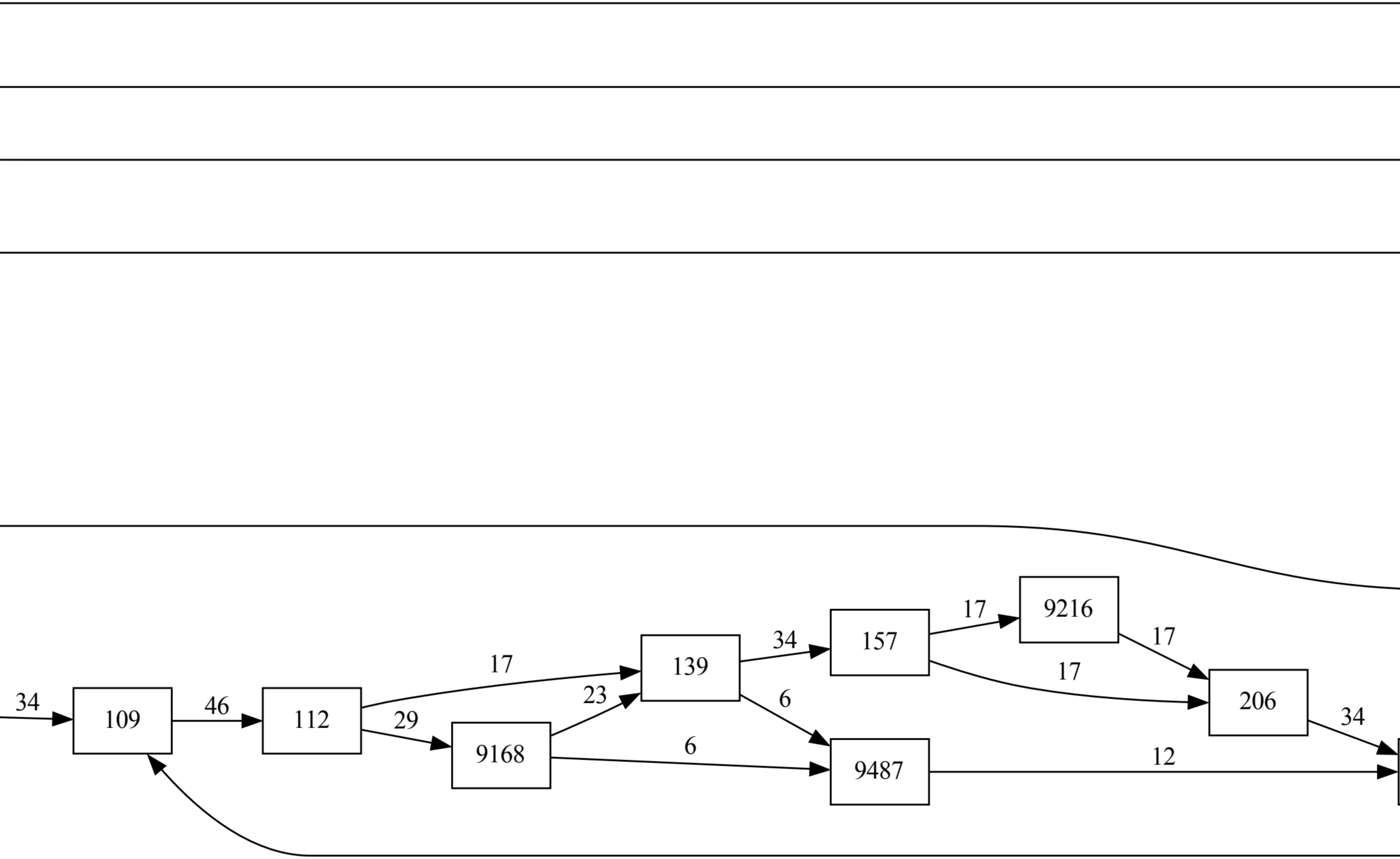

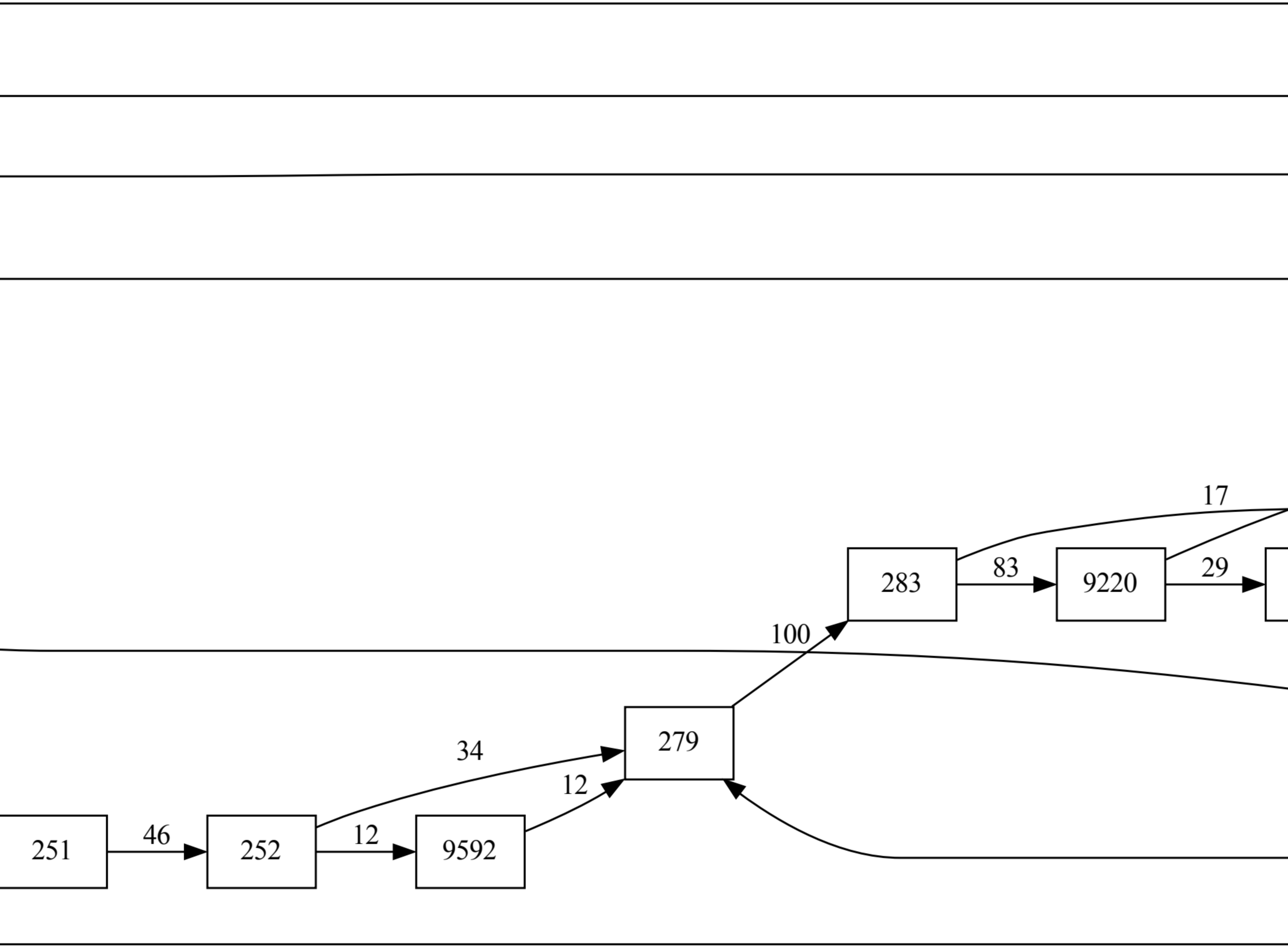

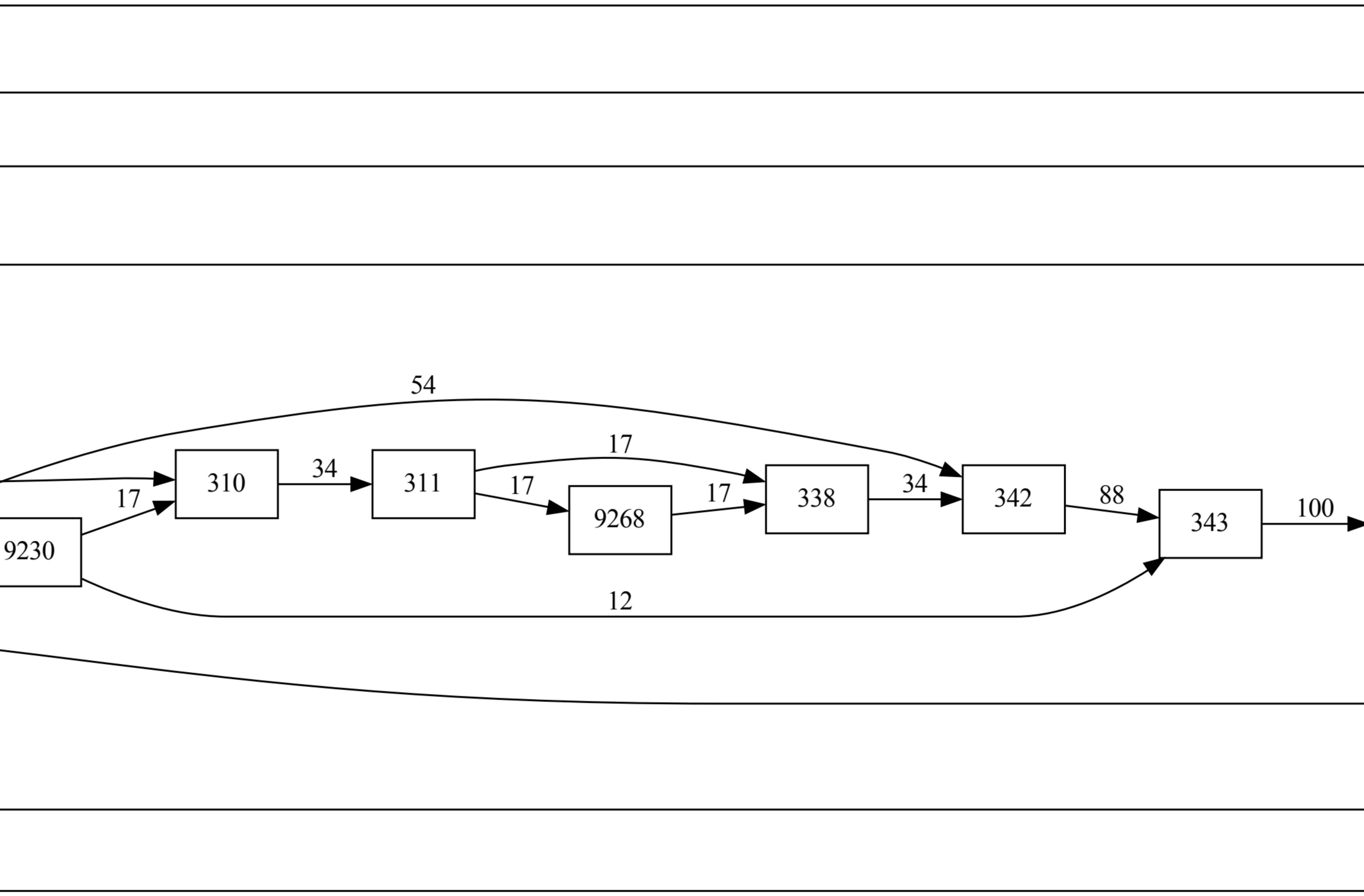

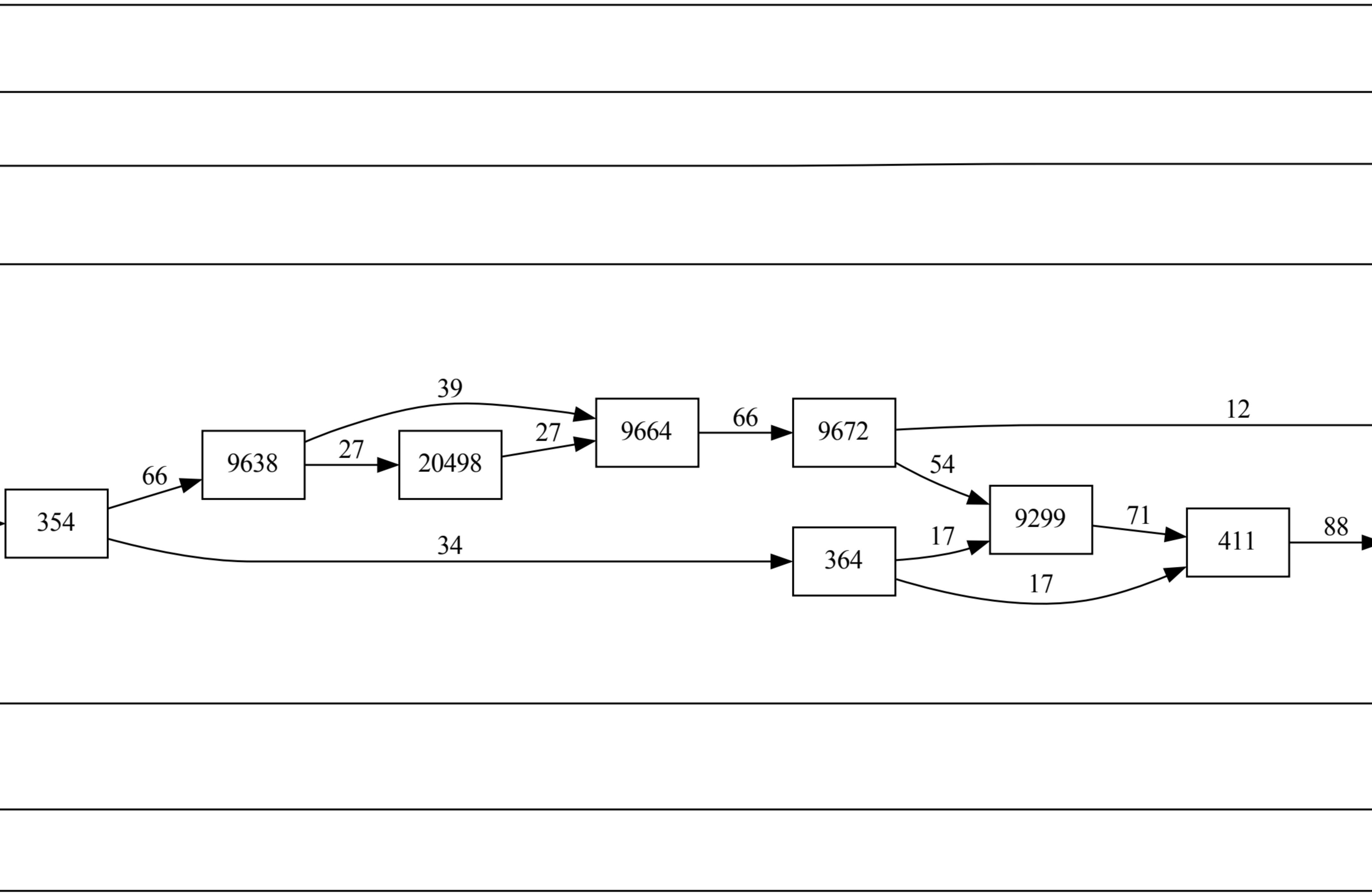
20498

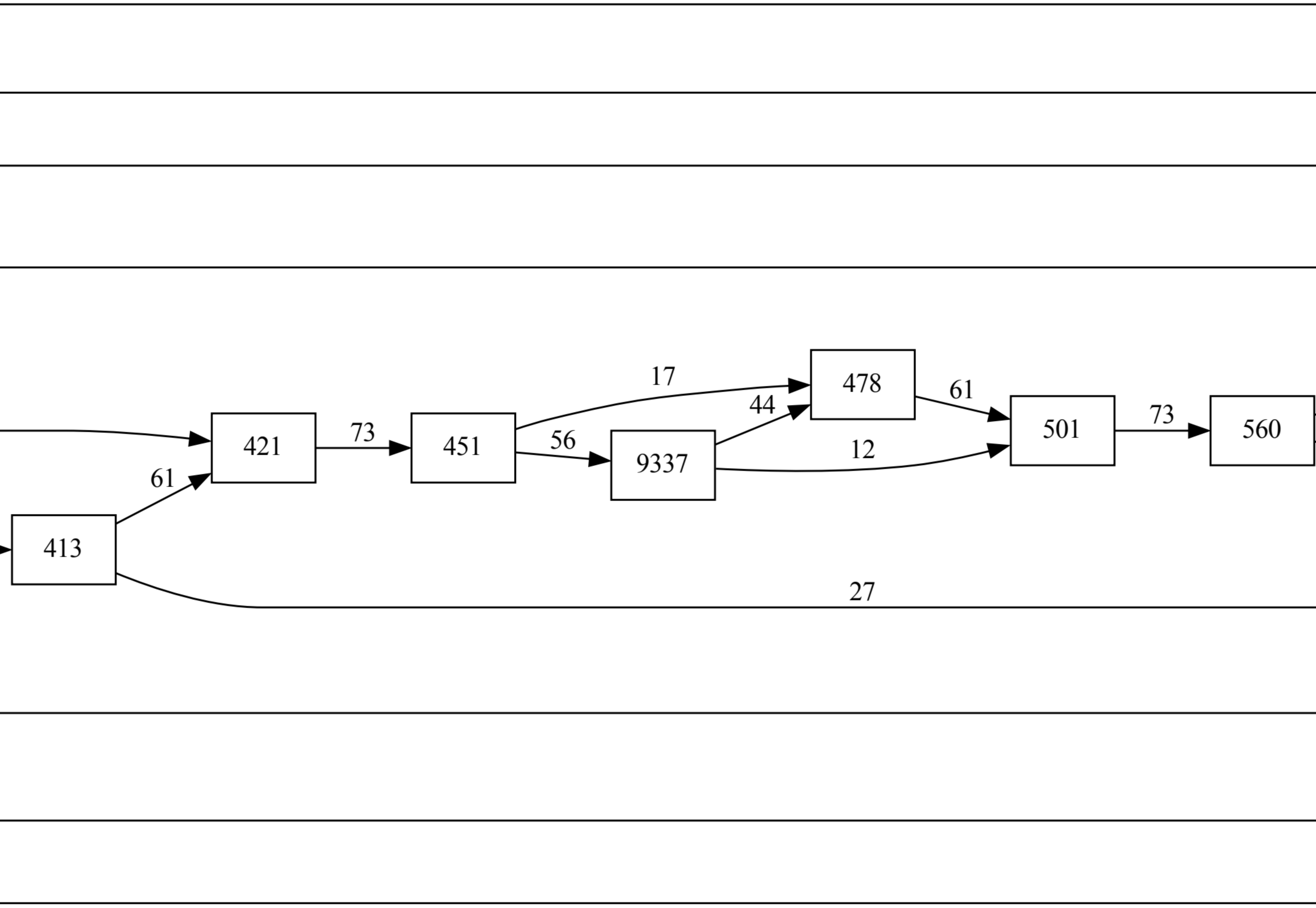

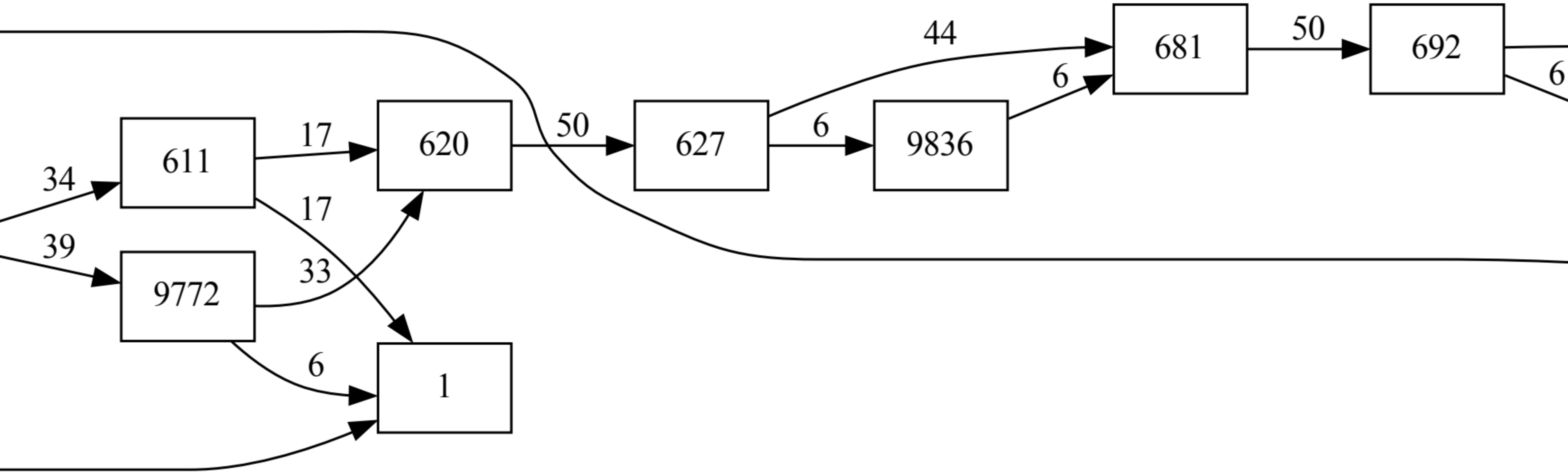

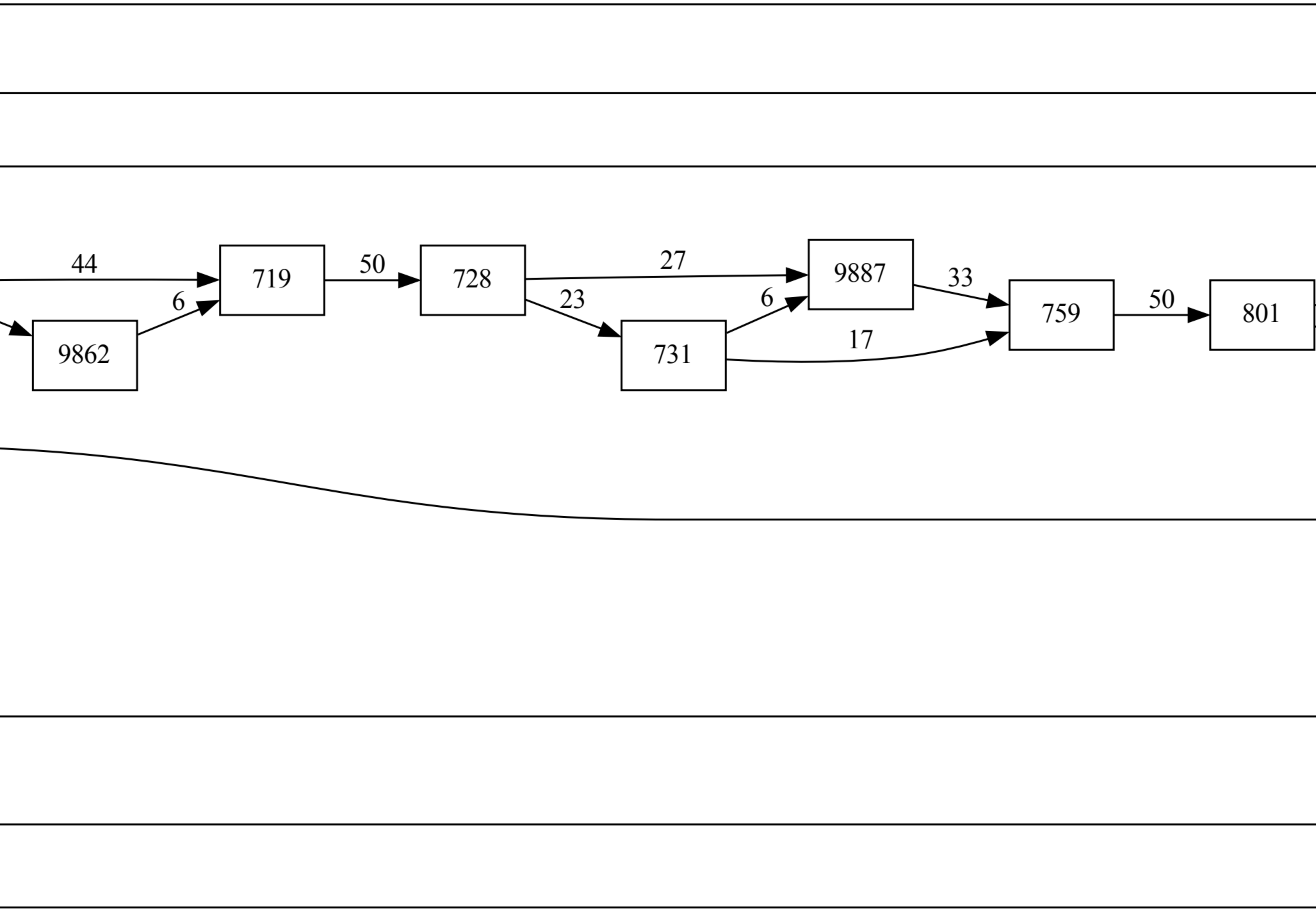

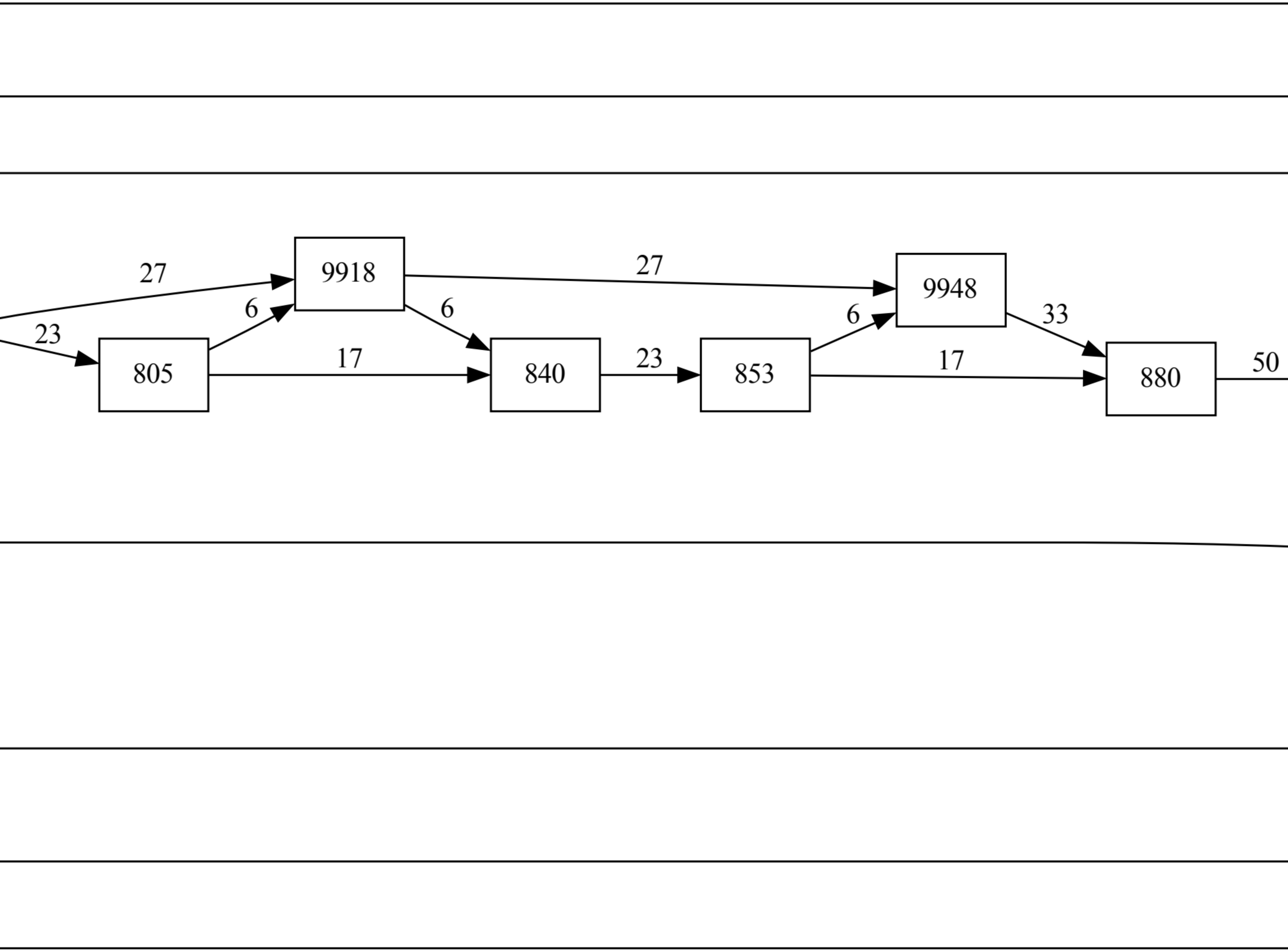

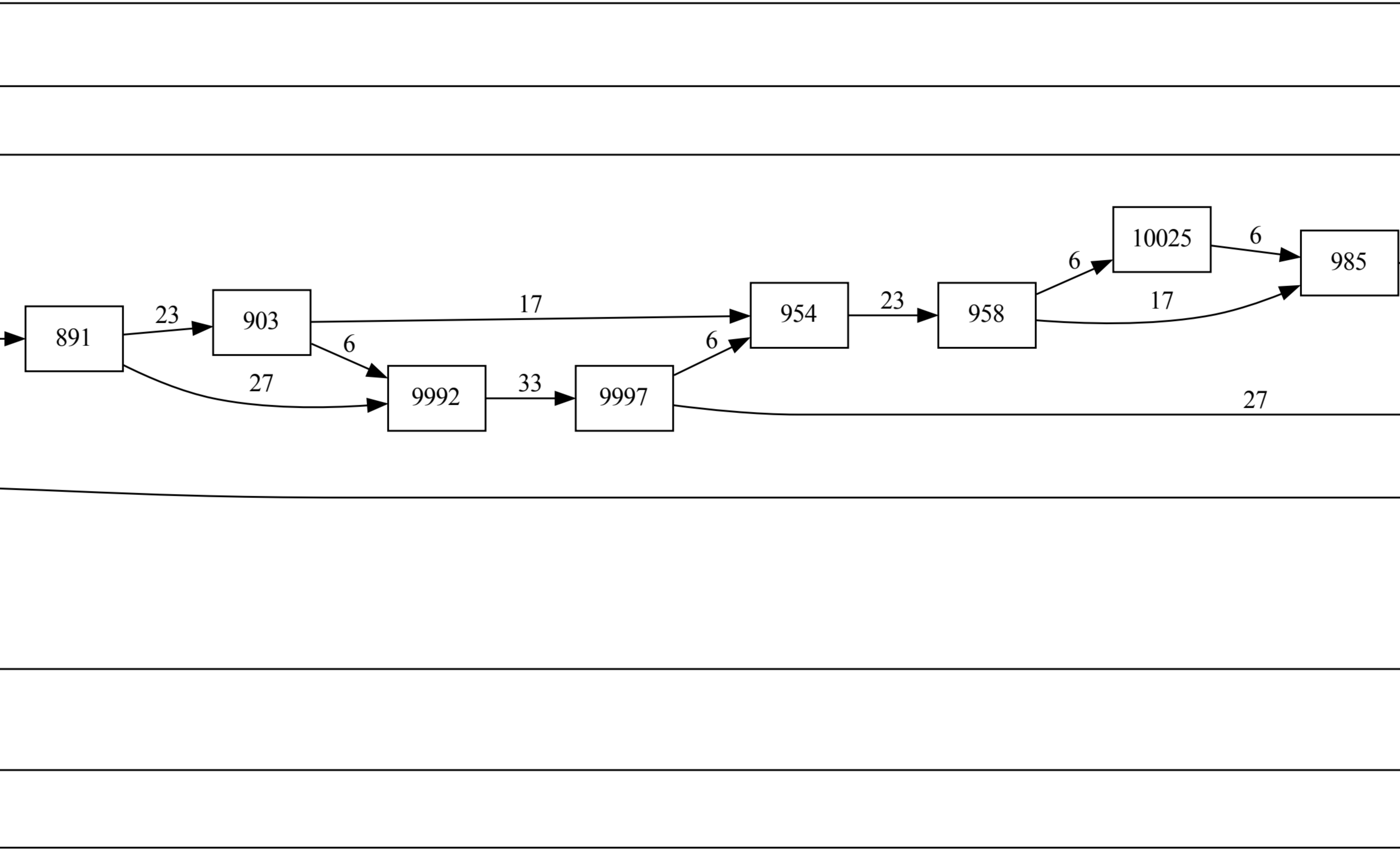
10025

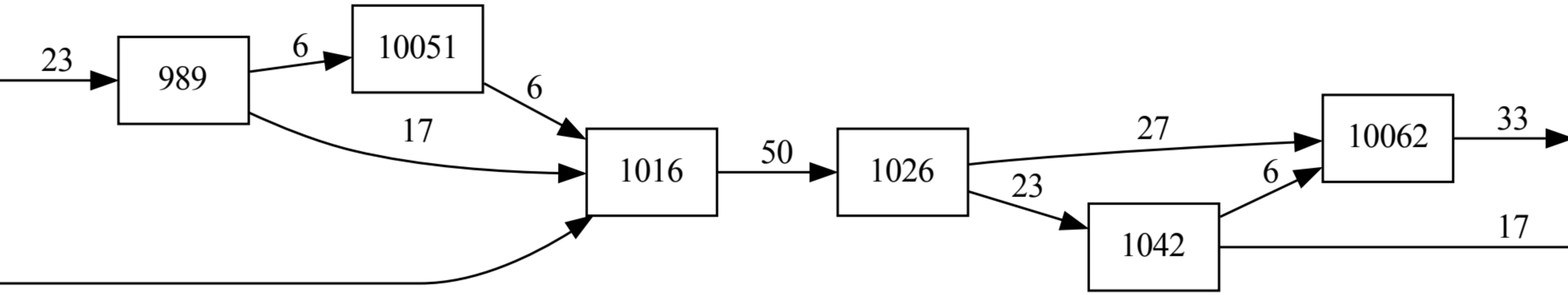
10051
10062

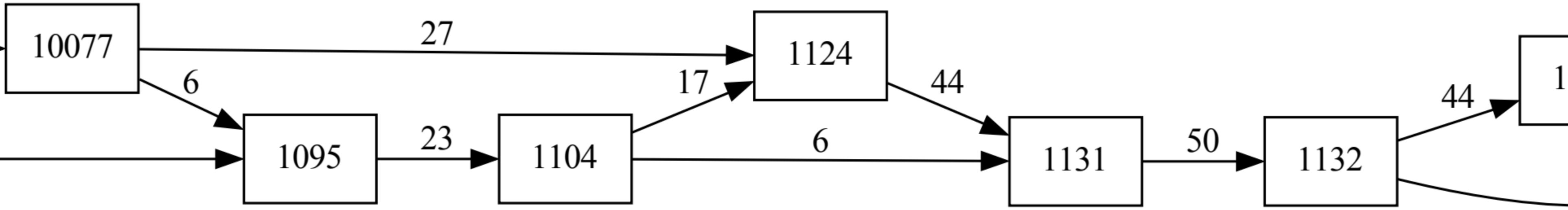
10077

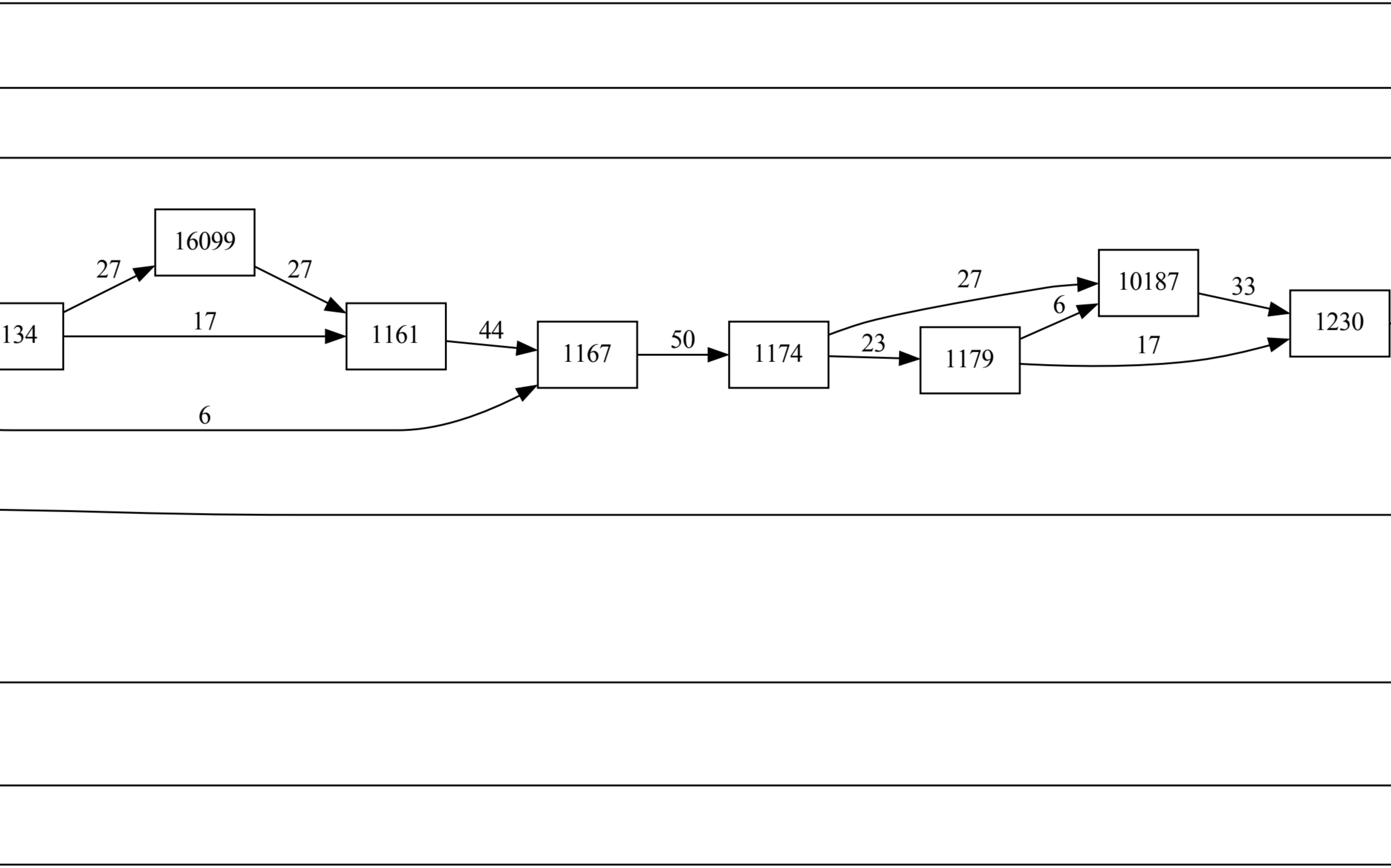
16099
10187

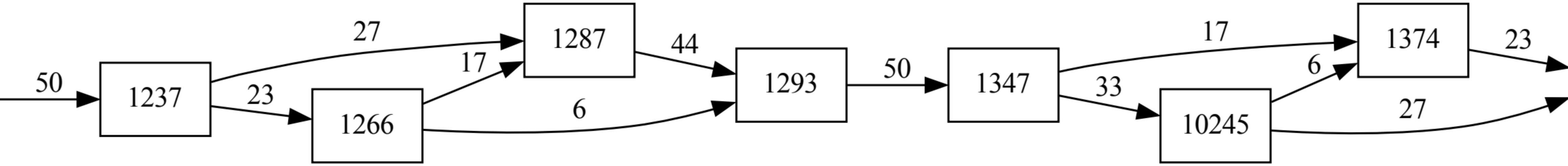
10245

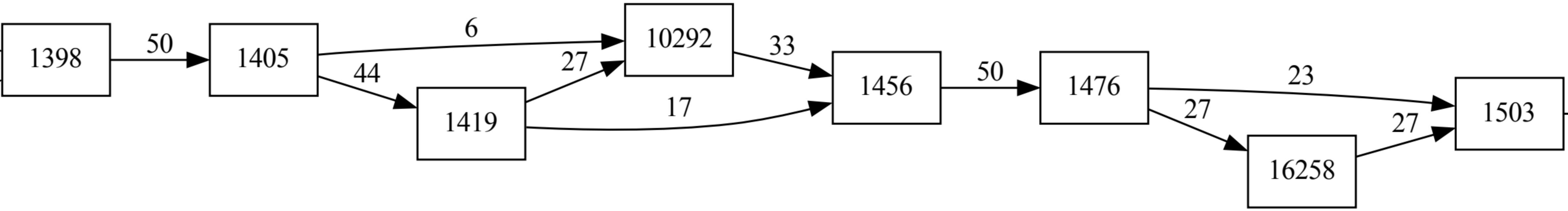
10292
16258
1503

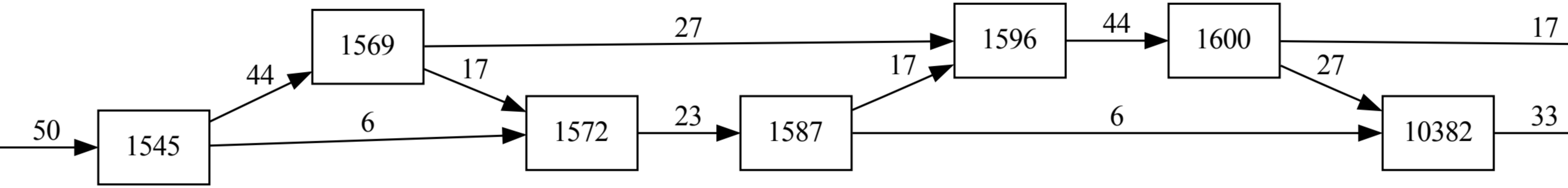
1545
1569
1572
1587
1596
1600
10382

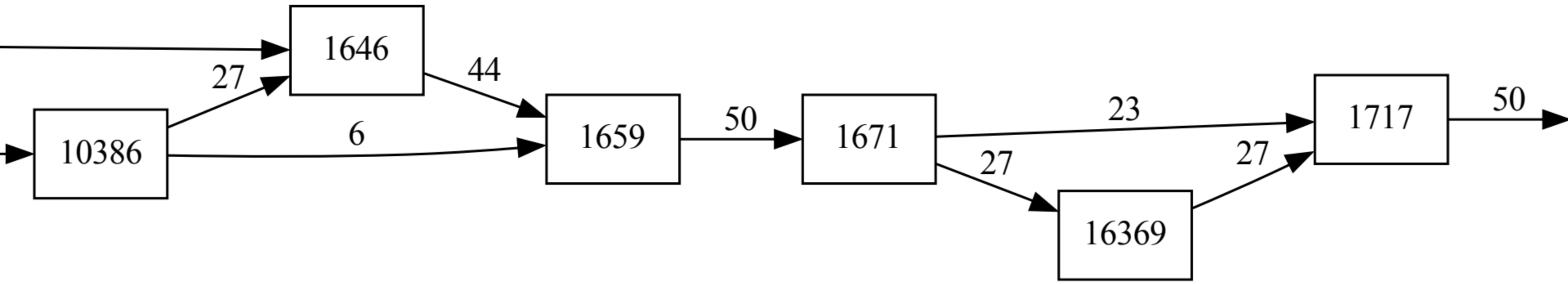
1646
27
44
10386
6
1659
50
1671
23
27
16369
27
1717
50

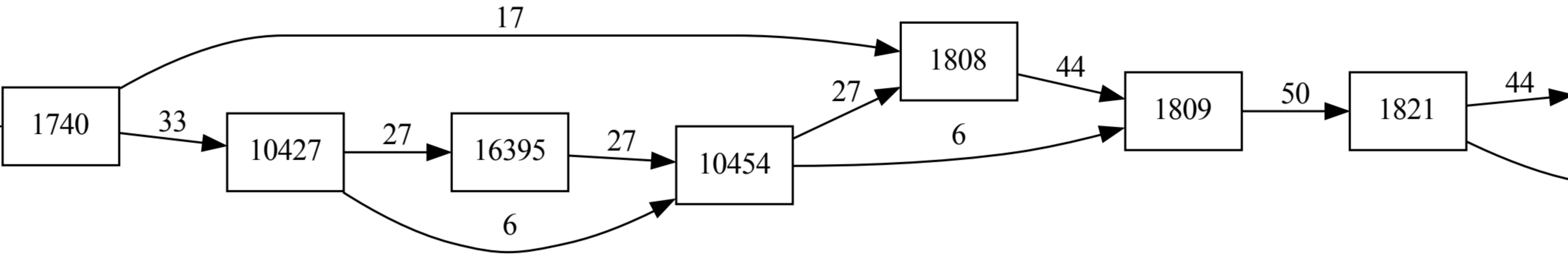
17
1740
33
10427
27
16395
27
6
10454
27
1808
6
44
1809
50
1821
44

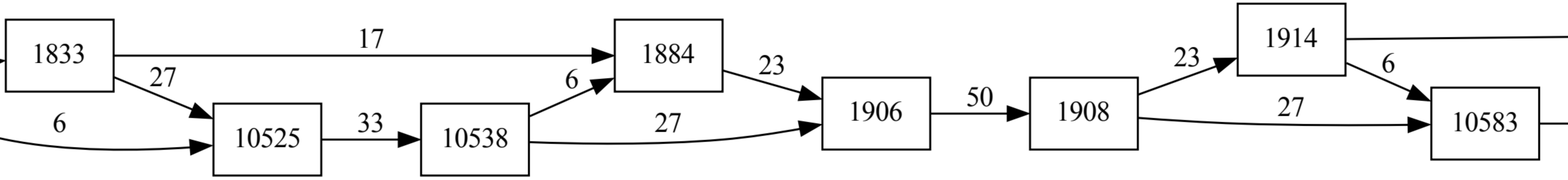
1833
17
27
6
10525
33
10538
6
27
1884
23
1906
50
1908
23
27
1914
6
10583

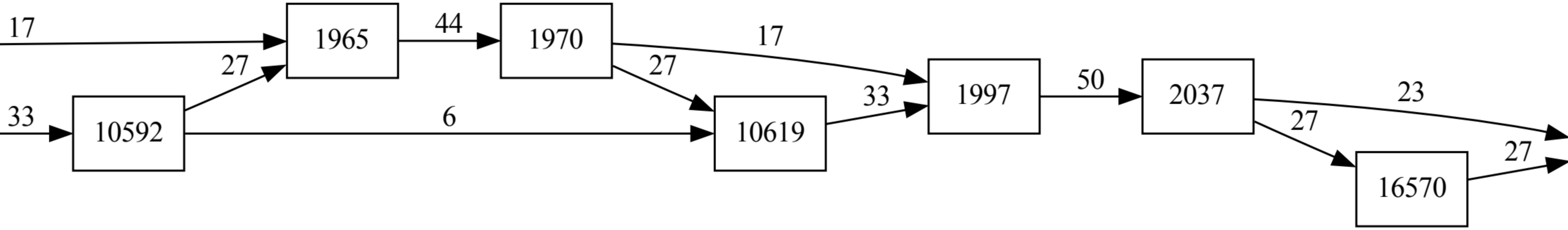
1965
10592
1970
10619
1997
2037
16570

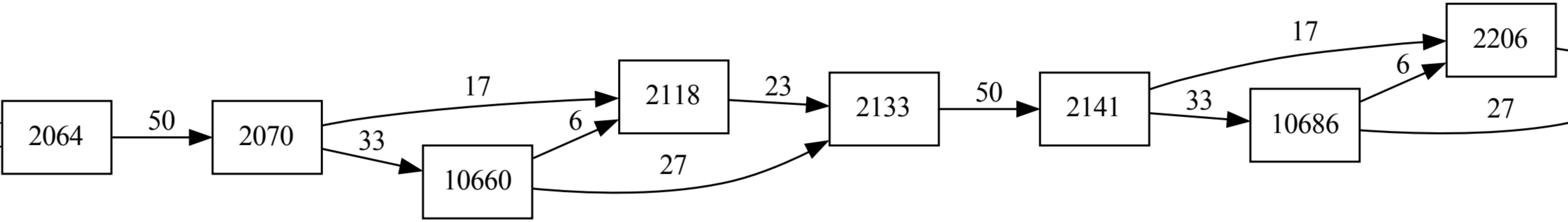
2064
2070
10660
10686

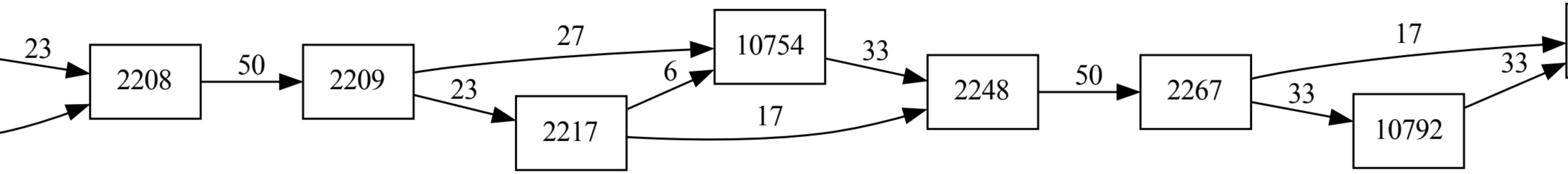
10754
10792

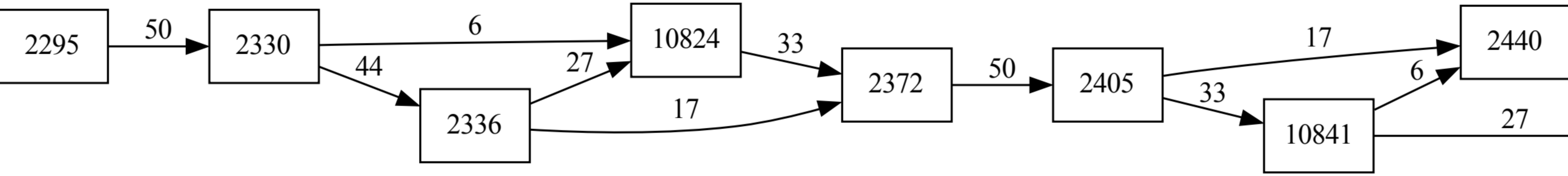
10824
10841

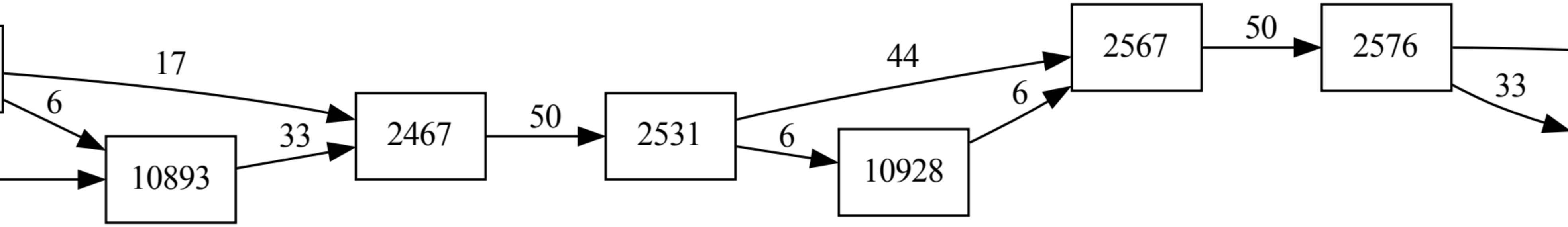
10893
10928

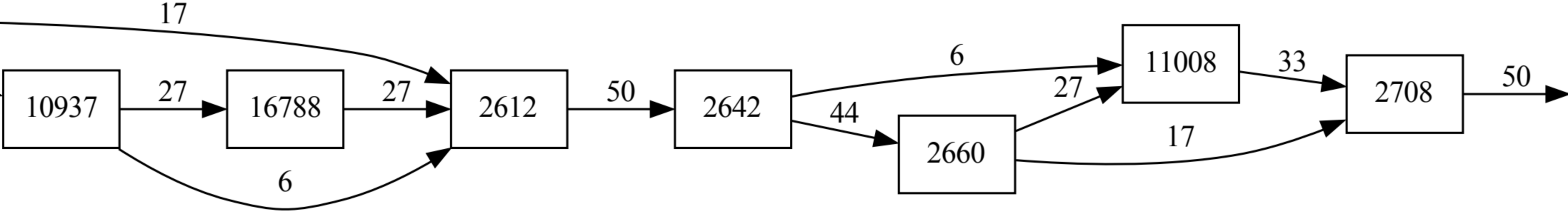
10937
16788
11008

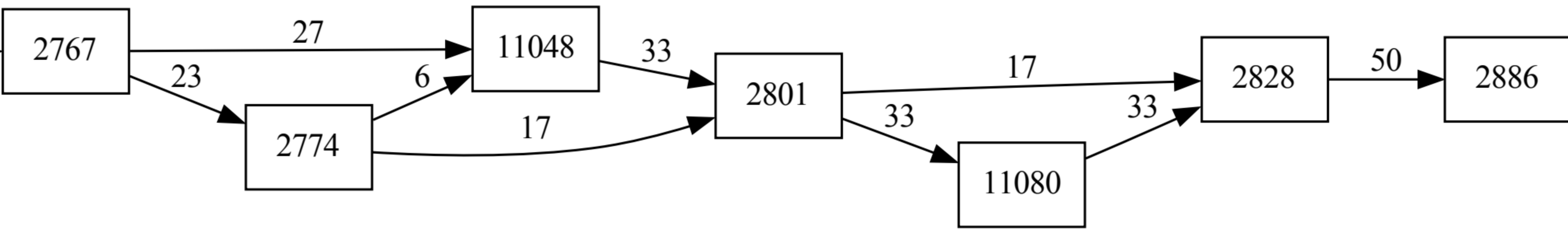
11048
11080

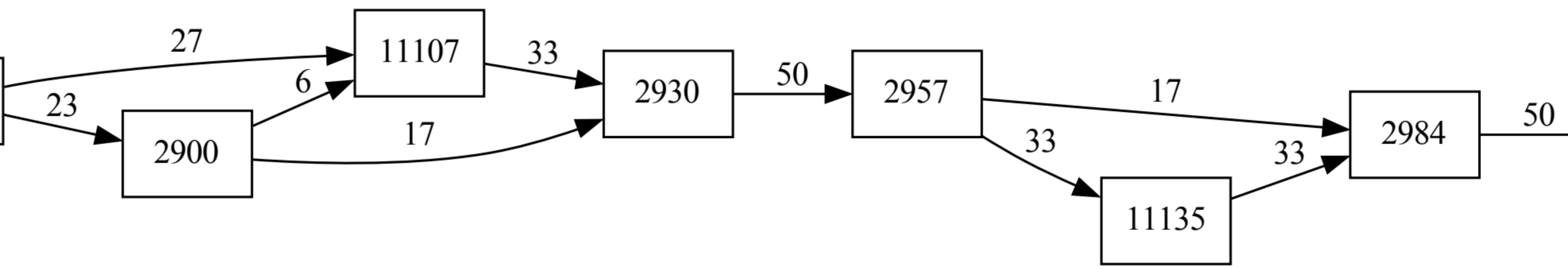
11107
11135

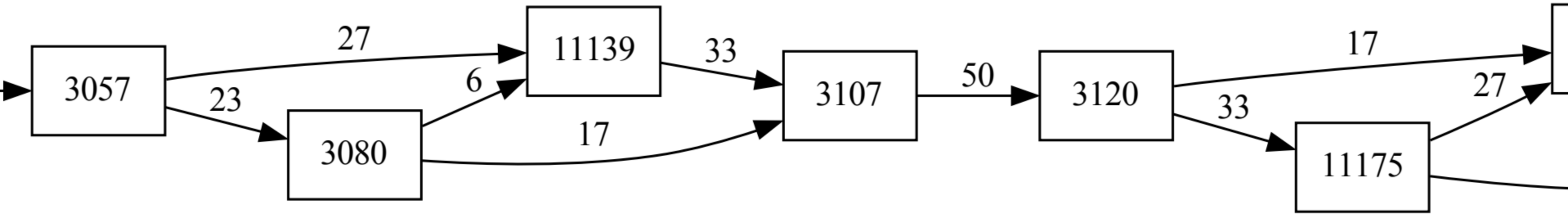
11139
11175

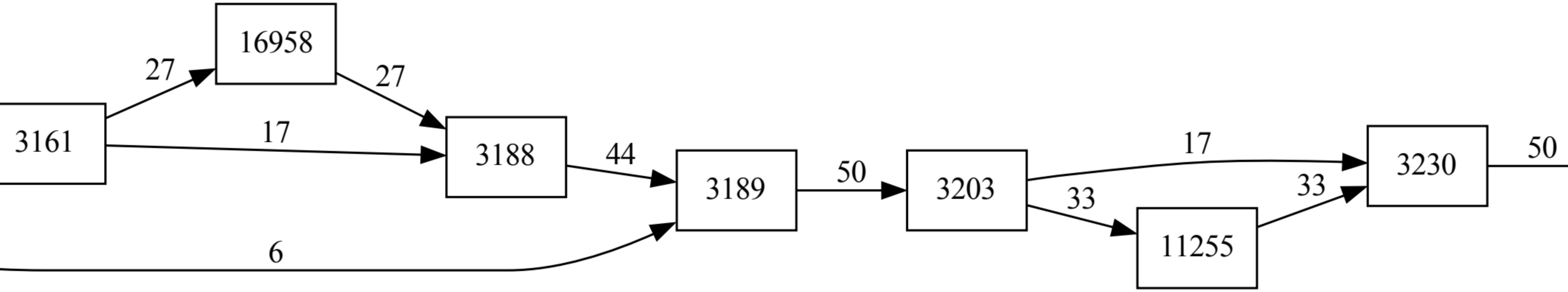
16958
11255

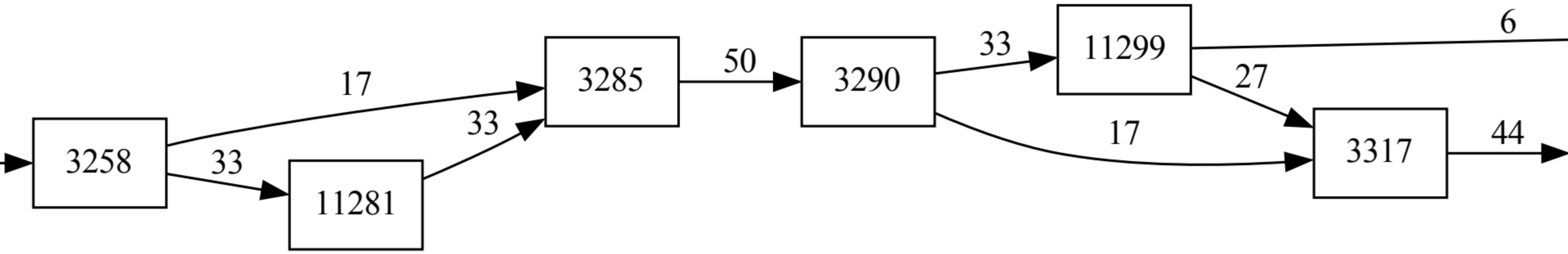
11281
11299

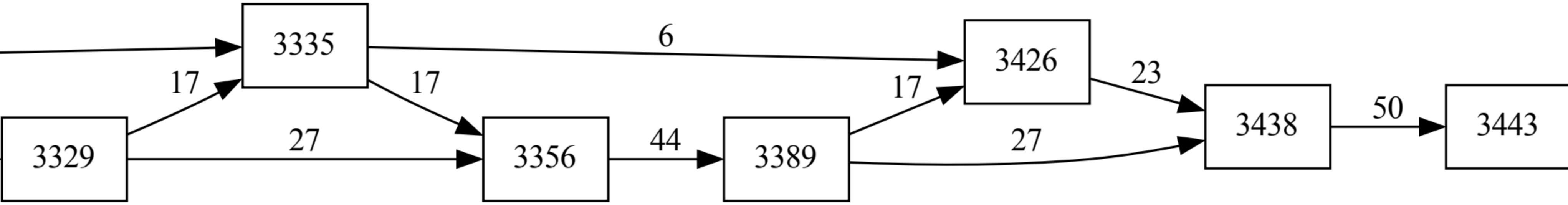

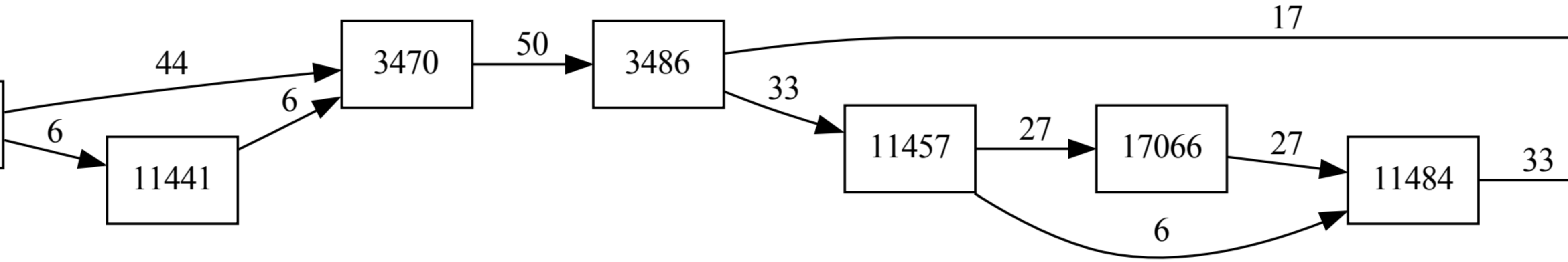
11441
11457
17066
11484

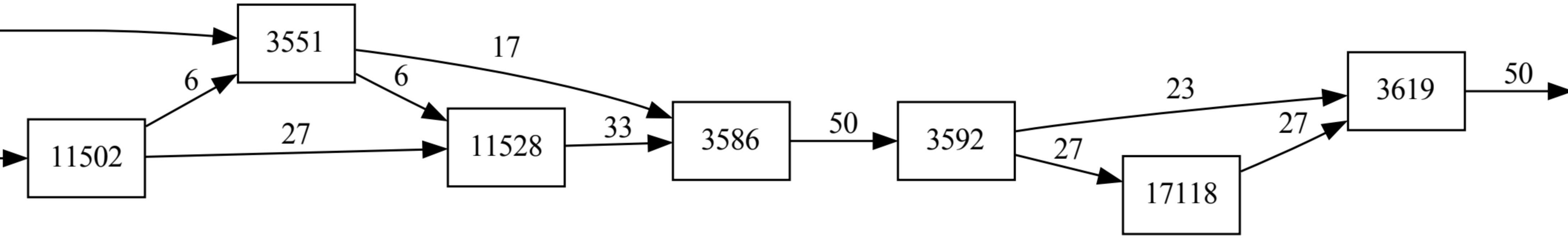
11502
11528
17118

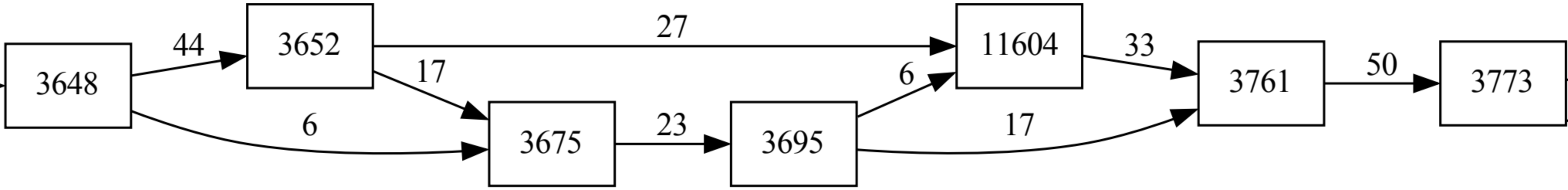
11604

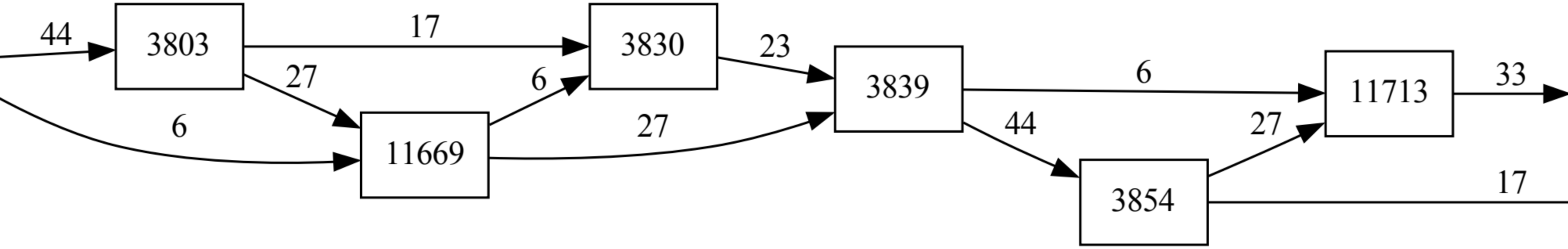
11713
11669

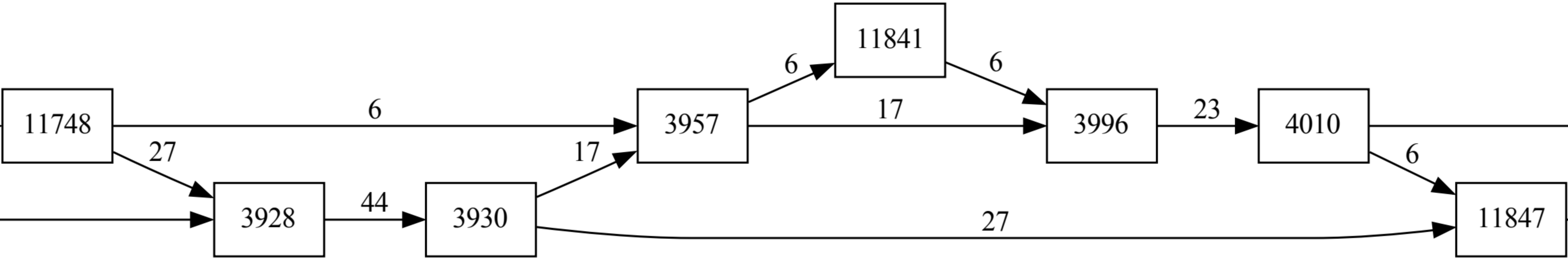
11841
11748
11847

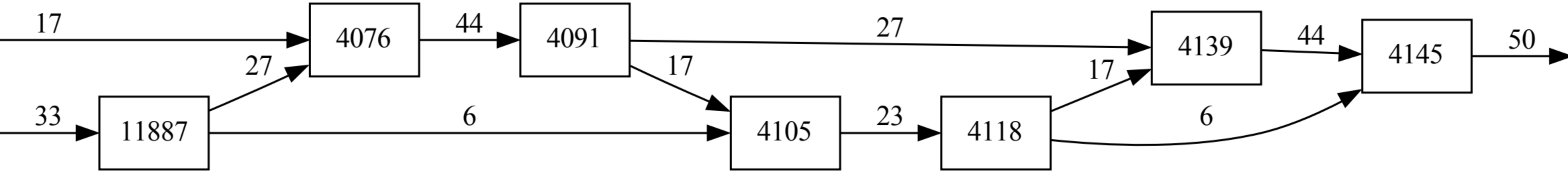
11887

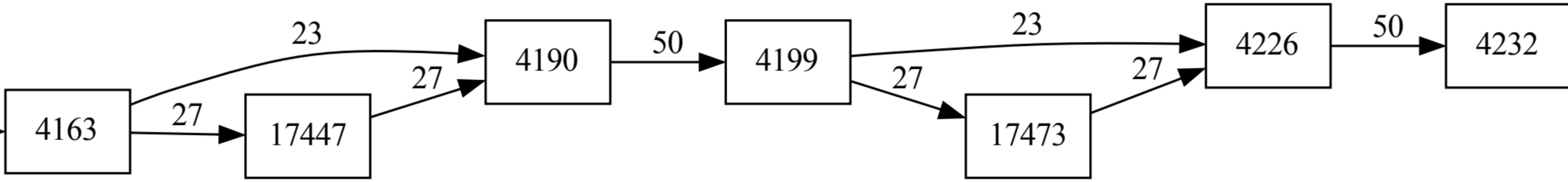
17447
17473

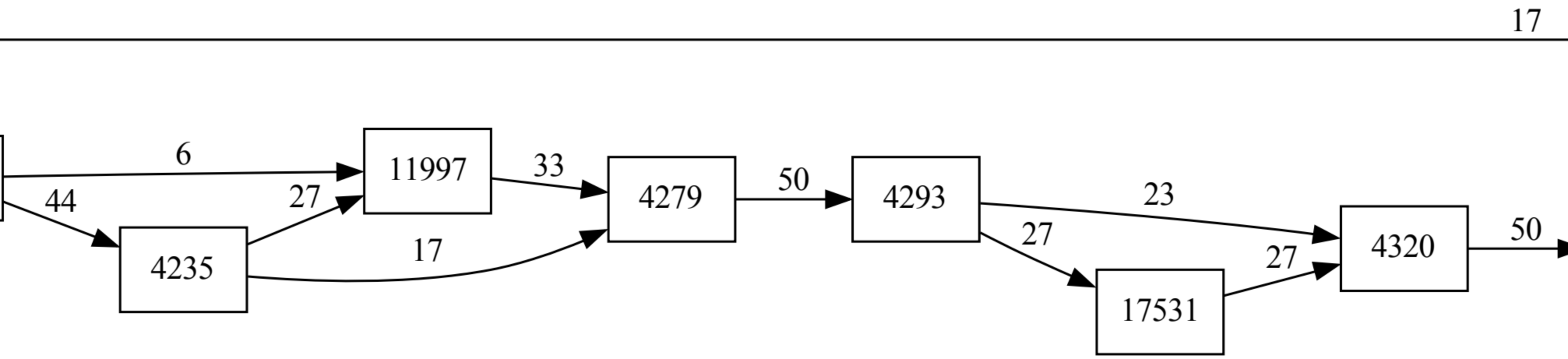
11997
17531

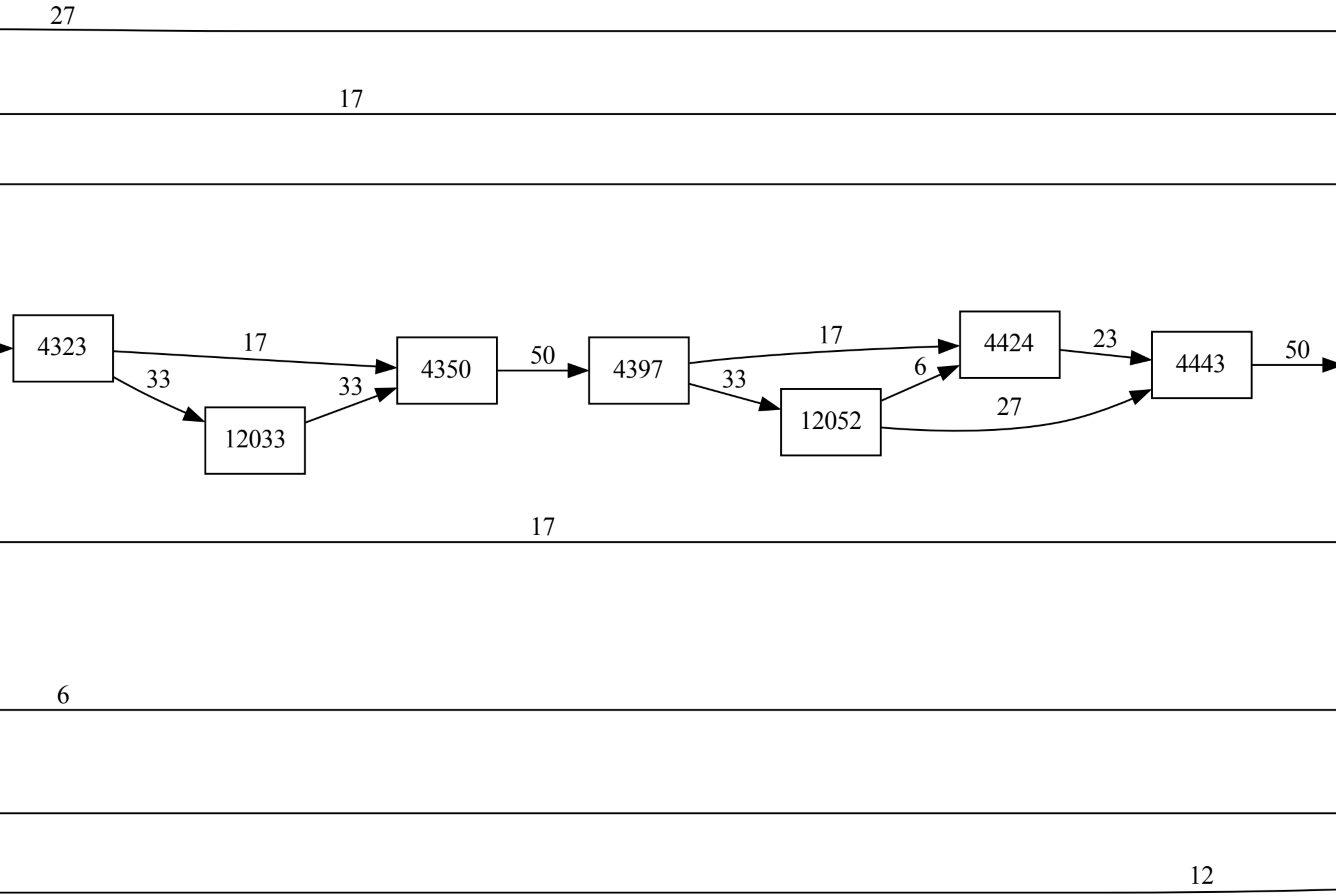
12033
12052

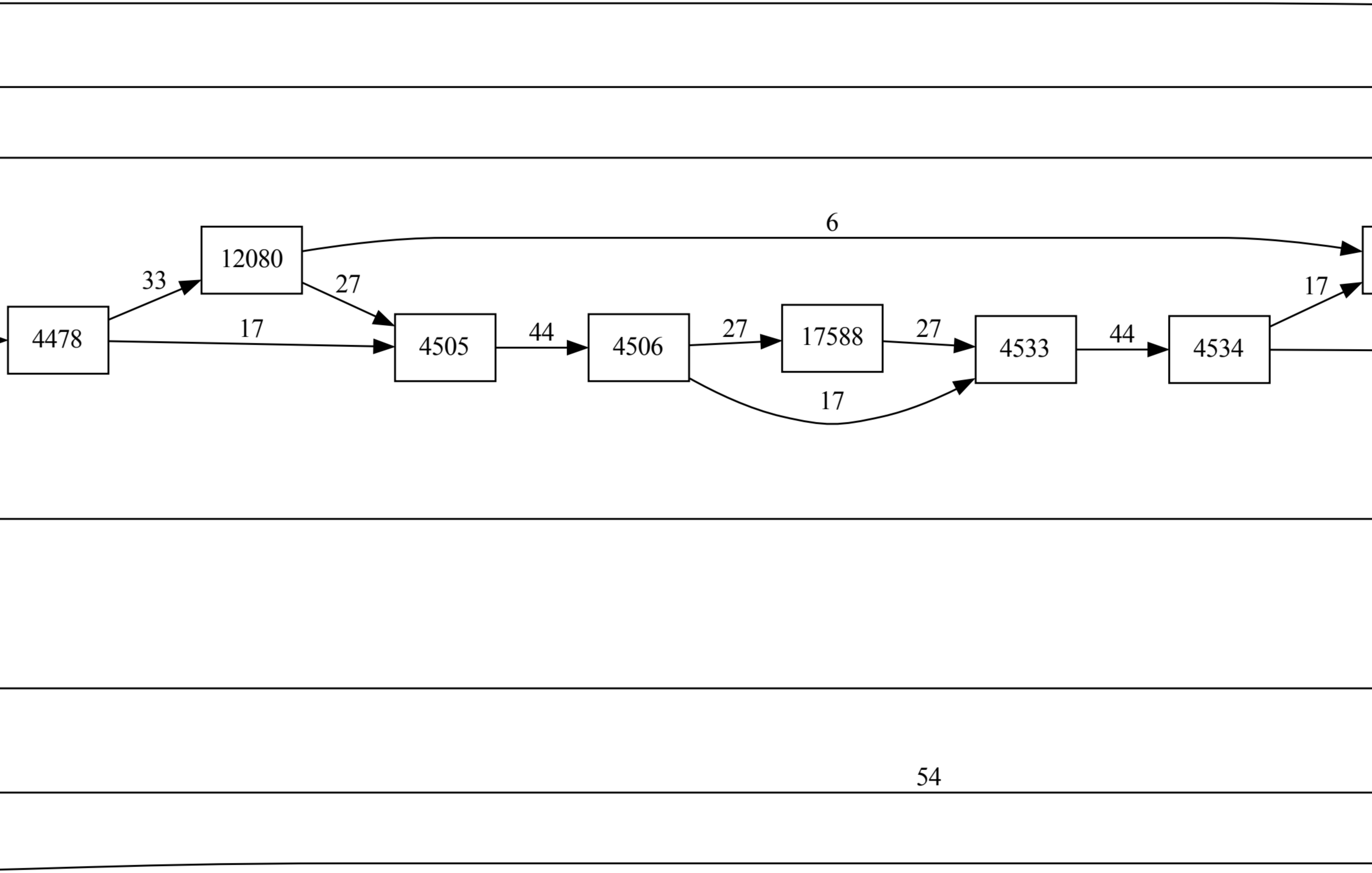
12080
17588

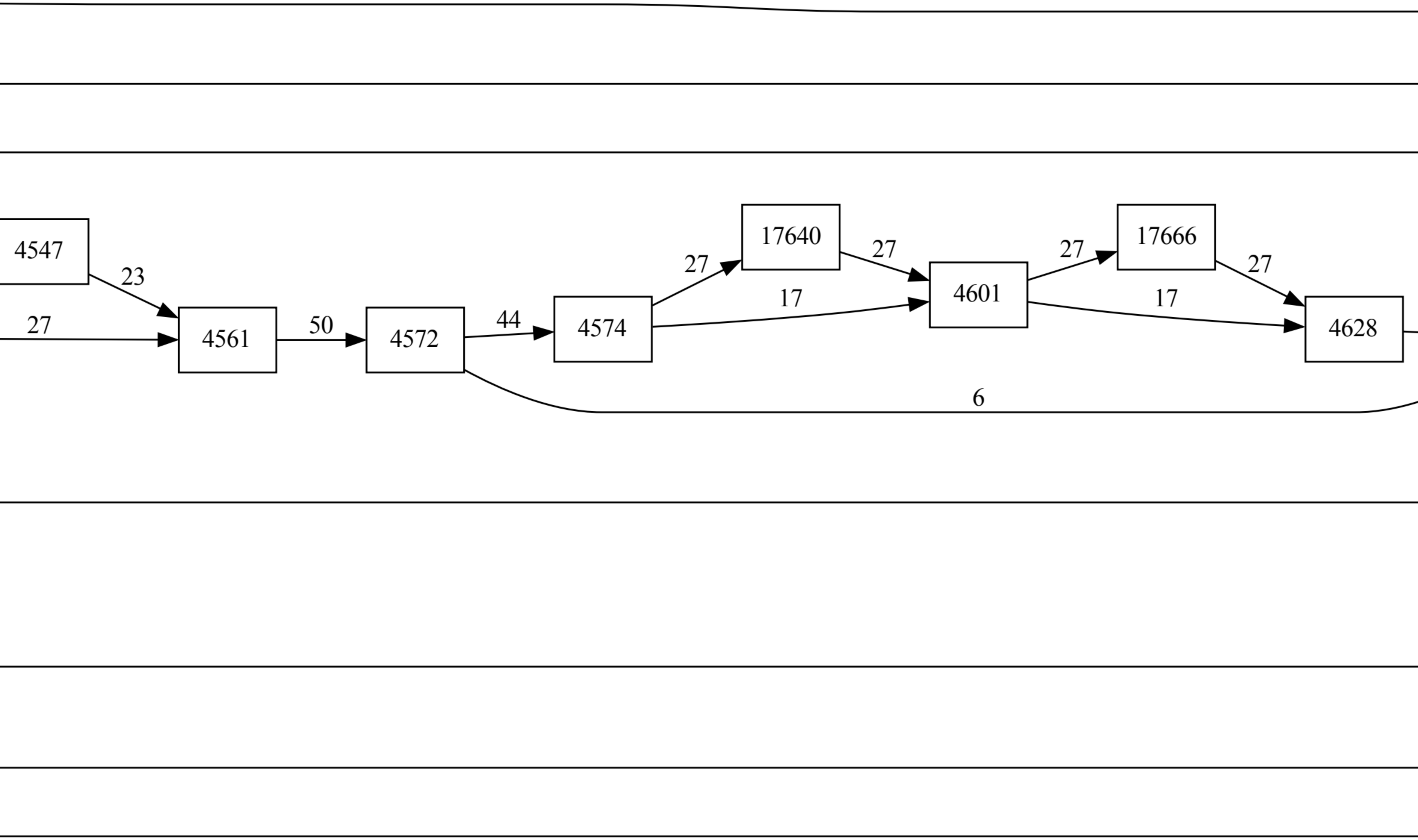
17640
17666

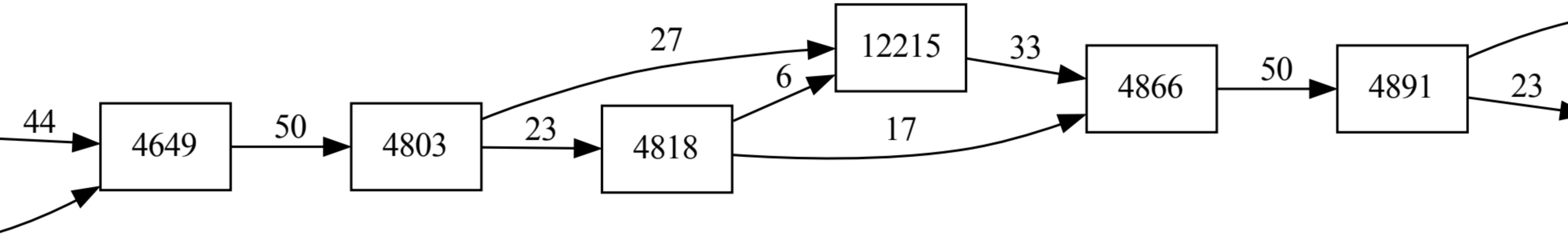
12215

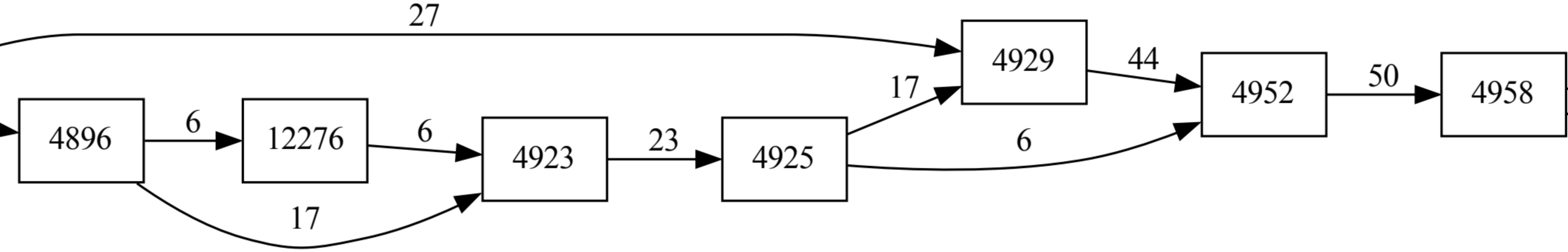
12276

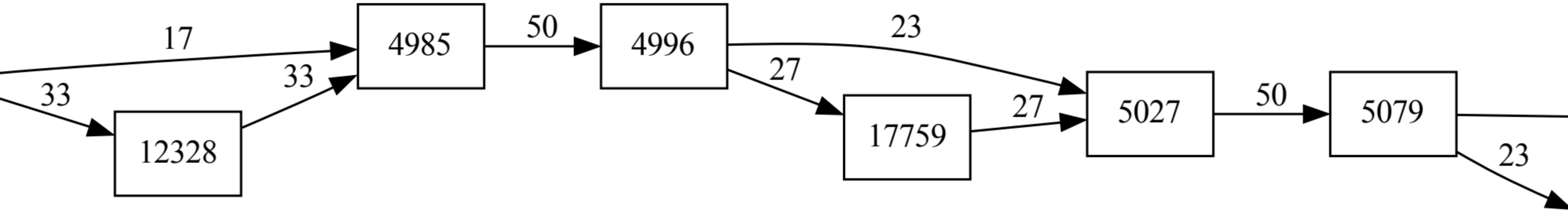
12328
17759

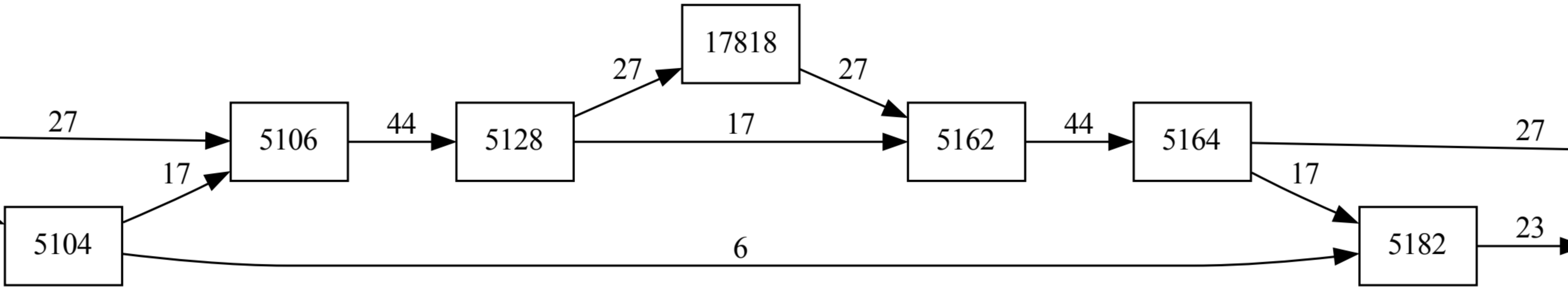
17818

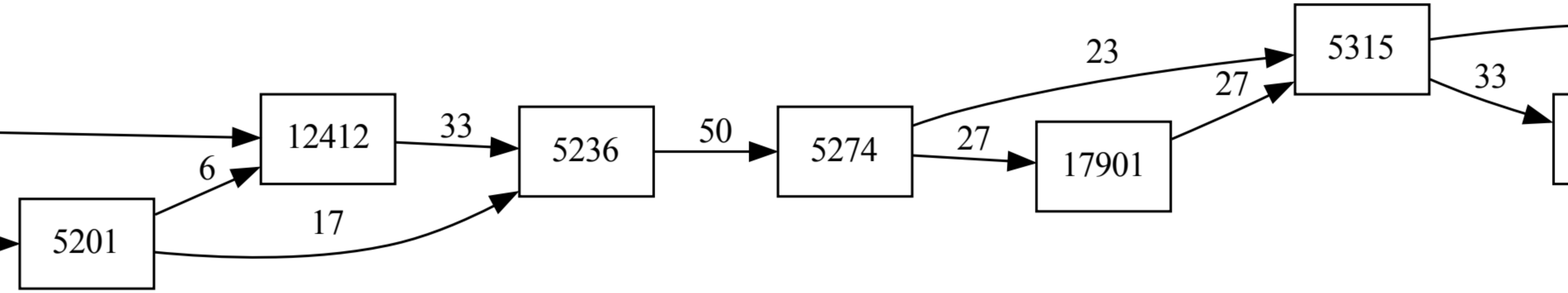
12412
17901

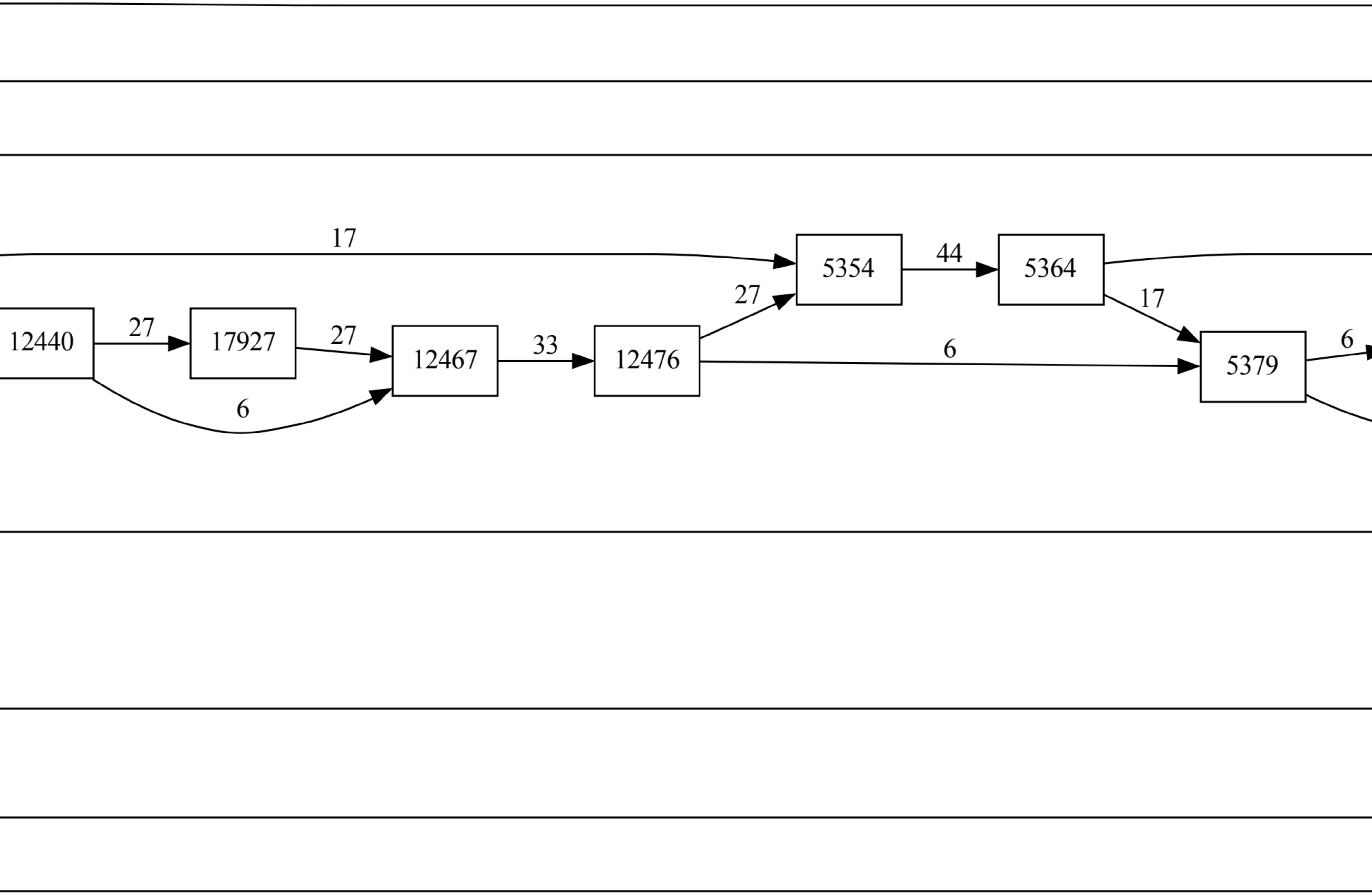
12440
17927
12467
12476

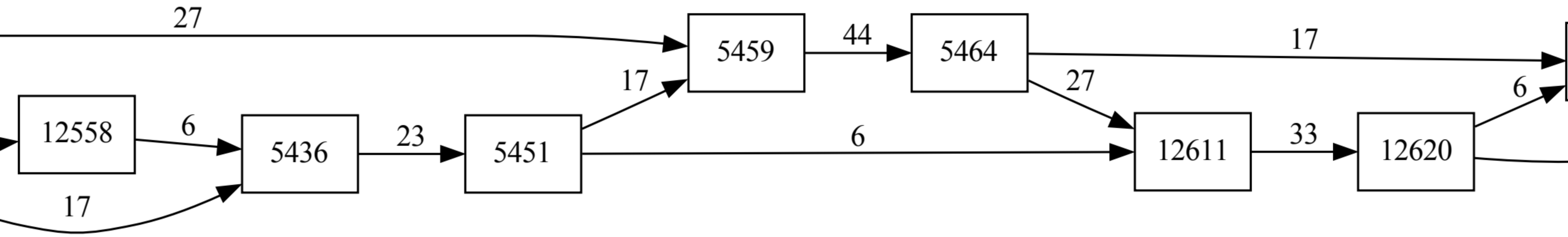

12558
12611
12620

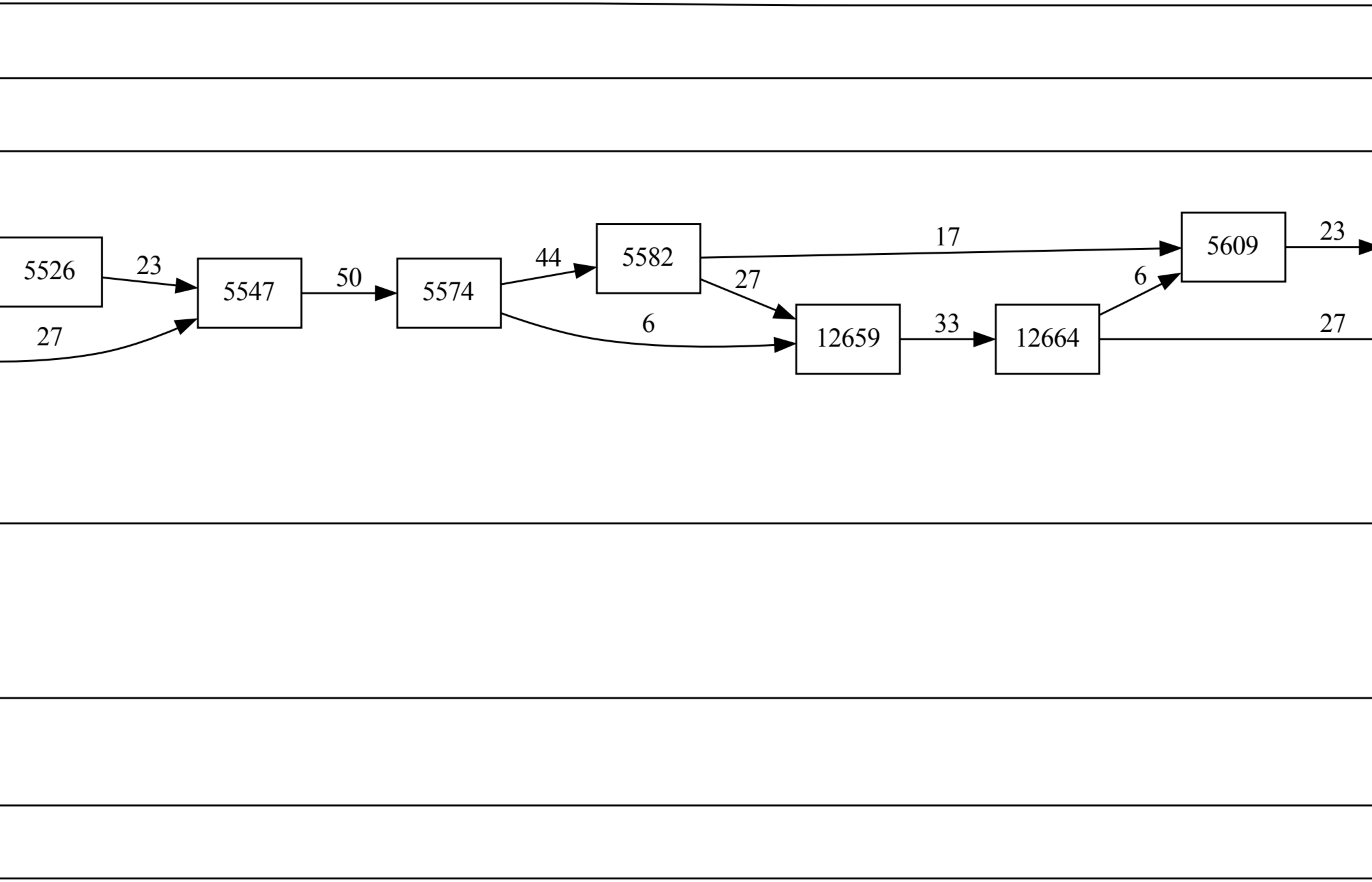
12659
12664

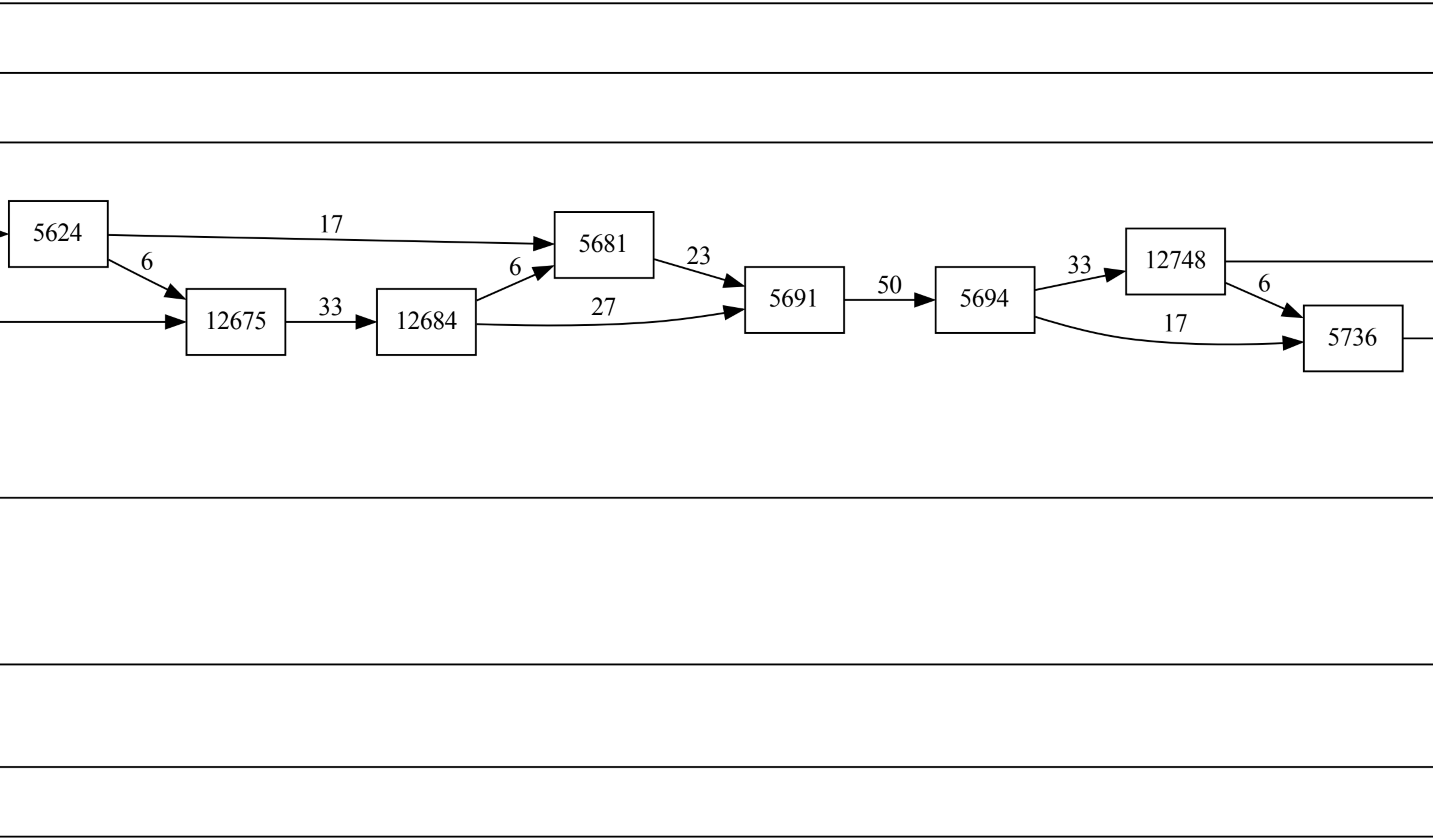
12675
12684
12748

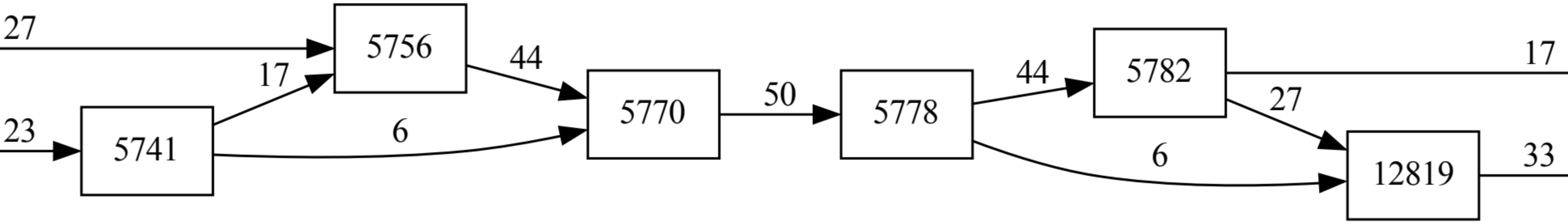
12819

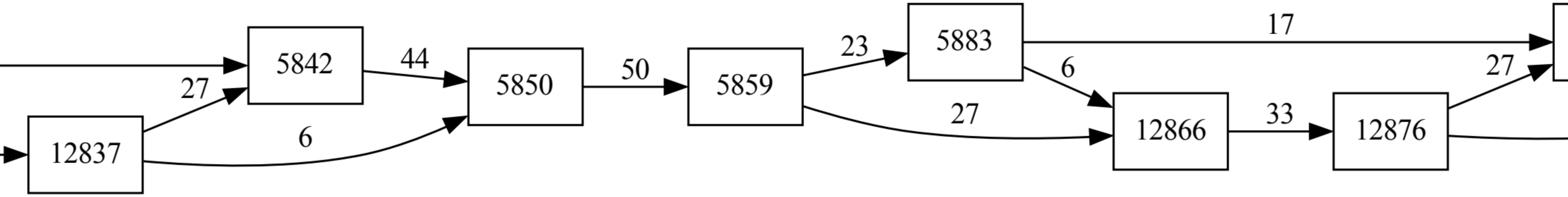
12837
12866
12876

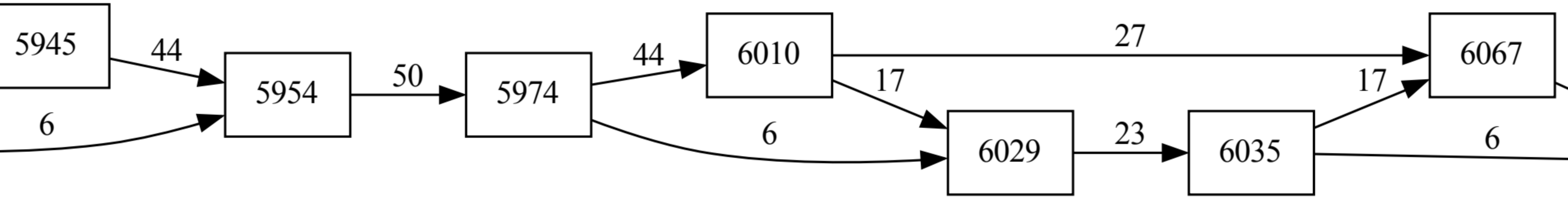

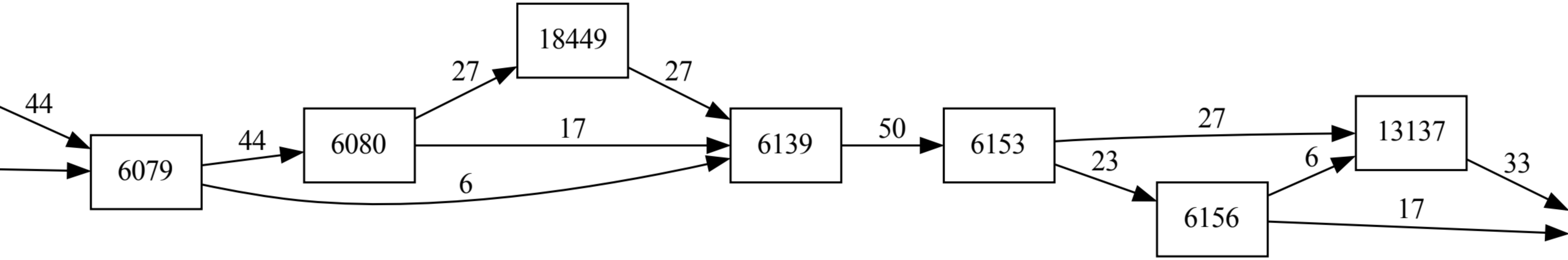
18449
13137

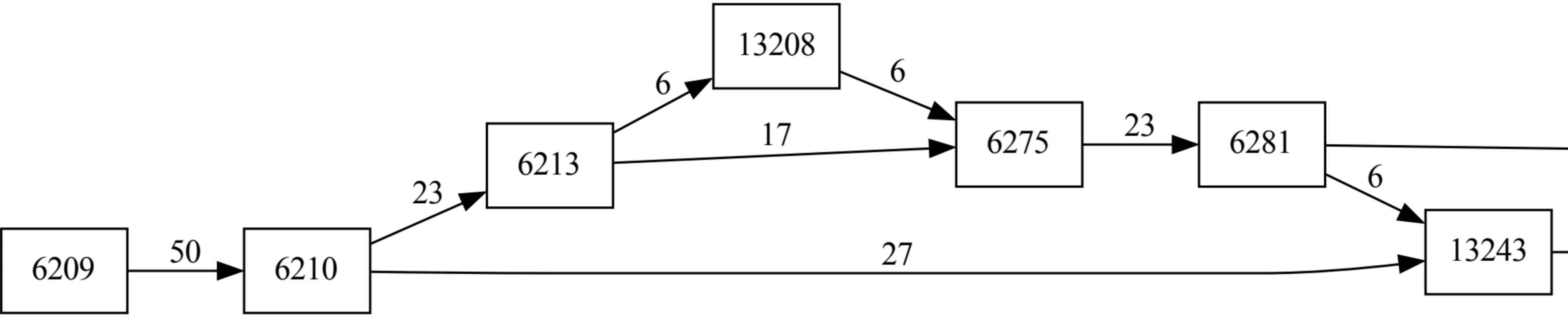
13208
13243

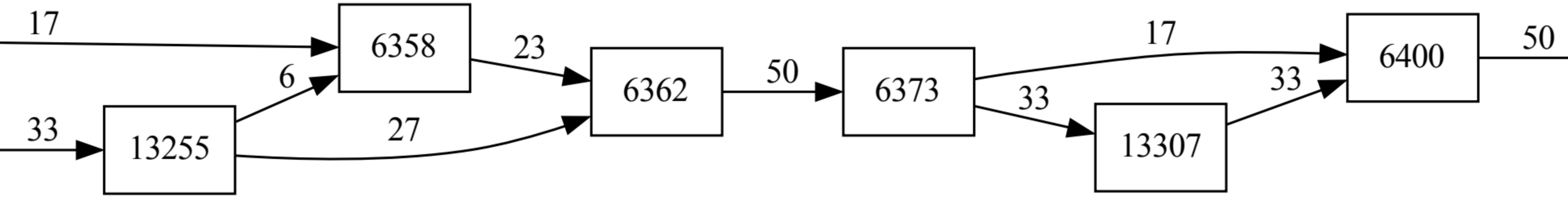
13255
13307

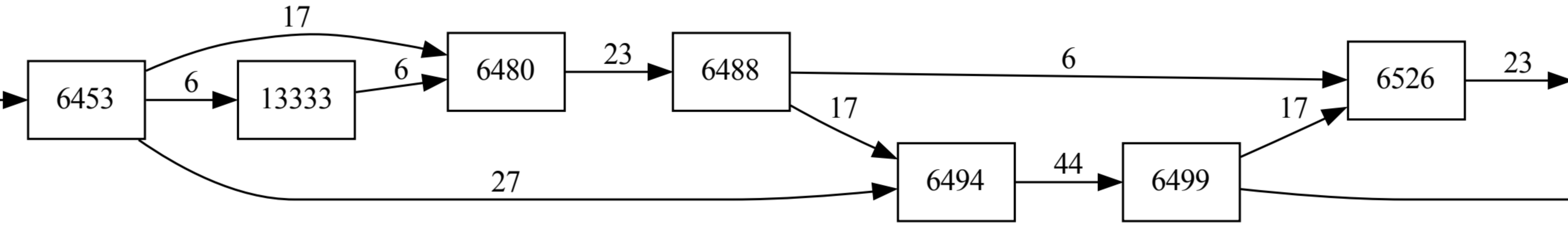
13333

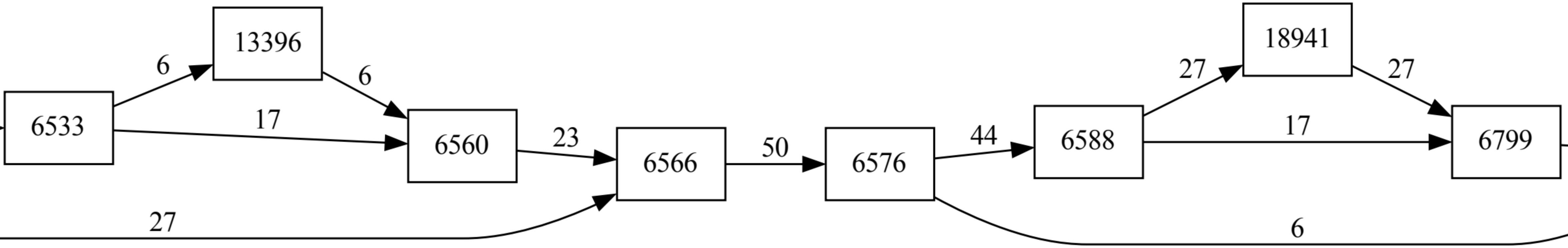
13396
18941

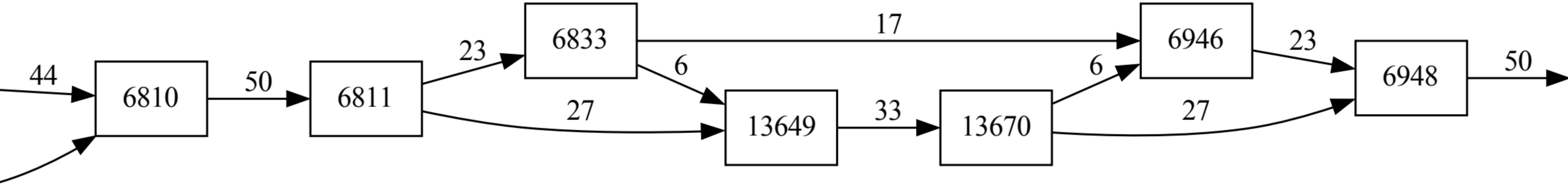
13649
13670

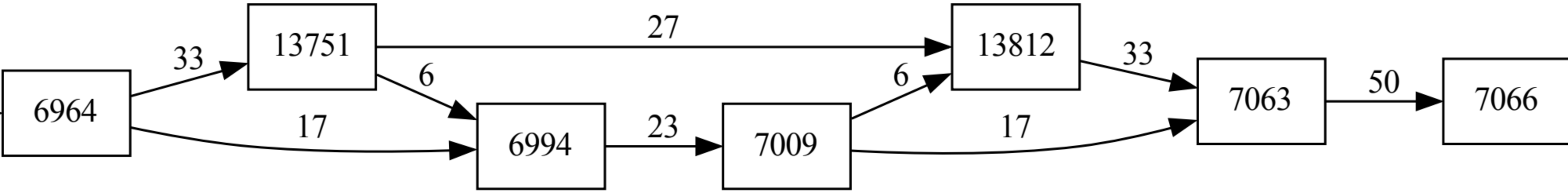
13751
13812

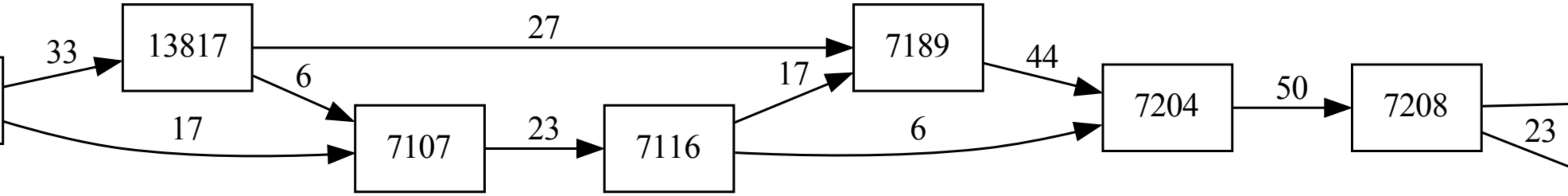
13817

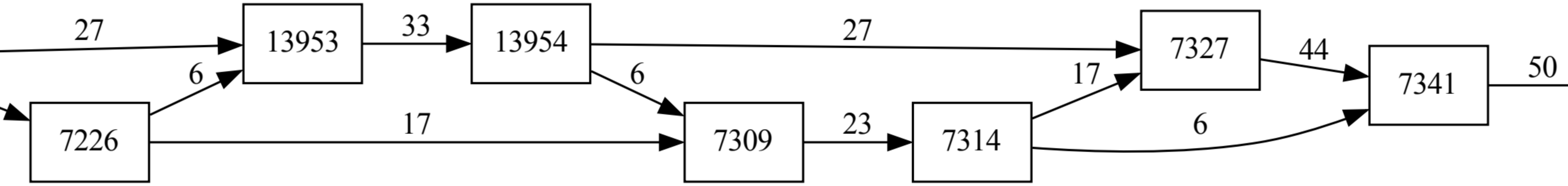
13953
13954

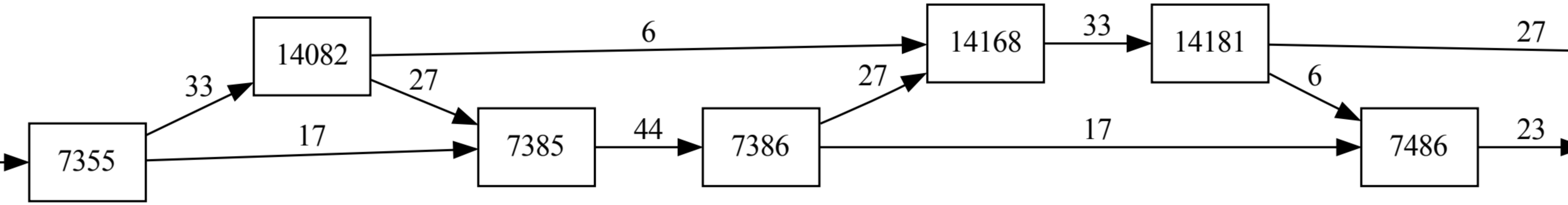
14082
14168
14181

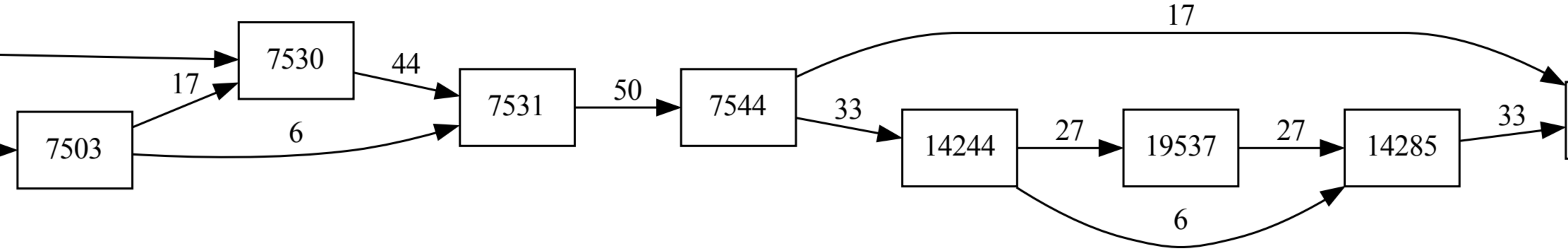
14244
19537
14285

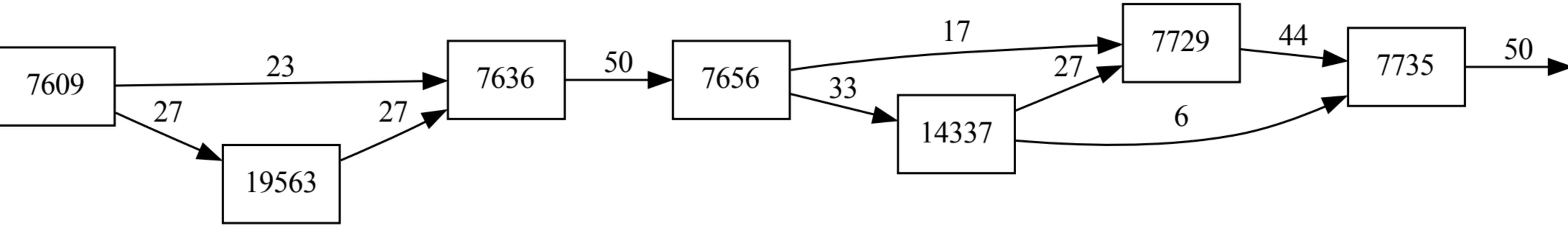
19563
14337

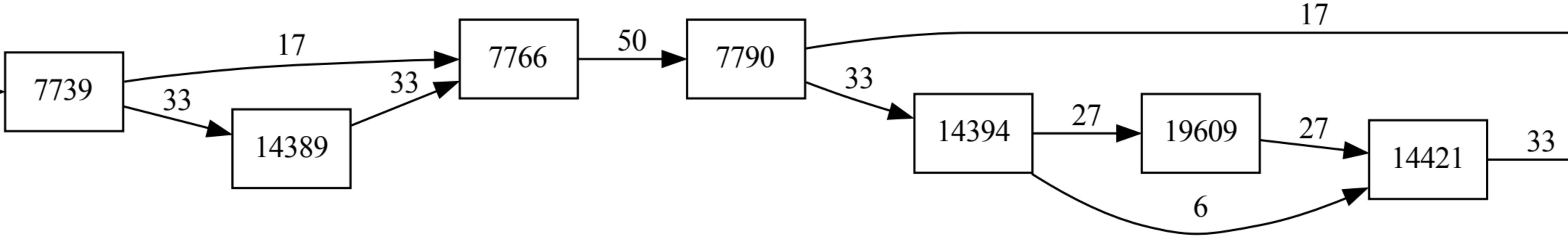
14389
14394
19609
14421

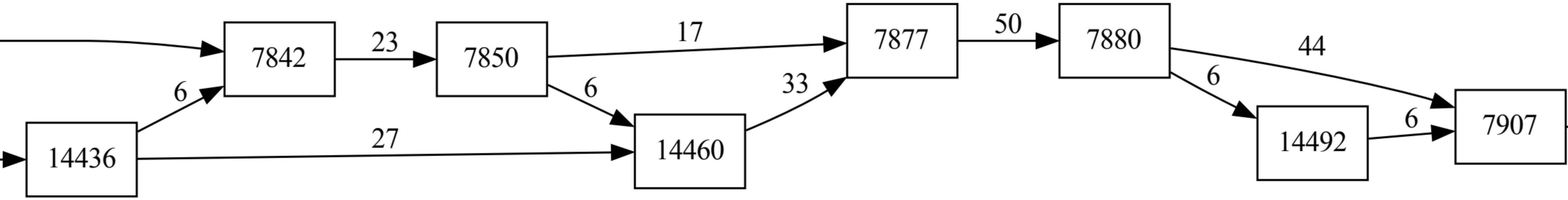
14436
14460
14492

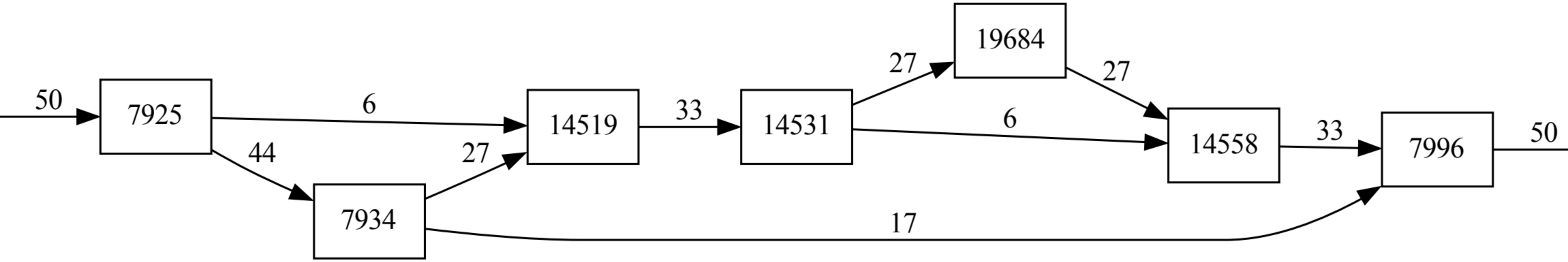
14519
14531
19684
14558

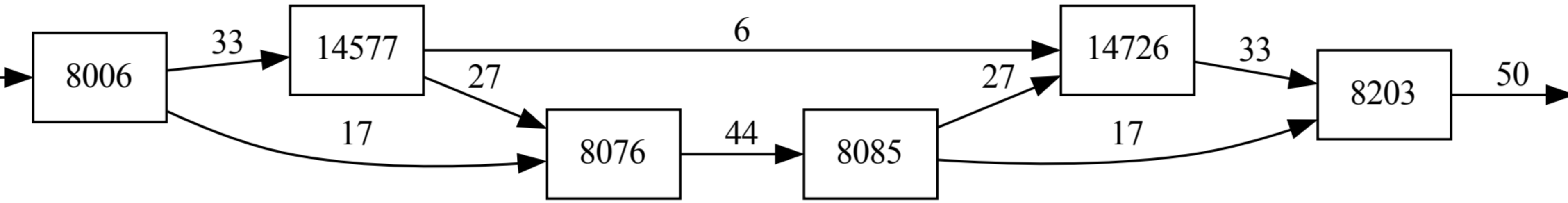
14577
14726

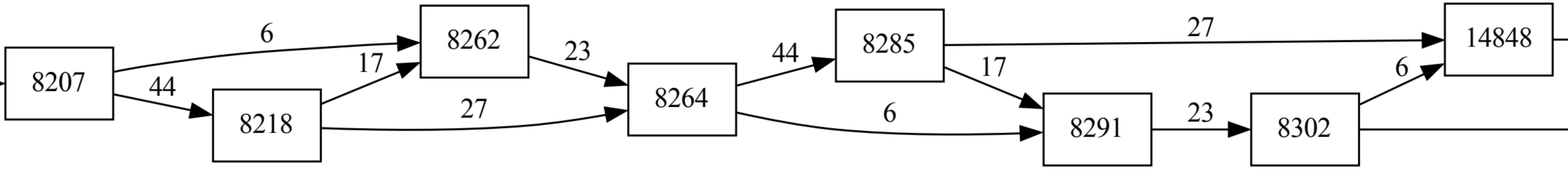
14848

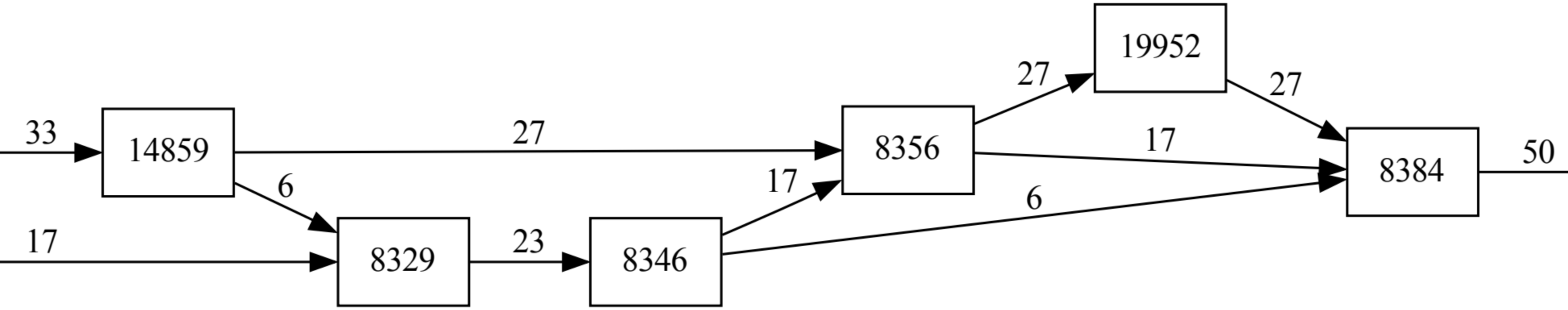
14859
19952

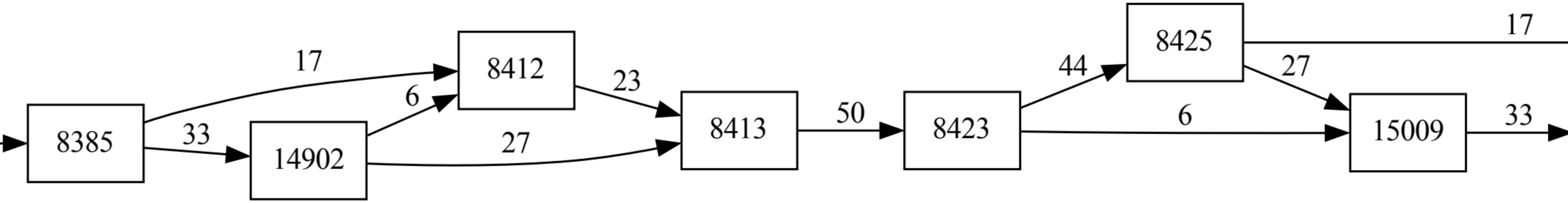
14902
15009

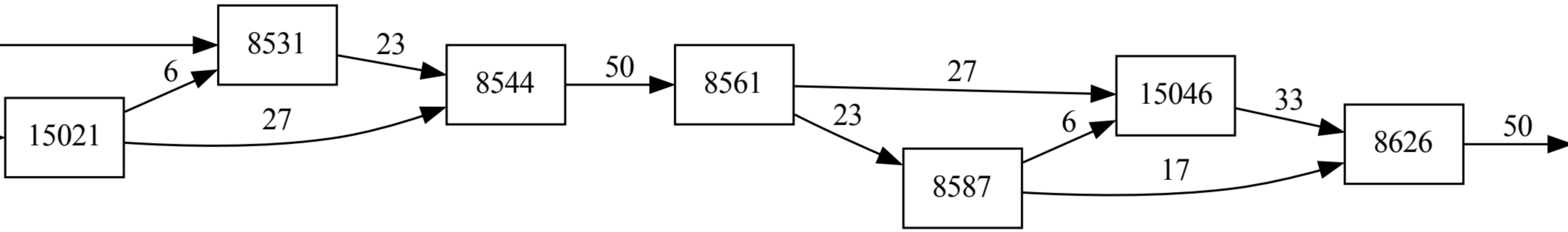
15046
15021

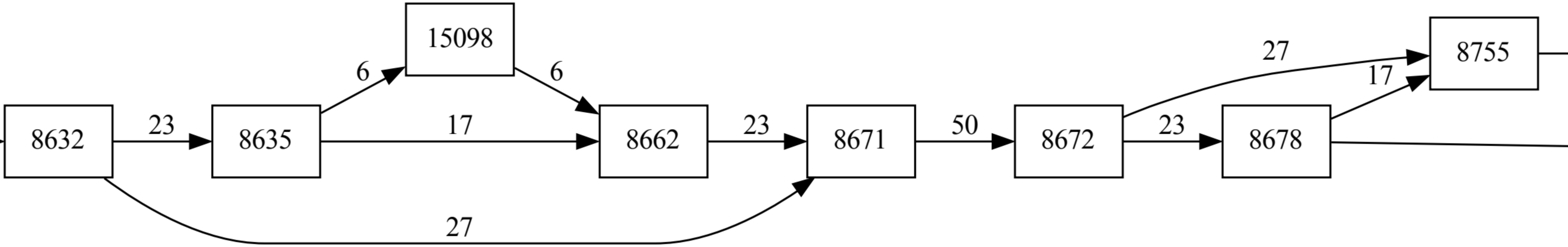
15098

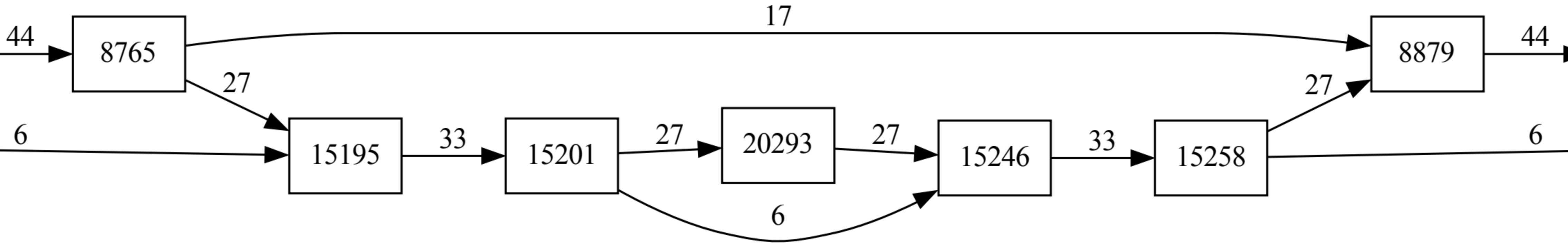
15195
15201
20293
15246
15258

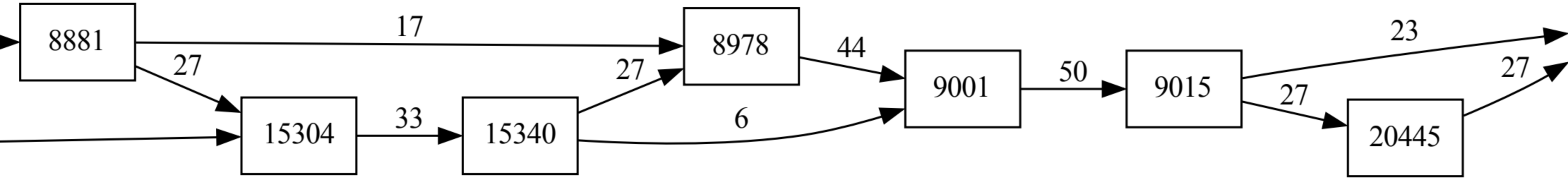
15304
15340
20445

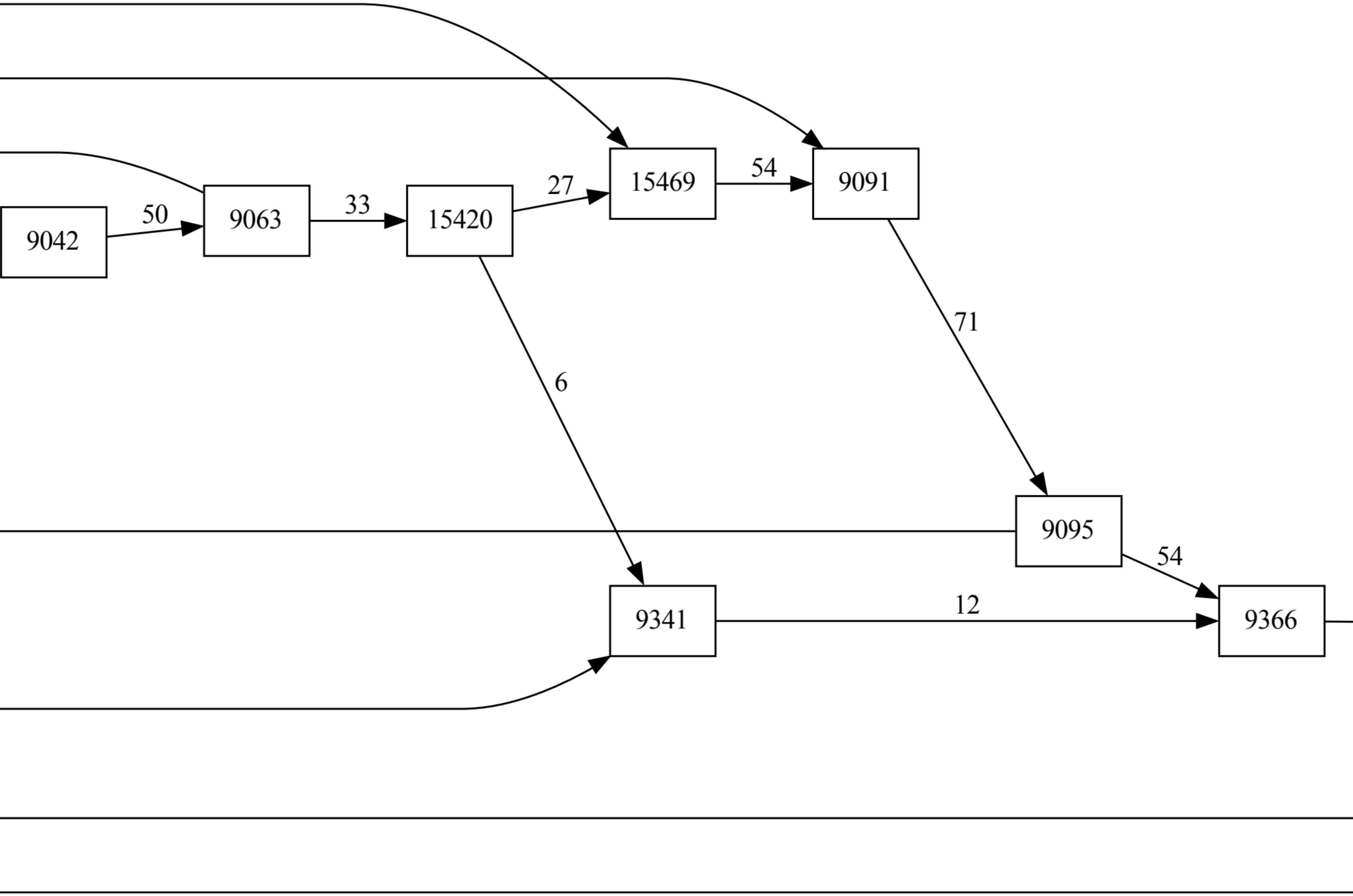
15420
15469

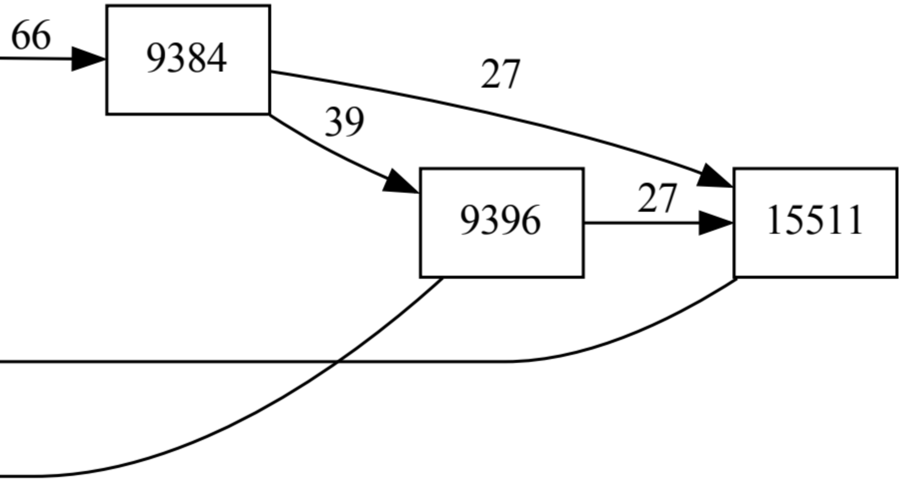

15511