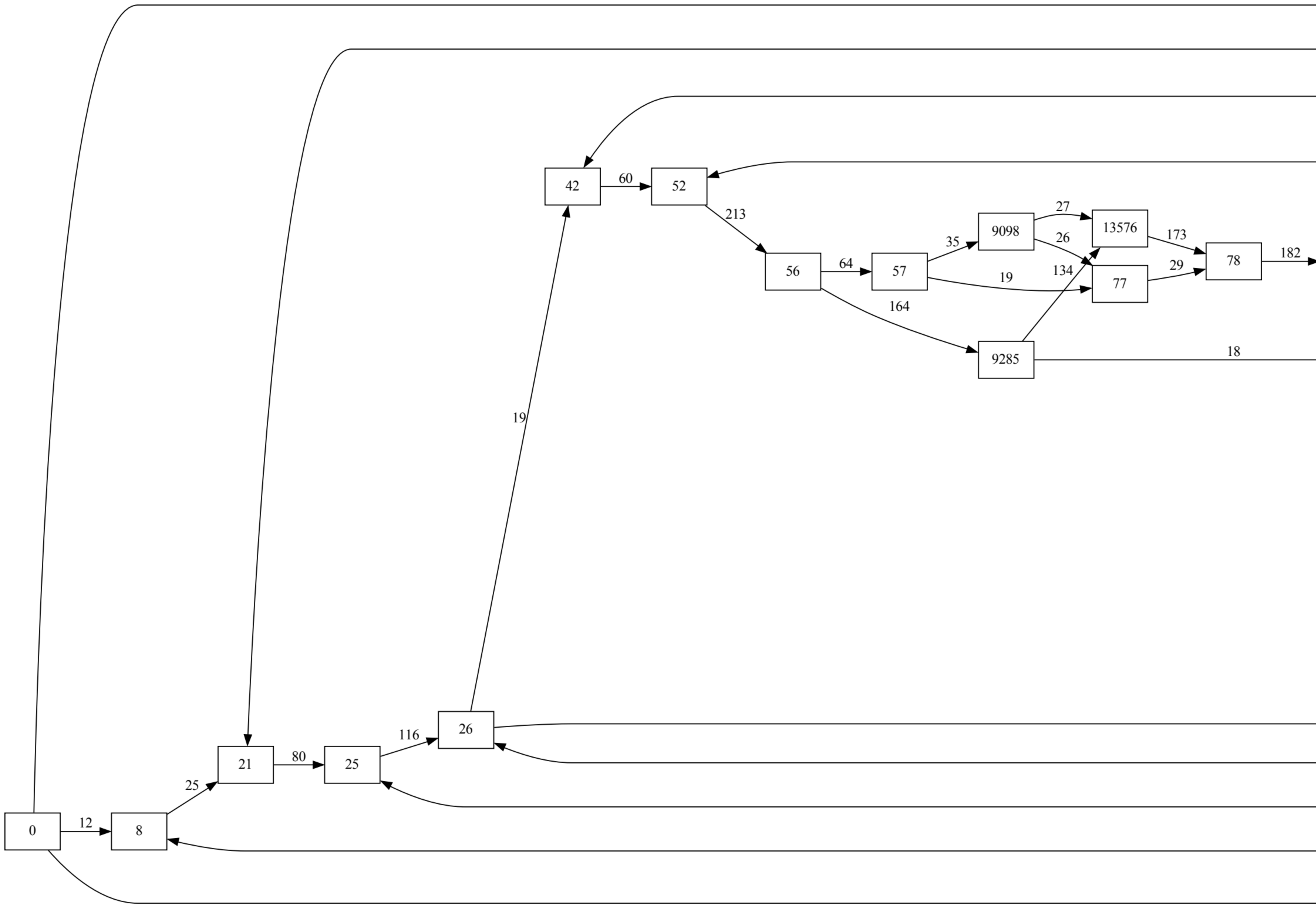
13576

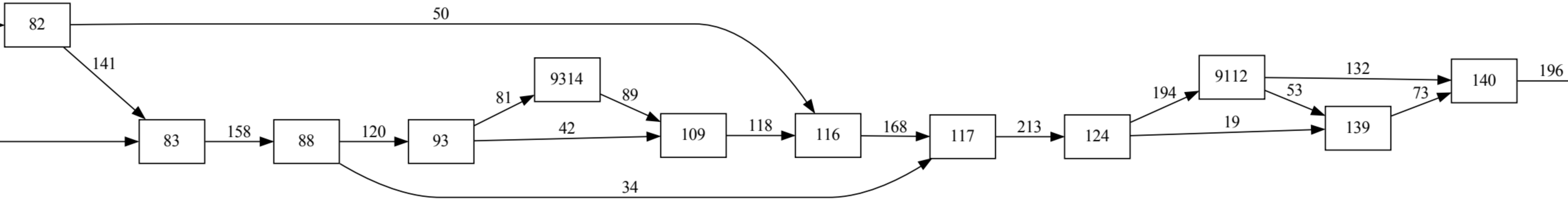

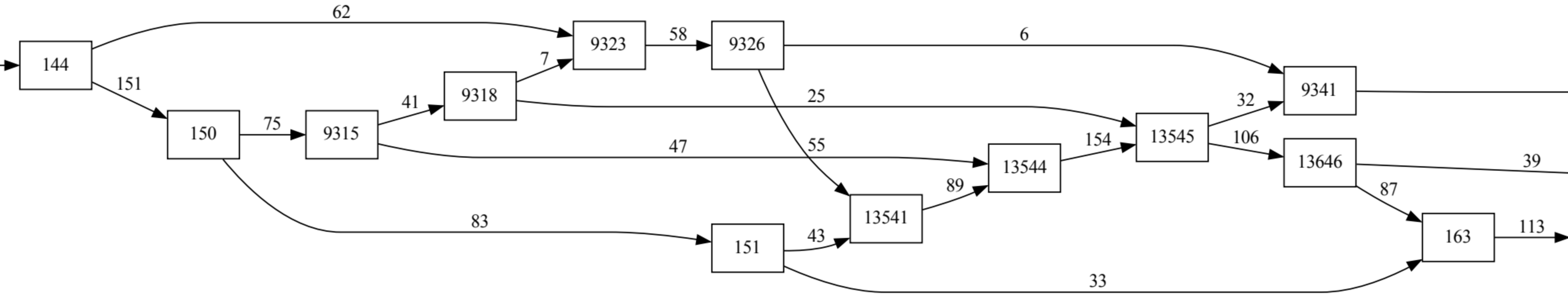
13541
13544
13545
13646

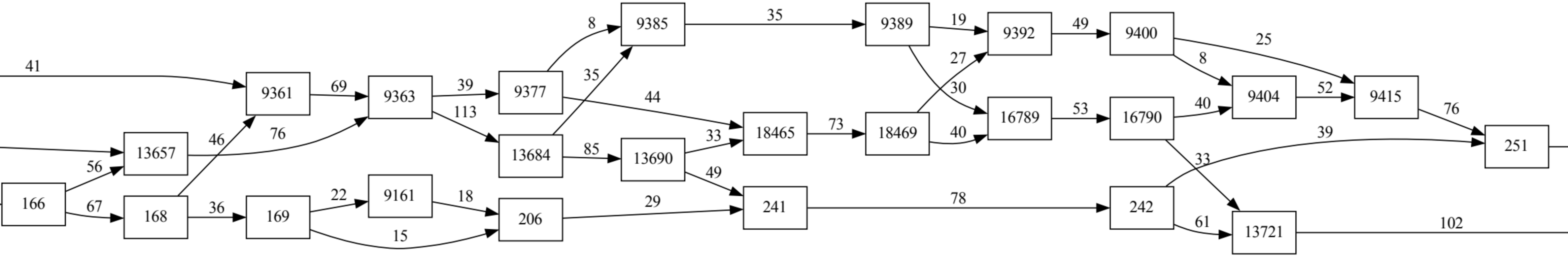
13657
13684
13690
18465
18469
16789
16790
13721

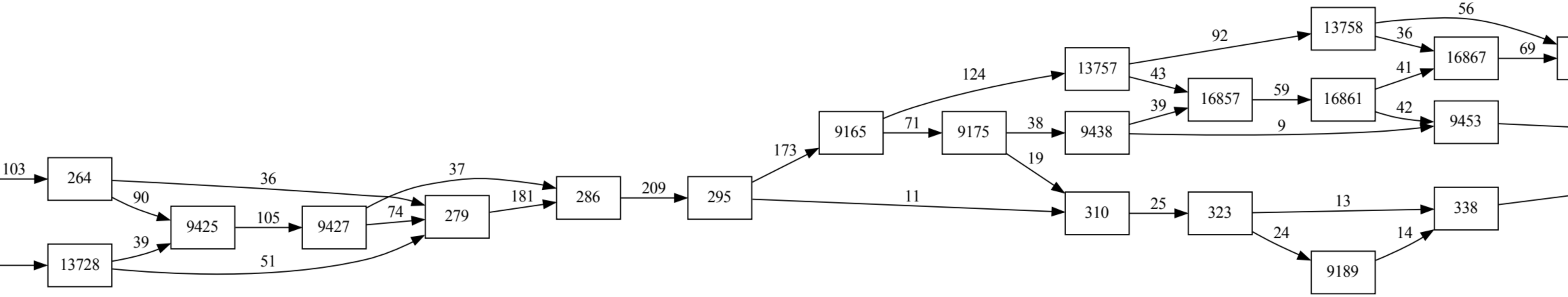
13728
13757
16857
13758
16861
16867

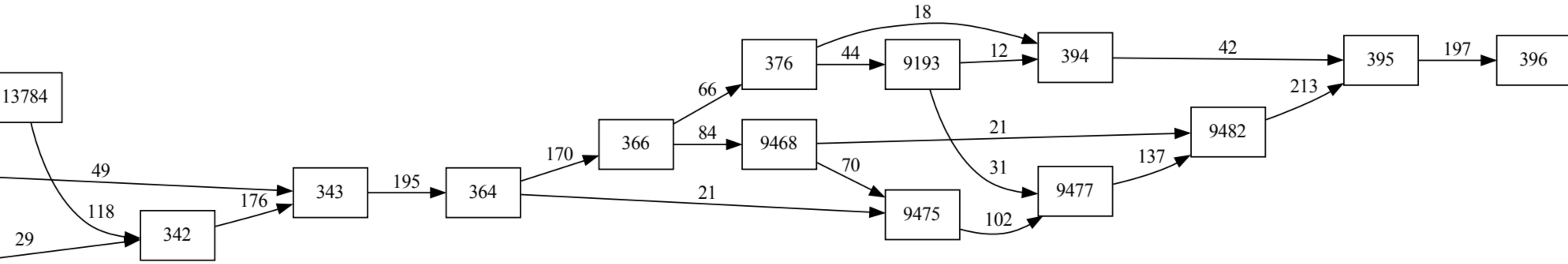
13784

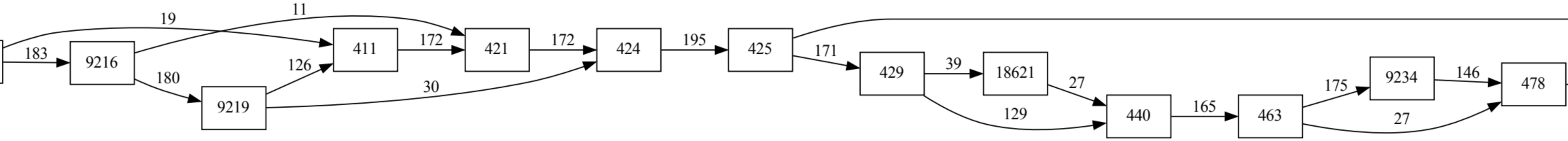
18621

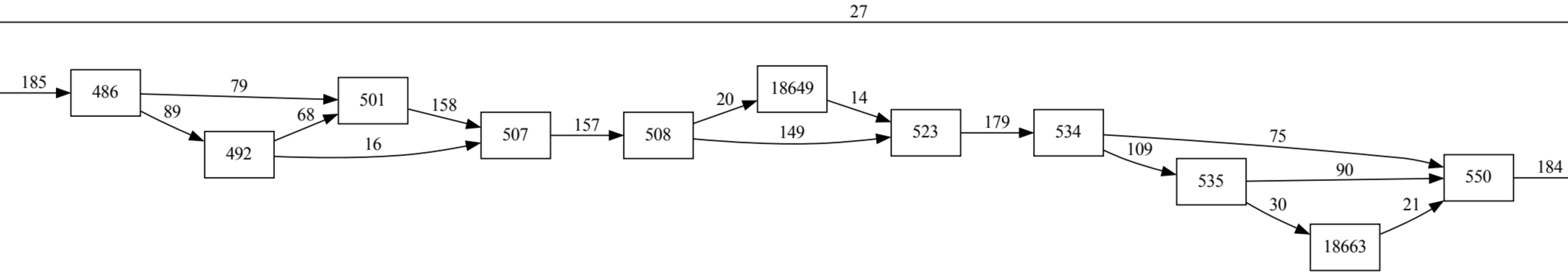
18649
18663

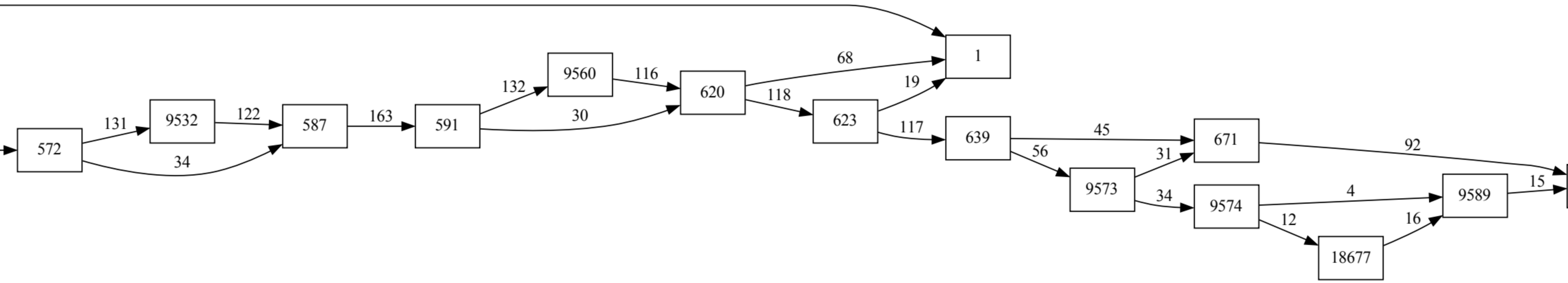
18677

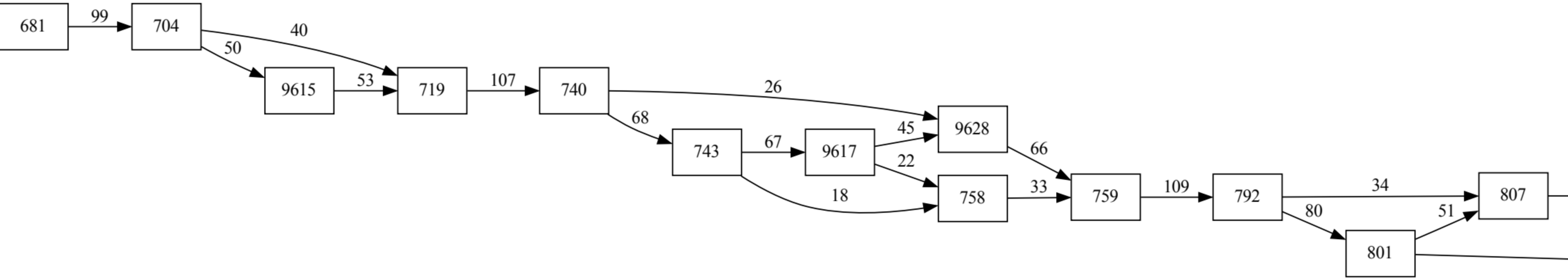

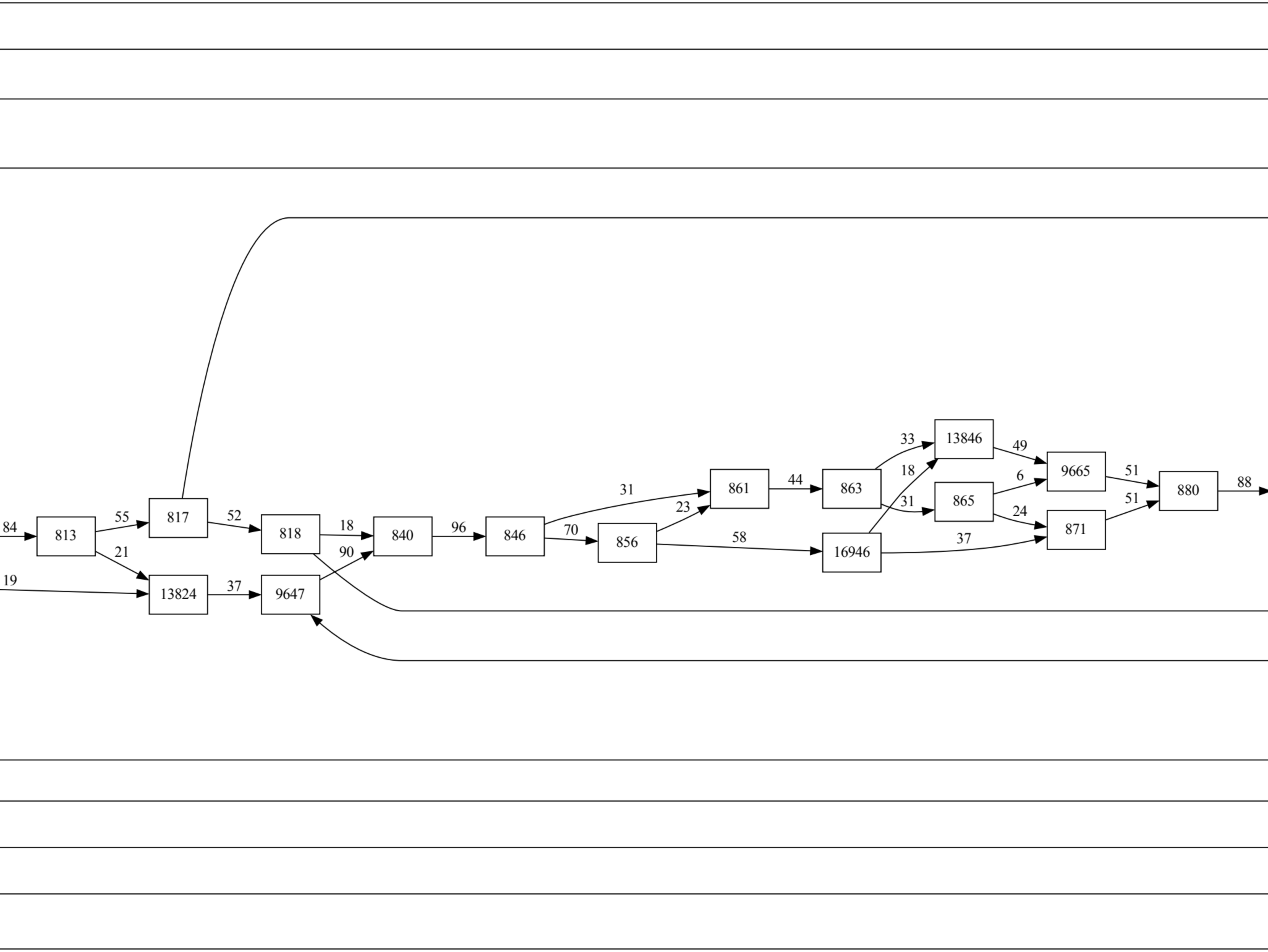
13824
16946
13846

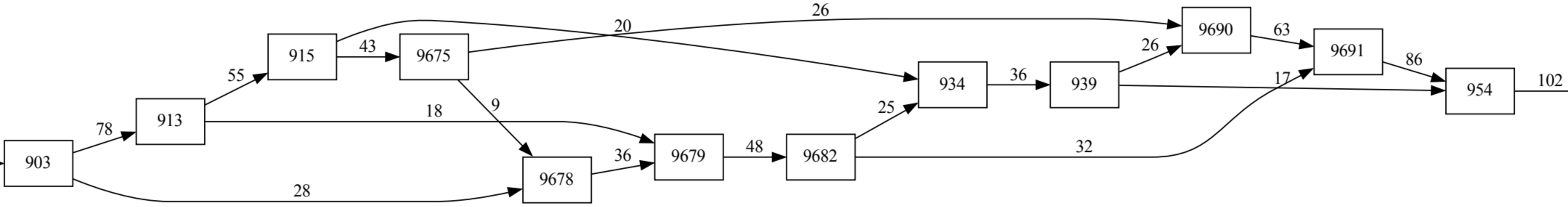

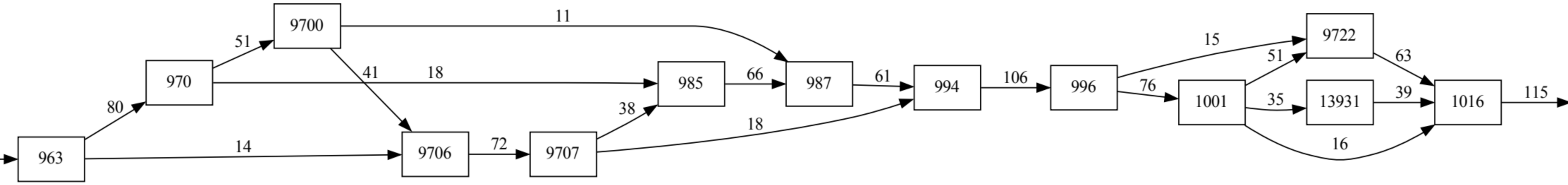
13931

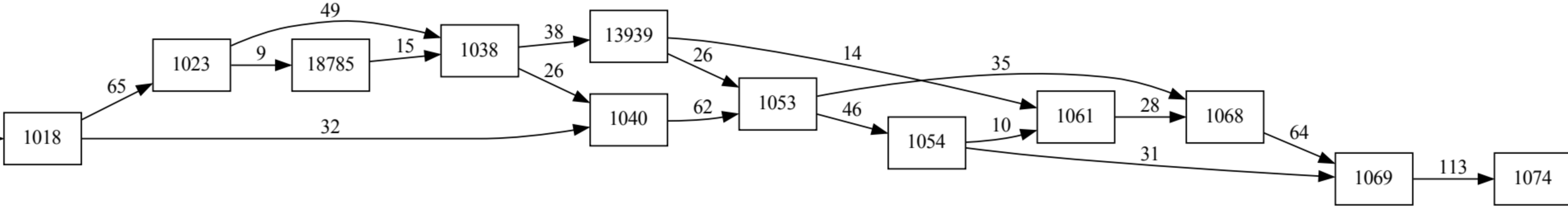
18785
13939

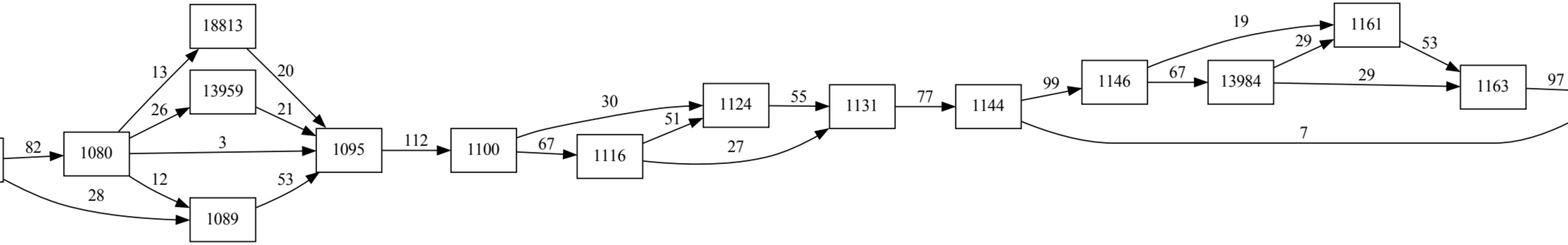
18813
13959
13984

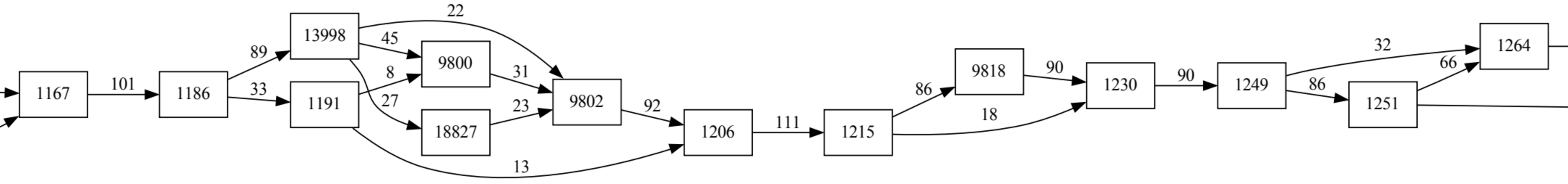
13998
18827

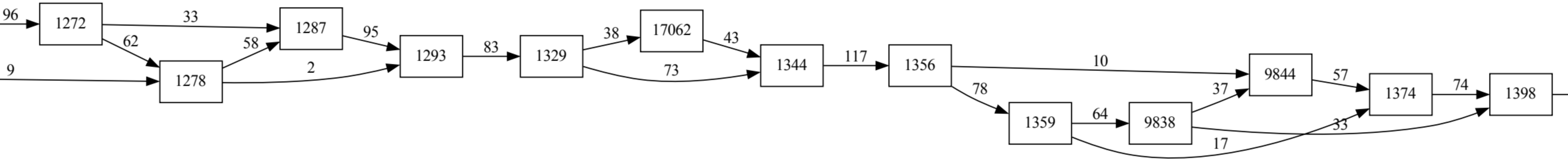
17062

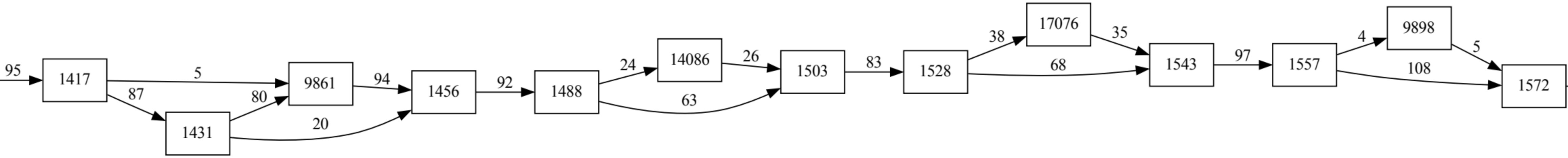
14086
1503
1528
17076
1543
1557
1572

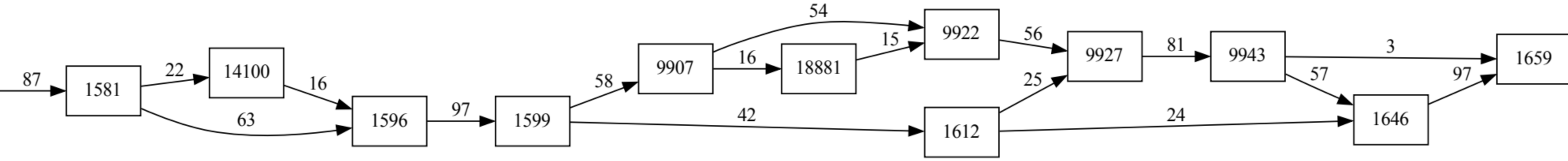
1581
14100
1596
1599
18881
1612
1646
1659

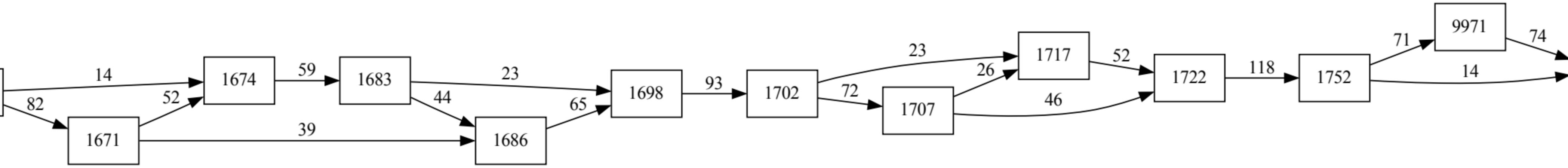
1674
1671
1683
1686
1698
1702
1707
1717
1722
1752

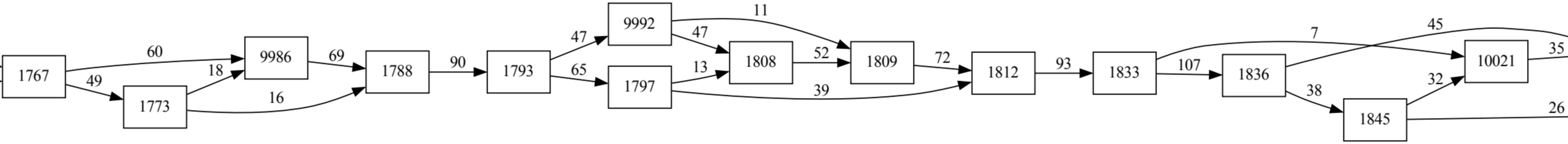
1767
1773
1788
1793
1797
1808
1809
1812
1833
1836
1845
10021

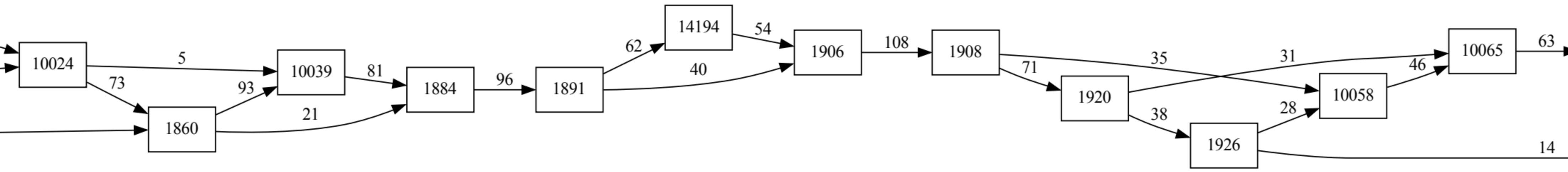

10024
10039
1860
1884
1891
14194
1906
1908
1920
1926
10058
10065

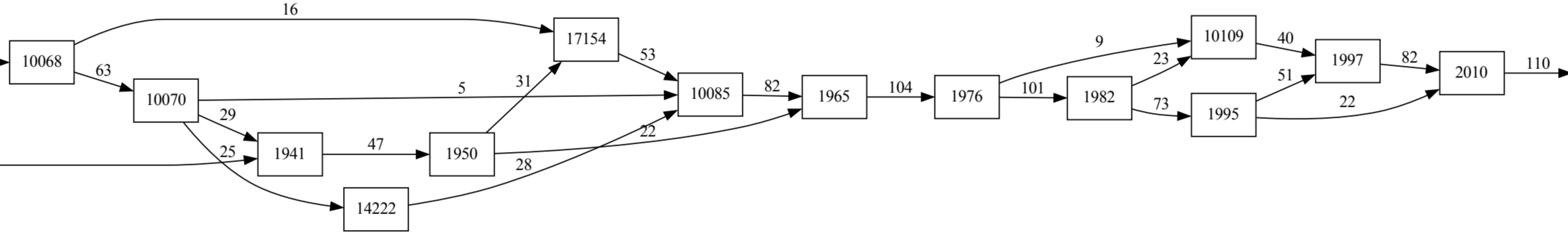
10068
17154
10070
10085
1941
1950
14222
1965
1976
1982
10109
1995
1997
2010

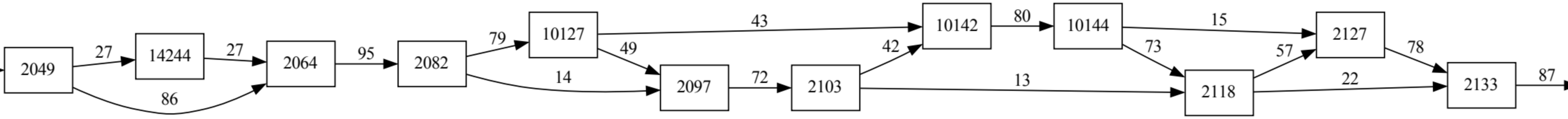
2049
14244
2064
2082
10127
2097
10142
10144

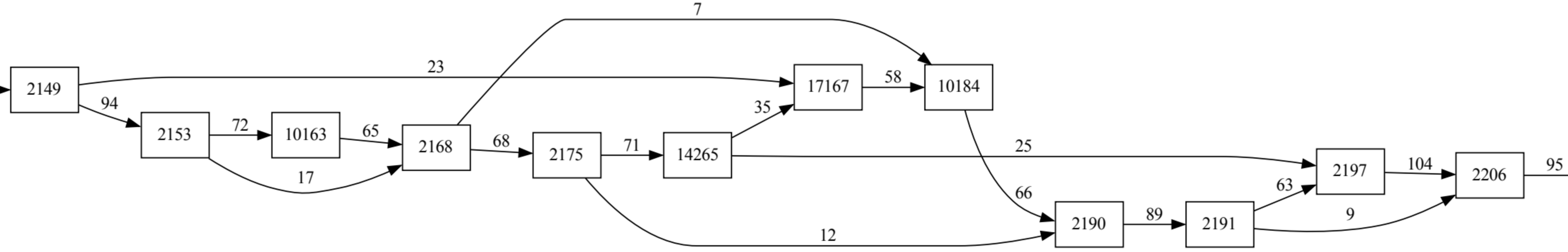
10163
14265
17167
10184

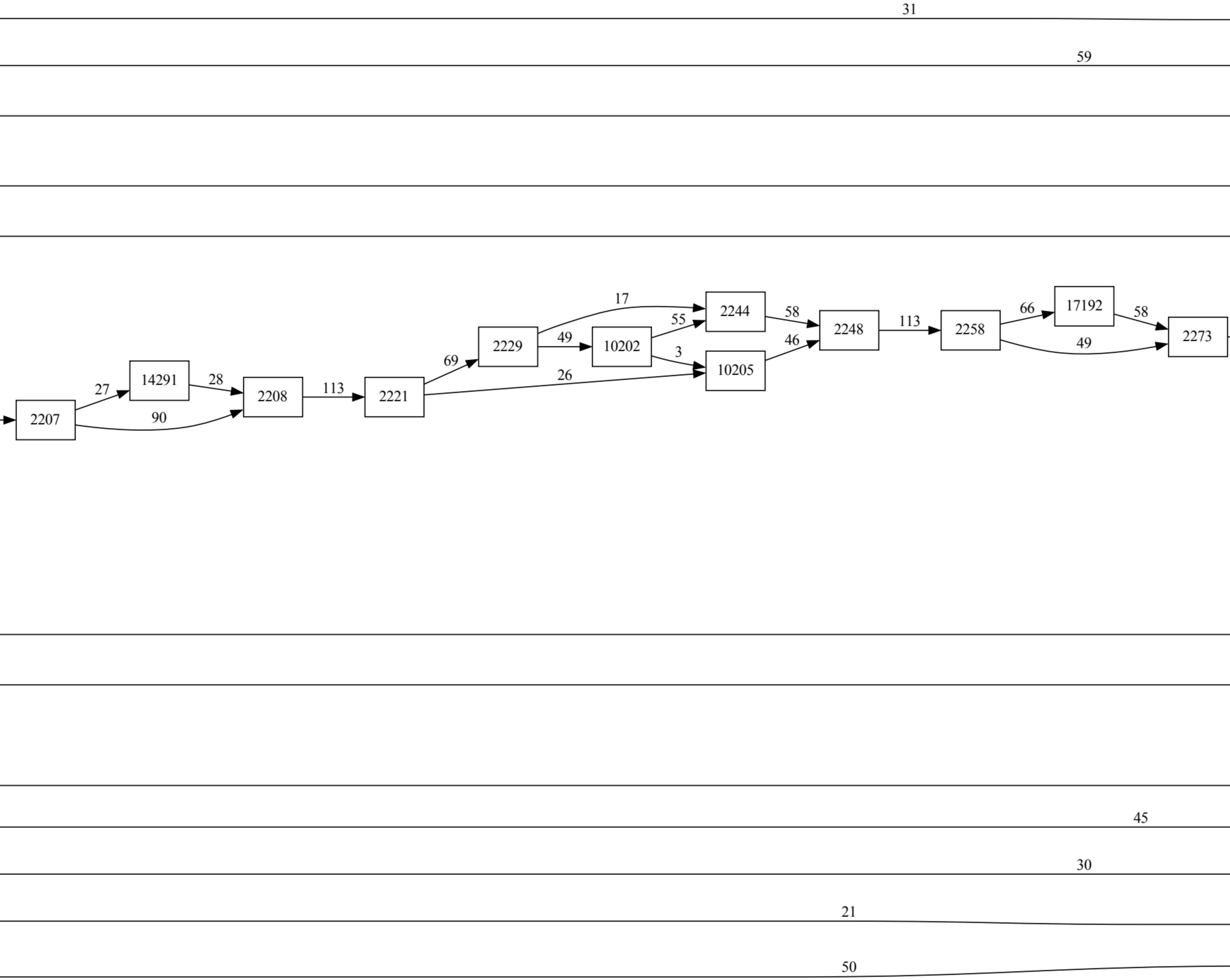
17192
10202
10205
14291

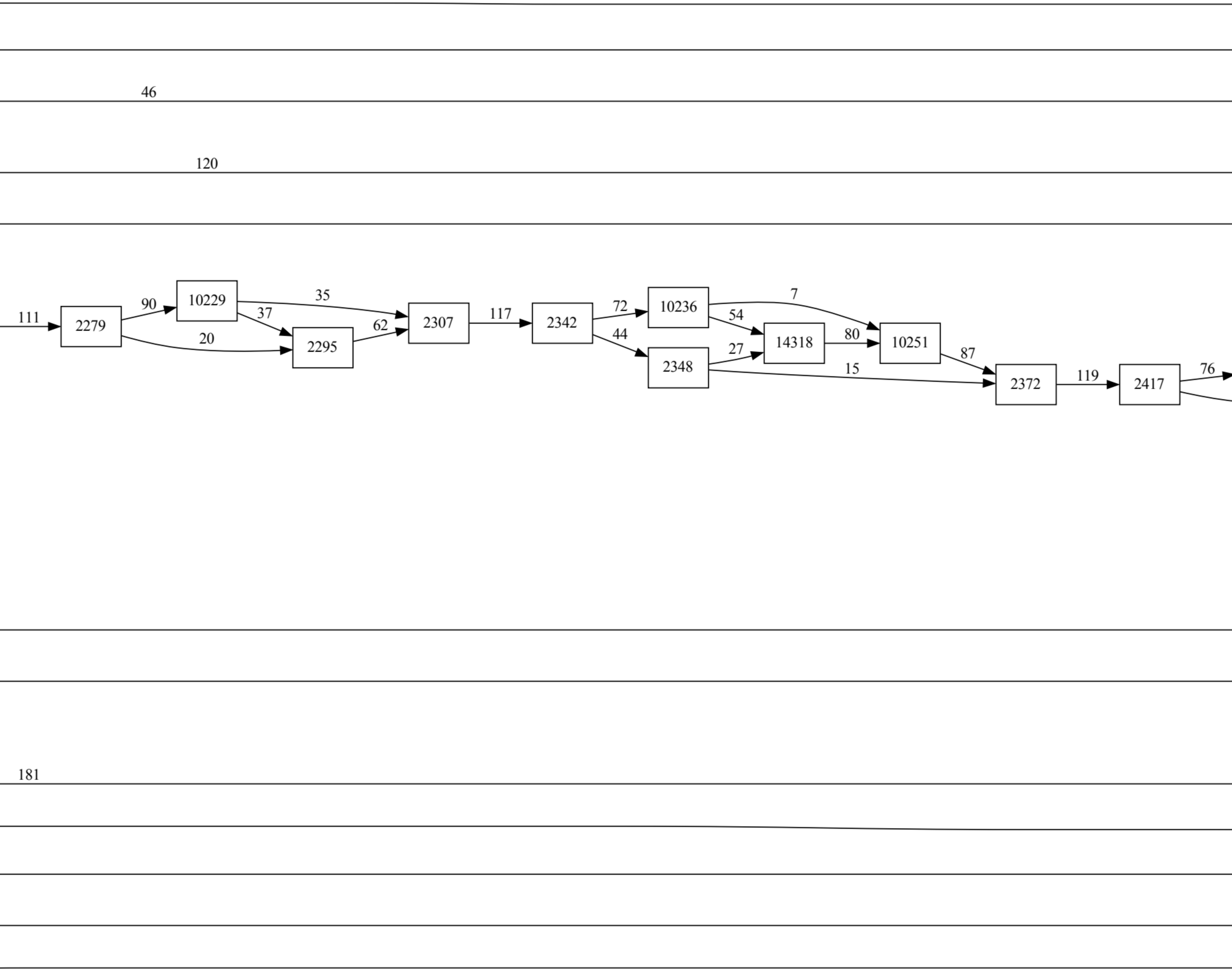
10229
10236
14318
10251

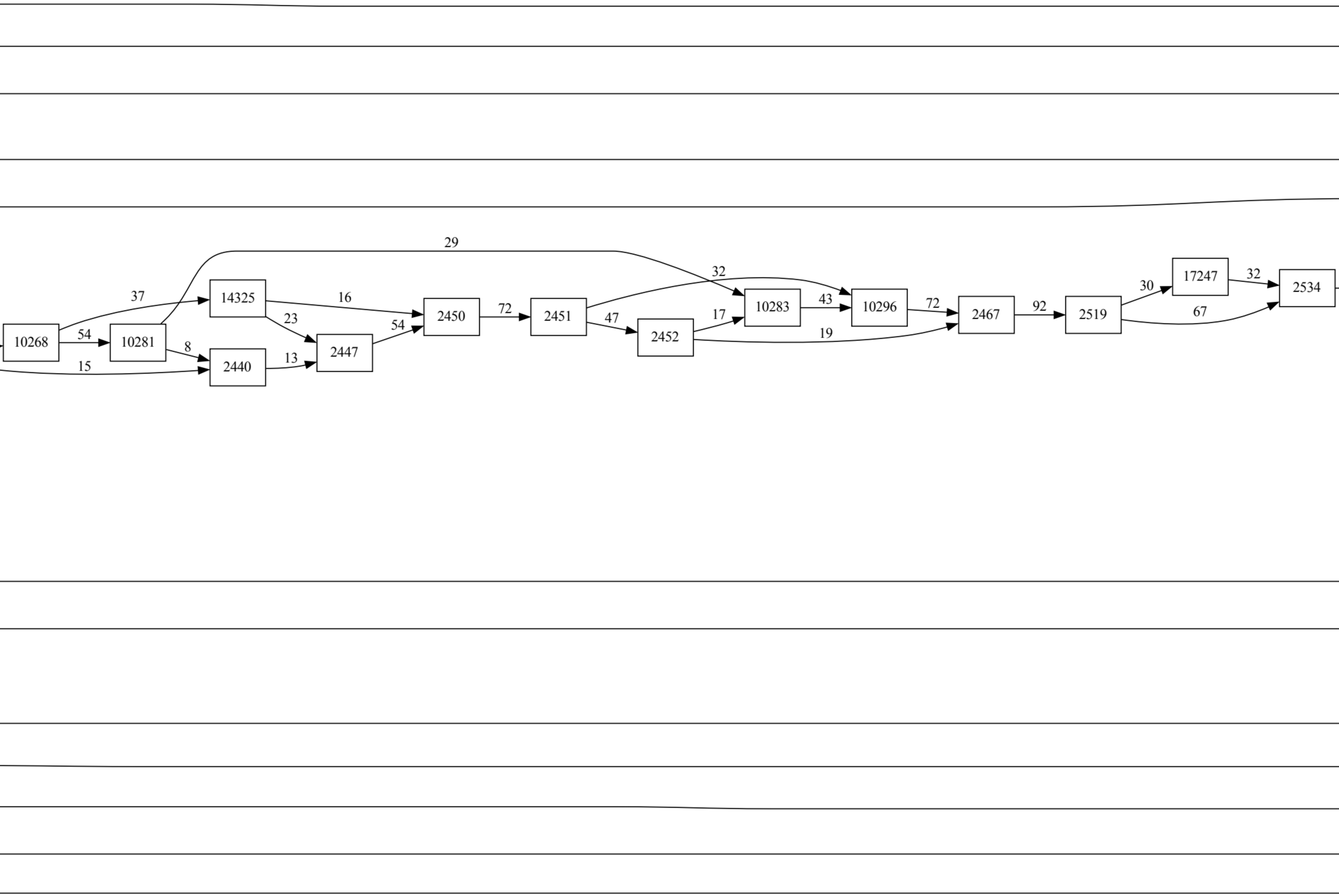
14325
17247
10283
10296
10268
10281

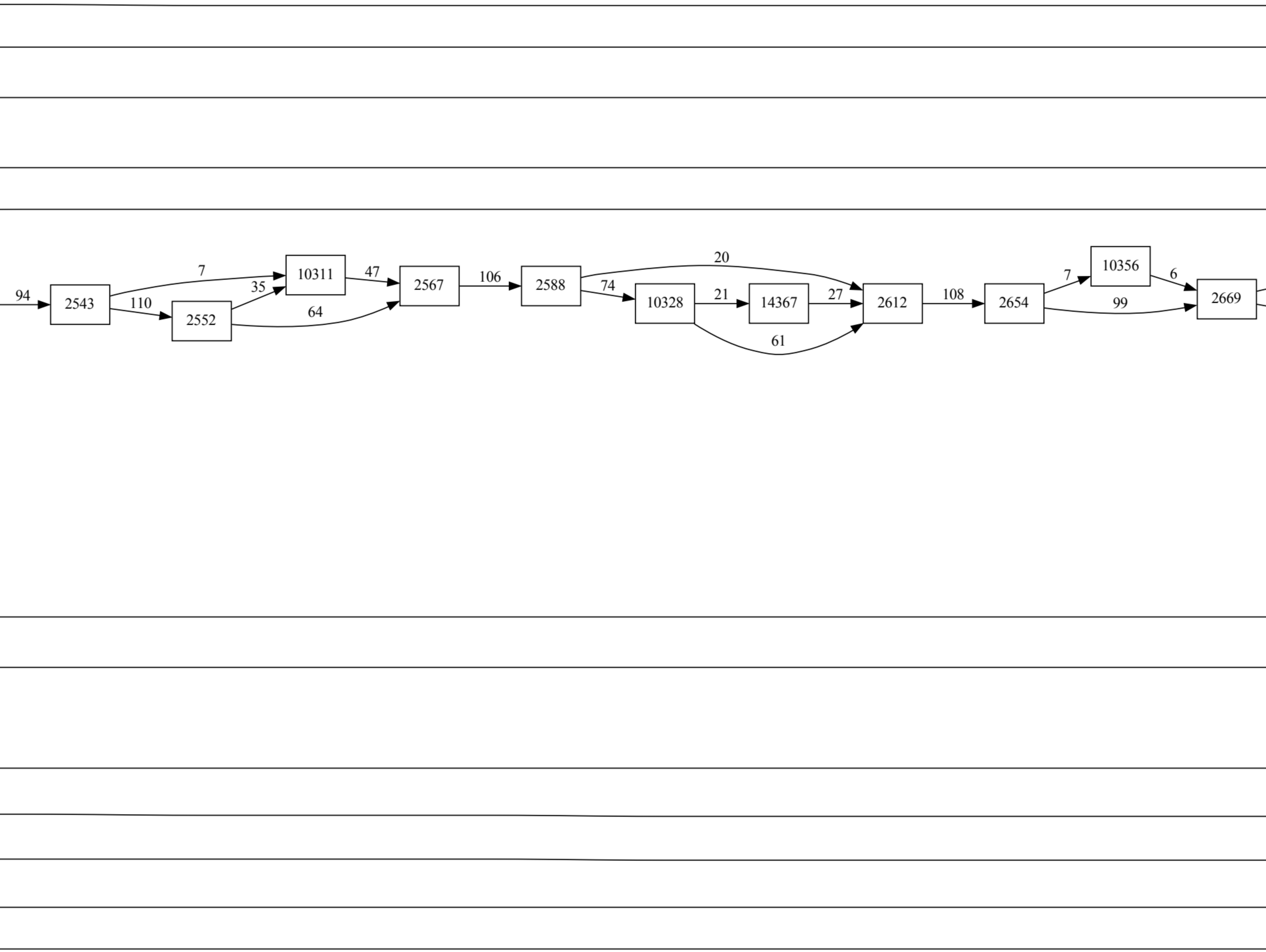
10311
10328
14367
10356

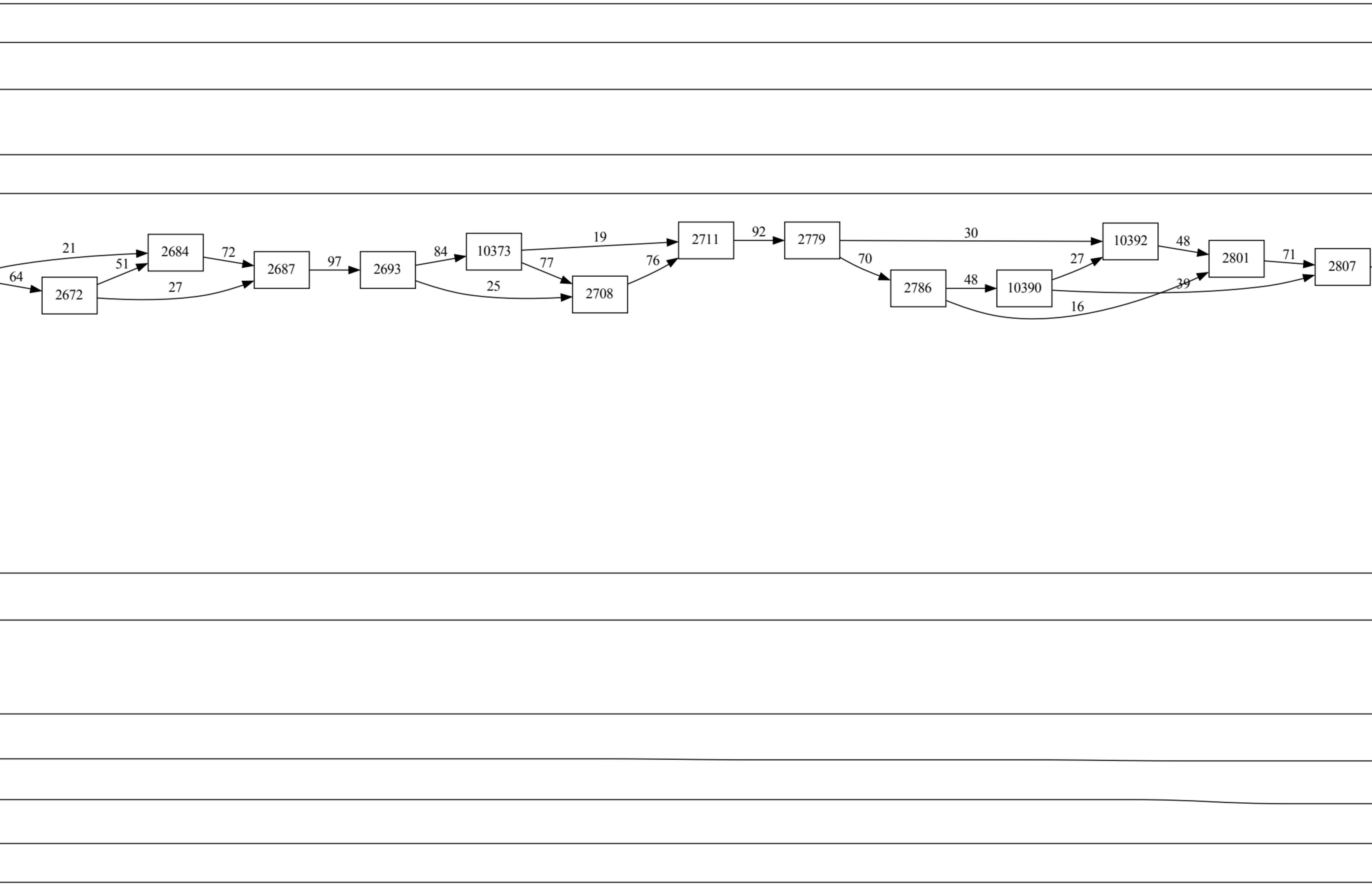
10373
10390
10392

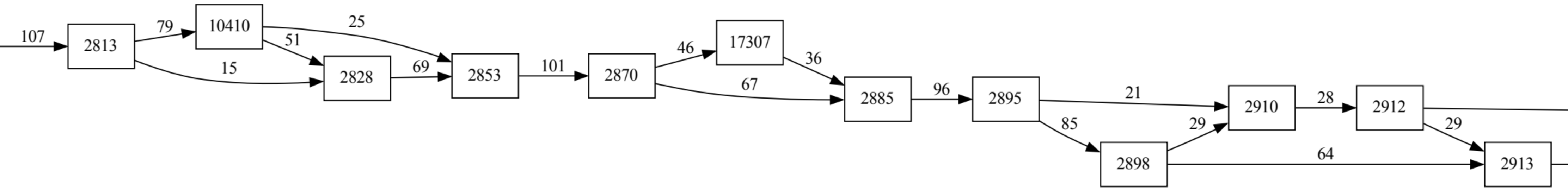
10410
17307

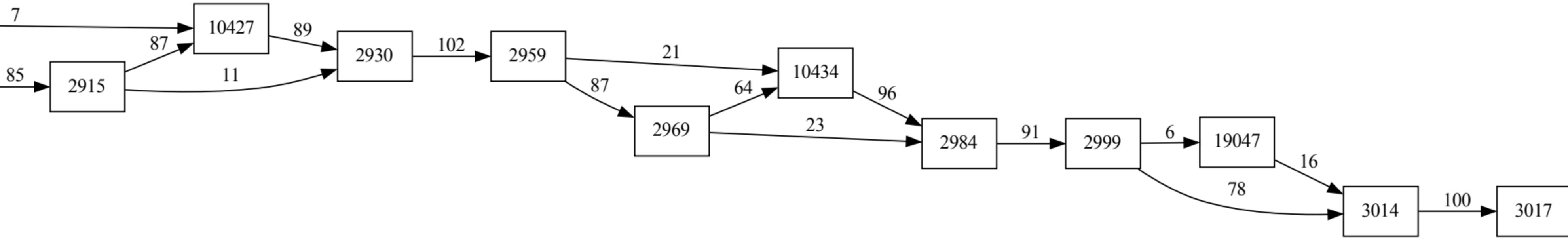
10427
10434
19047

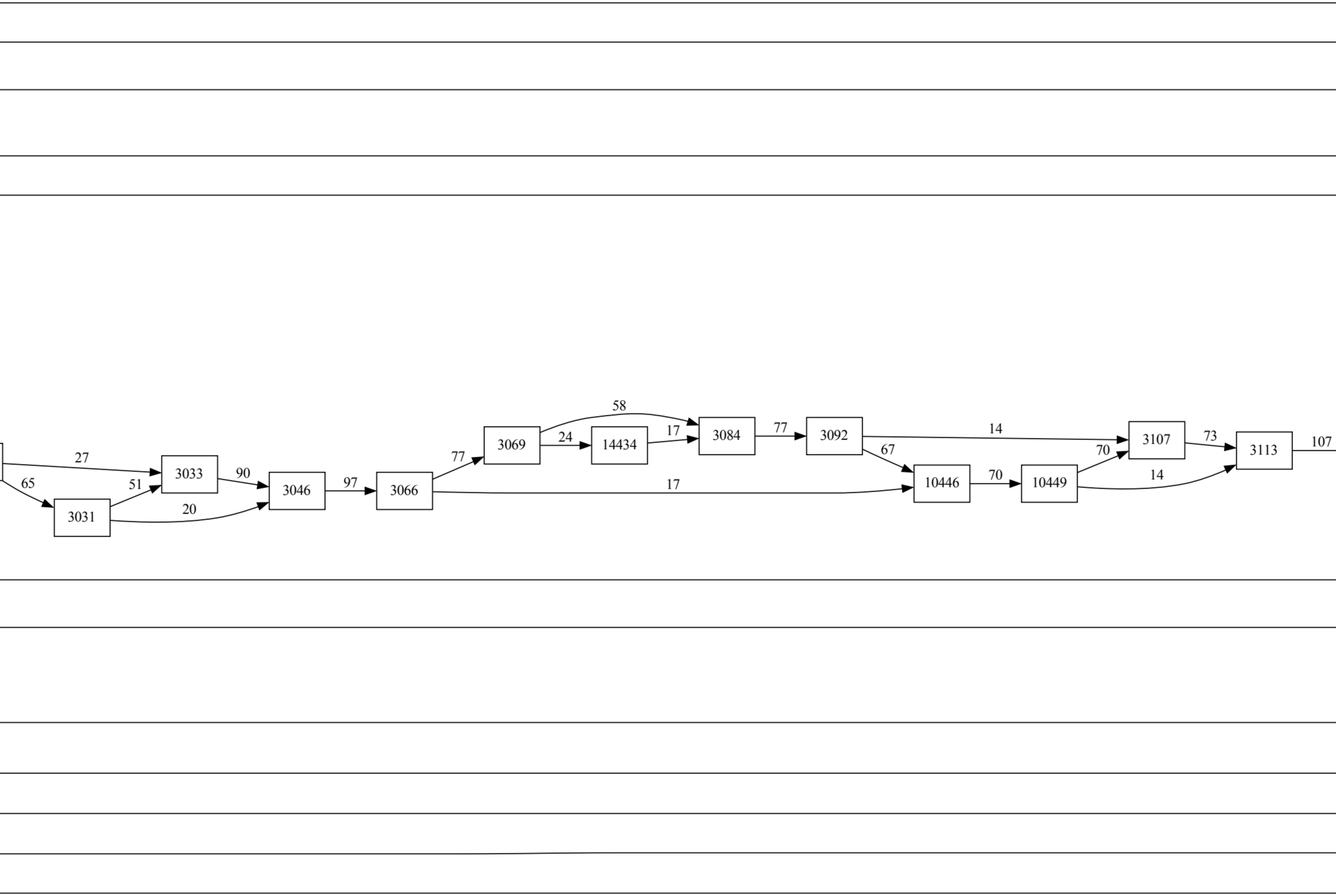
14434
10446
10449

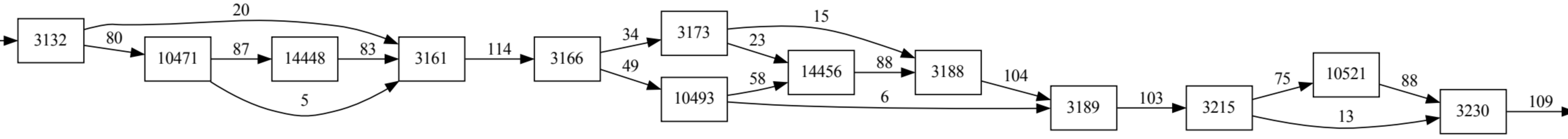
10471
14448
10493
14456
10521

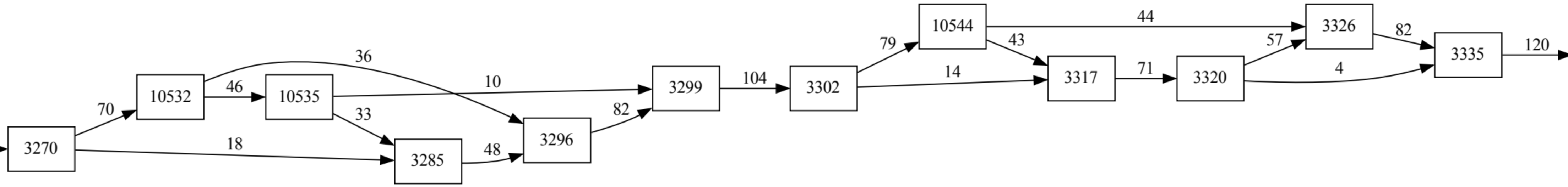
10532
10535
10544

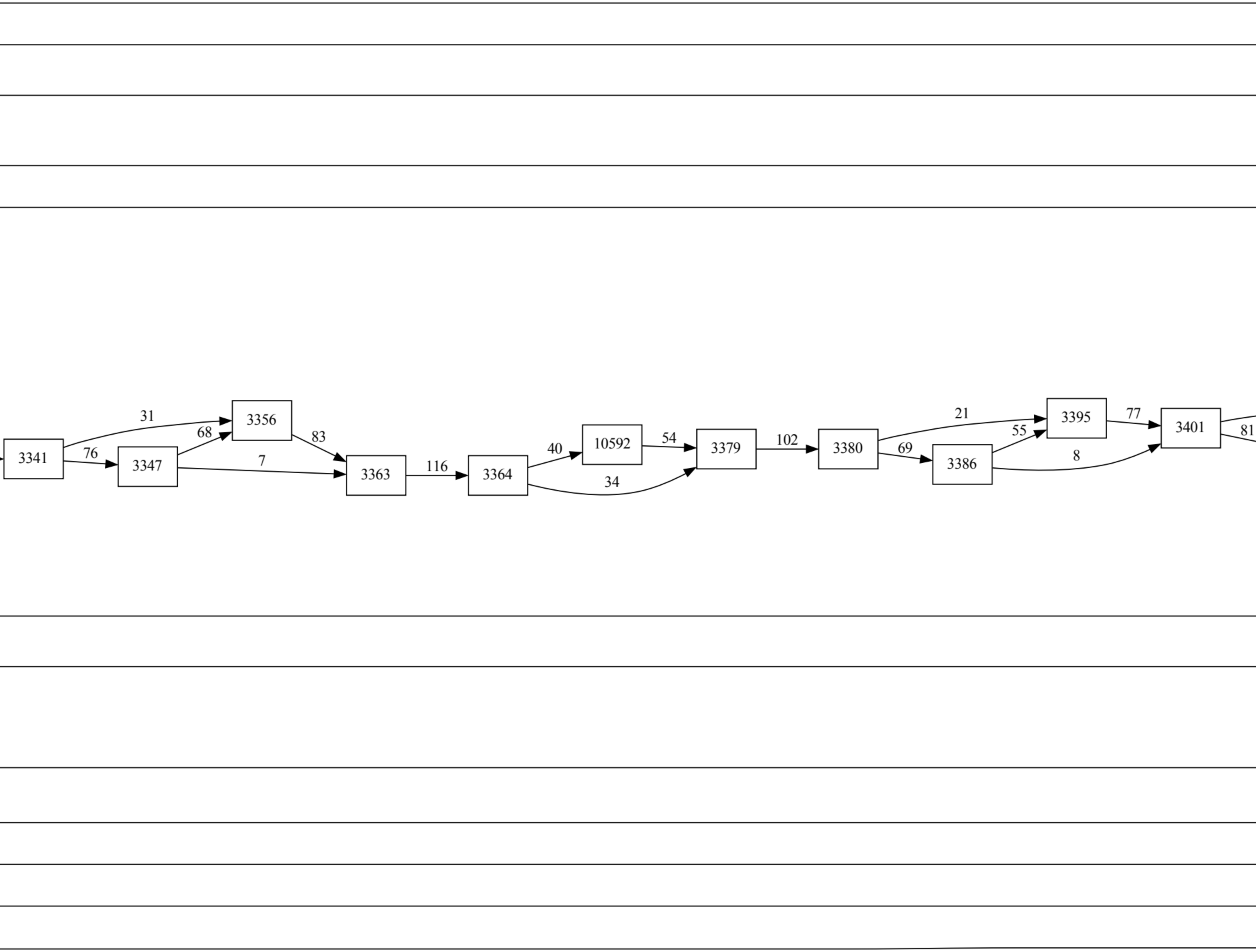
10592

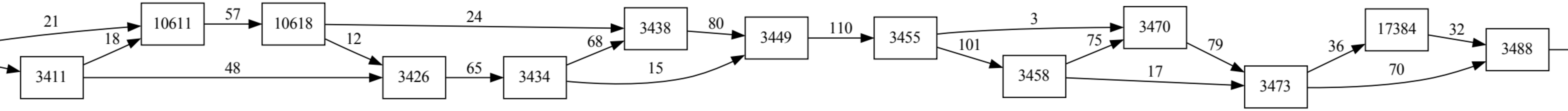
10611
10618
17384

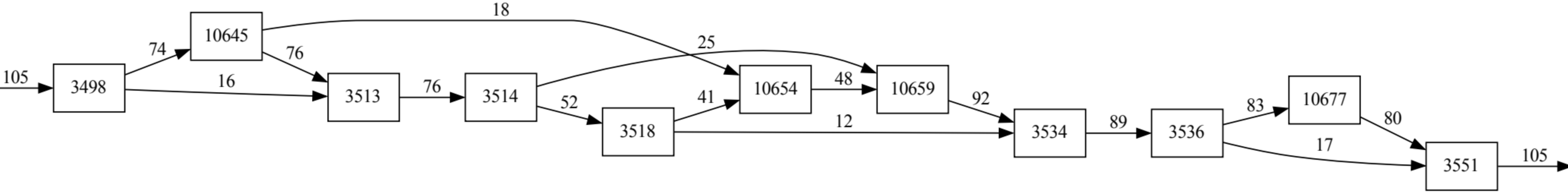
10645
10654
10659
10677

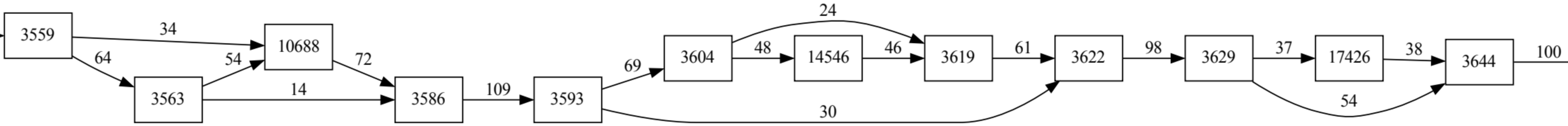
10688
14546
17426

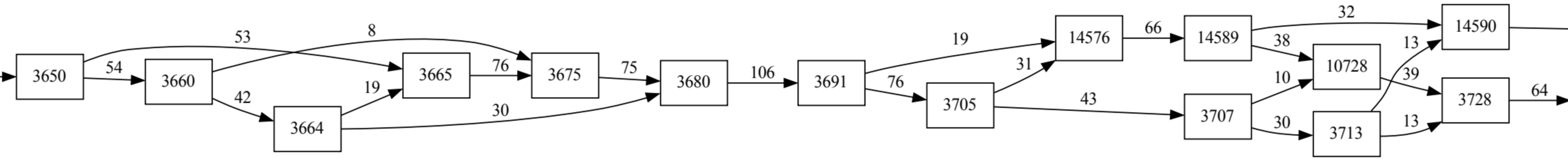
14576
14589
10728
14590

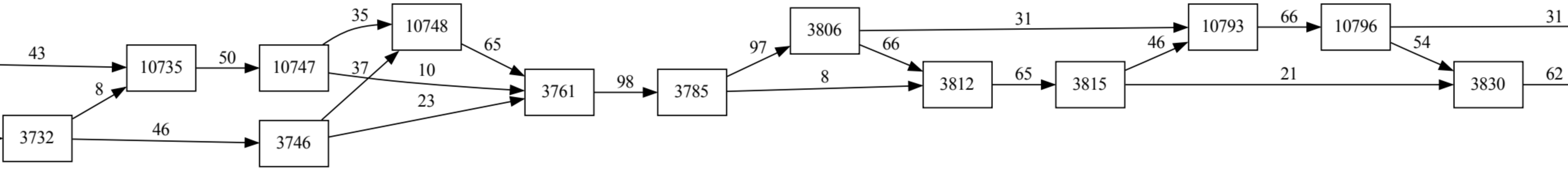
10735
10747
10748
10793
10796

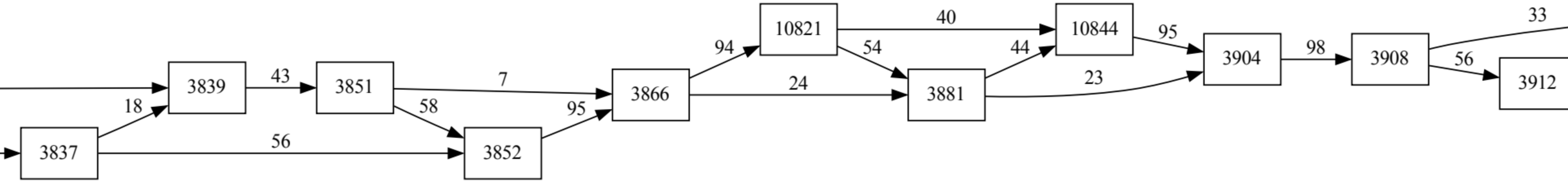
10821
10844

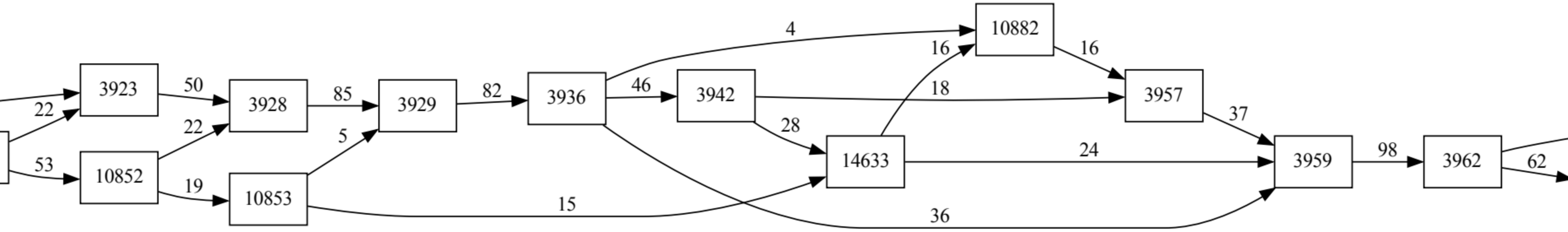
10852
10853
10882
14633

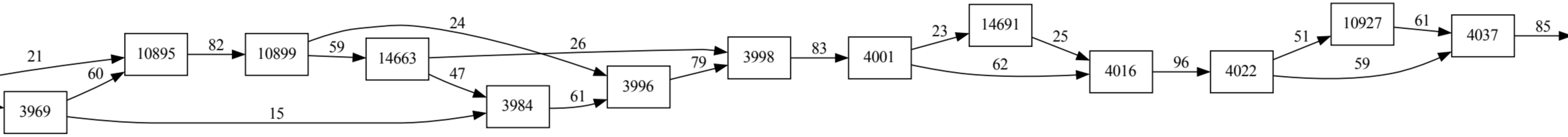
10895
10899
14663
14691
10927

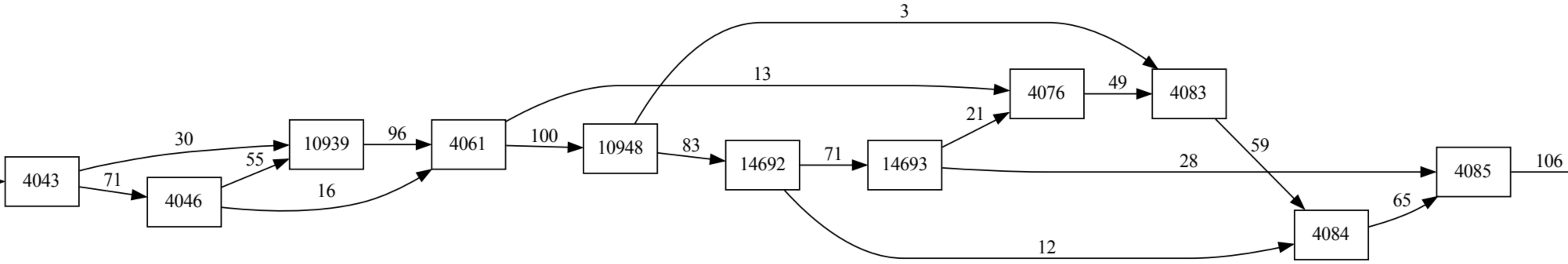
10939
10948
14692
14693

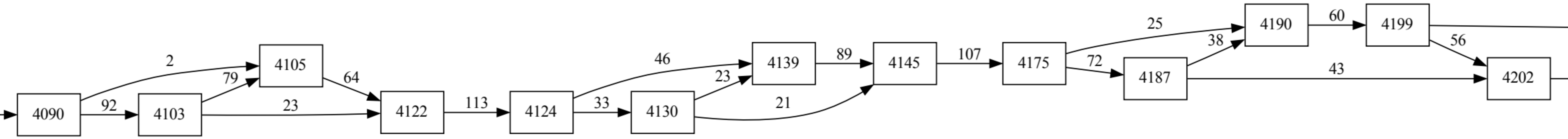

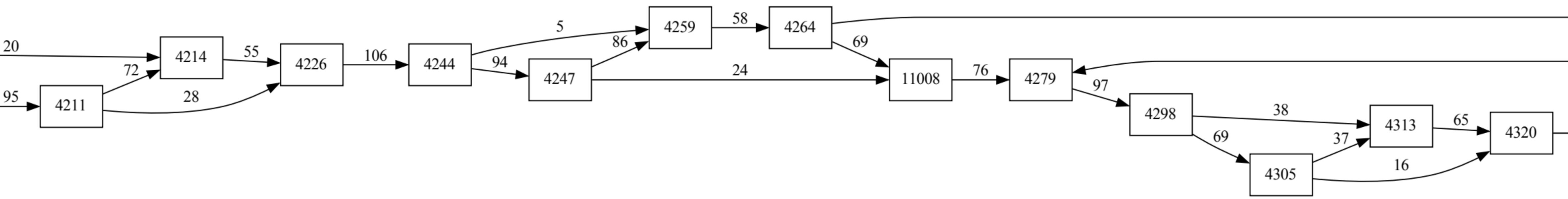
11008

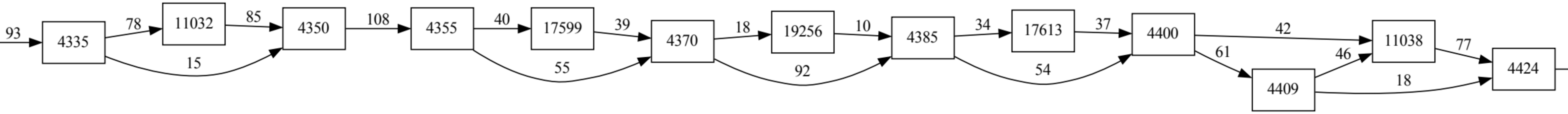
11032
17599
19256
17613
11038

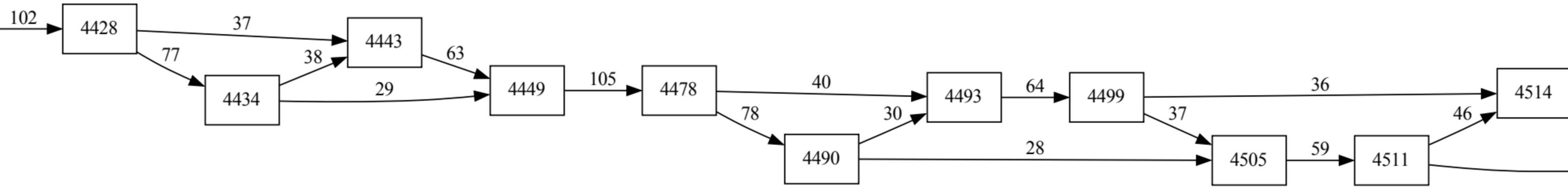

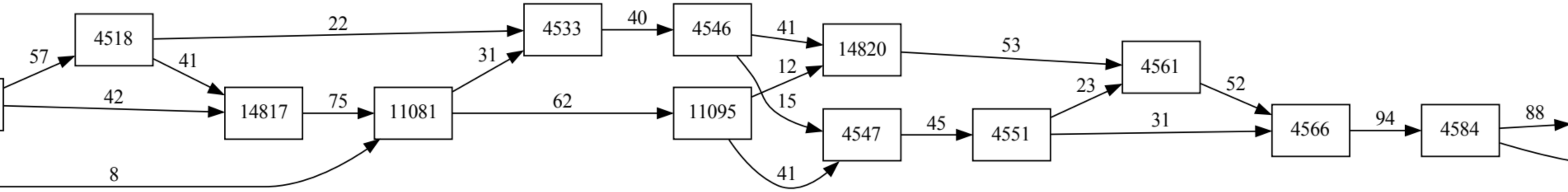
14817
11081
11095
14820

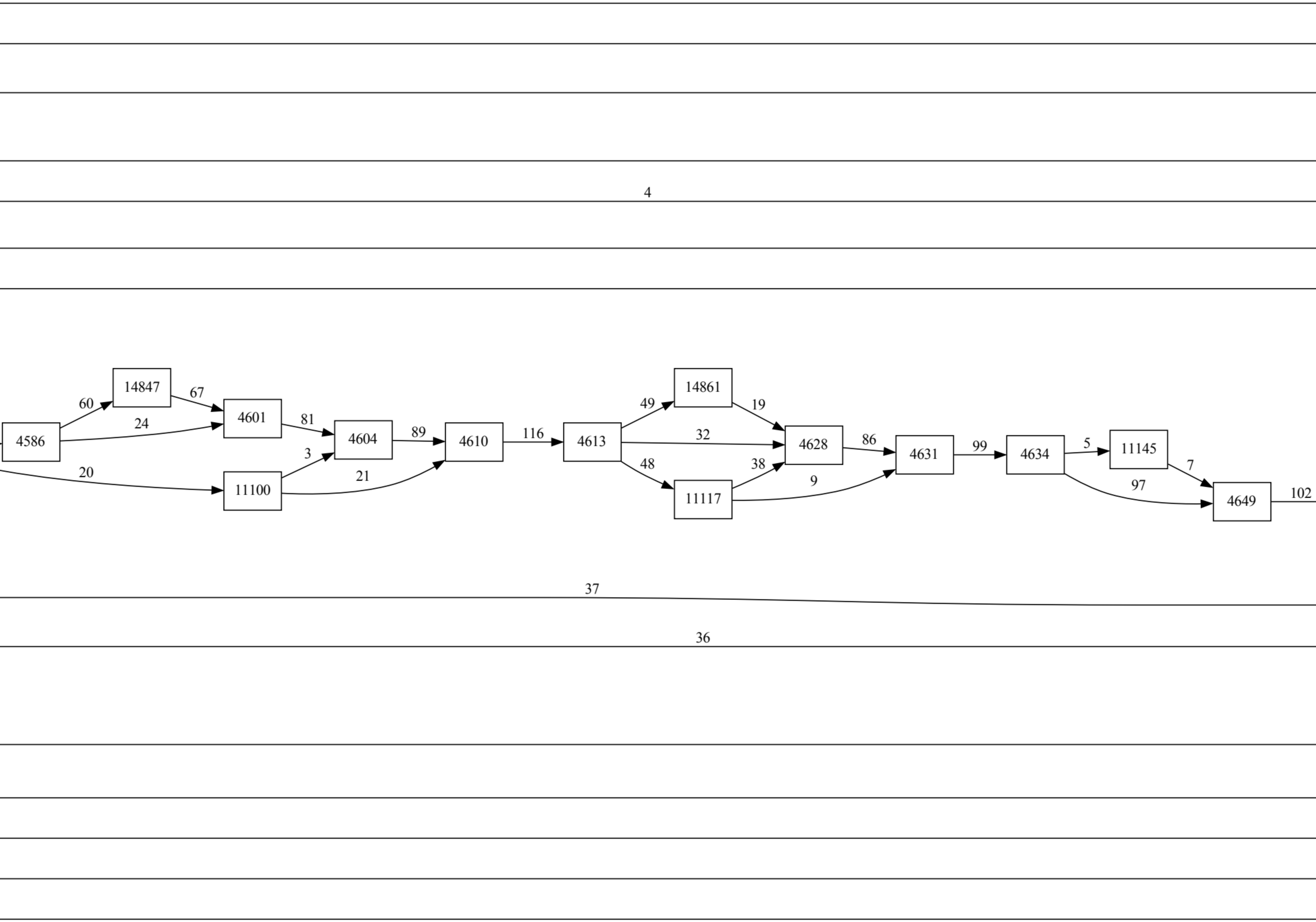
14847
14861
11145
11100
11117

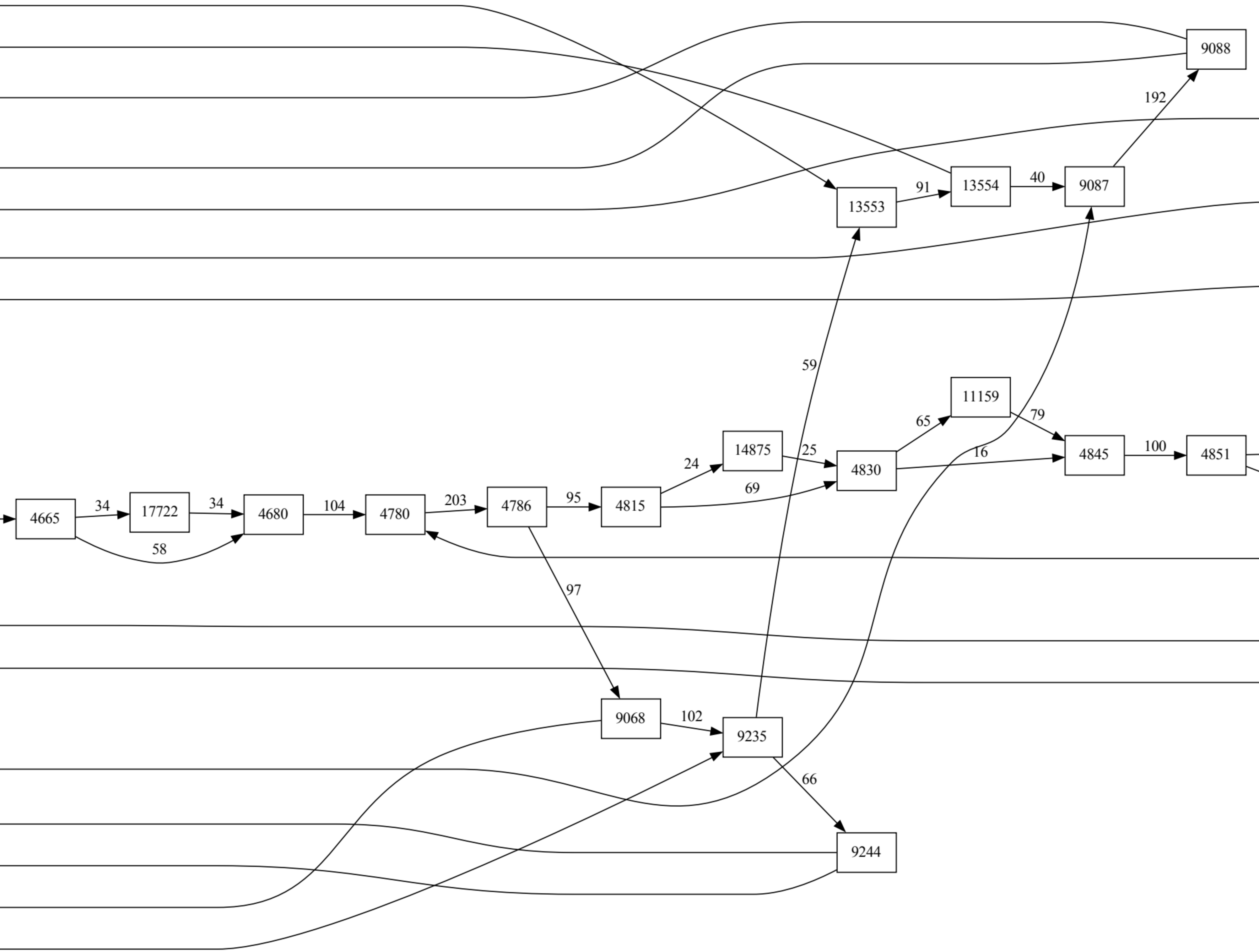
13554
13553
11159
14875
17722

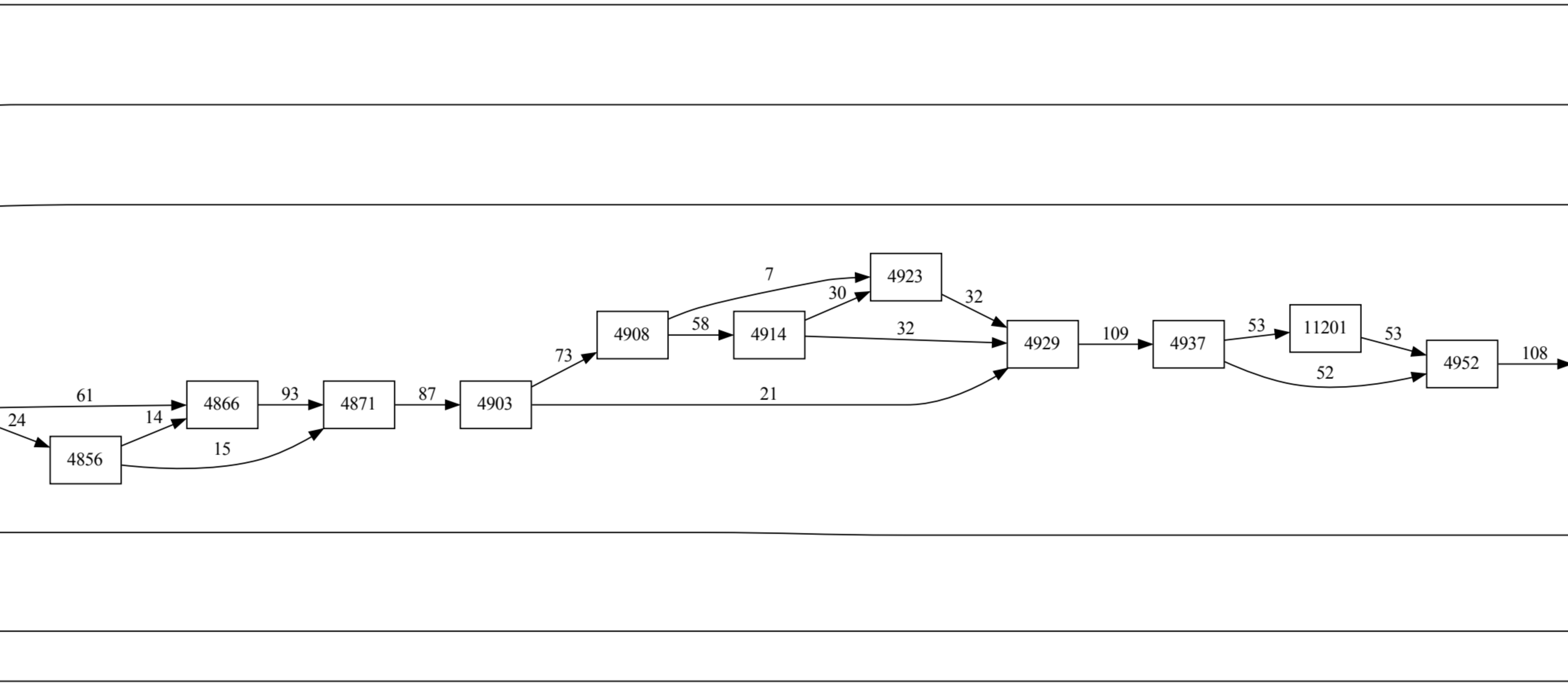
11201

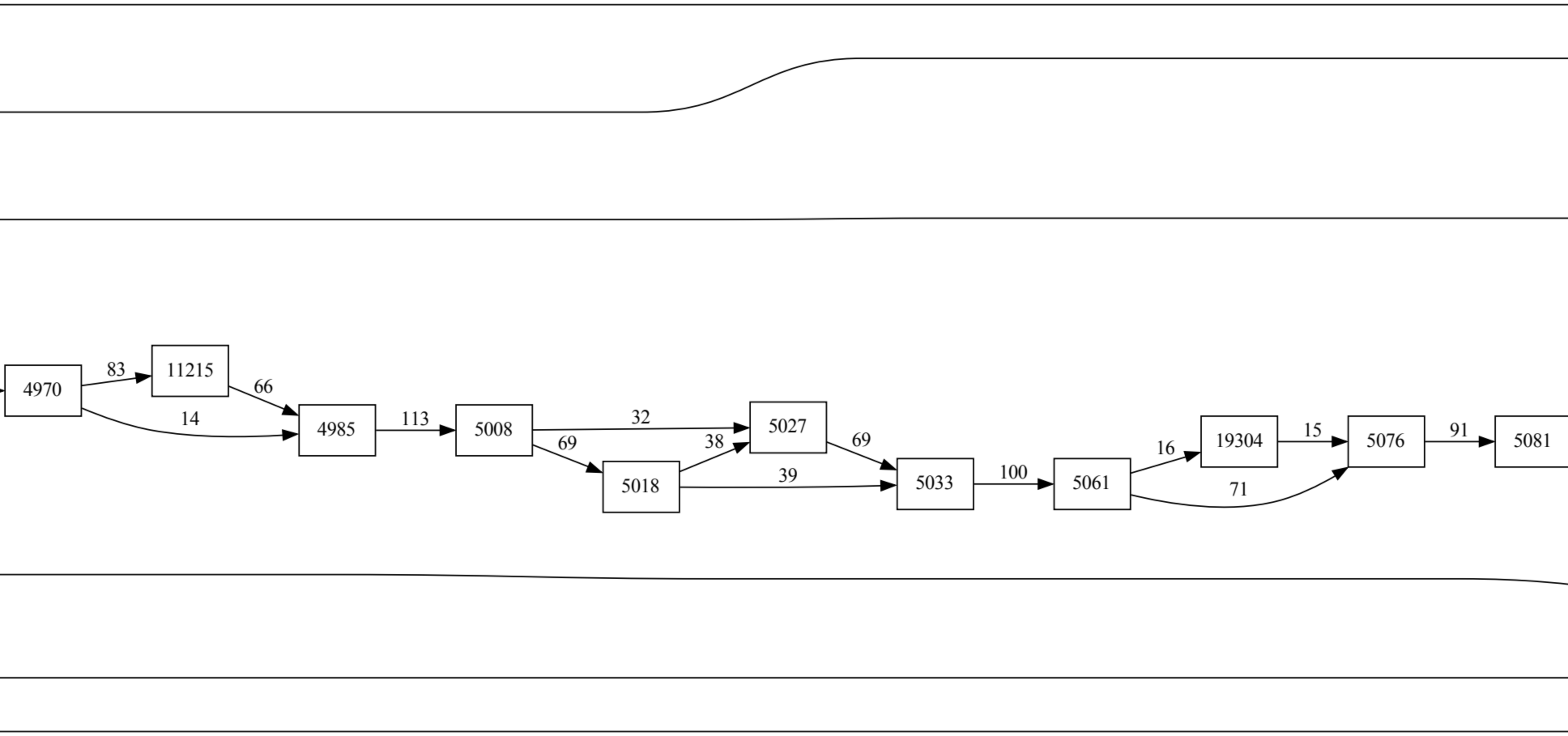
11215
19304

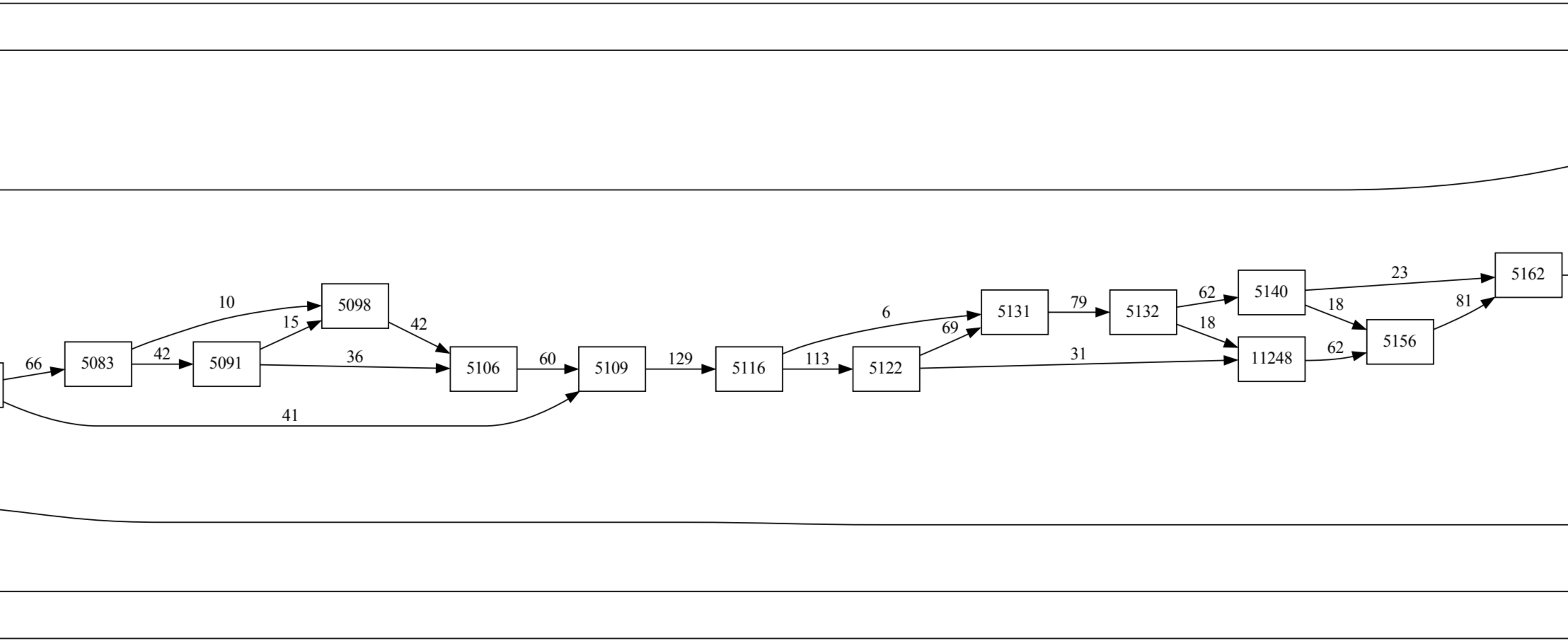
11248

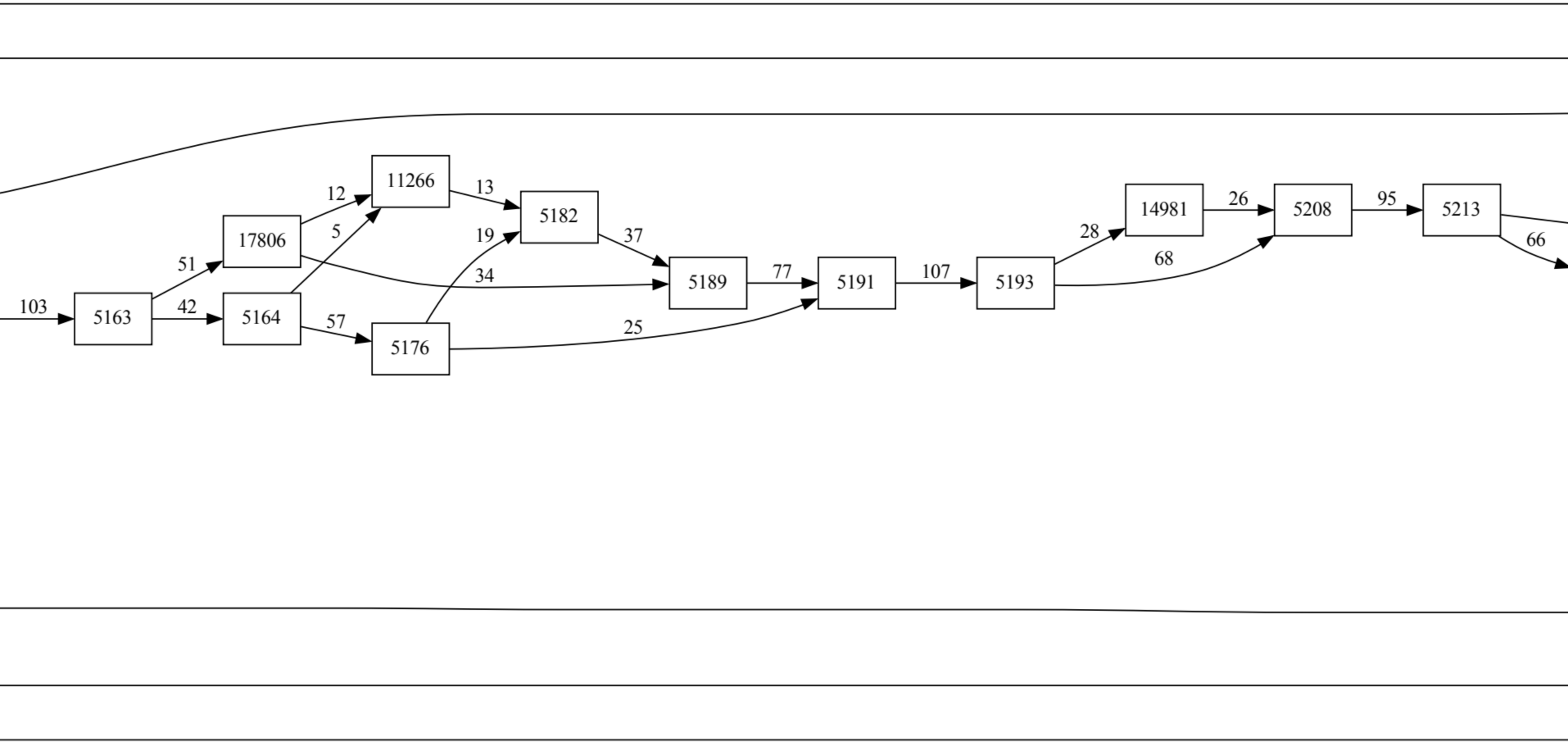
17806
11266
14981

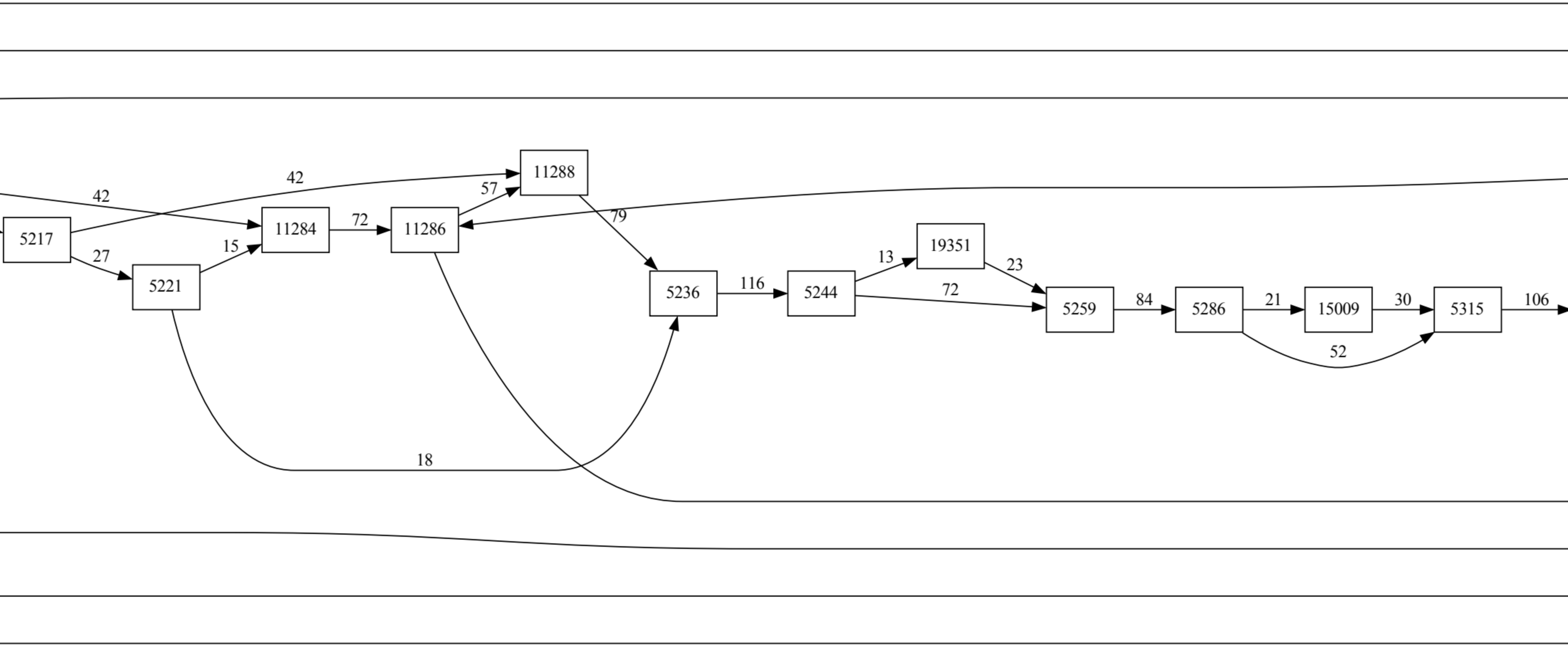
11288
11284
11286
19351
15009

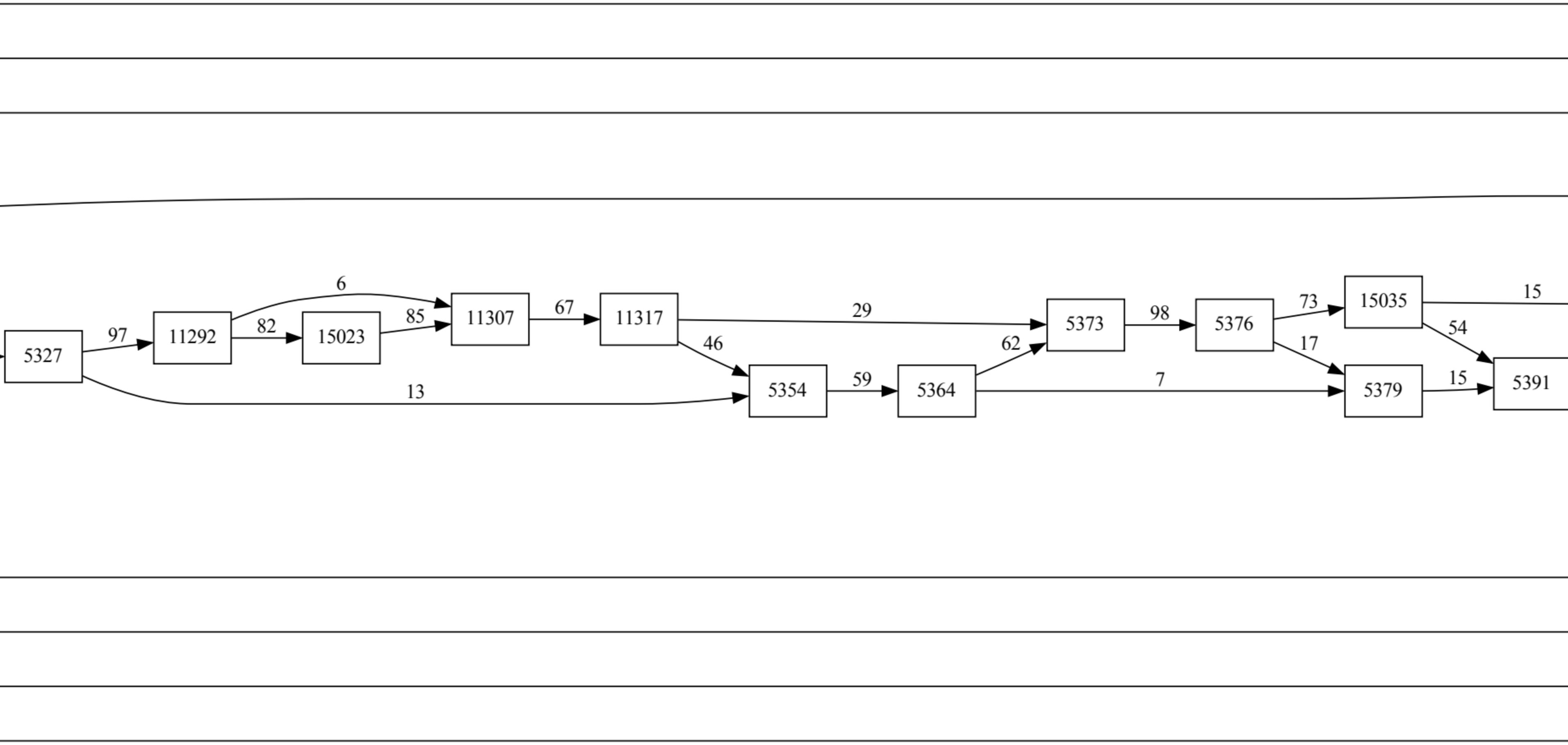
11292
15023
11307
11317
15035

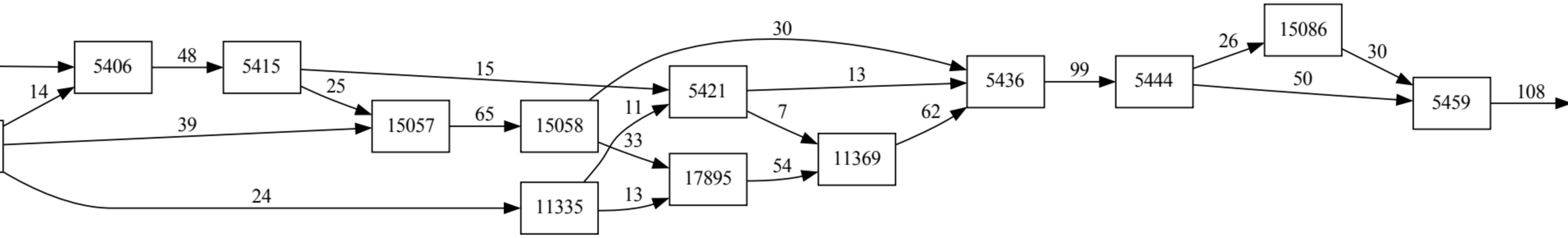
15057
15058
11335
17895
11369
15086

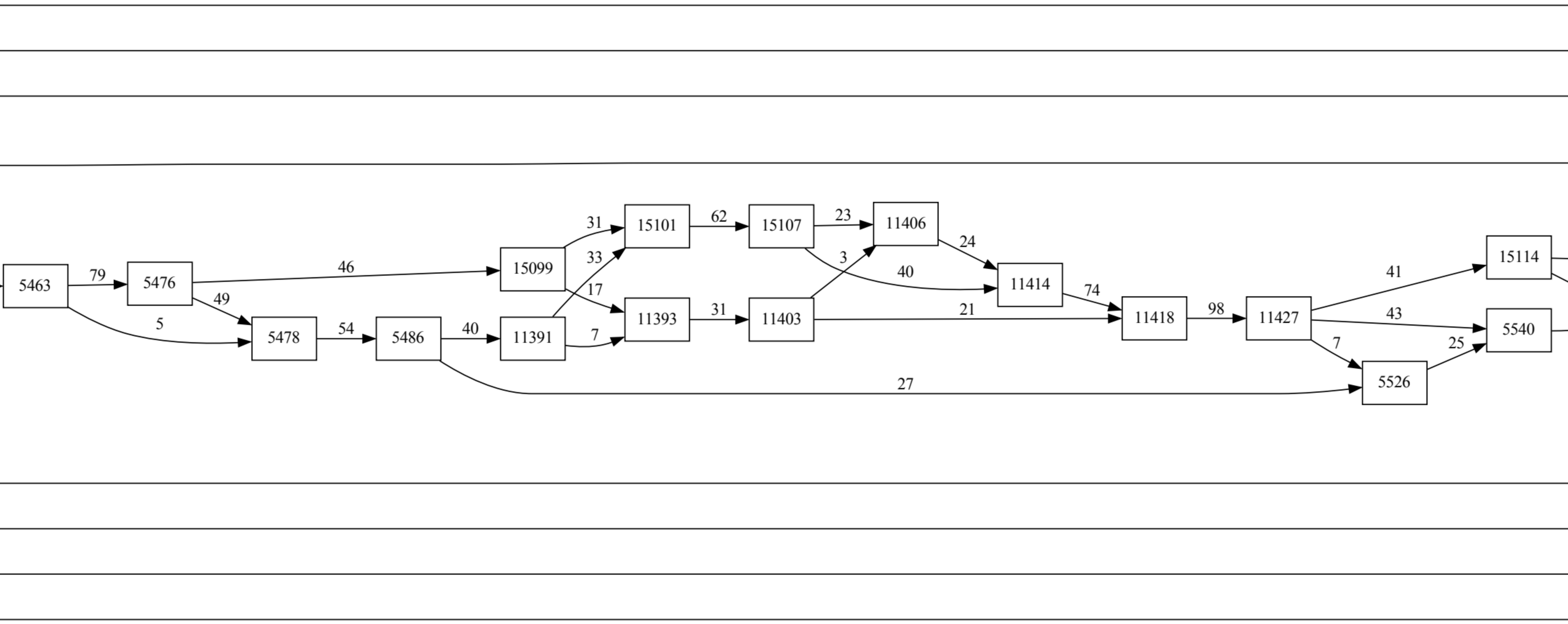
15099
11391
15101
11393
15107
11403
11406
11414
11418
11427
15114

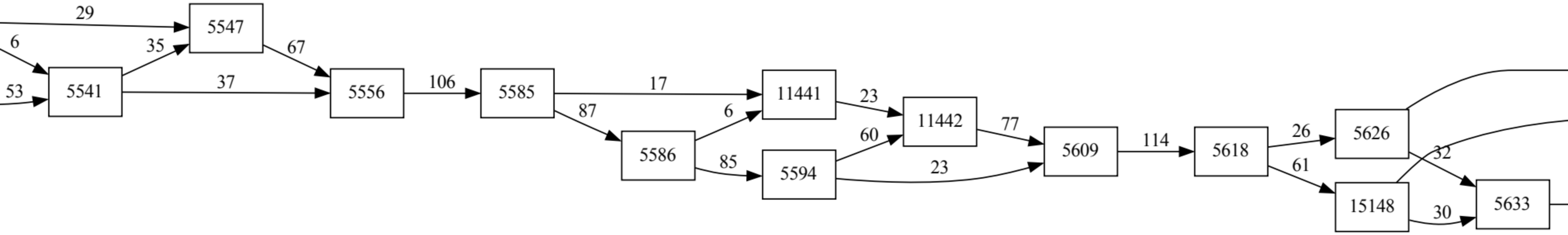
11441
11442
15148

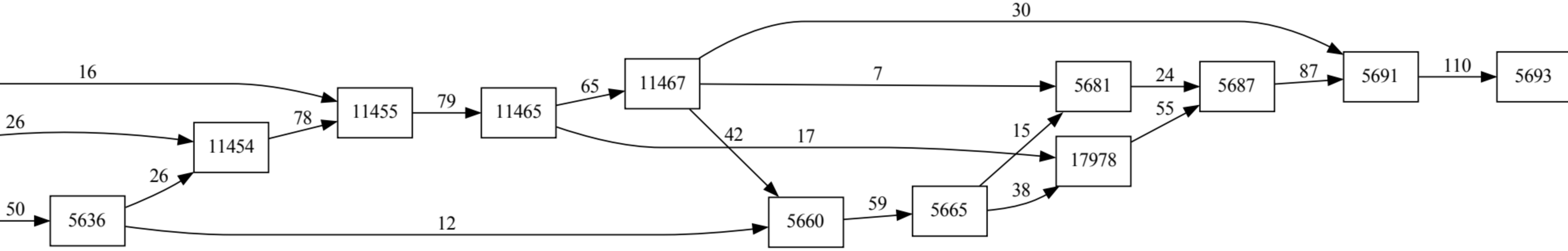
11455
11465
11467
11454
17978

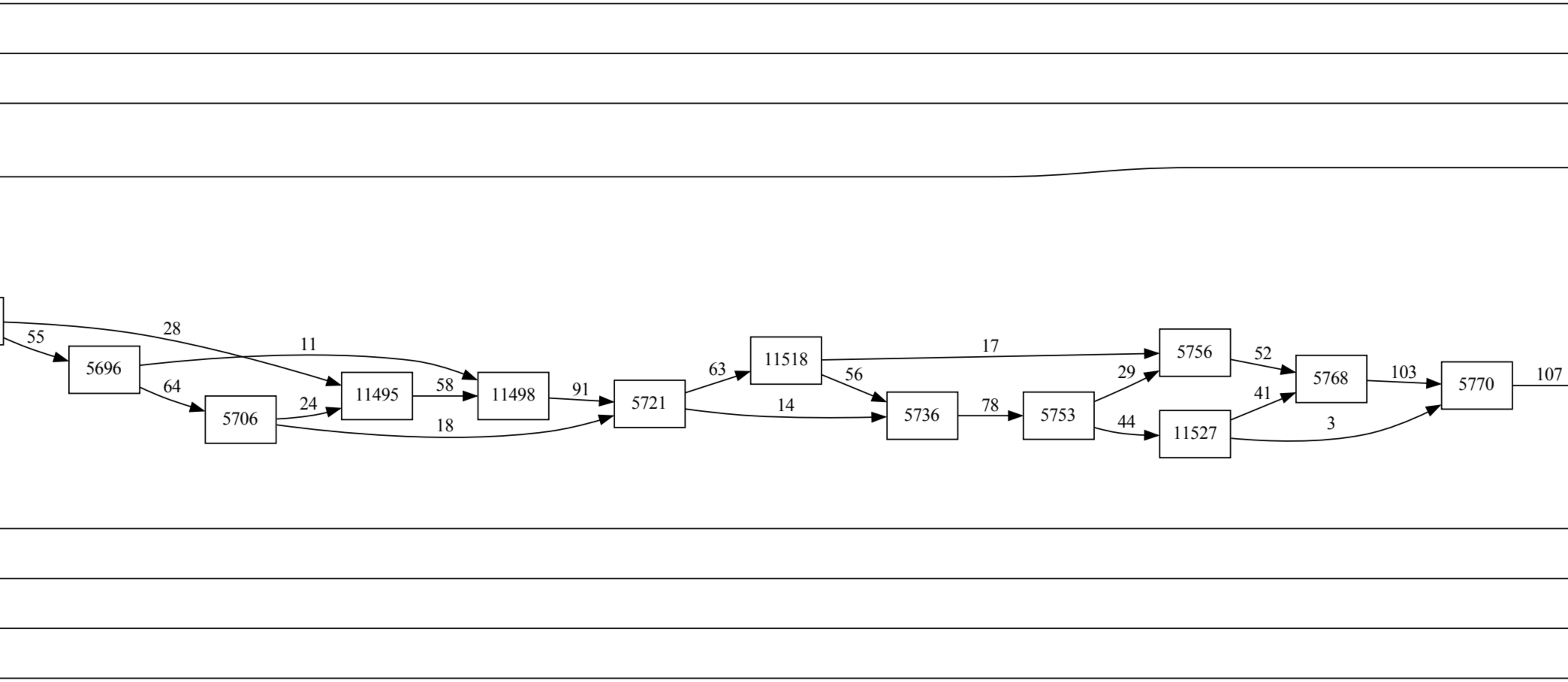
11495
11498
11518
11527

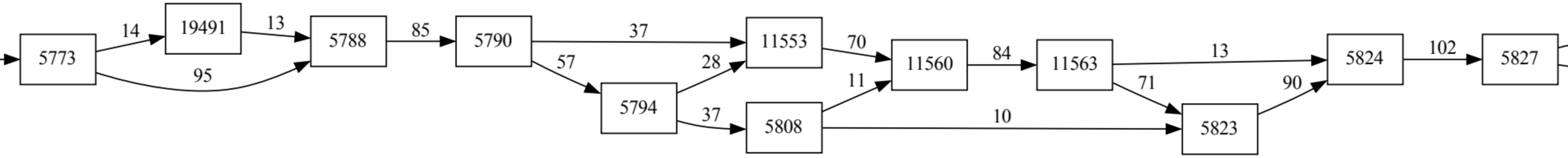
19491
11553
11560
11563

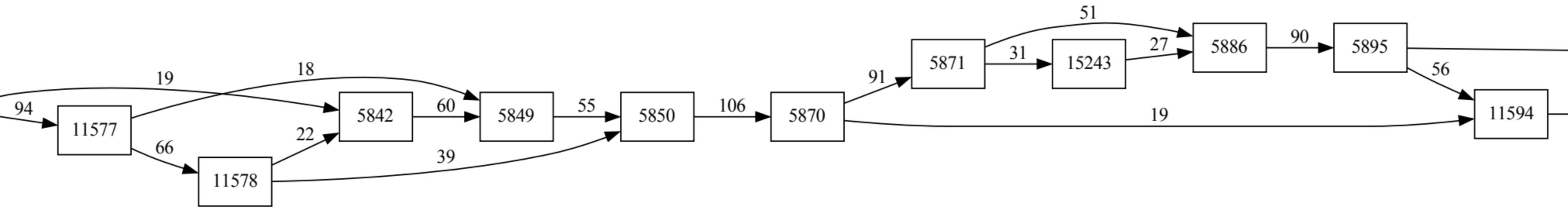
11577
11578
15243
11594

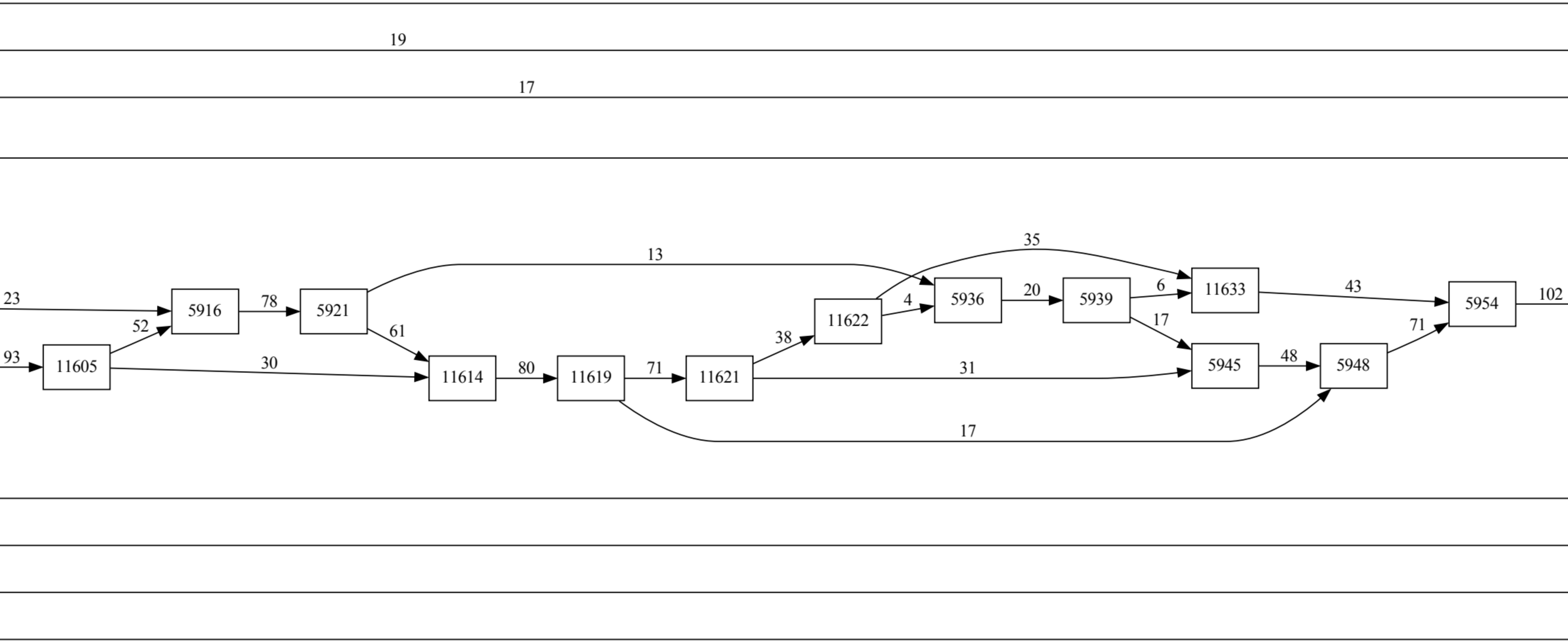
11633
11622
11605
11614
11619
11621

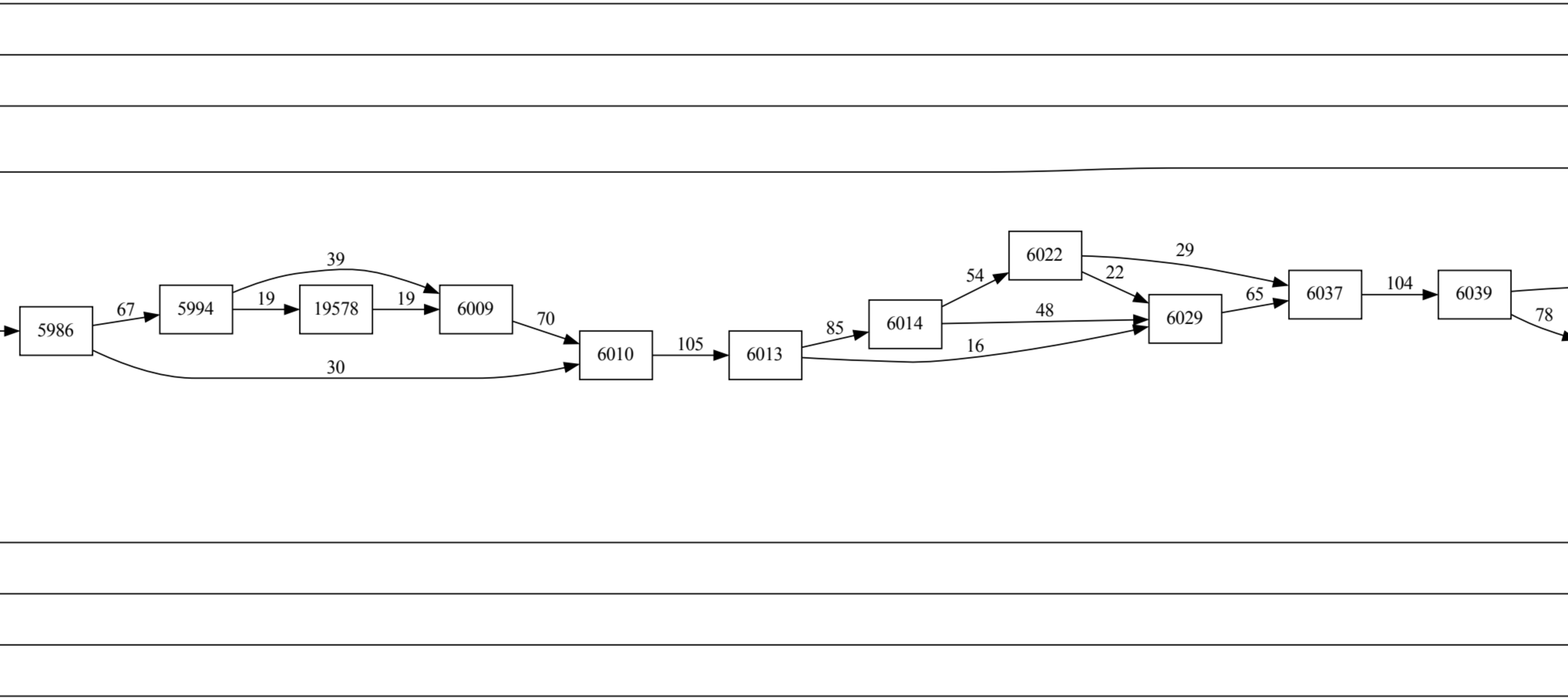
19578

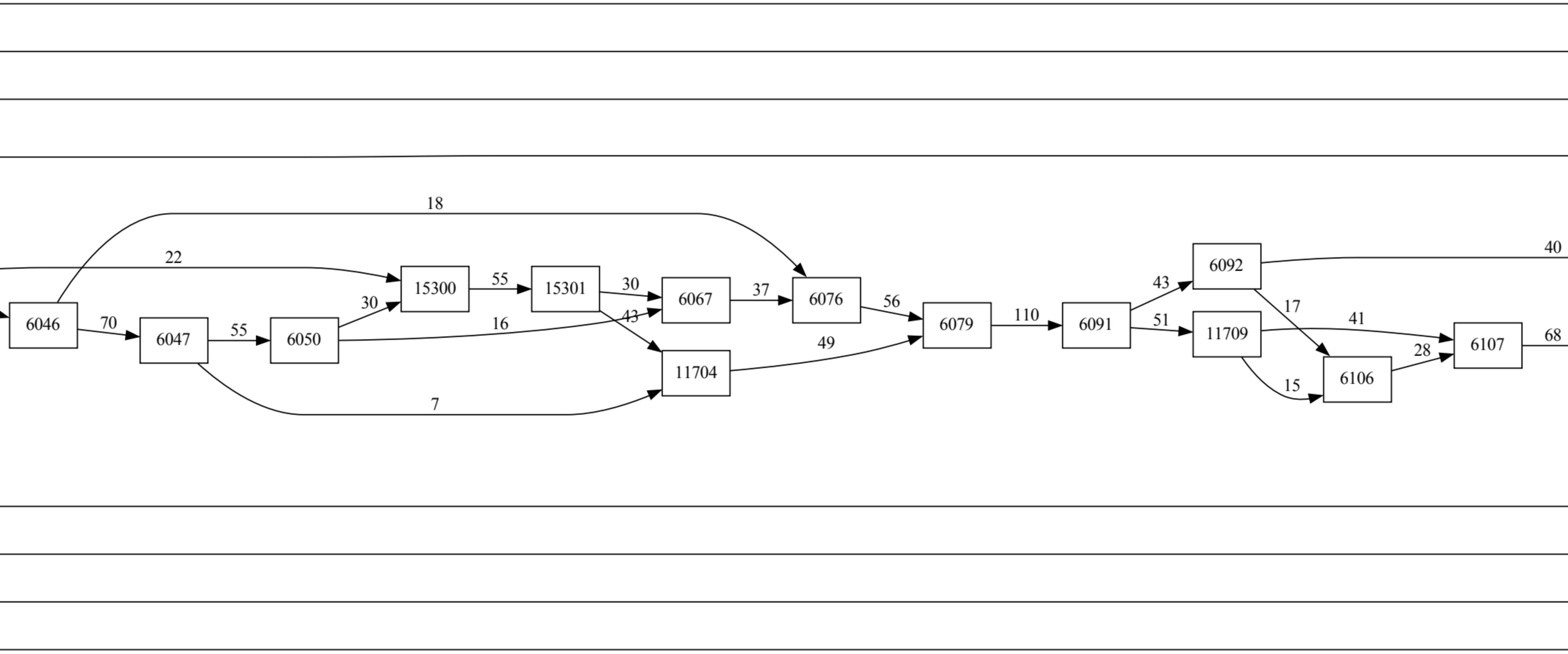
15300
15301
11709
11704

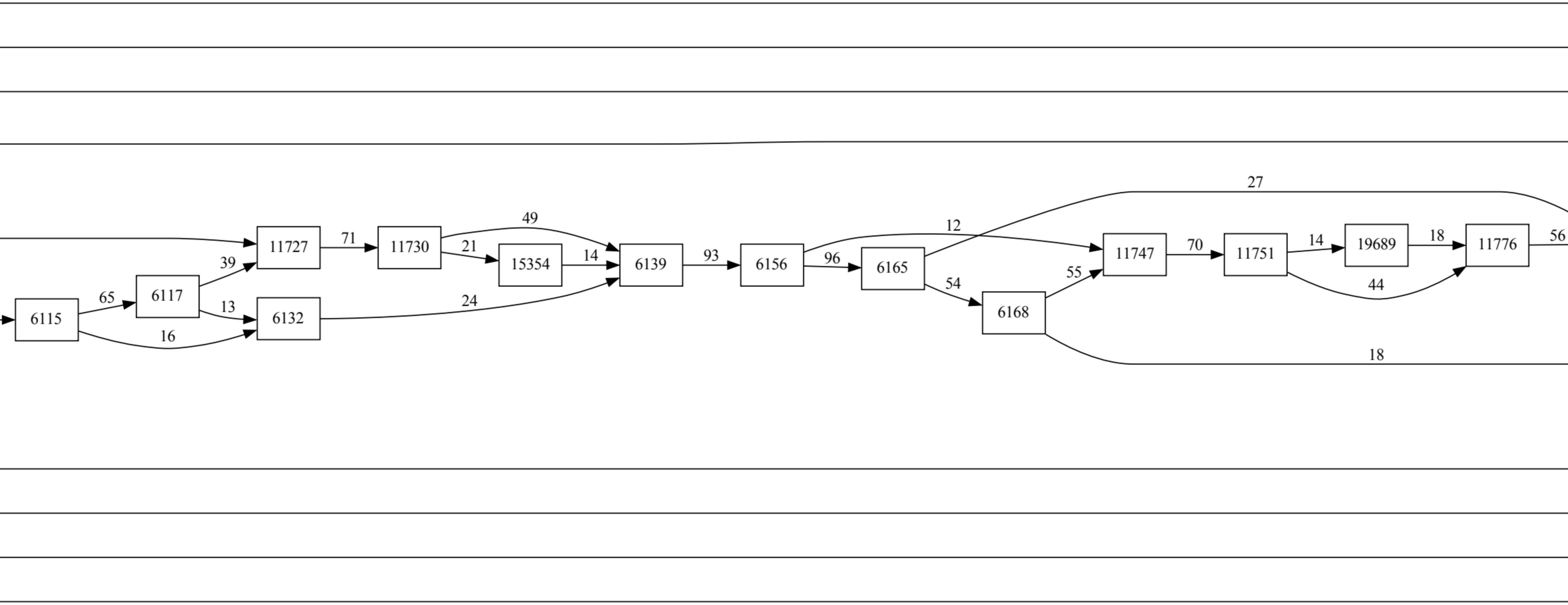
11727
11730
15354
11747
11751
19689
11776

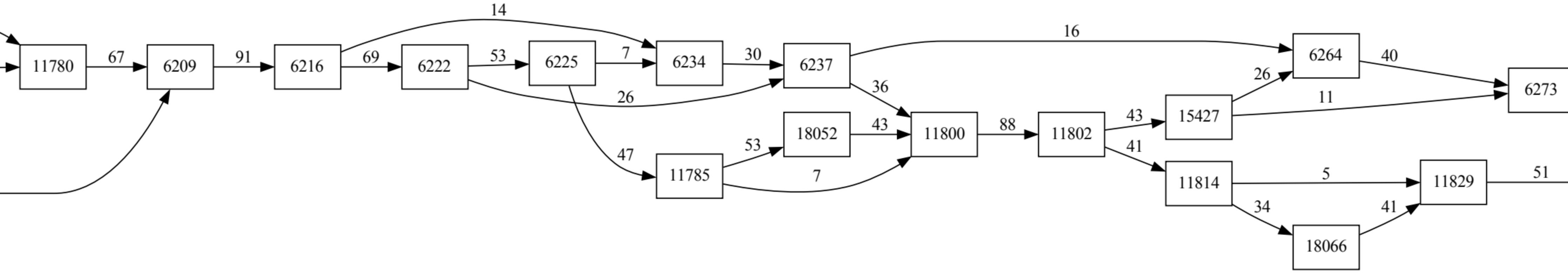
11780
11785
18052
11800
11802
15427
11814
18066
11829

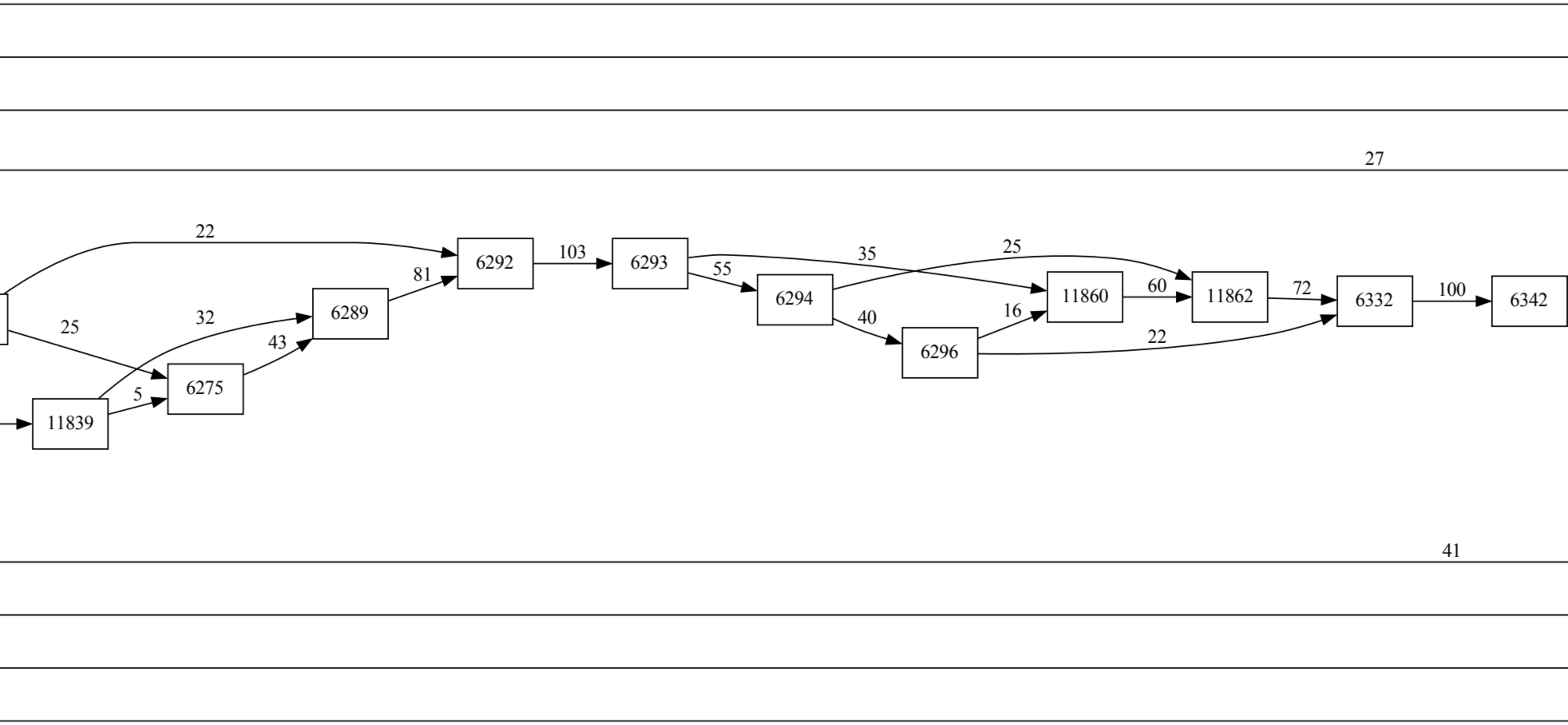
11860
11862
11839

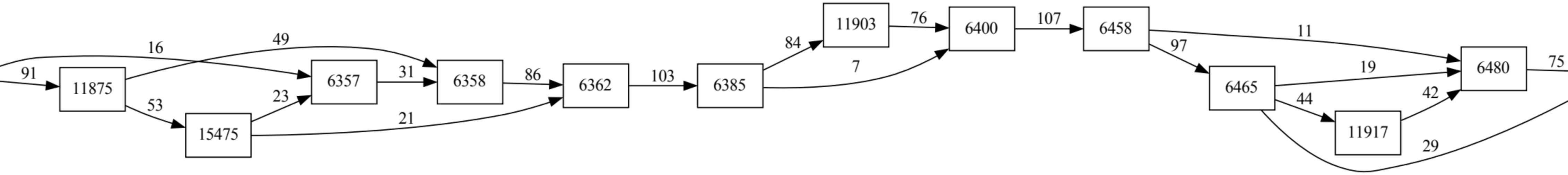
11875
15475
11903
11917

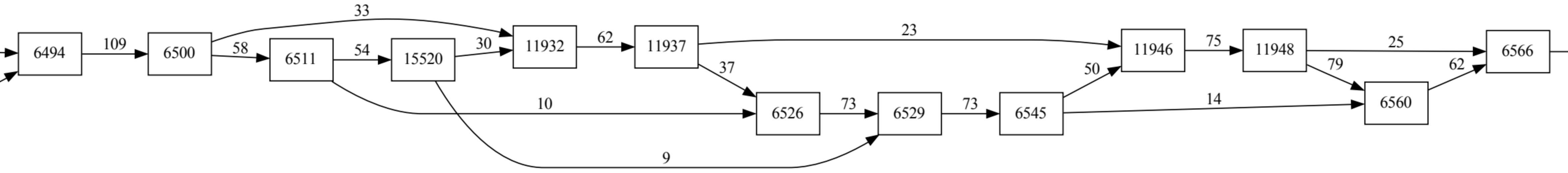
15520
11932
11937
11946
11948

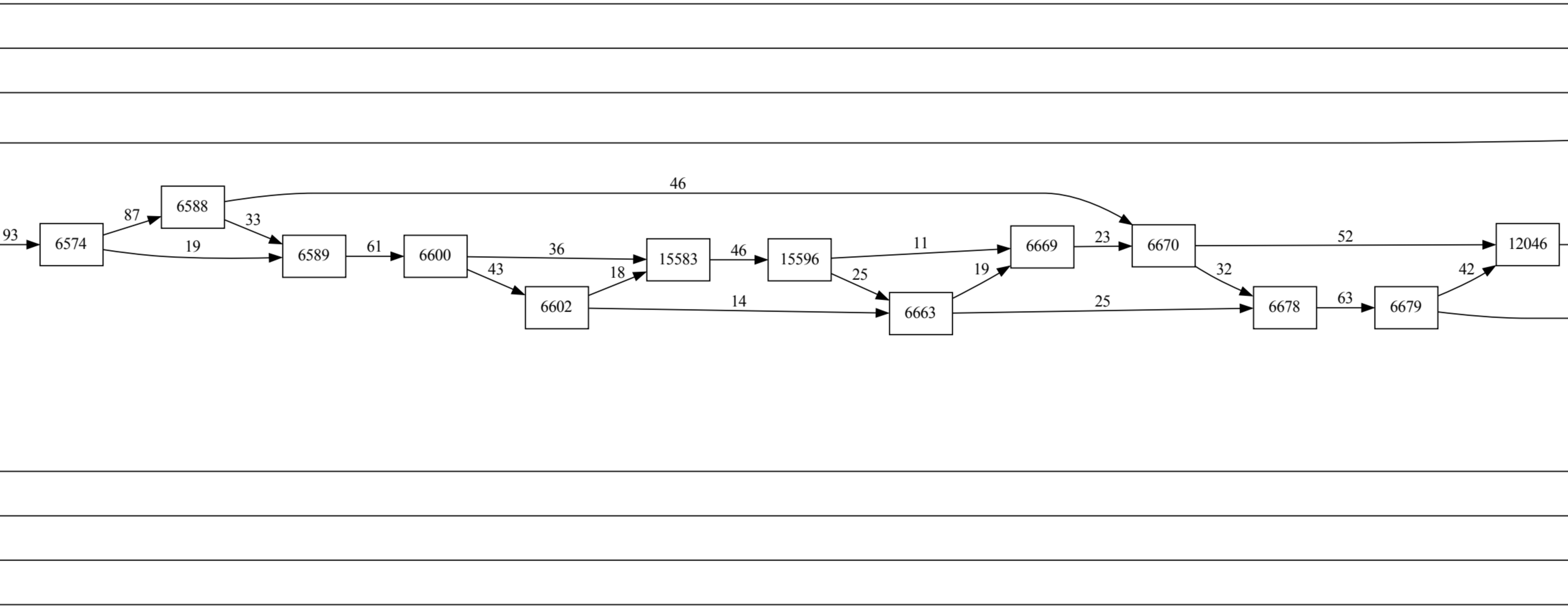
15583
15596
12046

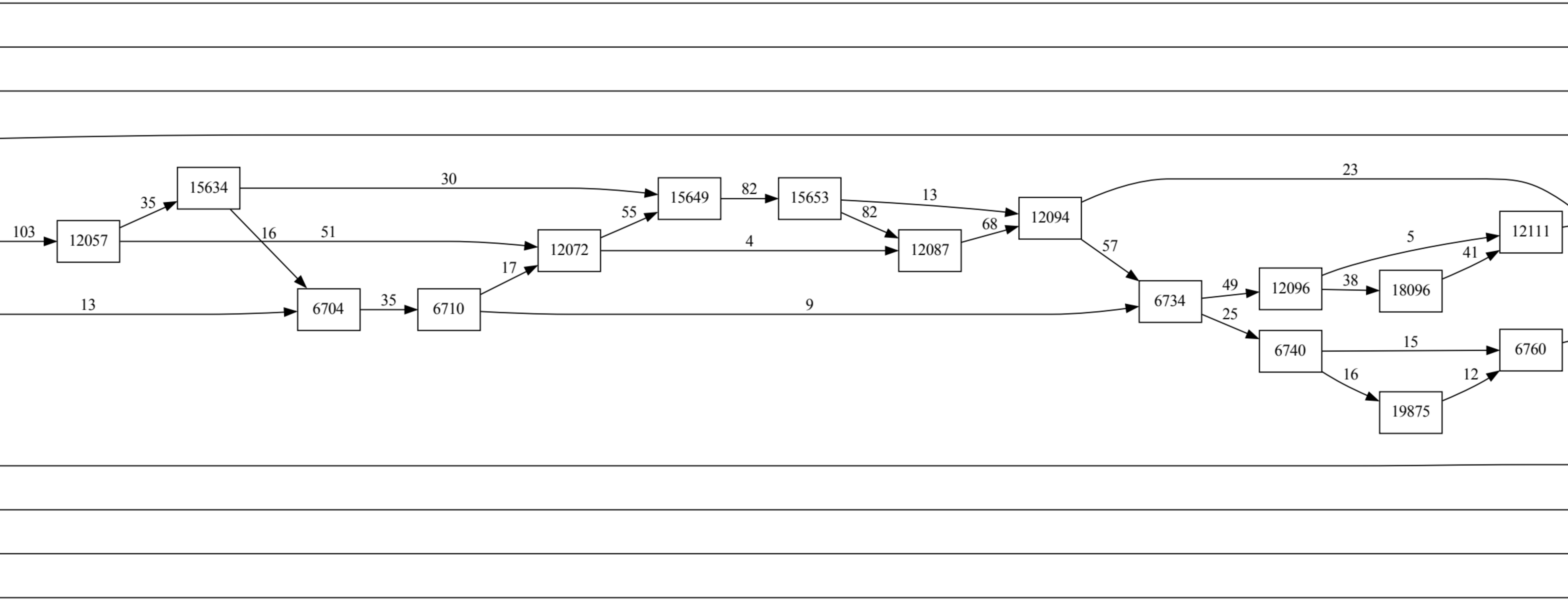
12057
15634
12072
15649
15653
12087
12094
12096
18096
12111
19875

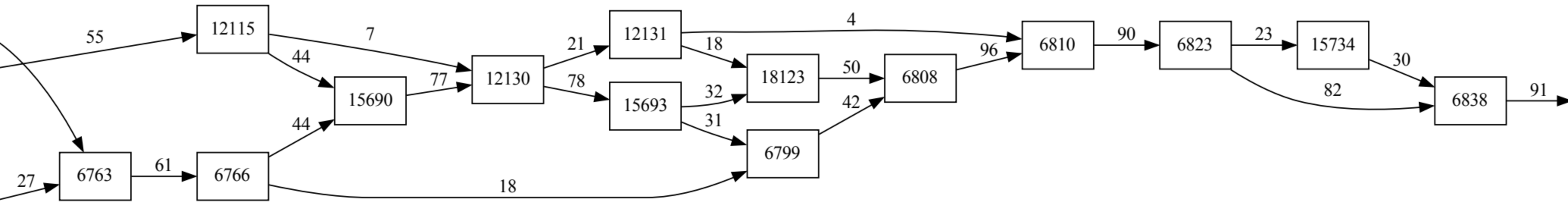
12115
15690
12130
12131
15693
18123
15734

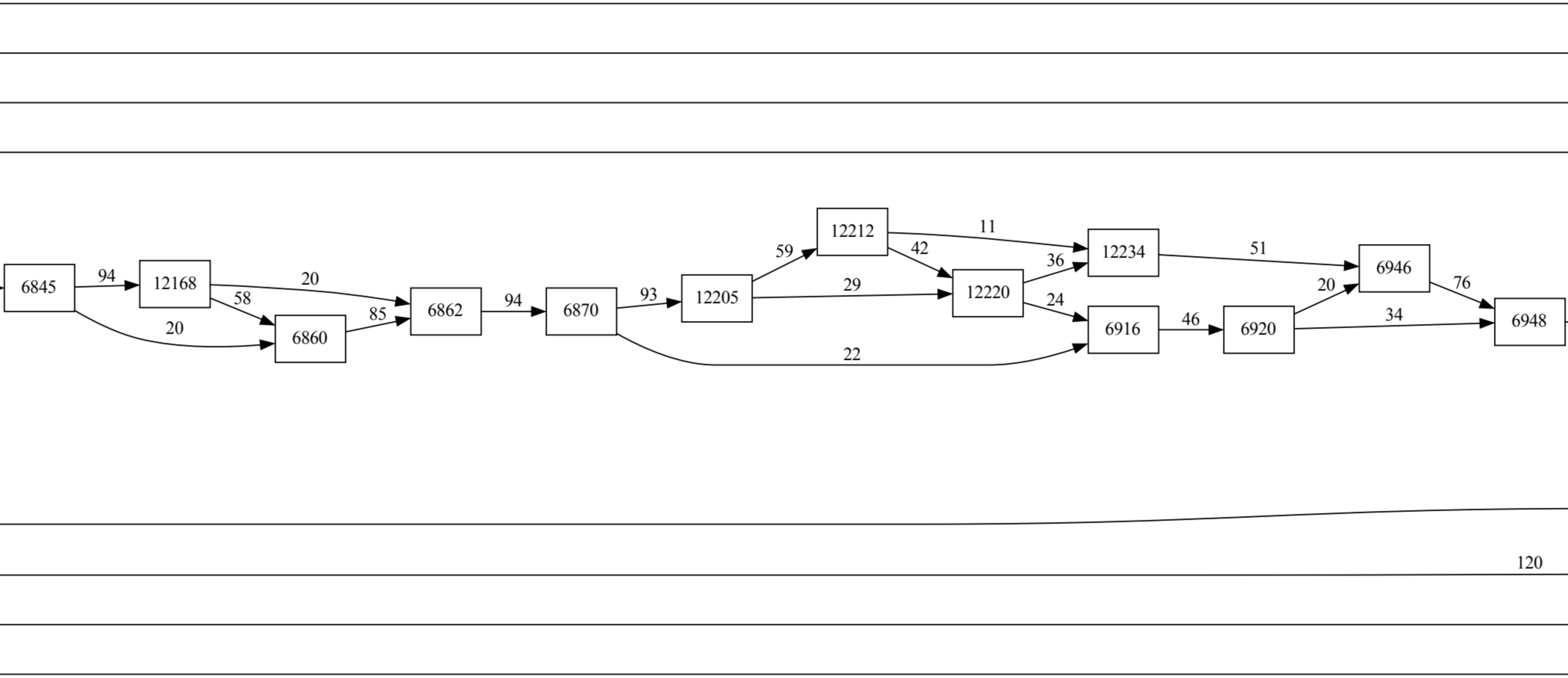
12168
12205
12212
12220
12234

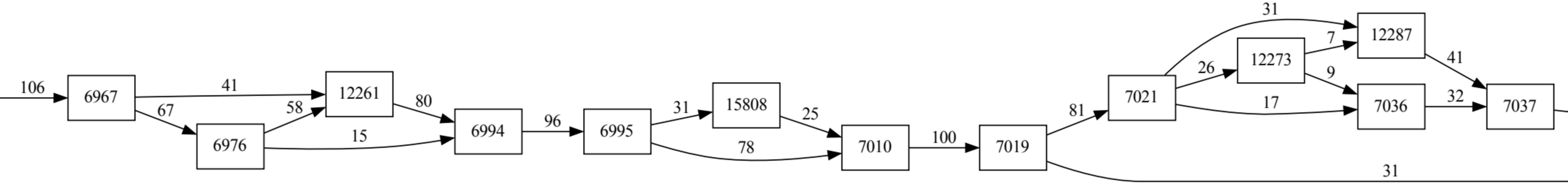
12261
15808
12273
12287

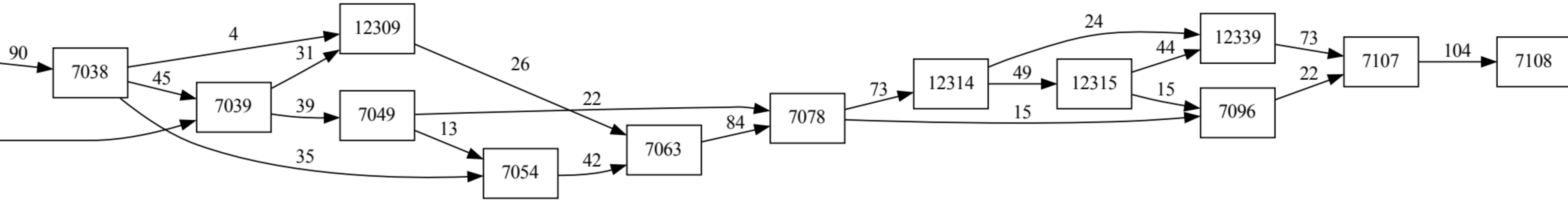
12309
12314
12315
12339

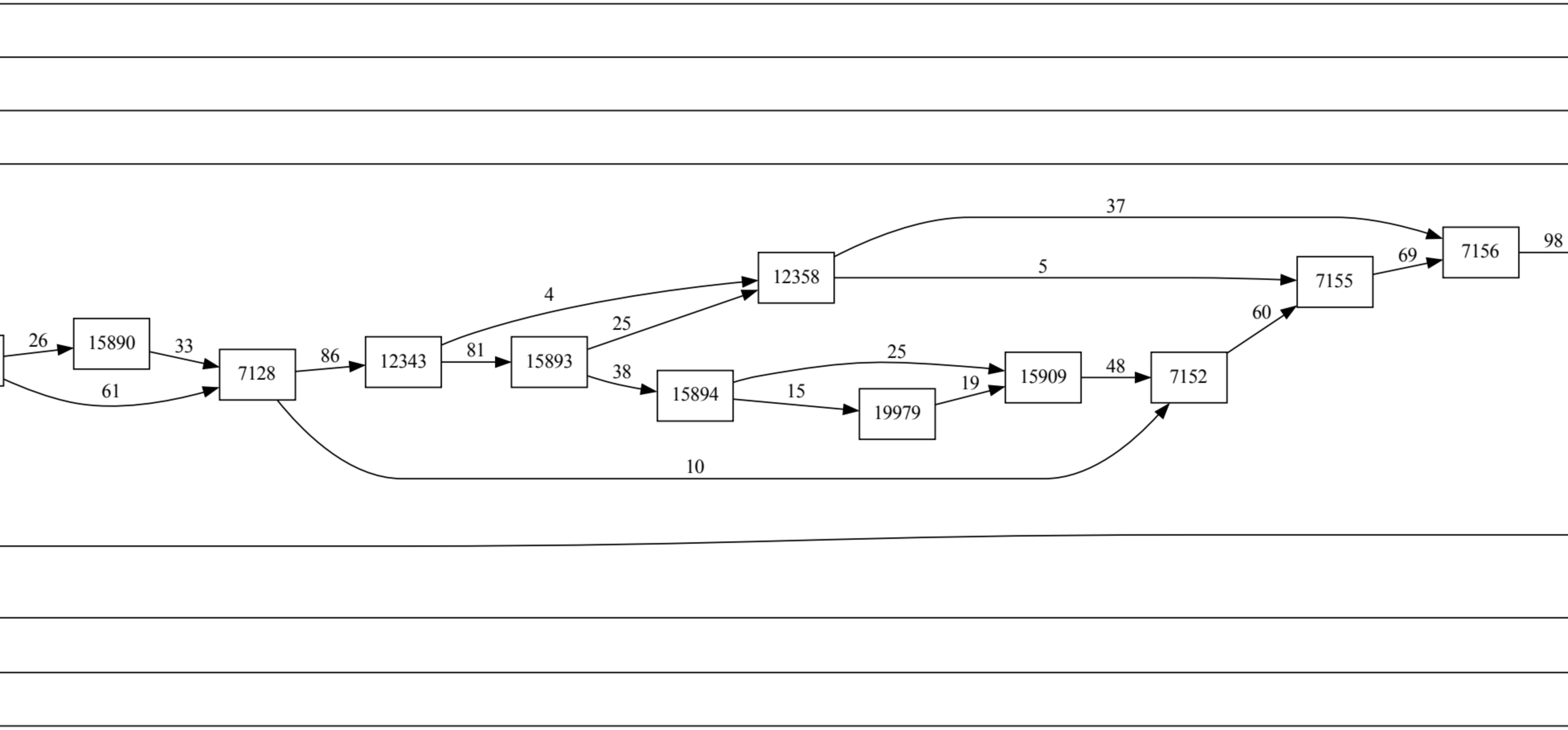
12358
15890
12343
15893
15909
15894
19979

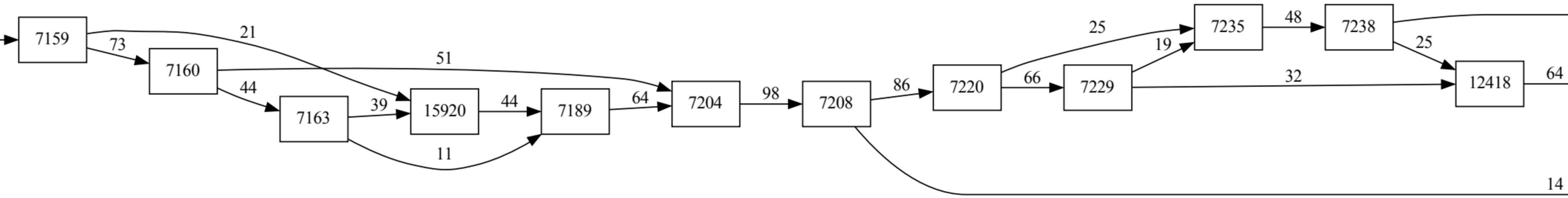
15920
12418

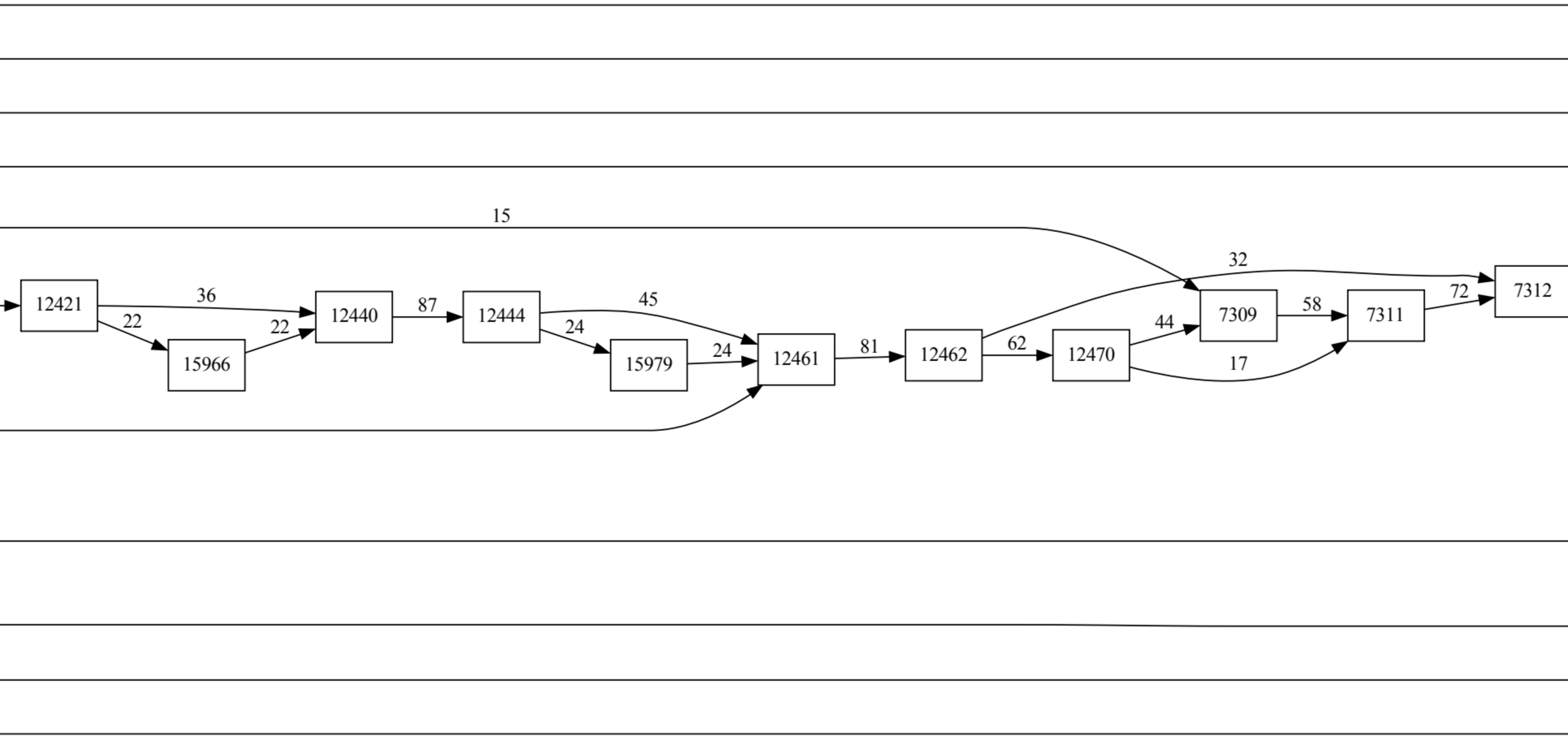
12421
15966
12440
12444
15979
12461
12462
12470

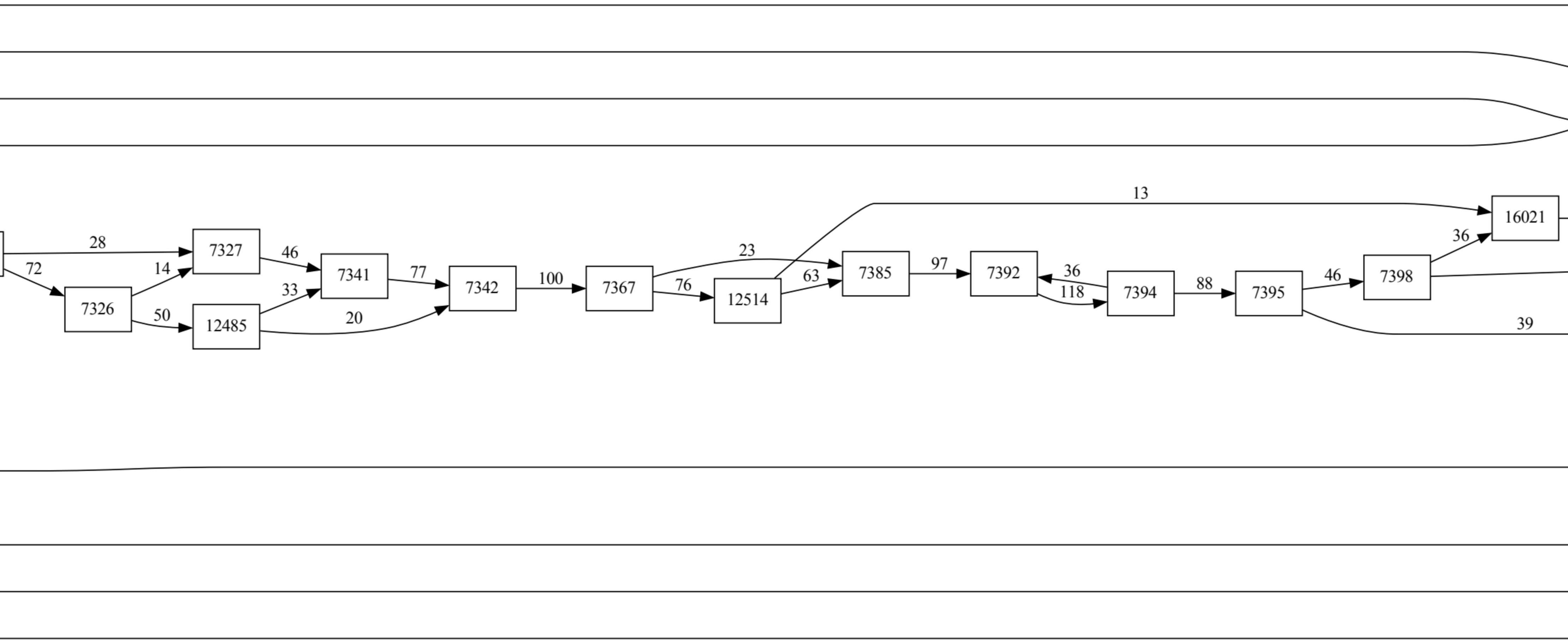
12485
12514
16021

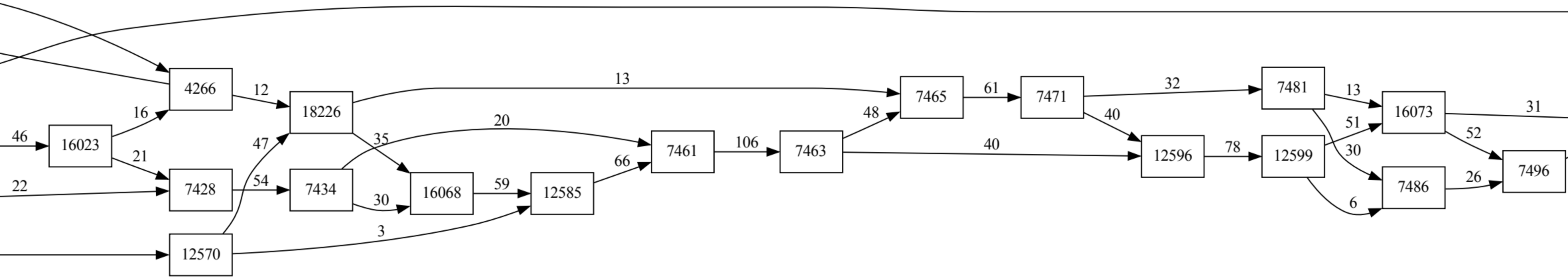
18226
16073
16023
16068
12585
12596
12599
12570

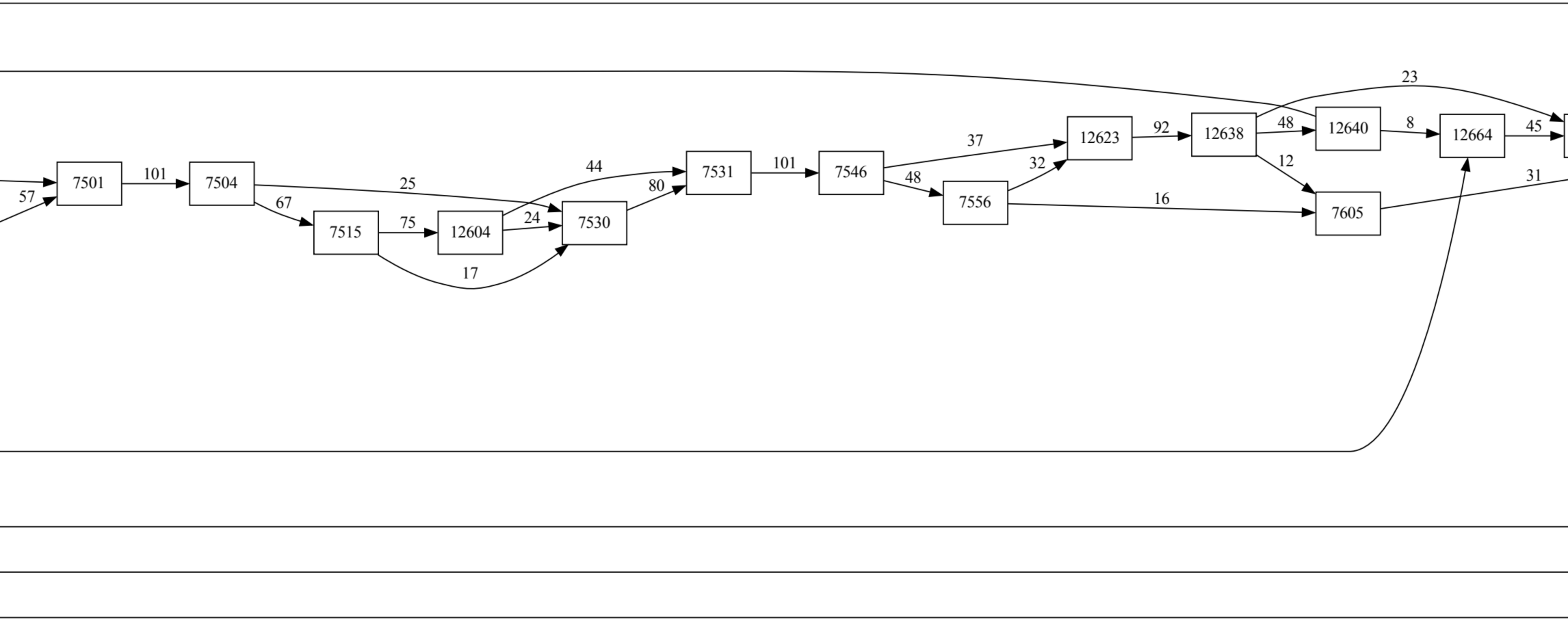
12604
12623
12638
12640
12664

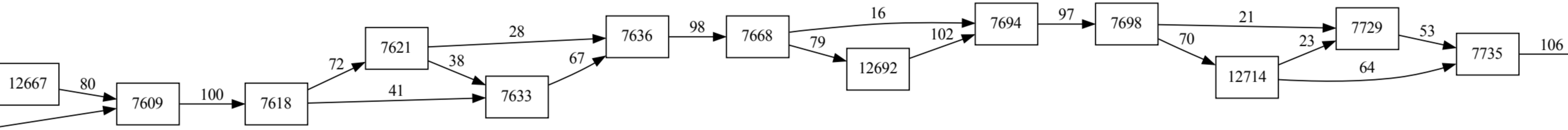
12667
12692
12714

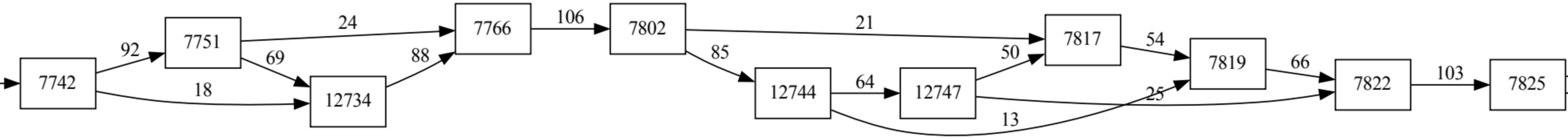
12734
12744
12747

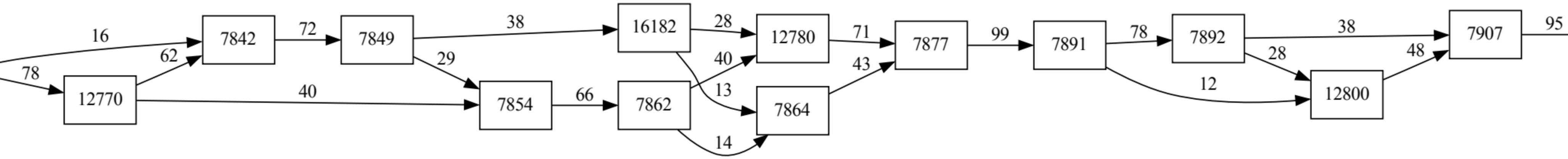

12770
16182
12780
12800

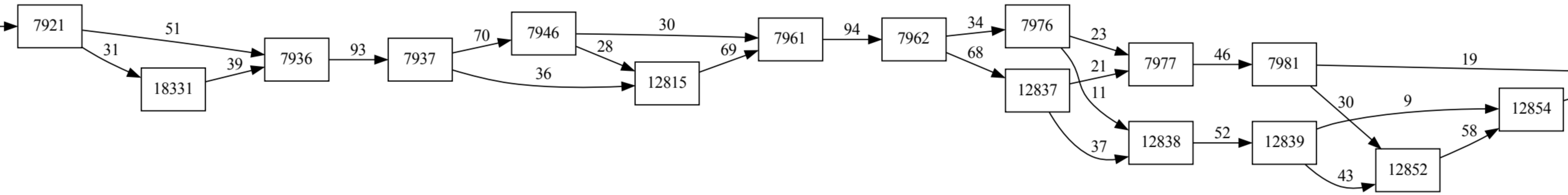
18331
12815
12837
12838
12839
12852
12854

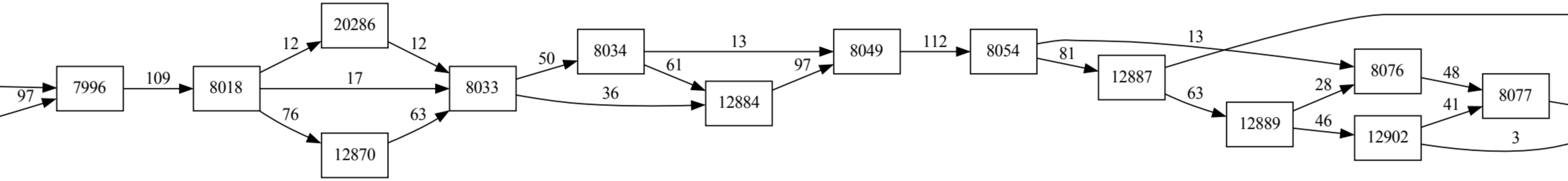
20286
12870
12884
12887
12889
12902

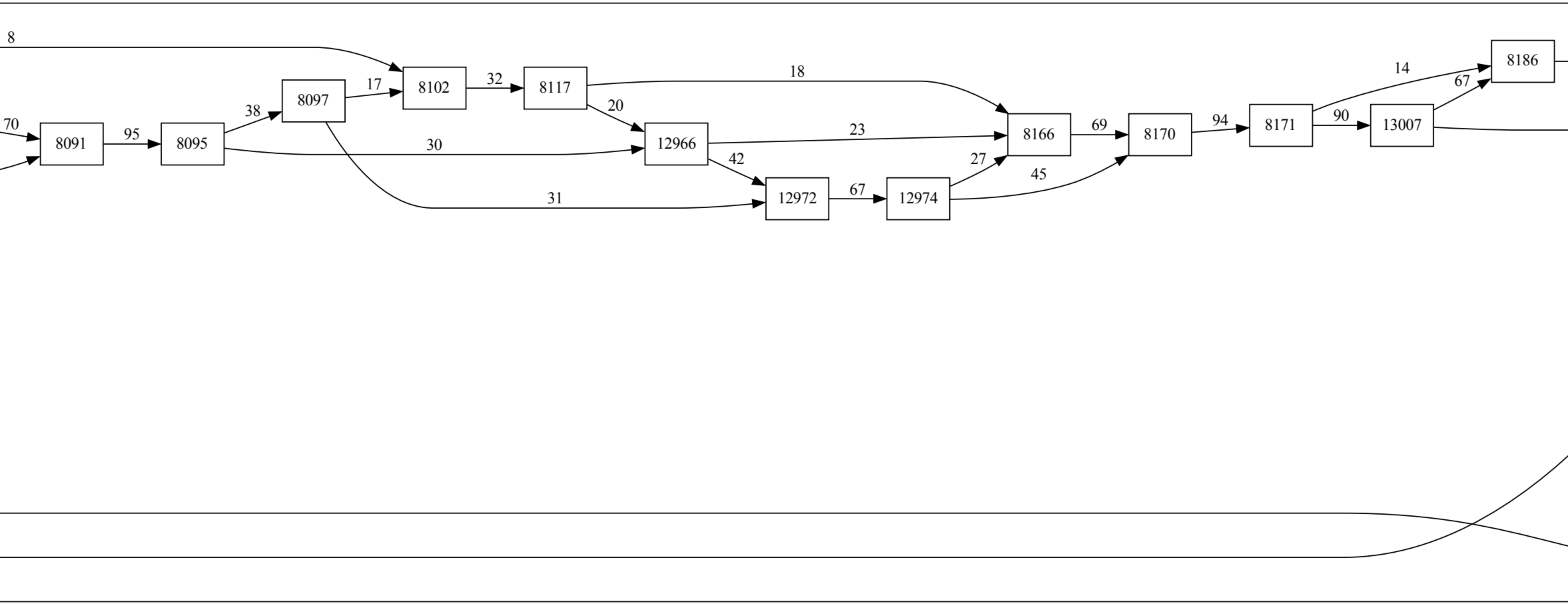
12966
12972
12974
13007

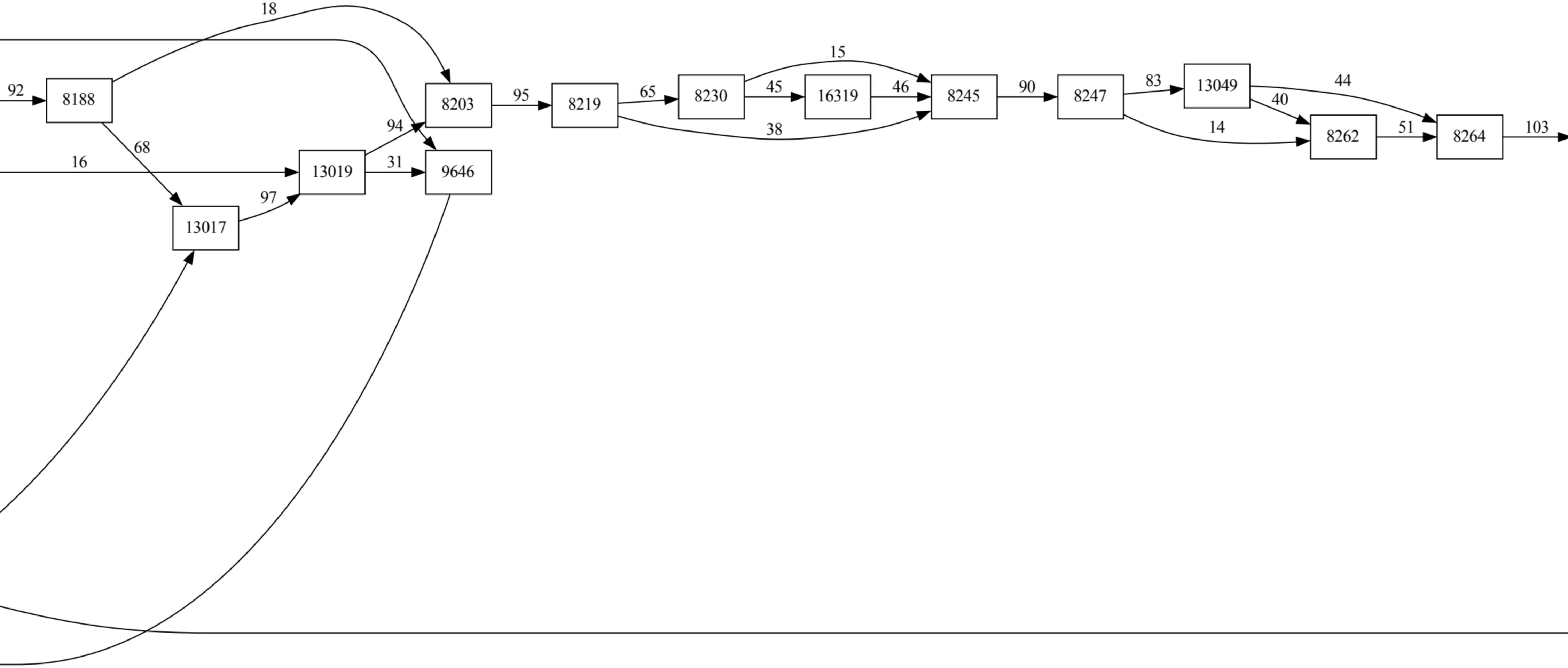
16319
13049
13019
13017

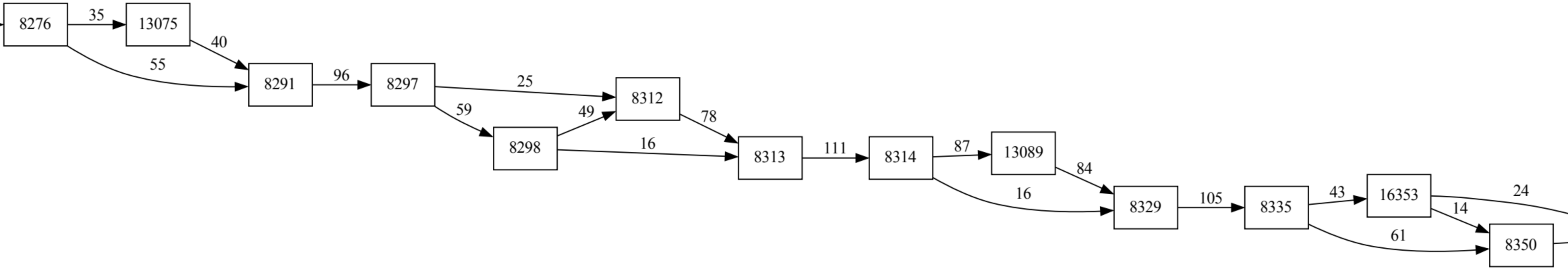
13075
13089
16353

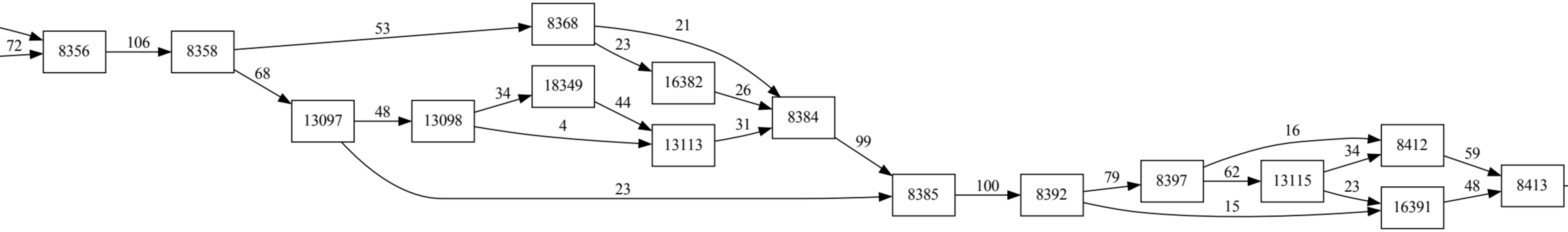
13097
13098
18349
16382
13113
13115
16391

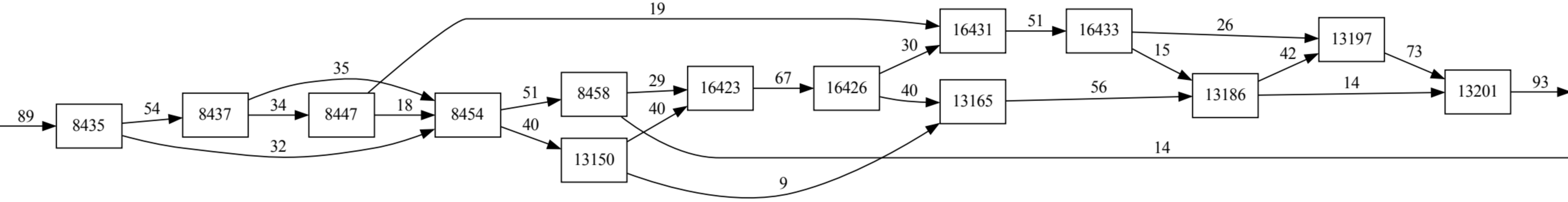
13150
16423
16426
16431
16433
13165
13197
13186
13201

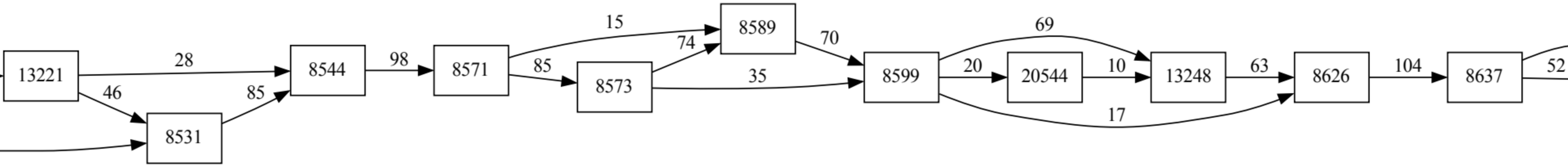
13221
20544
13248

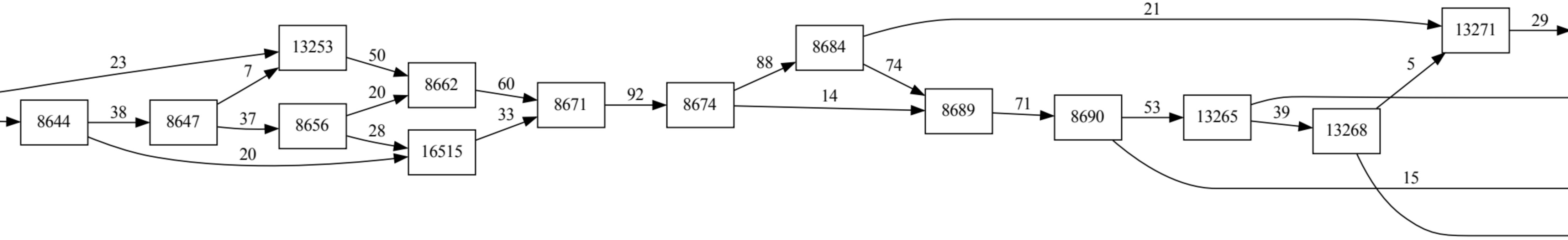
13253
16515
13265
13268
13271

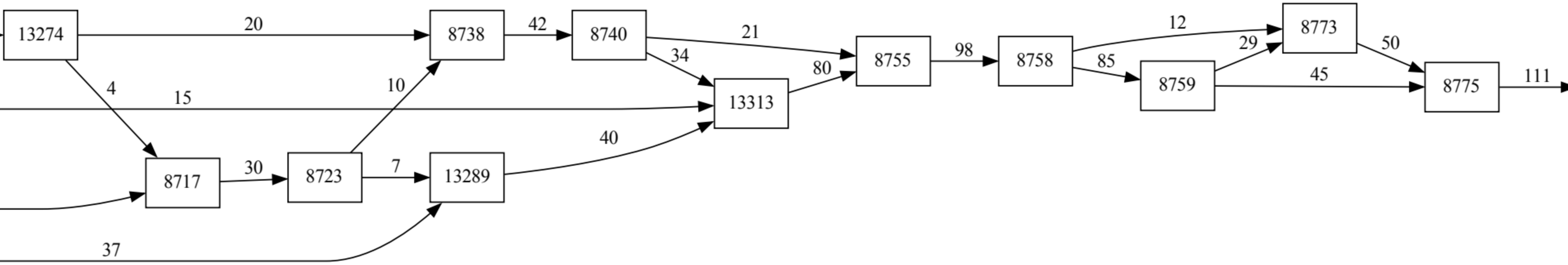
13274
13313
13289

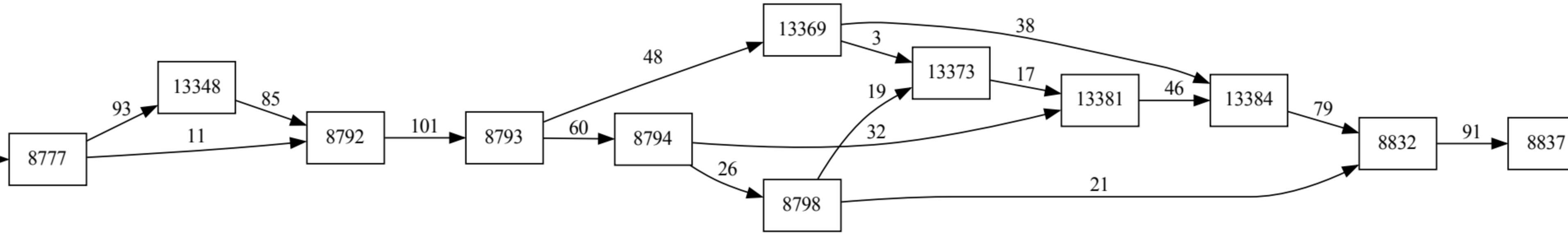
13348
13369
13373
13381
13384

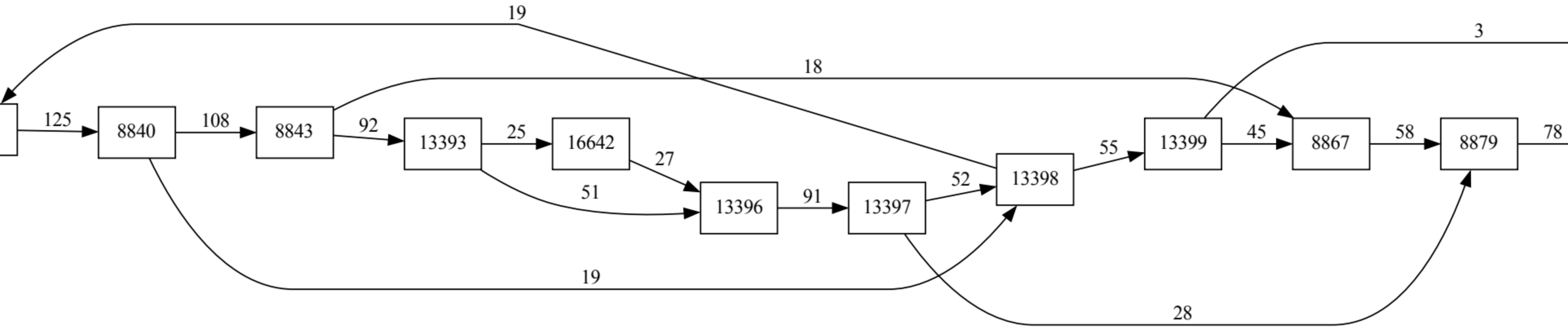
13393
16642
13396
13397
13398
13399

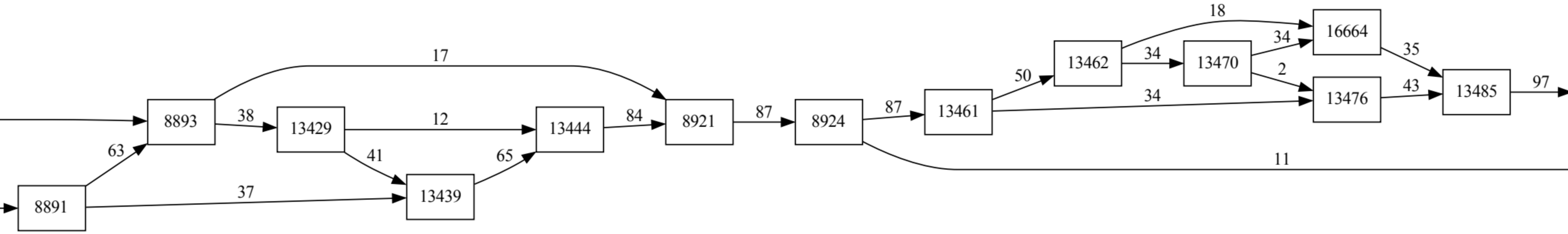
13429
13439
13444
13461
13462
13470
16664
13476
13485

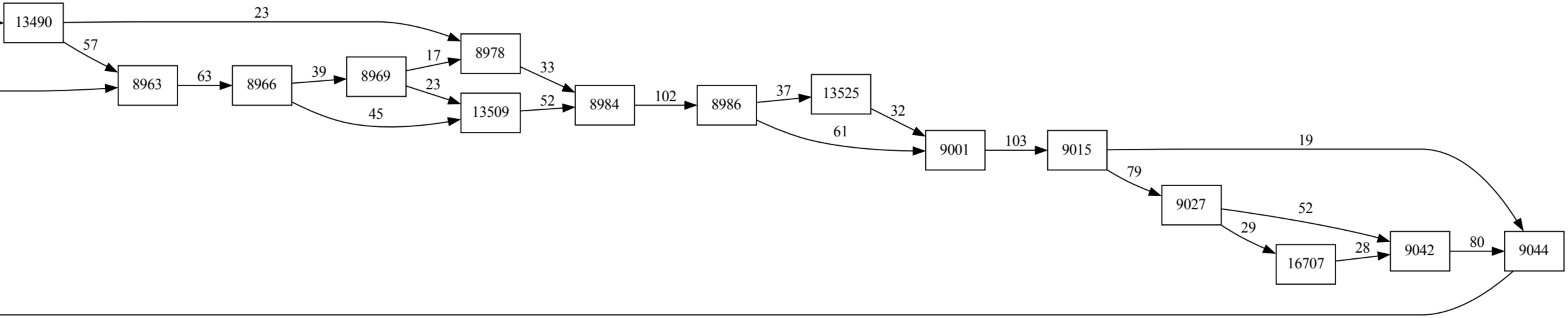
13490
13509
13525
16707