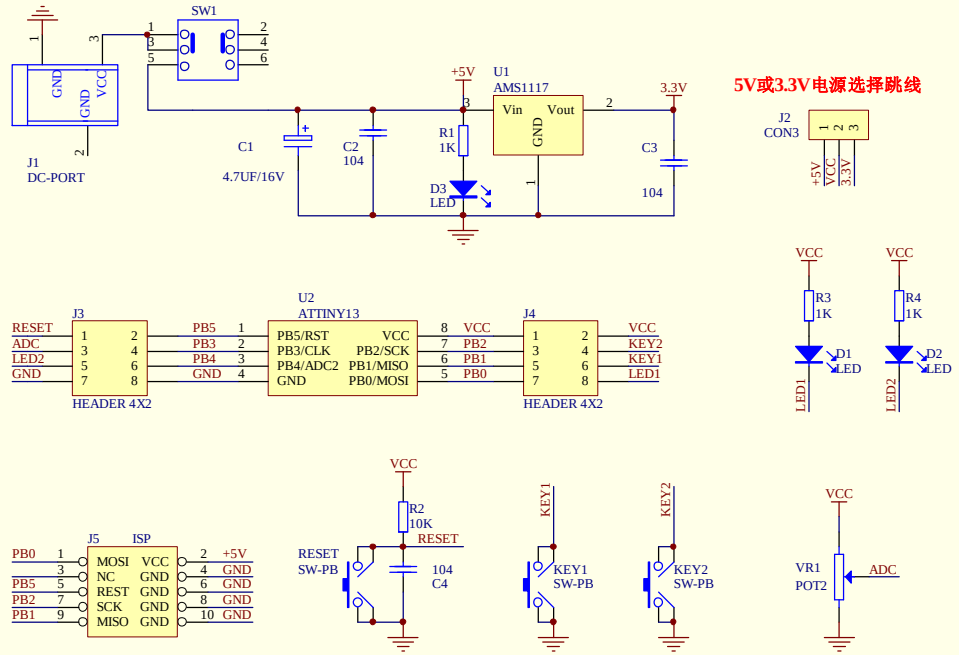

Title		
Size A4	Number	Revision
Date: 14-Dec-2012		Sheet of
File: F:\ATtiny13最小系统.ddb		Drawn By:

PDF 文件使用 "pdfFactory Pro" 试用版本创建 www.fineprint.com.cn