tumex

Durmark Auto

PSH SERİSİ

ELEKTRO-HİDROLİK ABKANT

İHTİYAÇLARINIZ İÇİN ÇÖZÜMLER

CQC CE SGS

TUM-EX.COM

Durmark Auto

ŞİRKET PROFİLİ

Anhui LIFU Machinery Technology Company Limited, tasarım, geliştirme, üretim ve satışı bir arada sunan entegre bir şirkettir. Ana geliştirme yönümüz, mekanik otomasyonun gerçekleştirilmesine yönelik çeşitli CNC makineleri üretmektir. Teknoloji üzerine yoğunlaşmış Ar-Ge çalışmalarımızla tam bir Ar-Ge ekibine sahibiz; toplamda tasarım, çizim, optimizasyon vb. konularda çalışan 16 üst düzey mühendisimiz bulunmaktadır. Ayrıca, ülkemizin önde gelen metal şekillendirme makine araştırma enstitüleri, damgalama makine otomasyon ekipmanı üreticileri ve CNC otomasyon kontrol sistemi üreticileri ile uzun vadeli ve yakın işbirliklerimiz bulunmaktadır.

Anhui LIFU Machinery Technology Company Limited, tasarım, geliştirme, üretim ve satışı bir arada sunan entegre bir şirkettir. Ana geliştirme yönümüz, mekanik otomasyonun gerçekleştirilmesine yönelik çeşitli CNC makineleri üretmektir. Teknoloji üzerine yoğunlaşmış Ar-Ge çalışmalarımızla tam bir Ar-Ge ekibine sahibiz; toplamda tasarım, çizim, optimizasyon vb. konularda çalışan 16 üst düzey mühendisimiz bulunmaktadır. Ayrıca, ülkemizin önde gelen metal şekillendirme makine araştırma enstitüleri, damgalama makine otomasyon ekipmanı üreticileri ve CNC otomasyon kontrol sistemi üreticileri ile uzun vadeli ve yakın işbirliklerimiz bulunmaktadır.

ELEKTRİKLİ-HİDROLİK CNC SERVO ABKANT PRES NEDİR?

Son yıllarda, bilim ve teknolojinin gelişmesiyle birlikte, 5G sektörünün ortaya çıkması, endüstriyel verimliliği büyük ölçüde artırmıştır. Ardından, endüstrinin gelişiminin üretim araçlarımızın yükseltilmesinden faydalandığını gördük. Elektro-hidrolik CNC servo abkant pres, 5G sektörünün üretim aracıdır. Peki, elektro-hidrolik CNC servo abkant pres nedir?

Elektro-hidrolik servo senkron CNC abkant pres, makine kaydırağı ve gövdesi üzerine monte edilmiş bir ızgara cetveli ile donatılmıştır. CNC kontrolörü, ızgara cetvelinden gerçek zamanlı geri bildirim bilgileri aracılığıyla her iki taraftaki kaydırağın senkronizasyonunu analiz edebilir. Eğer hata varsa, CNC sistemi, oransal valf aracılığıyla her iki taraftaki kaydırağın strokunu senkronize eder. CNC kontrolörü, hidrolik kontrol valfi ve ızgara cetveli, elektro-hidrolik senkron pres frenin geri bildirimli kapalı döngü kontrolünü oluşturur. Kısacası, elektro-hidrolik senkron CNC abkant pres, daha optimize tasarım ilkeleri, daha eksiksiz işlevler ile garanti edilmiş hassasiyet ve hıza sahip bir sac metal işleme ekipmanıdır.

Elektro-hidrolik senkron CNC abkant pres, sistemin her bükme işlemini ayarlayabilir ve kaydedebilir, bu da sürekli bir şekilde çalışabilir ve bükme adımlarının hızını etkili bir şekilde artırabilir, böylece iş verimliliğini iyileştirir. Aynı zamanda, kaydıraç aşağıya giderken, hızlı iniş ve yavaş iniş işlevine sahip olup, üretim verimliliğini artırabilir. Örneğin, 2.5m elektro-hidrolik servo abkant presimizde, hızlı iniş hızı 200 mm/s'ye, dönüş hızı 200 mm/s'ye ulaşabilir.

Çoklu işlemlerin otomatik hesaplama, depolama ve dönüşümünü gerçekleştirebilir, daha hassas bir arka stop konumlandırması sağlar ve birçok özel şekilli ürünü bükme yeteneği sunar. Daha hızlı, daha yüksek verimlilik. Çok eksenli türleri kullanmayı destekler ve endüstri talebine göre kişiselleştirilmiş düzenlemeler yapabilir. Standart Y1, Y2 ve X ekseni dışında, X1, X2, R1, R2, Z1, Z2 gibi eksenleri de seçebilirsiniz...

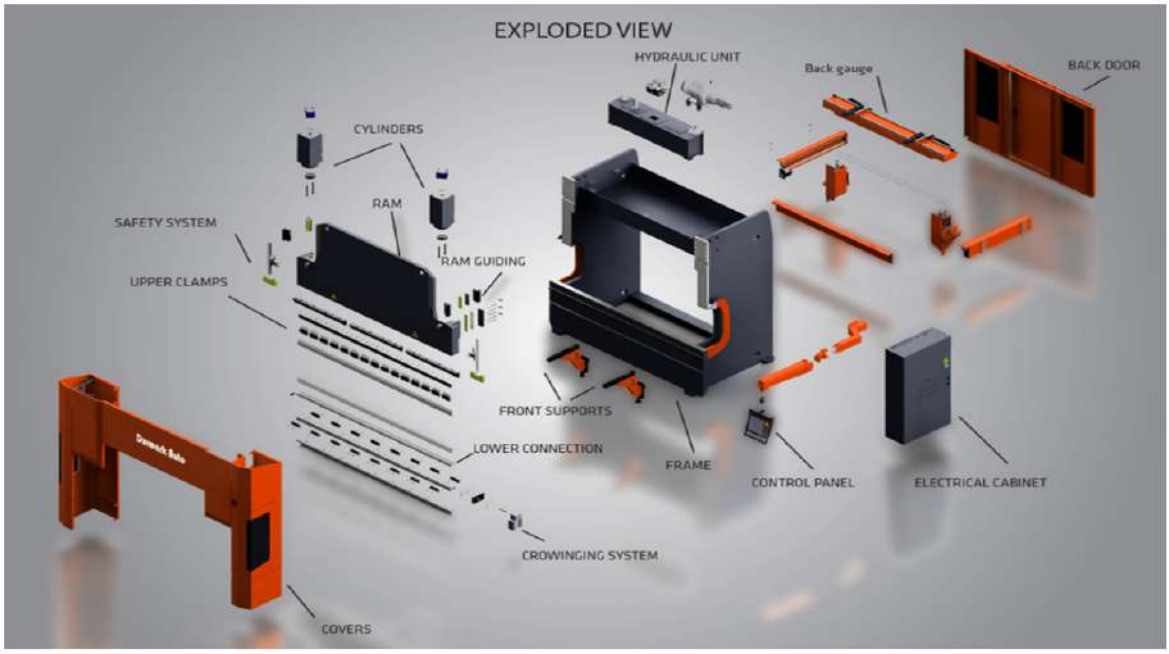

ELEKTRİKLİ-HİDROLİK SERVO CNC ABKANT PRES

Durmak CNC abkant presler, yüksek kaliteyi ve maliyet etkinliğini bir araya getirir. Bunlar, Durmark'ın özelliklerine ve yüksek standartlarına göre inşa edilmiş olup, bizim sıkı doğruluk ve güvenilirlik gereksinimlerimizi karşılayan elektronik, elektrikli, hidrolik ve pnömatik bileşenler kullanır.

PSH CNC ABKANT PRES

OLAĞANÜSTÜ DEĞER

- Karmaşık parçaların bükülmesi
- Maliyet-etkin kalite ve güvenilirlik
- Tam işlevli arka stop, birden çok arka stop ekseni
- Sistem, arka stopu, stroku ve otomatik geri çekilmeyi kontrol eder
- Güvenlik Standartları(2006/42/EC)
- Sistem otomatik bombeleme, kullanışlı ve hassas.
- Yüksek stabiliteye sahip Rexroth entegre kontrol sistemi.
- Enerji tasarrufu sağlayan değişken yağ pompası teknolojisi

- Değişken açı tasarımı
- Durmark DE15 CNC kontolu
- Çoklu eksen stop, stok 500mm
- 400mm boğaz derinliği
- Y1, Y2-Ekseni orantılı valf kontrolu
- CNC çift - V kalıp tasarımı
- Mobil ön destek kolu
- Otomatik mekanik bombeleme
- Kafes çizgili cetvel, Y ekseni strokunu daha fazla hassasiyetle konumlandırabilir
- Yüksek hız ve hassasiyet
- Enerji tasarrufu ve çevre koruma
- Standart geri ölçüm ekseni: 3+1(Y1, Y2, X-V)
- Opsiyonel geri ölçüm ekseni: X1, X2, R1, R2, Z1, Z

Ürünün ülke bazında itibarı

1	Rusya	Dönüş: % 98
2	Arjantin	Dönüş: % 95
3	Yemen	Dönüş: % 92
4	Kazakistan	Dönüş: % 91
5	Almanya	Dönüş: % 91
6	Amerika	Dönüş: % 90
7	Bangladeş	Dönüş: % 89
8	Avustralya	Dönüş: % 88
9	Asya	Dönüş: % 83
10	Afrika	Dönüş: % 81

Adres:
Ankara Çankaya Birlik Mah.
408. Sok. No:9 / 2

tumex

Tel: +90 530 392 7259
E-posta: info@tum-ex.com

DURMARK CNC ABKANT PRES HAKKINDA

DURMARK'ın tasarım yenilikleri yılların deneyimine dayanmaktadır ve sonuç olarak DURMARK - PSH CNC Abkant Preslerini doğurmuştur ki bu makineler daha hızlı bükülme ve geri ölçümde daha iyi dönüş sağlar. DURMARK CNC Abkant Presleri, hassas parçaları etkili bir şekilde seri üretmenize ve parça başına maliyetinizi azaltmanıza olanak sağlar.

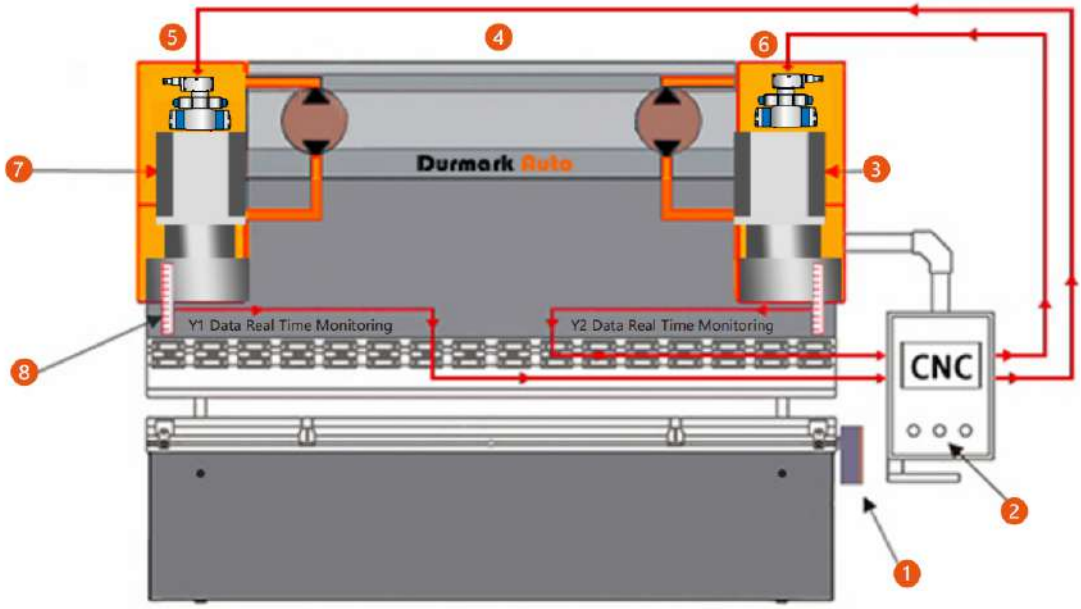

1. CNC kontrollü mekanik dengeleme.
2. CNC kontrol sistemi
3. Ana silindir
4. Yağ kutusu
5. Oransal
6. Oransal
7. Ana Silindir
8. Lazer koruma

▶ TORK ŞAFTI YAPISI

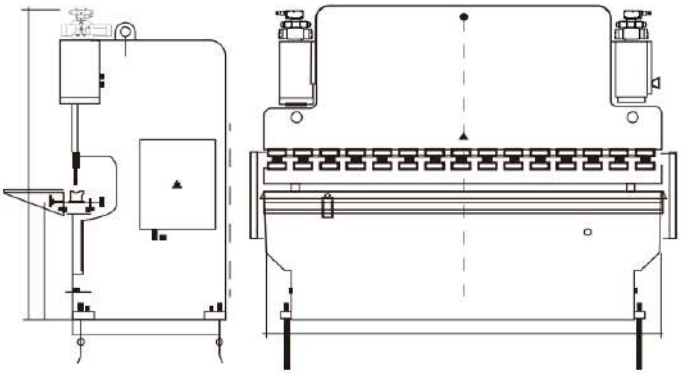

CNC Sistem

DURMARK frenleri, üstün performans için tasarlanmıştır. Parça başına maliyetinizi düşürürken verimliliğinizi artıran beş anahtar tasarım özelliği bulunmaktadır.

Yılların deneyimine dayanan bu tasarım yenilikleri, ram yaklaşımı, bükme, geri dönüş ve geri ölçüm pozisyonları sırasında daha hızlı ve daha hassas hızlara yol açmıştır.

1. Sistem sorunsuz çalışır ve gövde yüksek stabiliteye sahiptir, bu da üstün bükme hassasiyetini garanti eder.
2. Karmaşık bükme işlemlerini gerçekleştirebilir.
3. Olağanüstü çeşitlilik sunar.
4. Uzatılmış seyahat aralığı ek kullanım olanakları sağlar.

Beş Beşlik

Mükemmel bir iş için

Adres:
Ankara Çankaya Birlik Mah.
408. Sok. No:9 / 2

tumex

Tel: +90 530 392 7259
E-posta: info@tum-ex.com

TEKNİK ÖZELLİKLER

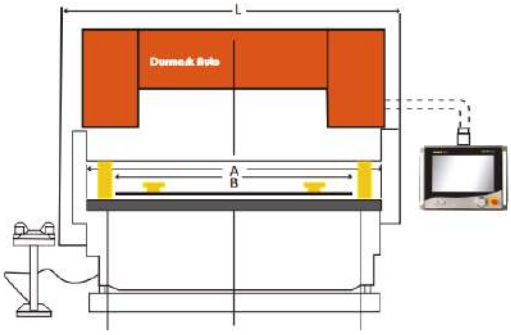

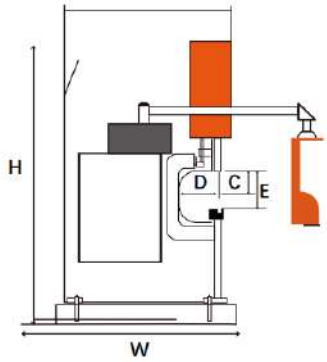

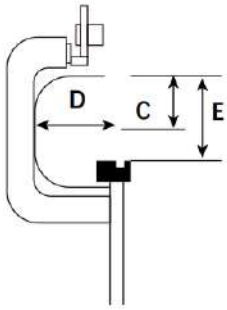

Model	Birim	PSH	
		70T/1600	70T/2500
CNC kontrol Ekseni		4+1 (Y1, Y2, X, R+V-ekseni) (Opsiyonel — X1, X2, R1, R2, Z1, Z2)	
Bükme kuvveti	Ton	70	70
Bükme uzunluğu	mm	1600	2500
Kolonlar arası mesafe	mm	1200	2000
Kiriş stroku	mm	150	150
İşlem boşluğu	mm	460	460
Boğaz derinliği	mm	400	400
Tabla genişliği	mm	90	90
Çalışma yüksekliği	mm	770	770
Destek plakası kalınlığı	mm	95	95
Dengelemeler	Mekanik Dengelemeler		
ÇALIŞMA HIZI			
Yüksek hız	mm/sec	0 ~ 200	0 ~200
Çalışma hızı	mm/sec	0 ~ 18	0 ~ 18
Geri dönüş hızı	mm/sec	0 ~ 200	0 ~ 200
ARKA DAYAMA			
X-ekseni maks. hız	mm/sec	500	500
X-ekseni maks. mesafe	mm	500	500
R-ekseni maks. hız	mm/sec	200	200
R-ekseni maks. mesafe	mm	100	100
Geri dayama bloğu adet	Pcs	2	2
Hidrolik basınç	Bar	280	280
Motor gücü	KW	5.5	5.5
Yağ kapasitesi	L	100	170
Ebatlar(U-E-Y)	mm	2000-1700-2350	2900-1700-2350
Ağırlık	KG	4000	5500
Güç kaynağı	AC 220V ~ 400V, 3 faz, 50/60 Hz.		

Adres:
Ankara Çankaya Birlik Mah.
408. Sok. No:9 / 2

tumex

Tel: +90 530 392 7259
E-posta: info@tum-ex.com

TEKNİK ÖZELLİKLER

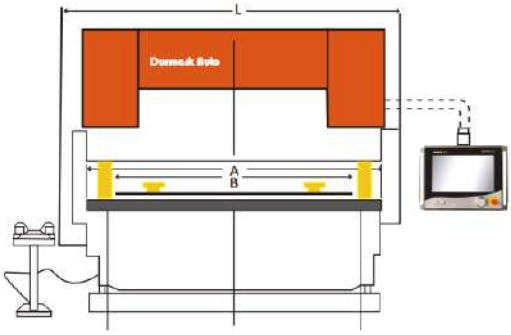

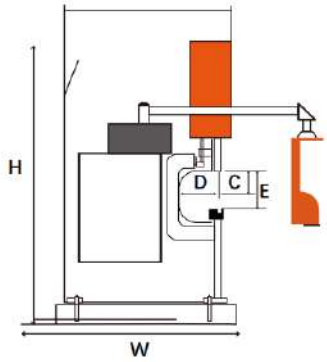

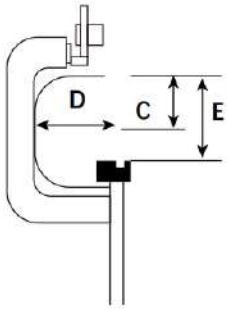

Model	Birim	PSH		
		110T/2500	110T/3200	110T/400
CNC kontrol Ekseni		4+1 (Y1, Y2, X, R+V-ekseni) (Opsiyonel — X1, X2, R1, R2, Z1, Z2)		
Bükme kuvveti	Ton	110	110	110
Bükme uzunluğu	mm	2500	3200	4000
Kolonlar arası mesafe	mm	2000	2600	3400
Kiriş stroku	mm	200	200	200
İşlem boşluğu	mm	530	530	530
Boğaz derinliği	mm	400	400	400
Tabla genişliği	mm	90	90	90
Çalışma yüksekliği	mm	930	930	930
Destek plakası kalınlığı	mm	90	90	90
Dengelemeler	Mekanik Dengelemeler			
ÇALIŞMA HIZI				
Yüksek hız	mm/sec	0 ~ 200	0 ~200	0 ~200
Çalışma hızı	mm/sec	0 ~ 18	0 ~ 18	0 ~ 18
Geri dönüş hızı	mm/sec	0 ~ 200	0 ~ 200	0 ~ 200
ARKA DAYAMA				
X-ekseni maks. hız	mm/sec	500	500	500
X-ekseni maks. mesafe	mm	500	500	500
R-ekseni maks. hız	mm/sec	200	200	200
R-ekseni max mesafe	mm	100	100	100
Geri dayama bloğu adet	Pcs	4	4	4
Hidrolik basınç	Bar	280	280	280
Motor gücü	KW	7.5	7.5	7.5
Yağ kapasitesi	L	100	100	170
Ebatlar(U-E-Y)	mm	2900-1800-2550	3900-1800-2550	4610-1800-2550
Ağırlık	KG	7000	8000	10000
Güç kaynağı	AC 220V ~ 400V, 3 faz, 50/60 Hz.			

Adres:
Ankara Çankaya Birlik Mah.
408. Sok. No:9 / 2

Tel: +90 530 392 7259
E-posta: info@tum-ex.com

TEKNİK ÖZELLİKLER

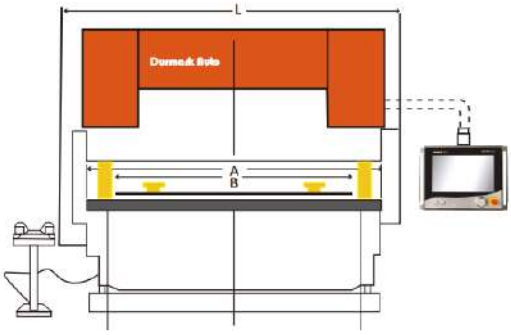

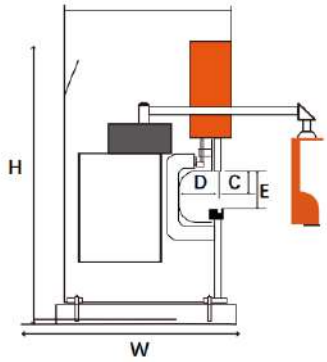

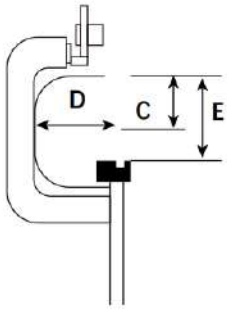

Model	Birim	PSH	
		130T/3200	130T/4000
CNC kontrol Ekseni		4+1 (Y1, Y2, X, R+V-ekseni) (Opsiyonel — X1, X2, R1, R2, Z1, Z2)	
Bükme kuvveti	Ton	130	130
Bükme uzunluğu	mm	3200	4000
Kolonlar arası mesafe	mm	2600	3400
Kiriş stroku	mm	200	200
İşlem boşluğu	mm	530	530
Boğaz derinliği	mm	400	400
Tabla genişliği	mm	90	90
Çalışma yüksekliği	mm	930	930
Destek plakası kalınlığı	mm	70	70
Dengelemeler	Mekanik Dengelemeler		
ÇALIŞMA HIZI			
Yüksek hız	mm/sec	0 ~ 200	0 ~200
Çalışma hızı	mm/sec	0 ~ 18	0 ~ 18
Geri dönüş hızı	mm/sec	0 ~ 200	0 ~ 200
ARKA DAYAMA			
X-ekseni maks. hız	mm/sec	500	500
X-ekseni maks. mesafe	mm	500	500
R-ekseni maks. hız	mm/sec	200	200
R-ekseni maks. mesafe	mm	100	100
Geri dayama bloğu adet	Pcs	4	4
Hidrolik basınç	Bar	280	280
Motor gücü	KW	11	11
Yağ kapasitesi	L	250	250
Ebatlar(U-E-Y)	mm	3850-1850-2550	4610-1850-2700
Ağırlık	KG	9000	11500
Güç kaynağı	AC 220V ~ 400V, 3 faz, 50/60 Hz.		

TEKNİK ÖZELLİKLER

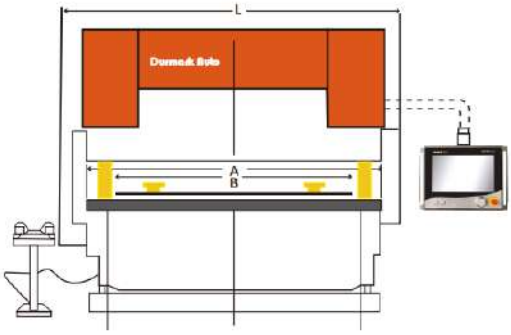

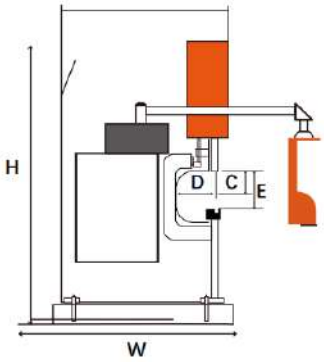

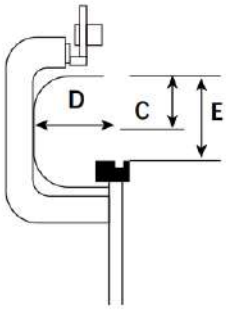

Model	Birim	PSH			
		170T/3200	170T/4000	170T/5000	170T/6000
CNC kontrol Ekseni		4+1 (Y1, Y2, X, R+V-ekseni) (Opsiyonel — X1, X2, R1, R2, Z1, Z2)			
Bükme kuvveti	Ton	170	170	170	170
Bükme uzunluğu	mm	3200	4000	5000	6000
Kolonlar arası mesafe	mm	2600	3400	4200	5000
Kiriş stroku	mm	200	200	200	200
İşlem boşluğu	mm	460	460	460	460
Boğaz derinliği	mm	320	320	320	320
Tabla genişliği	mm	90	90	90	90
Çalışma yüksekliği	mm	950	950	950	950
Destek plakası kalınlığı	mm	80	80	80	80
Dengelemeler	Mekanik Dengelemeler				
ÇALIŞMA HIZI					
Yüksek hız	mm/sec	0 ~ 200	0 ~200	0 ~200	0 ~200
Çalışma hızı	mm/sec	0 ~ 18	0 ~ 18	0 ~ 18	0 ~ 18
Geri dönüş hızı	mm/sec	0 ~ 200	0 ~ 200	0 ~ 200	0 ~ 200
ARKA DAYAMA					
X-ekseni maks. hız	mm/sec	500	500	500	500
X-ekseni maks. mesafe	mm	500	500	500	500
R-ekseni maks. hız	mm/sec	200	200	200	200
R-ekseni maks. mesafe	mm	100	100	100	100
Geri dayama bloğu adet	Pcs	4	4	5	6
Hidrolik basınç	Bar	280	280	280	280
Motor gücü	KW	11	11	11	11
Yağ kapasitesi	L	300	300	400	500
Ebatlar(U-E-Y)	mm	3900-1900-2550	4650-1900-2700	5700-1900-2700	6700-1900-2800
Ağırlık	KG	10500	12500	14000	16500
Güç kaynağı	AC 220V ~ 400V, 3 faz, 50/60 Hz.				

TEKNİK ÖZELLİKLER

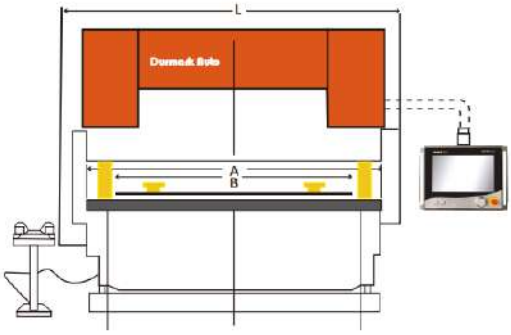

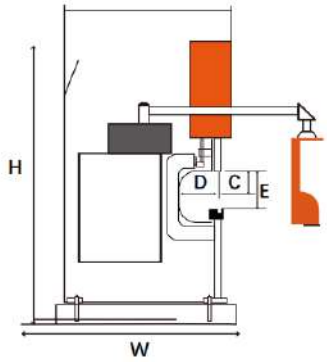

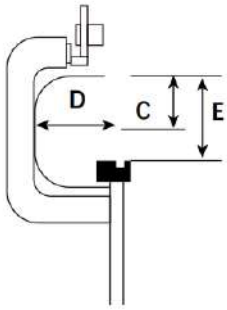

Model	Birim	PSH			
		220T/3200	220T/4000	220T/5000	220T/6000
CNC kontrol Ekseni		4+1 (Y1, Y2, X, R+V-ekseni) (Opsiyonel — X1, X2, R1, R2, Z1, Z2)			
Bükme kuvveti	Ton	220	220	220	220
Bükme uzunluğu	mm	3200	4000	5000	6000
Kolonlar arası mesafe	mm	2600	3400	4200	5000
Kiriş stroku	mm	200	200	200	200
İşlem boşluğu	mm	530	530	530	530
Boğaz derinliği	mm	400	400	400	400
Tabla genişliği	mm	90	90	90	90
Çalışma yüksekliği	mm	950	950	950	950
Destek plakası kalınlığı	mm	90	90	90	90
Dengelemeler	Mekanik Dengelemeler				
ÇALIŞMA HIZI					
Yüksek hız	mm/sec	0 ~ 200	0 ~200	0 ~200	0 ~200
Çalışma hızı	mm/sec	0 ~ 18	0 ~ 18	0 ~ 18	0 ~ 18
Geri dönüş hızı	mm/sec	0 ~ 200	0 ~ 200	0 ~ 200	0 ~ 200
ARKA DAYAMA					
X-ekseni maks. hız	mm/sec	500	500	500	500
X-ekseni maks. mesafe	mm	500	500	500	500
R-ekseni maks. hız	mm/sec	200	200	200	200
R-ekseni maks. mesafe	mm	100	100	100	100
Geri dayama bloğu adet	Pcs	4	4	5	6
Hidrolik basınç	Bar	280	280	280	280
Motor gücü	KW	15	15	15	15
Yağ kapasitesi	L	300	300	400	500
Ebatlar(U-E-Y)	mm	3900-1900-2550	4700-1900-2700	5700-1900-2700	6700-1900-2800
Ağırlık	KG	12000	13000	16500	19000
Güç kaynağı	AC 220V ~ 400V, 3 faz, 50/60 Hz.				

TEKNİK ÖZELLİKLER

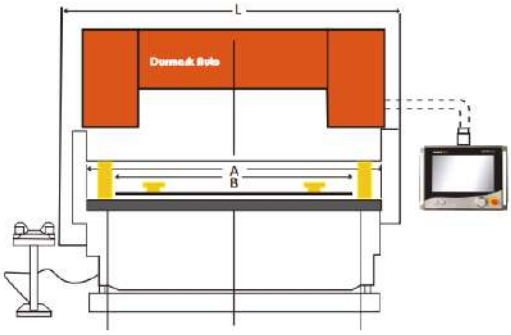

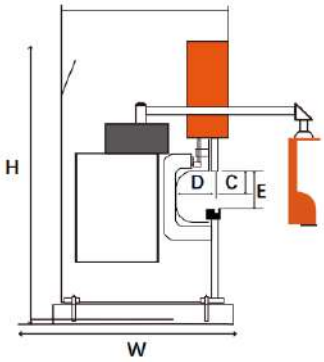

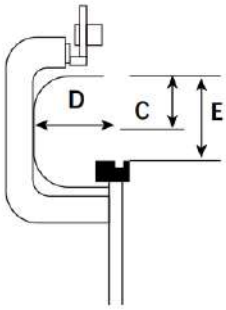

Model	Birim	PSH			
		300T/3200	300T/4000	300T/5000	300T/6000
CNC kontrol Ekseni		4+1 (Y1, Y2, X, R+V-ekseni) (Opsiyonel — X1, X2, R1, R2, Z1, Z2)			
Bükme kuvveti	Ton	300	300	300	300
Bükme uzunluğu	mm	3200	4000	5000	6000
Kolonlar arası mesafe	mm	2600	3400	4200	5000
Kiriş stroku	mm	250	250	250	250
İşlem boşluğu	mm	590	590	590	590
Boğaz derinliği	mm	400	400	400	400
Tabla genişliği	mm	90	90	90	90
Çalışma yüksekliği	mm	1000	1000	1000	1000
Destek plakası kalınlığı	mm	100	100	100	100
Dengelemeler	Mekanik Dengelemeler				
ÇALIŞMA HIZI					
Yüksek hız	mm/sec	0 ~ 200	0 ~200	0 ~200	0 ~200
Çalışma hızı	mm/sec	0 ~ 18	0 ~ 18	0 ~ 18	0 ~ 18
Geri dönüş hızı	mm/sec	0 ~ 200	0 ~ 200	0 ~ 200	0 ~ 200
ARKA DAYAMA					
X-ekseni maks. hız	mm/sec	500	500	500	500
X-ekseni maks. mesafe	mm	500	500	500	500
R-ekseni maks. hız	mm/sec	200	200	200	200
R-ekseni maks. mesafe	mm	100	100	100	100
Geri dayama bloğu adet	Pcs	4	4	5	6
Hidrolik basınç	Bar	280	280	280	280
Motor gücü	KW	22	22	22	22
Yağ kapasitesi	L	350	350	450	500
Ebatlar(U-E-Y)	mm	3950-2000-2850	4950-2000-2850	5950-2000-2900	6950-2000-2900
Ağırlık	KG	14000	16000	19000	21000
Güç kaynağı	AC 220V ~ 400V, 3 faz, 50/60 Hz.				

Adres:
Ankara Çankaya Birlik Mah.
408. Sok. No:9 / 2

Tel: +90 530 392 7259
E-posta: info@tum-ex.com

TEKNİK ÖZELLİKLER

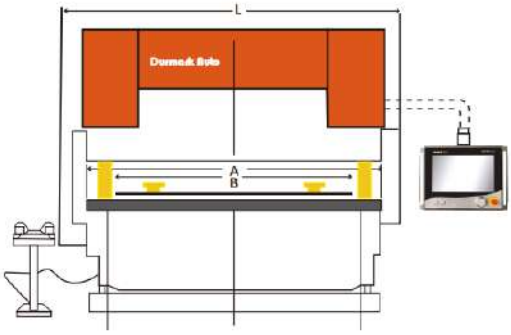

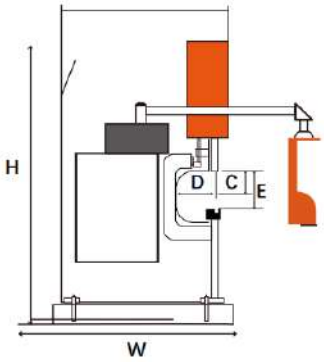

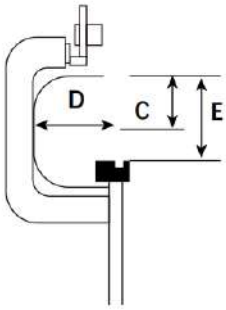

Model	Birim	PSH			
		400T/3200	400T/4000	400T/5000	400T/6000
CNC kontrol Ekseni		4+1 (Y1, Y2, X, R+V-ekseni) (Opsiyonel — X1, X2, R1, R2, Z1, Z2)			
Bükme kuvveti	Ton	400	400	400	400
Bükme uzunluğu	mm	3200	4000	5000	6000
Kolonlar arası mesafe	mm	2800	3400	4200	5000
Kiriş stroku	mm	250	250	250	250
İşlem boşluğu	mm	590	590	590	590
Boğaz derinliği	mm	400	400	400	400
Tabla genişliği	mm	90	90	90	90
Çalışma yüksekliği	mm	1000	1000	1000	1000
Destek plakası kalınlığı	mm	110	110	110	110
Dengelemeler	Mekanik Dengelemeler				
ÇALIŞMA HIZI					
Yüksek hız	mm/sec	0 ~ 200	0 ~200	0 ~200	0 ~200
Çalışma hızı	mm/sec	0 ~ 18	0 ~ 18	0 ~ 18	0 ~ 18
Geri dönüş hızı	mm/sec	0 ~ 200	0 ~ 200	0 ~ 200	0 ~ 200
ARKA DAYAMA					
X-ekseni maks. hız	mm/sec	500	500	500	500
X-ekseni maks. mesafe	mm	500	500	500	500
R-ekseni maks. hız	mm/sec	200	200	200	200
R-ekseni maks. mesafe	mm	100	100	100	100
Geri dayama bloğu adet	Pcs	4	4	5	6
Hidrolik basınç	Bar	280	280	280	280
Motor gücü	KW	30	30	30	30
Yağ kapasitesi	L	400	400	500	600
Ebatlar(U-E-Y)	mm	3950-2300-3500	4850-2400-3500	5850-2400-3500	6850-2400-3500
Ağırlık	KG	21000	23000	25000	27000
Güç kaynağı	AC 220V ~ 400V, 3 faz, 50/60 Hz.				

TEKNİK ÖZELLİKLER

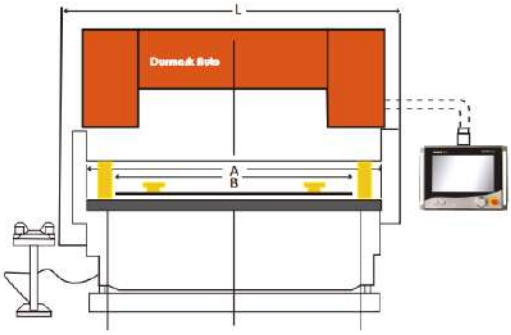

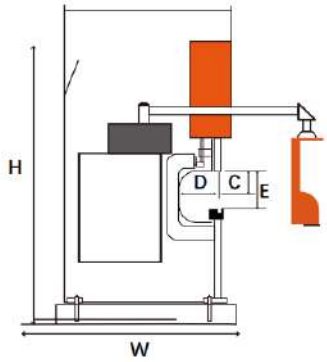

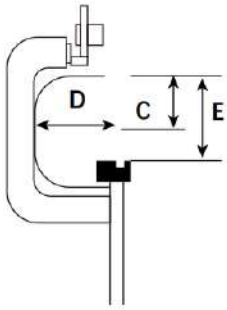

Model	Birim	PSH		
		500T/4000	500T/5000	500T/6000
CNC kontrol Ekseni		4+1 (Y1, Y2, X, R+V-ekseni) (Opsiyonel — X1, X2, R1, R2, Z1, Z2)		
Bükme kuvveti	Ton	500	500	500
Bükme uzunluğu	mm	4000	5000	6000
Kolonlar arası mesafe	mm	3400	4200	5000
Kiriş stroku	mm	300	300	300
İşlem boşluğu	mm	590	590	590
Boğaz derinliği	mm	400	400	400
Tabla genişliği	mm	90	90	90
Çalışma yüksekliği	mm	1000	1000	1000
Destek plakası kalınlığı	mm	120	120	120
Dengelemeler	Mekanik Dengelemeler			
ÇALIŞMA HIZI				
Yüksek hız	mm/sec	0 ~ 200	0 ~200	0 ~200
Çalışma hızı	mm/sec	0 ~ 18	0 ~ 18	0 ~ 18
Geri dönüş hızı	mm/sec	0 ~ 200	0 ~ 200	0 ~ 200
ARKA DAYAMA				
X-ekseni maks. hız	mm/sec	500	500	500
X-ekseni maks. mesafe	mm	800	800	800
R-ekseni maks. hız	mm/sec	200	200	200
R-ekseni max mesafe	mm	100	100	100
Geri dayama bloğu adet	Pcs	4	5	6
Hidrolik basınç	Bar	280	280	280
Motor gücü	KW	37	37	37
Yağ kapasitesi	L	500	550	650
Ebatlar(U-E-Y)	mm	4500-2900-4500	5500-2900-4500	6500-2900-4500
Ağırlık	KG	34000	37000	40000
Güç kaynağı	AC 220V ~ 400V, 3 faz, 50/60 Hz.			

TEKNİK ÖZELLİKLER

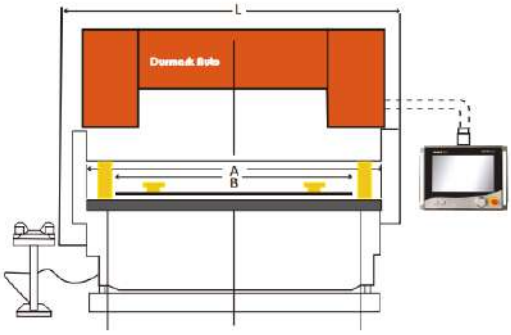

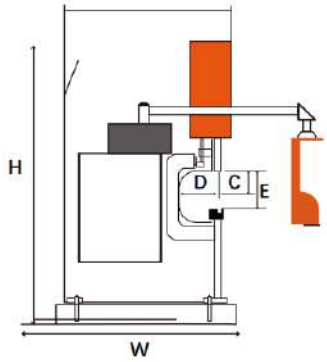

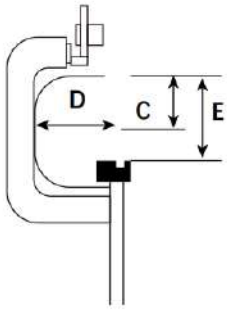

Model	Birim	PSH		
		600T/4000	600T/5000	600T/6000
CNC kontrol Ekseni		4+1 (Y1, Y2, X, R+V-ekseni) (Opsiyonel — X1, X2, R1, R2, Z1, Z2)		
Bükme kuvveti	Ton	600	600	600
Bükme uzunluğu	mm	4000	5000	6000
Kolonlar arası mesafe	mm	3400	4200	5000
Kiriş stroku	mm	300	300	300
İşlem boşluğu	mm	590	590	590
Boğaz derinliği	mm	400	400	400
Tabla genişliği	mm	90	90	90
Çalışma yüksekliği	mm	1000	1000	1000
Destek plakası kalınlığı	mm	120	120	120
Dengelemeler	Mekanik Dengelemeler			
ÇALIŞMA HIZI				
Yüksek hız	mm/sec	0 ~ 200	0 ~200	0 ~200
Çalışma hızı	mm/sec	0 ~ 18	0 ~ 18	0 ~ 18
Geri dönüş hızı	mm/sec	0 ~ 200	0 ~ 200	0 ~ 200
ARKA DAYAMA				
X-ekseni maks. hız	mm/sec	500	500	500
X-ekseni maks. mesafe	mm	800	800	800
R-ekseni maks. hız	mm/sec	200	200	200
R-ekseni max mesafe	mm	100	100	100
Geri dayama bloğu adet	Pcs	4	5	6
Hidrolik basınç	Bar	280	280	280
Motor gücü	KW	45	45	45
Yağ kapasitesi	L	500	550	650
Ebatlar(U-E-Y)	mm	4500-2900-5100	5500-2900-5100	6500-2900-5100
Ağırlık	KG	44000	47000	50000
Güç kaynağı	AC 220V ~ 400V, 3 faz, 50/60 Hz.			

Adres:
Ankara Çankaya Birlik Mah.
408. Sok. No:9 / 2

Tel: +90 530 392 7259
E-posta: info@tum-ex.com

YAPILANDIRMA TABLOSU

Standart yapılandırma	
Kontrol sistemi	Durmark DE15 CNC Sistem
Elektrik	Fransız Schneider
Ana motor	Alman Siemens
Hidrolik sistem	Alman Rexroth
Ayak pedalı (Güvenlik seviye 4)	Fransız Schneider
Yağ pompası	Amerikan First veya Sunny
Yağ boru bağlantısı	Alman EMB
Küresel vida	Taiwan HIWIN
Lineer kılavuz	Taiwan HIWIN
Mekanik dengeleme	Çin Durmark
Yağ silindiri	Çin HEYAN
Pozisyon sensörü	İtalyan GIVI

Opsiyonel yapılandırma	
Lazer açı tespiti	Alman VC
Baskı takip cihazı	Çin Durmark
Tank soğutma ünitesi	Çin HANT
Alet sıkma cihazı	Hollanda Wila

CNC KONTROL ÜNİTESİ

DURMARK, özellikle bükme için özel olarak tasarlanmış olan son derece güçlü DE15 Kontrolünü seçmiştir. Aşağıdaki gibi özelliklere sahiptir:

DE15 Kontrol Sistemi

DURMARK

1. 15" yüksek çözünürlüklü renkli TFT
2. "Hot-key" dokunmatik navigasyon
3. En fazla 4 eksen (Y1, Y2 + 2 yardımcı eksen)
4. Alet / malzeme / ürün kütüphanesi
5. Kapalı döngü ve açık döngü valfleri için ileri Y-ekseni kontrol algoritma.
6. CNC Bombe kontrolü.
7. USB bellek çubuğu arabirimi.
8. Profil - 15 çevrimdışı yazılımı

DA53T Dokunmatik Renkli CNC Sistem

DELEM

1. 10.1” yüksek çözünürlüklü renkli TFT
2. "Hot-key" dokunmatik navigasyon
3. En fazla 4 eksen (Y1, Y2 + 2 yardımcı eksen)
4. Alet / malzeme / ürün kütüphanesi
5. Kapalı döngü ve açık döngü valfleri için ileri Y-ekseni kontrol algoritma.
6. CNC Bombe kontrolü.
7. USB bellek çubuğu arabirimi.
8. Profil - 53TL çevrimdışı yazılımı

DA58T Renkli 2D Grafik CNC sistem

DELEM

1. 15" yüksek çözünürlüklü renkli TFT
2. 2D grafik dokunmatik programlama
3. En fazla 4 eksen (Y1, Y2 + 2 yardımcı eksen)
4. Bükme sırası hesaplama
5. Kapalı döngü ve açık döngü valfleri için ileri Y-ekseni kontrol algoritma.
6. CNC Bombe kontrolü.
7. USB bellek çubuğu arabirimi.
8. Profil - 15 çevrimdışı yazılımı

DA66T Dokunmatik 2D Grafik Kontrol

DELEM

1. 17" yüksek çözünürlüklü renkli TFT
2. 2D grafik dokunmatik programlama
3. Simülasyon ve üretimde 3D görselleştirme
4. Tam Windows uygulama paketi
5. Delem Modusys uyumluluğu (modül ölçeklenebilirlik ve uyumluluk)
6. USB, çevresel arayüz
7. Profil-T2D çevrimdışı yazılımı
8. Sensör bükme & düzeltme arayüzü

DELEM DA69T Dokunmatik 3D Grafik Kontrolu

DELEM

1. 17” yüksek çözünürlüklü renkli TFT
2. 2D & 3D grafik dokunmatik programlama
3. Simülasyon ve üretimde 3D görsel
4. Tam Windows uygulama paketi
5. Delem Modusys uyumluluğu (modül ölçeklenebilirlik ve uyumluluk)
6. USB, çevresel arayüz
7. Profil-T2D çevrimdışı yazılım
8. Sensör bükme & düzeltme arayüzü

CybTouch 12 PS 2D Grafik CNC Sistemi

CYBLEC

1. 12" renkli grafik ve tam dokunmatik ekran
2. Manuel sıralamayla dokunmatik 2D grafik parça oluşturma
3. Azami 4 eksen (Y1, Y2, X, R-eksenleri)
4. Bükme toleransı hesaplama.
5. Basınç- bombe hesaplama
6. Her parça veya bükme için modüler aletler
7. Açı ve arka ölçer düzeltme
8. PC-ModEVA çevrimdışı yazılımı ile teslim edilir

VisiTouch 19 2D & 3D Grafik CNC Sistemi

CYBLEC

1. 19" dokunmatik ekran, modern cam yüzey
2. Dokunmatik 2D grafik profil çizimi ve hassas 2D program oluşturma
3. Kullanıcı dostu HMI
4. Otomatik bükme sırası hesaplama
5. Dahili yedekleme ve geri yükleme fonksiyonları
6. Her bükme parçası için modüler aletler
7. Açı ve arka ölçer düzeltme
8. PC – ModEva çevrimdışı yazılım

ESA S630 2D Grafik CNC Sistemi

ESA

1. 10" LCD dokunmatik ekran (dirençli)
2. Dokunmatik 2D grafik parça oluşturma ve manuel sıralama
3. Standart 4 eksen (Y1, Y2, X, R)
4. Oto bükme kuvveti, bombe hesaplama
5. Parça ve bükme için modüler aletler
6. Doğrudan açı ve bombe düzeltme
7. Entegre orantılı basınç valfi
8. Ücretsiz çevrimdışı PC simülasyonu
9. Tandem makine yönetimi (seçenek)
10. SCADA veya MES için Mod bus TCP arayüzü (seçenek)

ESA S640 2D Grafik CNC Sistemi

ESA

1. 15" LCD dokunmatik ekran(dirençli)
2. Dokunmatik 2D grafik parça oluşturma ve oto sıralama
3. Standart 4 eksen, maks. 6 eksen
4. Oto bükme kuvveti, bombe hesaplama
5. Parça ve bükme için modüler aletler
6. Doğrudan açı ve bombe düzeltme
7. Entegre orantılı basınç valfi
8. Ücretsiz çevrimdışı PC simülasyonu
9. Tandem makine yönetimi (seçenek, maka. 4 makine)
10. SCADA veya MES için Mod bus TCP arayüzü (seçenek)

ARKA-ÖLÇER

Mükemmel Pozisyonlama:

DURMARK abkant pres, en iyi tekrarlanabilirliği ve eksen konumlandırmada yüksek hassasiyeti sağlamak için sağlam bir yapı ile oluşturulmuş bir arka ölçü ile donatılmıştır.

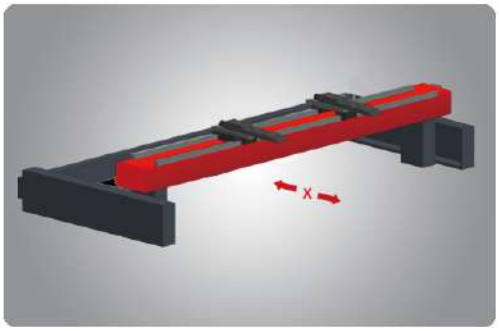

- Yüksek Hızda Çalışma
- Yüksek Bükme Hızı
- Yüksek Geri Dönüş Hızı
- Çok düşük gürültü seviyesi
- Hassas durdurma parmağı

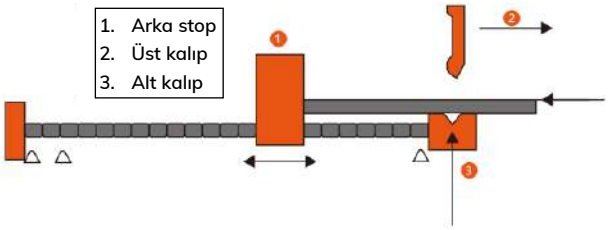

X-EKSENİ SERVO ARKA-ÖLÇER

- X-ekseni hassas, frekans kontrollü arka ölçü ile donatılmıştır.
- HIWIN lineer kılavuzlarıyla yüksek hız sağlanır.
- Frekans dönüşüm kontrol teknolojisi kullanılır.
- Çift lineer kılavuzda arka ölçü parmakları bulunur.
- X-ekseni 100 mm/sn hız ve 0.1 mm hassasiyete sahiptir.
- X-ekseni ileri-geri hareketi kontrol eder.
- R-ekseni yukarı-aşağı hareketi kontrol eder.

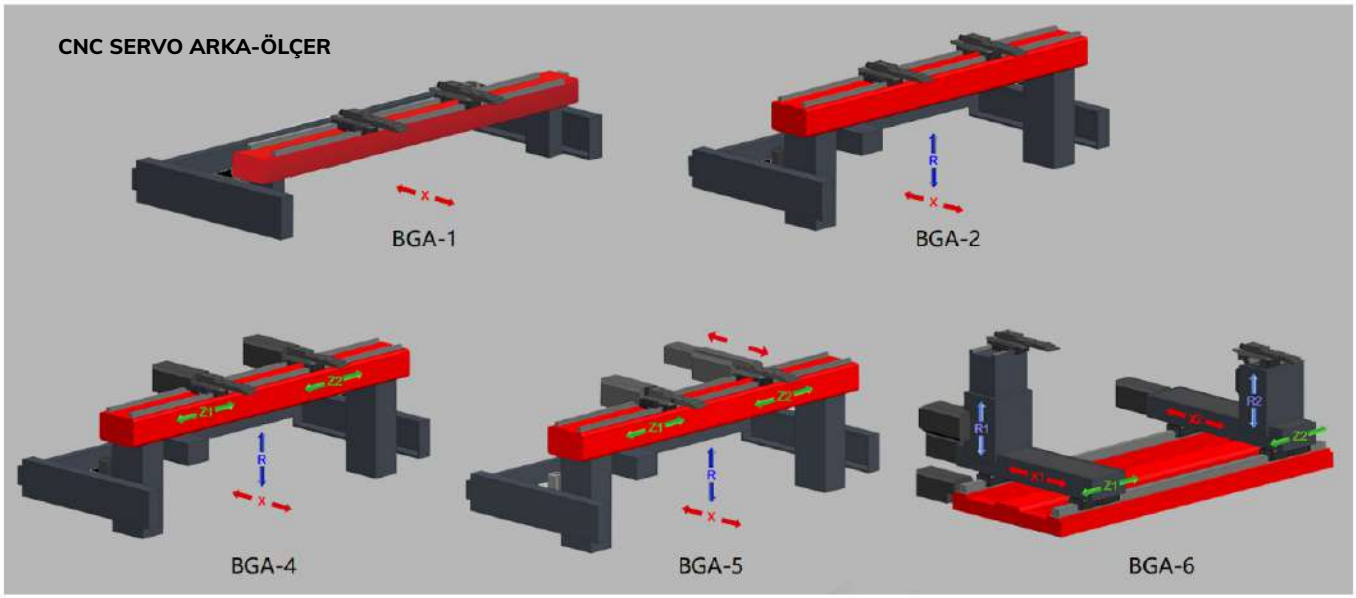

SAĞLAM KARKAS TASARIMI

Durmark abkant presleri, üretici tarafından sertifikalı, yüksek verimli çelikten yapılmış sağlam, tek blok bir çerçeve üzerine kuruludur. Bu temel, pres frenlerimizin yıl boyunca hassasiyetle ve güvenilir bir şekilde çalışmasını sağlar. Çerçevelerimizin kalitesine o kadar güveniyoruz ki, standart makinelerimizle 3 yıllık bir garanti sunuyoruz.

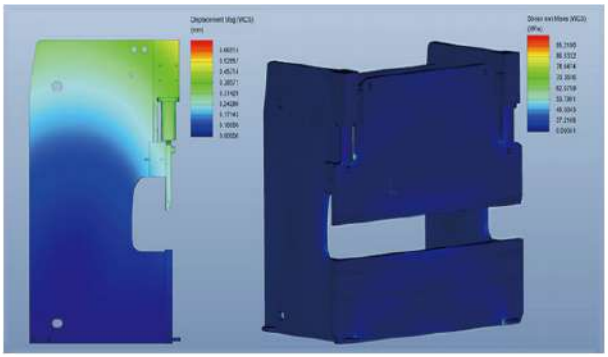

- Yüksek mukavemetli çelik plakalar kaynaklanır ve makine gövdesinin sağlamlığını garanti etmek için sertleştirilir.
- Sayısal kontrol kesme makinesi, malzemeyi bir bütün halinde kesmek için kullanılır ve güzel bir görünüm sağlar.
- Beş eksenli taban frezeleme makinesi, işlem doğruluğunu garanti etmek için tek seferde işlem yapabilir.

HİDROLİK SİLİNDİR

Hidrolik silindir, dişli çark ve solucan tahriki mekanizmaları tarafından harekete geçirilir, bu mekanizmalar vida mili ve ayar somununu spiral aksiyel hareket için kontrol eder. Bu, hidrolik silindirin çalışma strokunu ayarlar, böylece bükme makinesinin alt kalıbının kapanma yüksekliğini değiştirir. Bu değişiklik, farklı sac metal bükme açılarının çalışma gereksinimlerini karşılar. Sistem, tekrarlanan ayarlamalarda yüksek hassasiyet, hızlı geri dönüş hızı ve güvenilir sızdırmazlık gibi özelliklerle karakterize edilir.

- Yağ silindiri #35 çelik kullanır
- Yüzey sertleştirme, sertleştirme sertliği: HRC48
- Dış çember, düzgünlük, eş merkezlilik kontrolü
- Çevre sıcaklığı 10 derecenin altında olduğunda, #YB-N22 hidrolik yağ kullanılır
- Çevre sıcaklığı 40 derecenin üzerinde olduğunda, #YB-N46 hidrolik yağı kullanılır

HİDROLİK SİSTEM

- Hızlı konumlandırma
- Tepki frekansı 80-100 Hz, kontrol etmesi ve bakımı kolay
- Tekrarlanan konumlandırma hassasiyeti yüksek
- Güvenilir, doğru ve esnek
- Çok yüksek güç-ağırlık oranı
- Hızlı başlatma ve durdurma özellikleri
- Ters hareketin stabilitesi ve hassasiyeti
- Operasyonel basitlik
- Hızlı yanıt (başlatma, durdurma, ters çevirme)
- Çalışma koşulları iyi ya da kötü olabilir (sürekli, aralıklı, ters, duraklama)
- Aktüatör lineer, dönebilir ve esnek olabilir

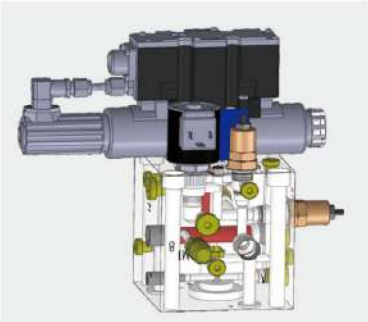

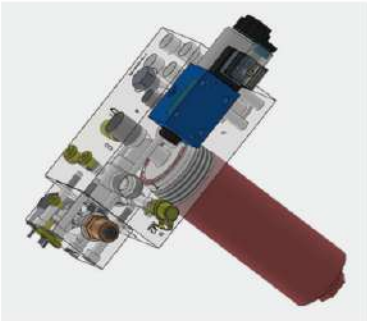

ELEKTRİK KONTROLÜ

Schneider Electric

- Fransız Schneider'dan elektrik bileşenleri
- Koruma seviyesi: IP54
- Toz geçirmez ve su geçirmez
- Fanlı ısıtma cihazı
- Frekans teknolojisi

YAĞ POMPASI

- Yüksek sıcaklığa dayanıklı malzeme, basit ve kompakt yapı, kullanımı ve bakımı kolay
- Düşük arızada iyi kendi kendine emilim
- Günlük işlerde yağ eklemeye gerek yok
- Uzun servis ömrü ve düşük gürültü

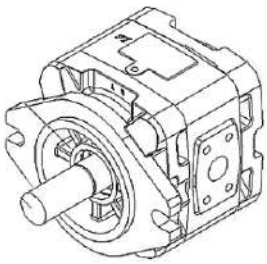

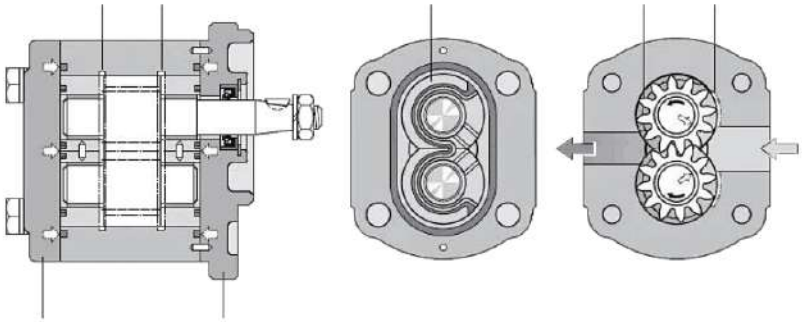

ABKANT PRES TAKIMI

- Yüksek doğrulukta ve hassas bükme
- Kalıp malzemesi: 9 CRSI, dövme ısıl işlem sertliği: HRC48 ± 2°C.
- Üst kalıp bölümlere ayrılabilir
- Alt kalıp bölümlere ayrılabilir (kalıp tutucu eklenmelidir)

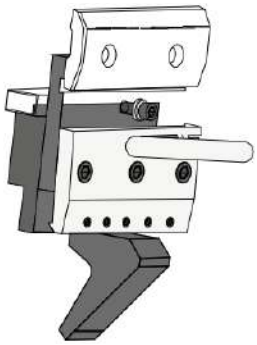

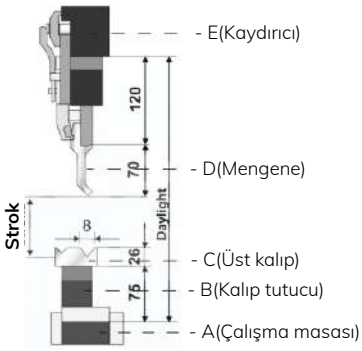

HIZLI KISKAÇ

- 42CrMo malzemesi
- Yüksek frekans sertleştirme işlemi, HRC : 55± 2°C
- Yüzey karartma işlemi
- Paralellik hatası 0.02mm'den az
- Dikeylik hatası 0.01mm'den az

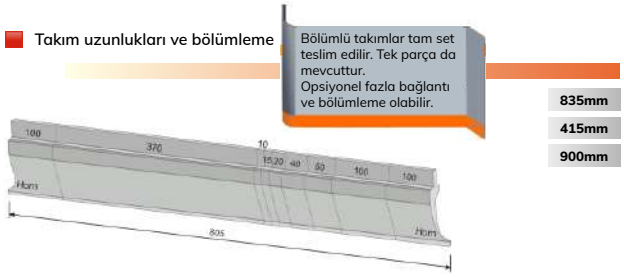

ABKANT PRES TAKIM TANIMI

Belirli bükme uygulamalarına ve gereksinimlere bağlı olarak, abkant pres takımları için çeşitli şekiller ve geometriler mevcuttur. Bu aletler, standart veya özel sac metal bükme işlemlerini gerçekleştirmek için kullanılır. Bu aletler için abkant pres mengene sistemi ile bağlantı hayati önem taşır; bunun olmaması durumunda, gereken bükümleri elde etmek imkansız olacaktır.

1 STANDART DELİCİLER VE KALIPLAR

Abkant presler için standart delici ve kalıplar, makinenin ayarlarına ve kiriş hareketine göre belirli bir derecede basit bükümler yapmak için gereklidir. Standart deliciler, bükme işlemini kolaylaştırmak için genellikle düz şekillidir. İç bükümün yarıçapı ve açısı, delici aletin geometrisine bağlıdır. Standart aletler, kutular ve basit parçaların bükülmesinde genellikle kullanılır.

2 YUVARLAK KALIPLAR

Standarttan daha büyük iç yarıçap gerektiğinde, büyük düz yarıçaplı bükümler için istenen yarıçapla yuvarlak kalıplar veya kalıp tutucuları kullanılır. Genellikle, büyük açıklıklı kalıplar kullanılır. R=50 veya hatta R=100 gibi değerler uygulanabilir. Kalın malzemeleri şekillendirmek için yüksek tonajlı abkant pres tercih edilir. Yuvarlak kalıplar, U-şeklinde bir büküm oluşturmak üzere kaz boynu gibi farklı tiplerde olabilir.

3 KAZ BOYNU KALIPLARI

U-şekli veya kanal oluştururken, parça ve kalıp malzemesiyle çarpışmaları önlemek için genellikle kaz boyunlu kalıplar kullanılır. Bu kalıplar, parçanın son flanşı ile teması önlemek üzere şekillendirilir. "Kaz boyunlu" terimi, parçanın sonunu alabilmesi için kalıbın ortasında bir boşluk olan özel bir yumruğu ifade eder. Kaz boyunlu yumruklar, çeşitli boyutlarda bulunabilir.

4 KAZ BOYNU ÖZEL KALIPLAR

Kapalı geometri ve özel C-şekilli profiller gibi karmaşık şekiller için, profilinizin geometrisine uygun özel kaz boyunlu kalıplar geliştirebiliriz. Bu kalıplar, herhangi bir çarpışmayı önlemek ve genellikle birden çok kalıbın gerektiği işleri tek bir araçla gerçekleştirmek için profilin geometrisi ve abkant presinizin strokuna dayanarak üretilir.

5 KESKİN BÜKÜM DELİCİ ve KALIPLAR

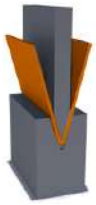

Keskin büküm kalıpları, genellikle 90 dereceden daha dar açılar oluşturmak üzere tasarlanmış özel abkant pres aletleridir. Bu aletler, özellikle daha ince malzemelerle sıkı büküm toleransları gerektiren işlemler için gereklidir. Şekil, boyut ve açıları, belirli uygulamalara uygun hale getirilebilir ve etkili bir şekilde kullanmak yüksek derecede beceri ve hassasiyet gerektirir.

6 Z-BÜKÜM ABKANT PRES KALIPLARI

Özel abkant pres aletleri, Z-büküm gibi damgalama ile gerçekleştirilen özel şekil değiştirmeler için kullanılır. Bu tür bükümler, genellikle parçanın geometrisine dayalı olarak ve hava bükümünden farklı bir yöntemle gerçekleştirilir. Diğer bir yaygın kullanım, abkant pres kullanarak sac metale kaburga eklemektir.

7 HEMMING / DÜZLEŞTİRME ALET SETLERİ

Hemming/düzleştirme setleri, tek parça özel yapı sayesinde 26-28 derece keskin büküm yapmak ve aynı aletle düzleştirme işlemi gerçekleştirmek için kullanılır. İşlem, öncelikli olarak keskin parçanın bükülmesi ve ardından bükülen alanın düzleştirilmesi olmak üzere iki aşamadan oluşur. Düzleştirme kapasitesi, gerekli düzleştirme uzunluğuna ve malzeme kalınlığına bağlıdır. Genellikle, standart düzleştirme setleri ince metal için kullanılır.

Adres:
Ankara Çankaya Birlik Mah.
408. Sok. No:9 / 2

tumex

Tel: +90 530 392 7259
E-posta: info@tum-ex.com

YAPILANDIRMA SEÇİMİ

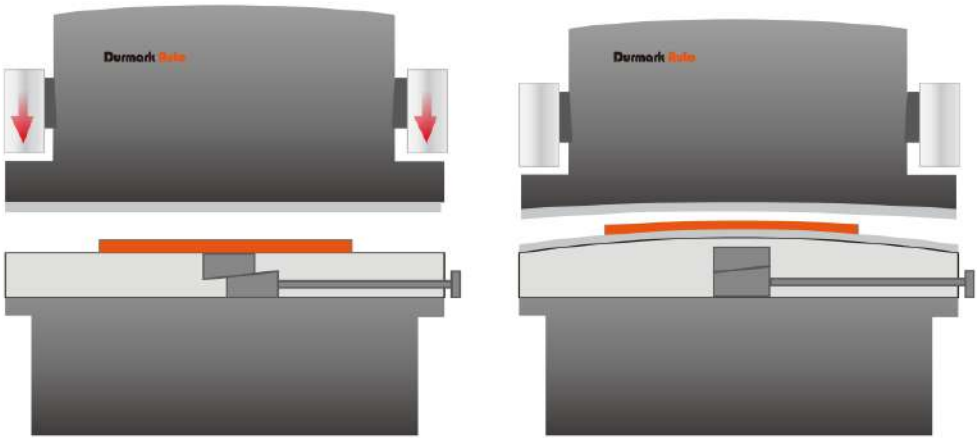

Mekanik Telafi Teknolojisi

Bir dışbükey takoz, eğimli bir düzlemle bir grup çıkıntılı eğik takozdan oluşur. Her çıkıntılı takoz, kaydırıcının ve tablanın eğilme eğrilerine dayalı olarak sonlu eleman analizi ile tasarlanmıştır.

CNC kontrol sistemi, yük durumuna göre gereken telafi miktarını hesaplar. Bu kuvvet, kaydırıcının ve tablanın dikey plakasını çarpıtır ve deformasyona uğratır. Dışbükey takozun otomatik olarak kontrol edilmesi, kaydırıcı ve masa yükselticinin eğilme deformasyonunu etkin bir şekilde telafi eder ve ideal bükme iş parçasını elde eder.

Gerçek eğilme eğrisi çakışır, böylece bükme sırasında üst ve alt takım arasındaki boşluk aynıdır, bükme iş parçası uzunluk yönü açısı aynıdır.

Mekanik dışbükey yüzeyler, tablonun tam boyunca doğru eğilme telafisini sağlar. Mekanik eğilme telafisi, kalıcı stabilite sağlar, hidrolik telafi (örneğin yağ kaçağı) bakım sıklığını azaltır ve makine aletinin ömrü boyunca bakım gerektirmez.

Çünkü çok sayıda telafi noktası vardır, bükme makinesi iş parçasını bükme sırasında lineer telafi gerçekleştirebilir, bu da iş parçasının bükme etkisini iyileştirebilir. Mekanik telafi, CNC kontrol milleri olarak motor tarafından sürülür, bu CNC kontrolün daha doğru telafi yapmasını sağlar.

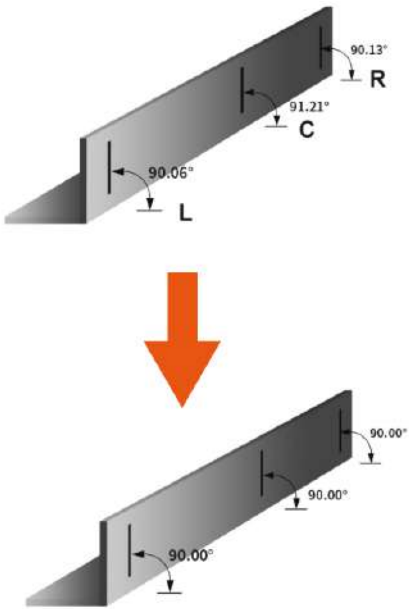

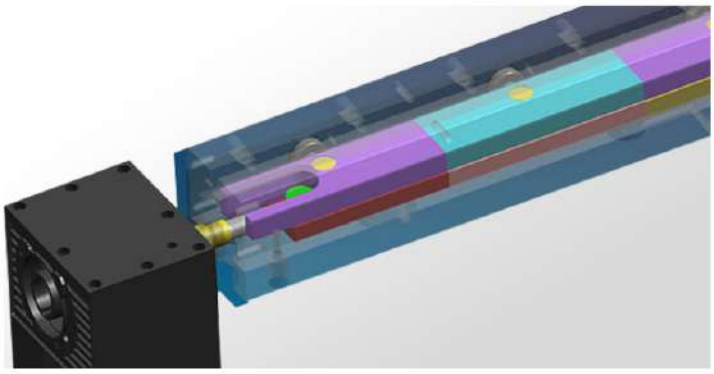

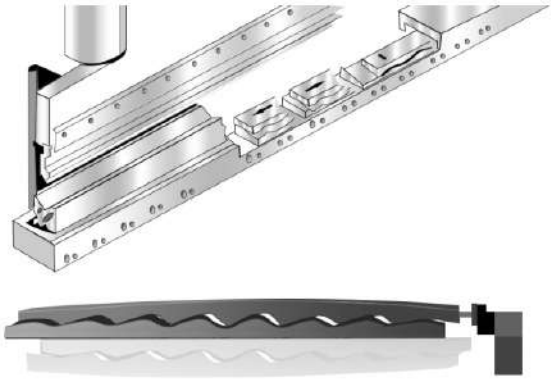

DETAYLAR

01

Ana Motor

03

Filtre

02

Hidrolik Sistem

04

X-ekseni servo motor

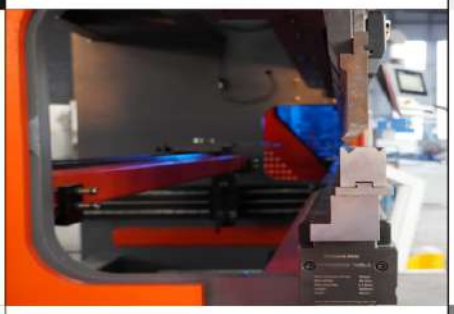

06

Arka-ölçer

05

Kalıp

07

Schneider Elektrik

08

Pozisyon sensörü

09

Hızlı kıskaçlama

EK ÖZELLİKLER SEÇİMİ

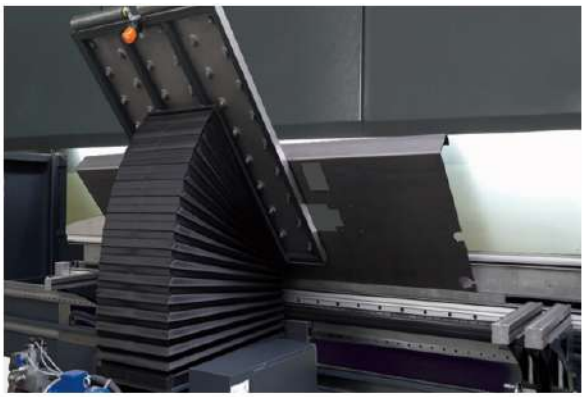

Pres destek arabası, bükme işçilerine bükme işlemi sırasında yardımcı olmak için yarı otomatik bir araçtır. Bağımsız yapı, bükme makinesinin mekanik parçalarını değiştirmeye gerek yok. Bağımsız elektrik kontrol sistemi, insan-makine arayüzü, programlanabilir veya manuel işletim.

Izgara koruması, esas olarak bir ışık yayan cihaza ve bir ışık alıcısına güç sağlamak için kullanılır. Bu, ışık alıcısı tarafından yayılan kızılötesi ışının ışık iletim ve gölgelenme sinyallerini işler ve bu şekilde operatörlerin korunmasına yardımcı olan bir kontrol sinyali oluşturur.

Abkantın arkasındaki ızgara koruyucu, makinenin arkasına girişi önler ve yüksek hızlı çalışma sırasında kazaları engeller.

Elektrik dolapları, elektrik aksamlarının aşırı ısınması ve yangına neden olabilecek durumları önlemek için klima ile donatılabilir..

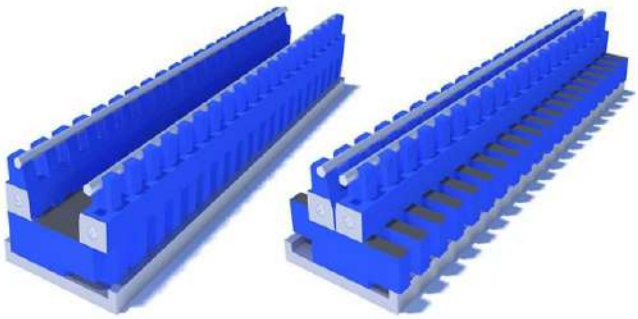

Ayarlanabilir bükme kalıpları, bükülecek parçanın özelliklerine göre alt aletlerin açıklığını ayarlamak için patentli bir çözümdür. Manuel veya otomatik ayarlama, kalıp değiştirmeye gerek kalmadan açıklığı değiştirir.

Standart dışı kalıplar müşteri taleplerine göre özelleştirilebilir. Bükme iş parçası için V-oluk seçimi, plakanın kalınlığına ve sertliğine bağlıdır.

Hava soğutma sistemi, yağ sıcaklığını düzenlemek için kullanılır, hidrolik yağın ısısını azaltır. Bu, makinenin uzun ömrünü sağlar ve contaların yaşlanmadan kaynaklanan aşınmasını önler..

DİĞER YAPILANDIRMALAR

LAZER KORUMASI

Abkant lazer koruma cihazı iki bölüme ayrılır: algılama sistemi ve yönetim sistemi. Algılama sistemi, verici, alıcı, sinyal iletim hattı, montaj braketi vb. bileşenleri içerir.

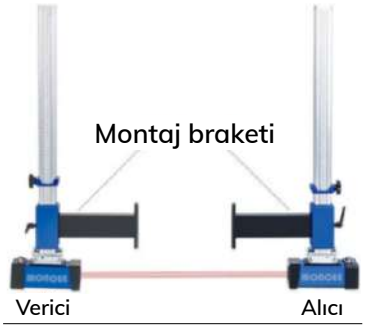

Test sistemi bileşenler diyagramı.

1. Aktif engel tespit bölgesi.
2. Blok Lazer
3. Kamera alıcısı.
4. Arka, orta, ön algılama alanı

- Işık kaynağı küçük bir yayılma gösterir ve yansıtıcı yüzeylere karşı dirençlidir
- Düz bükme, kutu bükme, Z-bükme ve diğer iş parçaları için uygundur
- Bükme sırasında kazara ezilmeyi etkin bir şekilde önler
- Çip karar verme verileri, bükme titreşimi sırasında otomatik olarak hızalanabilir.
- Koruma derecesi: IP 65
- Koruma aralığı: 20m.
- Algılama modu: karşı atış
- Tepki süresi: 15s.
- Algılama mesafesi: 0 ~ 3m.
- CE sertifikasyonu.

WILA HİDROLİK KISKAÇ

Wila hidrolik sıkıştırma aygıtı, müşterilerin üretim etkinliğini önemli ölçüde yükseltir ve bükme serbestliğini geliştirir. Bu aygıt, hızlı ve kolay bir sıkıştırma işlemi sağlar, ayrıca kalıp da otomatik olarak yerleştirilebilir, merkeze alınabilir ve ayarlanabilir. Esnek, pratik, dayanıklı, emniyetli ve güvenilirdir.

AVANTAJLARI

- Uzun çalışma ömrü: 10 yıl
- Hızlı kıskaç Wila tarzı kalıp
- Basit, butonla yükleme
- Hızlı ve güvenli takım değişikliği: süre %80 oranında kısalır
- Yüksek hassasiyetli bükme açısı.

DİĞER YAPILANDIRMALAR

LAZER AÇI TESPİTİ

Metal bükme için çevrimiçi tespit - kolay entegrasyon ve maliyet-etkin

- Farklı türlerde açıklıklara sahip alt kalıplara uygulanabilir, en azından V6 açıklıklara sahip alt kalıpları destekleyebilir.
- Lazer açısı ölçümünün bükme verimliliği üzerindeki etkisini büyük ölçüde azaltır.
- İş parçası geometrisinde daha az kısıtlama bulunur, bu da daha geniş bir işlem aralığına olanak sağlar. Maksimum bükme açısı hassasiyeti, +/- 20 dakika içinde garanti edilebilir. Ayrıca, desteklenen bükme açıları aralığı, 60°'den 170°'ye kadar genişletilebilir.
- Lazer açı ölçüm sistemi otomatik işleme sürecinde kullanıldıktan sonra, iş parçasının stabil bükme açısının elde edilebildiğini garanti eder. Aktif geri dönüş kompansasyonu çalışma modu altında, malzeme veya hedef koşullar değiştiğinde, operatörün üretimi durdurup bükme açısını tekrar düzeltmesine gerek yoktur. Tüm otomatik üretim hattı, stabil bükme açılarına sahip ürünler üretmeye devam edebilir ve otomatik işlemenin verimliliğini ve işleme stabilitesini artırabilir.

ÖZELLİKLER

- Tarama hızı: 2 kHz'e kadar
- Lazer: 2. Derece, dalga boyu 450nm, 130mW, mavi lazer
- İşlemci: Çift çekirdekli ARM+FPGA ile birleştirilmiş son teknoloji SoC Zynq
- Arayüz: 6 giriş, 4 çıkış, 400mA, 1Gbit Ethernet
- Güç: 24V +/- 20%.
- Boyutlar: 140mm x 83mm x 37mm (metal kutu), 400g.

DİĞER YAPILANDIRMALAR

SERVO ANA MOTOR

- Durmark'ta, çevre dostu bir politikayı savunuyoruz, bu yüzden tüm ekipmanlarımız karma bir ekolojik işlev taşıyor.
- Hibrit ECO sistem, basınç mekanizması aktüatörü için yenilikçi bir servo sürücüdür. Fırçasız motor sayesinde, damgalama parçalarının hareketini en az yağ ve enerji kullanarak doğru bir şekilde kontrol edebiliriz.

AVANTAJLARI

- Yüksek dinamizm, makinenin üretim verimliliğini artırır
- AB talimatlarına uygun
- Enerji tasarruflu ve çevre dostu
- Gürültü seviyesi: 50db
- Kapalı devre hız kontrolu
- Geleneksel sistemlere göre %35 daha verimli

Az enerji tüketimi nedeniyle, işletme maliyeti düşüktür.
Bu nedenle, kullanıcılara yüksek verimlilik ve düşük işletme maliyeti avantajlarını sunar.
Döngü karakteristiklerine ve nominal güce göre, servo sürücüsü enerji tasarrufu sağlayabilir.

Düşük Enerji Tüketimi	Belirgin şekilde azaltılmış soğutma çabası	Yüksek İşlem Hızı
Gürültü Azaltma	%30 Yağ Tasarrufu	Uzun Strok Fazla Esneklik

BÜKME İZLEME CİHAZI

Abkant pres levha izleyicileri.

1. Çeşitli büyük plakaların bükülmesi için uygundur, operatörlerin iş yükünü azaltır ve verimlilik ile hassasiyeti artırır.
2. Nihai üründe oluşabilecek çizikleri önlemek için rulmanlarla donatılmıştır.
3. Ön destekleyici malzemenin kullanımı kolaydır ve alt kısmına, montajı kolaylaştıran bir tekerlek eklenmiştir.
4. Bağımsız işletim sistemi.

No	Özellikler	Birim	Veri	Notlar
1	Kaldırma ağırlığı	Kg	80/150/300	
2	Kaldırma açısı	Derece	30	Kaldırma açısı, bükme açısına göre hesaplanır.
3	Kaldırma hızı	Derece/saniye	180	
4	Masa uzunluğu	mm	1100	
5	Uzunluk uzantısı	mm	2300	
6	Masa eni	mm	570	
7	Yükseklik ayarı	mm	0	
8	Döner motor	KW	1.8	
9	Çevirme hassasiyeti	Derece	0.3	
10	Ağırlık	KG	450	

Durmark Oto, abkant pres üretim hatlarını ustaca tasarlar ve optimize eder.

Çift bağlantılı abkant pres

Kablo tezgahlı abkant pres üretim hattı

Standart dışı tasarlanmış abkant pres üretim hattı

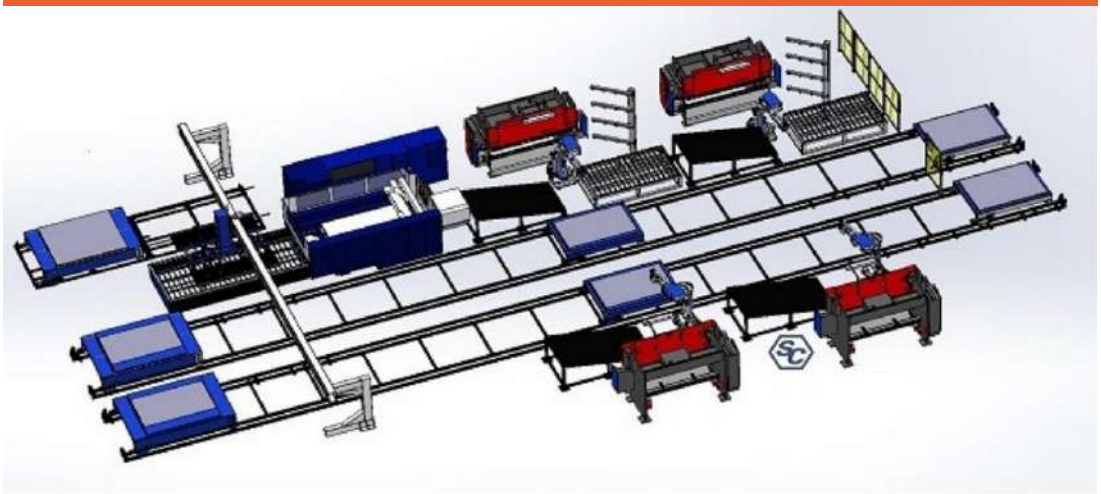

GÖRÜNÜM ÖZELLEŞTİRİLEBİLİR.

Durmark Auto

TÜRKİYE TEK YETKİLİ DİSTRİBÜTÖRÜ

tumex

TUMEX MÜMESSİLİK ve DIŞ TİCARET LTD. ŞTİ.

ADRES: EVKUR BİRLİK APT. No: 9 / 2 ÇANKAYA
BİRLİK MAH. ANKARA

Email: info@tum-ex.com
TEL: +90 530 392 7259

www.tum-ex.com