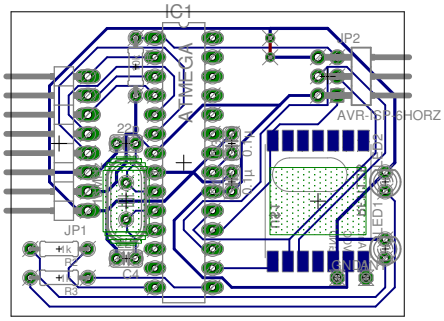
IC1
ATMEGA
JP2
AVR-ISP-SHORZ
JP1
R2
R3
C4
LED1
GND