KONICA MINOLTA

PARTS GUIDE MANUAL

JANUARY 2024

AccurioPrint C4065
ACC2

KONICA MINOLTA, INC.

System Configuration

*1: North America Only
*2: Europe Only

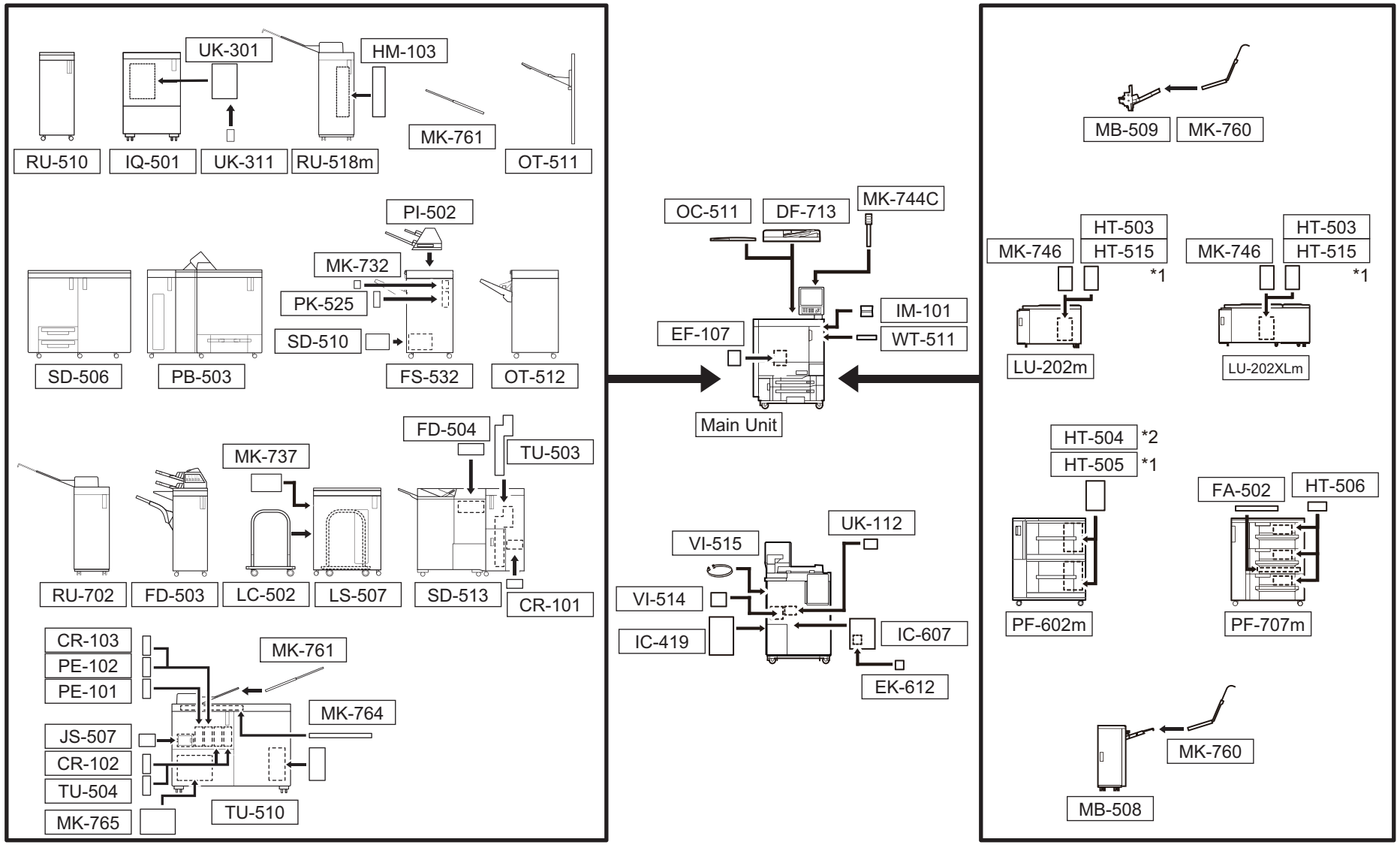

GENERAL CONTENTS

No.	Description	Model
1	Digital MFP Color	AccurioPrint C4065
2	Saddle Unit	CR-101
3	Other Option	CR-102
4	Other Option	CR-103
5	Document Feeder	DF-713
6	Envelop Fusing Unit	EF-107
7	Other Option	EK-612
8	Other Option	FA-502
9	Folding Unit	FD-503
10	Saddle Unit	FD-504
11	Finisher/Sorter	FS-532(F)
12	Humidifier	HM-103
13	Heater	HT-503
14	Heater	HT-504
15	Heater	HT-505
16	Heater	HT-506
17	Heater	HT-515
18	Image Controller	IC-419
19	Image Controller	IC-607
20	Other Option	IM-101
21	Intelligent Quality Optimizer	IQ-501
22	Other Option	JS-507

No.	Description	Model
23	Other Option	LC-502
24	Large Capacity Stacker	LS-507
25	Paper Feeder	LU-202m
26	Paper Feeder	LU-202XLm
27	Bypass Tray	MB-508
28	Bypass Tray	MB-509
29	Mount Kit	MK-732
30	Other Option	MK-737
31	Mount Kit	MK-744C
32	Mount Kit	MK-746
33	Mount Kit	MK-760
34	Mount Kit	MK-761
35	Mount Kit	MK-764
36	Other Option	MK-765
37	Original Cover	OC-511
38	Output Tray	OT-511
39	Output Tray	OT-512
40	Perfect Binder	PB-503
41	Other Option	PE-101
42	Other Option	PE-102
43	Paper Feeder	PF-602/PF-602m
44	Paper Feeder	PF-707m
45	Post Inserter	PI-502

No.	Description	Model
46	Punch Unit	PK-525
47	Relay Unit	RU-510
48	Relay Unit	RU-518m
49	Relay Unit	RU-702
50	Saddle Unit	SD-506
51	Saddle Unit	SD-510
52	Saddle Unit	SD-513
53	Trimmer Unit	TU-503
54	Trimmer Unit	TU-504
55	Trimmer Unit	TU-510
56	Other Option	UK-112
57	Other Option	UK-301
58	Other Option	UK-311
59	Video IF Kit	VI-514
60	Video IF Kit	VI-515
61	Working Table	WT-511

Section Configuration

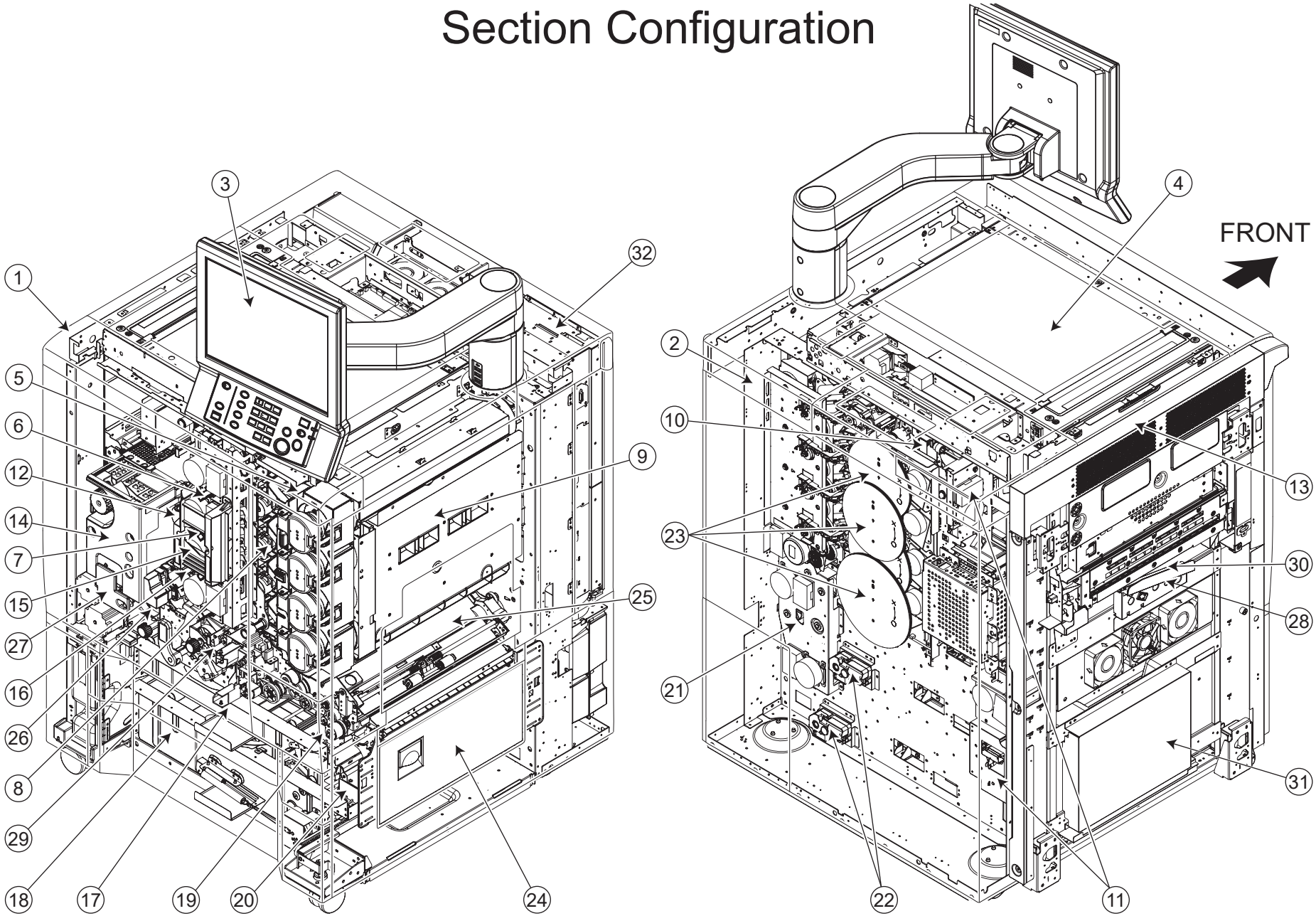

AccurioPrint C4065

External Parts Section

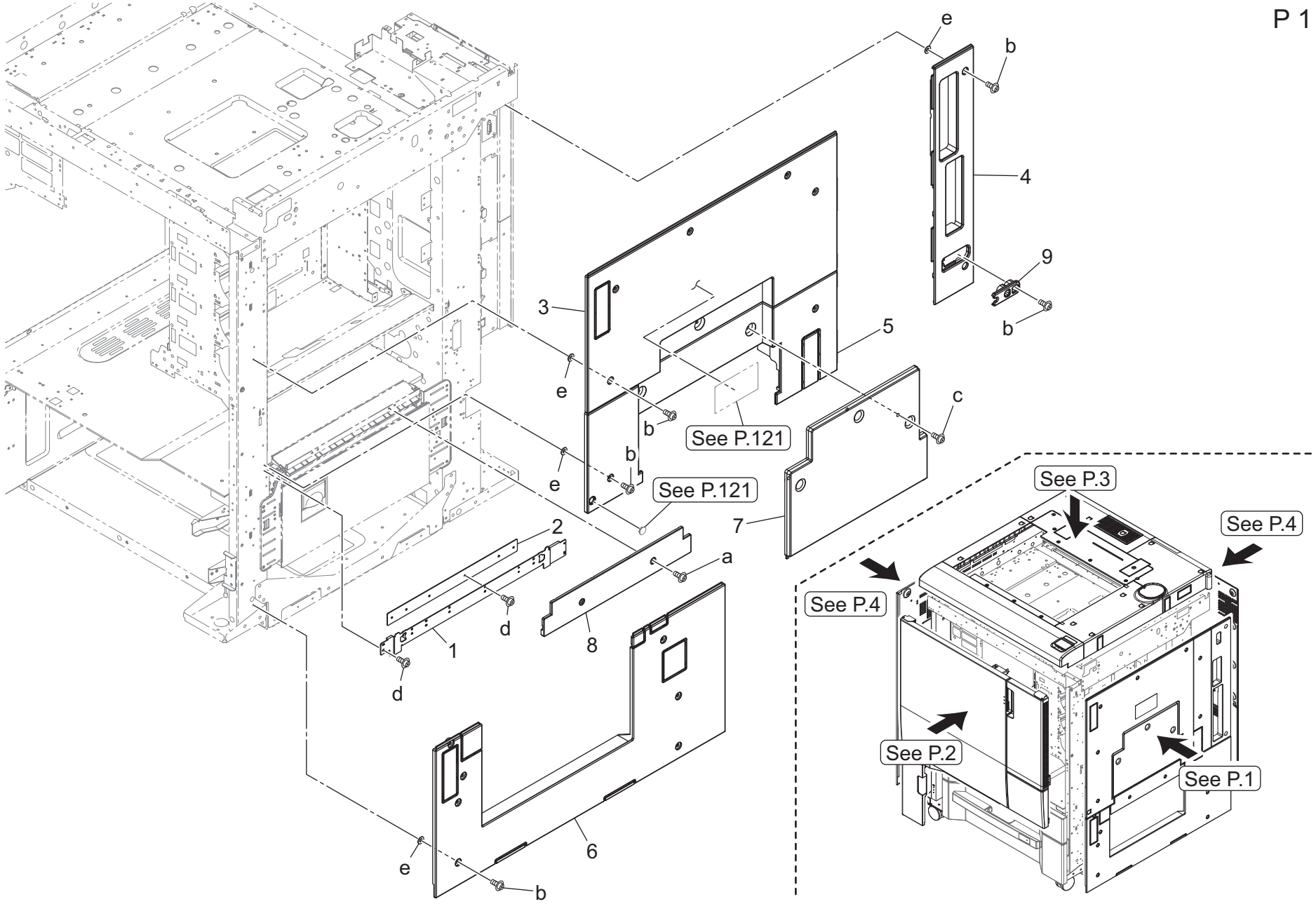

Key	Part No.	Description		Destinations	Class	QTY	Standard parts
1	A50U162701	Reinforce Plate	補強板		D	1	a-V114040604
2	A50U162900	Reinforce Plate /2	補強板／2		D	1	b-V114041004
3	AC57162001	Cover /Right	カバー／右（ 上）		D	1	c-V121031004
4	AC57162100	Protection Cover /1	保護カバー／1		D	1	d-V127030604
5	AC57162201	Cover /Right	カバー／右（ 下）		D	1	e-V211040080
6	A9VE162500	Protection Cover /Lower	保護カバー／下		D	1	
7	A9VE162800	Bypass Cover	手差しカバー		D	1	
8	A9VE163200	Protection Cover	保護カバー		D	1	
9	AC57162600	Cover	蓋		D	1	

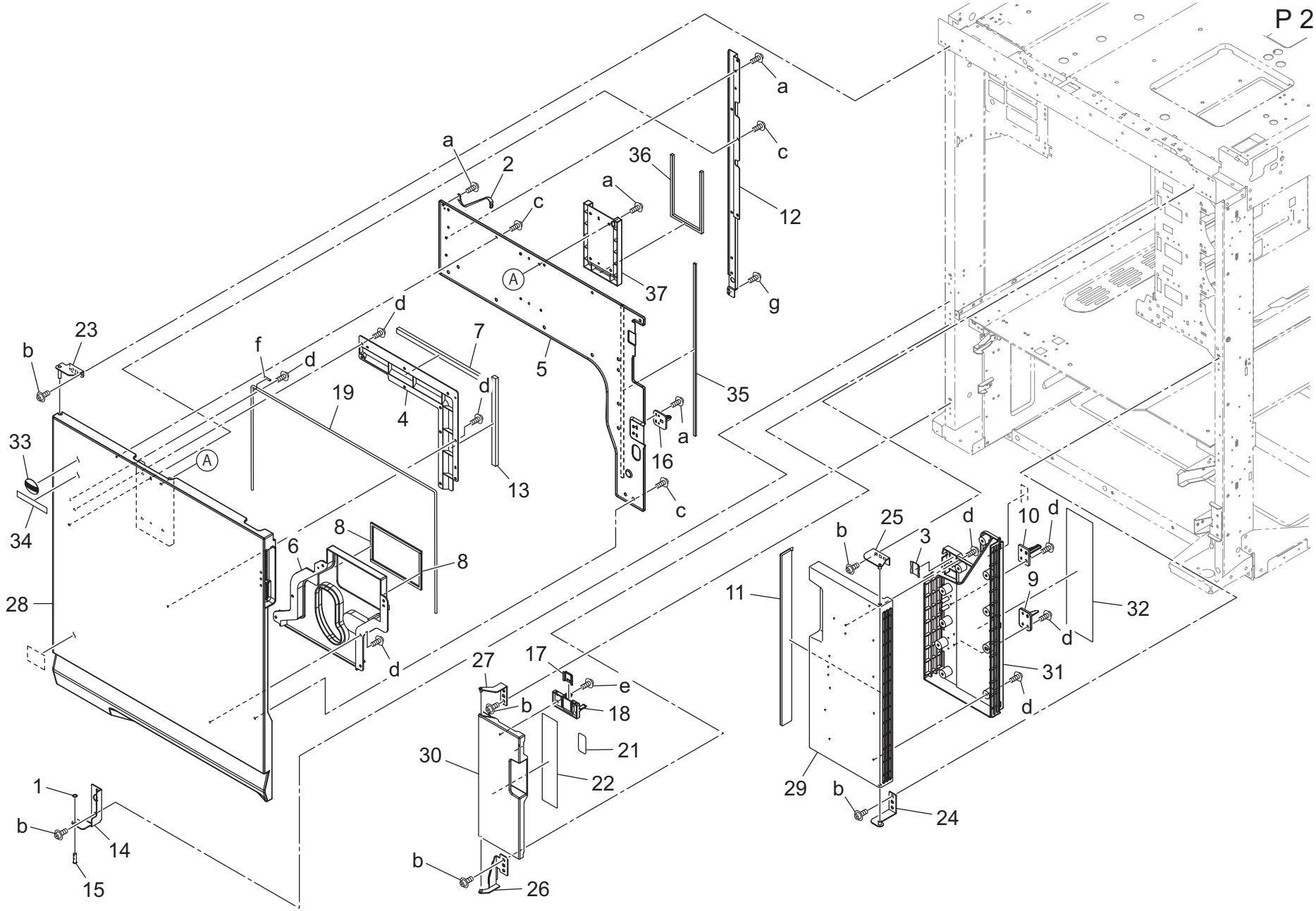
P 2
a
c
12
g
a
2
36
a
c
37
A
d
7
5
35
23
b
f
d
19
4
d
a
16
33
A
13
c
34
8
6
8
28
d
25
b
3
d
10
d
9
11
32
d
31
d
27
17
e
b
18
21
30
22
1
b
14
15
b
26
29
b
24

Key	Part No.	Description		Destinations	Class	QTY	Standard parts
1	40AA30270	DEVELOPING SPACER	現像スペーサー		C	1	a-V127030604
2	55VA90840	MAIN EARTH WIRE	本体アース線		D	1	b-V127040603
3	56AA12241	EXTERNAL LOCK PLATE	外装ロック板		D	1	c-V158030803
4	A50U160500	Fixing Plate	固定プレート		D	1	d-V158030804
5	A50U161502	Reinforce Door /Right	補強扉／右		D	1	e-V158031003
6	AC57161600	Cover Duct /Front	カバーダクト ／前		D	1	f-V234201450
7	A50U161700	Sealing Cushion /1	シールクッション／1		D	1	g-V126030603
8	AC57161800	Seal	シール		D	2	
9	A50U164100	Detecting Actuator	検出アクチュエータ		D	1	
10	A50U164200	Detecting Part	検出部材		D	1	
11	A50U164901	Suction Dust-proof Filter	吸気防塵フィルター		A	1	
12	A50U165500	Reinforce Hinge	補強ヒンジ		D	1	
13	A50U165600	Sealing Cushion /2	シールクッション／2		D	1	
14	A50U166100	Hinge /Lower	ヒンジ／下		D	1	
15	A50U166200	Support Shaft /Lower	支点軸／下		D	1	
16	A50U167201	Lock Cover	ロックカバー		D	1	
17	A50U167500	Lock Plate	ロック板		D	1	
18	A50U167601	Detecting Part	検出部材		D	1	
19	A50U169900	Reinforce Wire	補強ワイヤ		D	1	
21	A50U945601	Operation Label	操作ラベル（ ＯＲＵ）		D	1	
22	A50U946503	Operation Label /A	操作ラベル／Ａ		D	1	
23	A50UF16000	Left Door Support Plate / Upper Cau lking	左扉支点板／上カシメ		D	1	
24	A50UF16101	Right Door Support Plate / Lower Ca ulkin	右扉支点板／下カシメ		D	1	
25	A50UF16201	Right Door Support Plate / Upper Ca ulkin	右扉支点板／上カシメ		D	1	
26	A50UF16301	Collection Box Door Support Plate / L	回収ＢＯＸ 扉支点板／下		D	1	
27	A50UF16400	Collection Box Door Support Plate / Uppe	回収ＢＯＸ 扉支点板／上カシメ		D	1	
28	AC57160100	Door /Front	扉／前		D	1	
29	A9VE160300	Toner supply Door	トナー補給扉		D	1	
30	A9VE160600	Collection Door	回収扉		D	1	
31	A9VE164800	Toner supply Duct	トナー補給ダクト		D	1	
32	A9VE944901	Toner supply Label	トナー補給ラベル		D	1	
33	A5AW162000	Indicating Plate	表示プレート		C	1	
34	A9JT944200	Label /KONICA MINOLTA	ラベル／ＫＯＮＩ ＣＡ ＭＩ ＮＯＬＴＡ		D	1	
35	AC57174100	Seal	シール		D	1	
36	AC57174200	Seal	シール		D	1	
37	AC57174400	Mounting Part	取付部材		D	1	

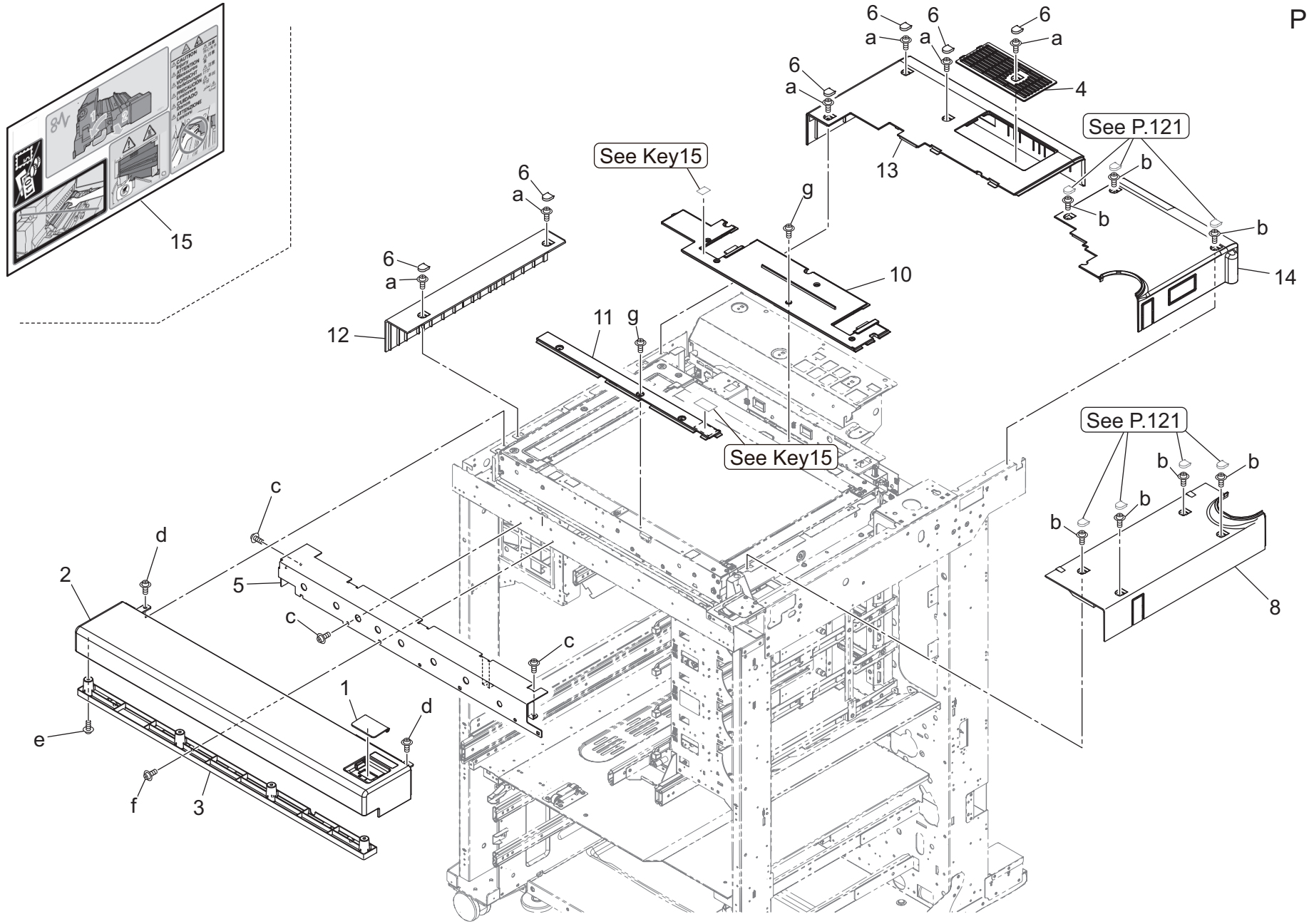
15
6
a
4
13
See P.121
See Key15
g
10
14
12
11
b
c
d
2
5
1
e
f
3
8

Key	Part No.	Description		Destinations	Class	QTY	Standard parts
1	A1DU163402	Protection Cover	保護カバー		D	1	a-V114040604
2	AC57161001	Cover Part	カバー部材		D	1	b-V114041004
3	A9VE162400	Cover Part /Inside	カバー部材／内		D	1	c-V121040604
4	A9VE163900	Replacement Cover	交換カバー		D	1	d-V127040603
5	A50U175001	Reinforce Plate	補強板		D	1	e-V158030803
6	A9VE168800	Click Cover	クリックカバー		D	6	f-V114040804
8	A9VE161400	Read Cover /Right	読取カバー／右		D	1	g-V116030804
10	A795167800	Read Cover /Upper	読取カバー／上（ 前）		C	1	
11	A9JT170601	Read Cover	読取カバー		D	1	
12	A9VE161100	Cover Plate /Left	カバー板／左		D	1	
13	A9VE161200	Read Cover /Rear	読取カバー／奥		D	1	
14	A9VE161301	Read Cover /Right rear	読取カバー／右後		D	1	
15	AC57942101	Label /A	ラベル／Ａ（ 集合）		D	1	

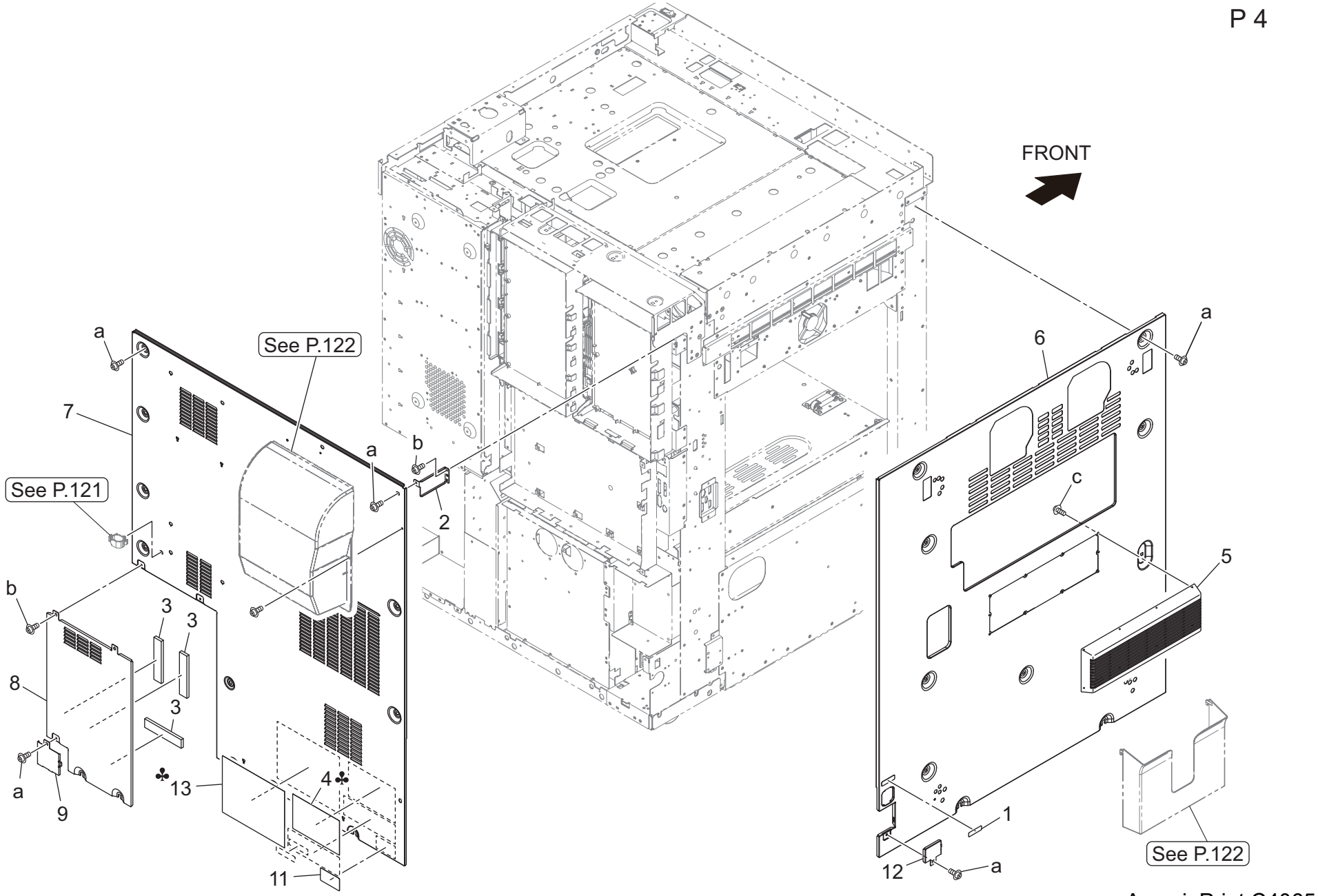
FRONT
a
See P.122
7
See P.121
b
3
3
8
3
a
9
13
4
11
a
b
2
6
a
c
5
1
12
a
See P.122

Key	Part No.	Description		Destinations	Class	QTY	Standard parts
1	A00J945401	Label Dehumidifier SW.	ラベル　除湿ヒータＳＷ		C	1	a-V114040604
2	A50U163700	Mounting Plate /Upper	取付板／上		D	1	b-V127030604
3	A50U167801	Holding Part	押さえ部材		D	3	c-V158030804
4	A9JT942401	Caution Label	注意ラベル	C,I	D	1	
5	A9VE162300	Paper exit Cover /2	排紙　カバー／２		D	1	
6	AC57163000	Paper exit Cover /Left	排紙カバー／左		D	1	
7	AC57163500	Protection Cover /1	保護カバー／１		D	1	
8	A9VE163600	Cover /Rear	カバー／奥		D	1	
9	A9VE163800	Entrance Plate	入り口板		D	1	
11	A9VE942600	Caution Label	注意ラベル		D	1	
12	AC57163100	Cover	蓋（ 電源コード）		D	1	
13	A9VE942301	Caution Label	注意ラベル	D1,D3,E,F2,G1,H,I(Except South Africa),K	D	1	

Main Frame Section

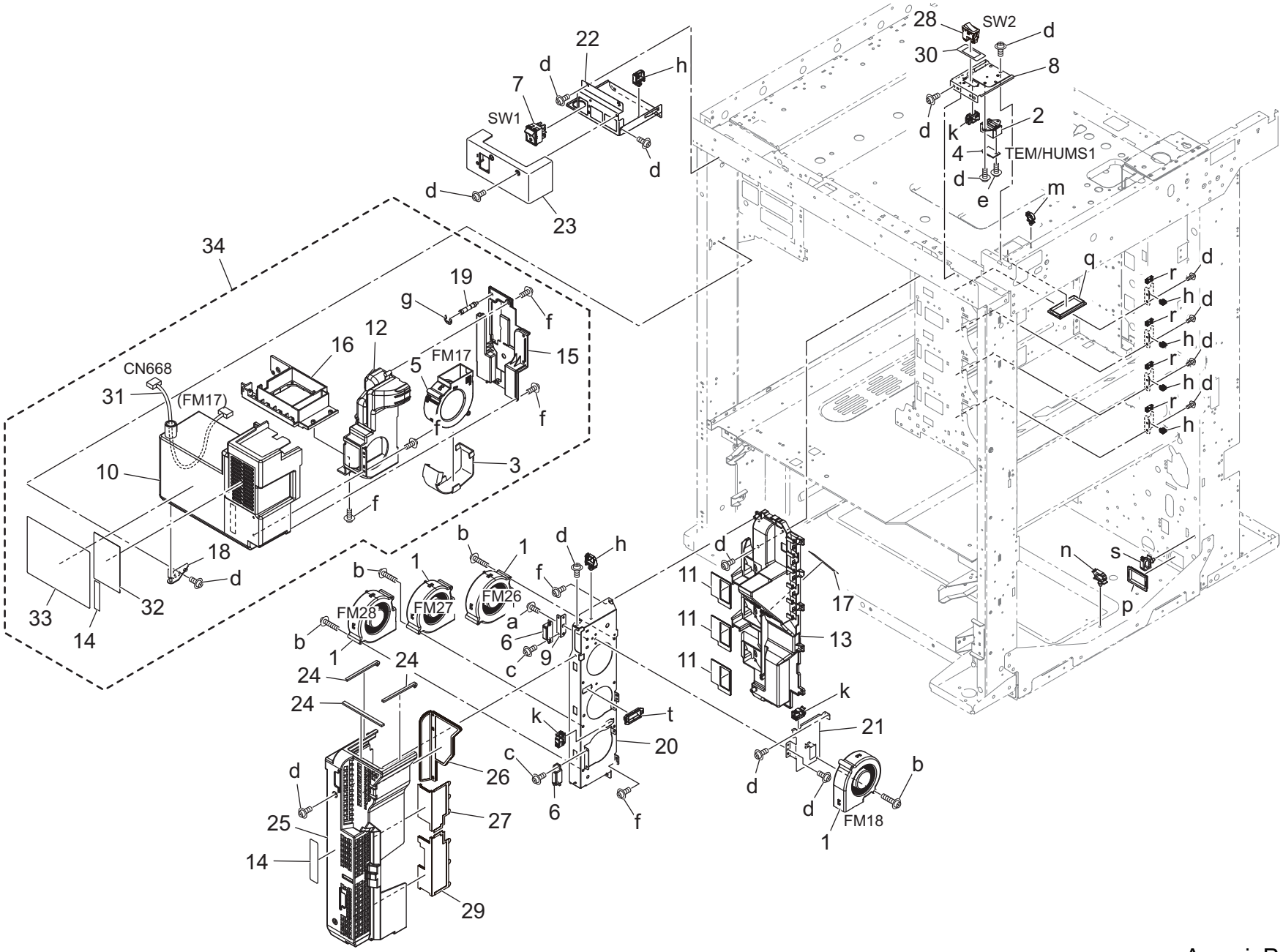

Key	Part No.	Description		Destinations	Class	QTY	Standard parts
1	A93EM10600	Fan motor	ファンモータ		C	4	a-V116030803
2	65AA11300	Support Part	センサ支持部材		D	1	b-V118033503
3	65AA11430	FAN SEALING PART 3	ファンシール材　３		C	1	c-V126030603
4	A034M50000Old	Humidity sensor	温湿度センサ		C	1	d-V127030604
4	A0P0M50400	Humidity sensor	温湿度センサ		C	1	e-V151030803
5	AC57M15800	Cooling Fan	冷却ファン（ φ９５ ＰWM）		C	1	f-V158030803
6	A0G6411200	Magnet /X	マグネット ／Ｘ		D	2	g-V217060003
7	A4EUM60000	Power source Switch	電源スイッチ		C	1	h-V500020098
8	A50U102900	Mounting Plate	取付板		D	1	k-V570010056
9	A50U120600	Fixing Plate	固定板（ マグネット キャッチ）		D	1	m-V500010076
10	AC57121000	Duct	ダクト （ 定着上）		D	1	n-V500010081
11	A50U121300	Cooling Seal /Front	冷却シール／前（ 現像）		D	3	p-V570010039
12	AC57121600	Duct	ダクト （ 中転ベルト ）	(S/No.ACC2xxx010001 -)	D	1	q-V570010040
12	AC57121400	Duct /2	ダクト ／２ （ 中転ベルト ）	(S/No.ACC2xxx020001 -)	D	1	r-V570010057
13	A50U122103	Cooling Duct	冷却ダクト （ 現像／ＰＨ）		D	1	s-V500010082
14	A50U949600	Replacement Label	交換ラベル（ ＯＲＵ）		D	2	t-V570010037
15	A50U123800	Cover	蓋（ 中転ファン）	(S/No.ACC2xxx010001 -)	D	1	
15	AC57123800	Cover	蓋（ 中転ファン）	(S/No.ACC2xxx020001 -)	D	1	
16	A50U124100	Duct	ダクト （ 定着上水平）		D	1	
17	A50U124900	Cover Sheet	カバーシート		D	1	
18	A50UF12000	Fusing Front Cooling Duct Support S haft	定着前冷却ダクト 支点軸カシメ		D	1	
19	A50U125901	Fixing Screw	固定ねじ		D	1	
20	A50U126500	Mounting Plate	取付板（ 現像／ＰＨ 冷却ファン）		D	1	
21	A50U126600	Mounting Plate	取付板（ ＰＨ 冷却ファン）		D	1	
22	A50U127401	Mounting Plate	取付板		D	1	
23	A50U127901	Cover	カバー（ スイッチ／カウンター）		D	1	
24	A50U164000	Cooling Seal /1	冷却シール／１ （ 現像／ＰＨ ダクト）		D	3	
25	A50U167901	Cooling Cover	冷却カバー（ 現像／ＰＨ）		D	1	
26	A50U172100	PH Dust-proof Filter	ＰＨ 防塵フィルター		B	1	
27	A50U172200	Deve. Dust-proof Filter/1	現像防塵フィルター／１		B	1	
28	A50UM60300	Power source Switch	電源スイッチ		C	1	
29	A50U172300	Deve. Dust-proof Filter/2	現像防塵フィルター／２		B	1	
30	A50U179500	Protection Sheet	保護シート		D	1	
31	A50UN12602	Cooling Relay harness /1	冷却中継束線／１		D	1	
32	AC57121100	Filter	フィルタ （ 中転冷却ダクト）		A	1	
33	A50U944302	Processing Label /2	処理ラベル／２		D	1	
34	AC57R75200	Fusing Front Cooling Duct Assy	定着前冷却ダクト Ａｓｓｙ	(S/No.ACC2xxx020001 -)	C	1	

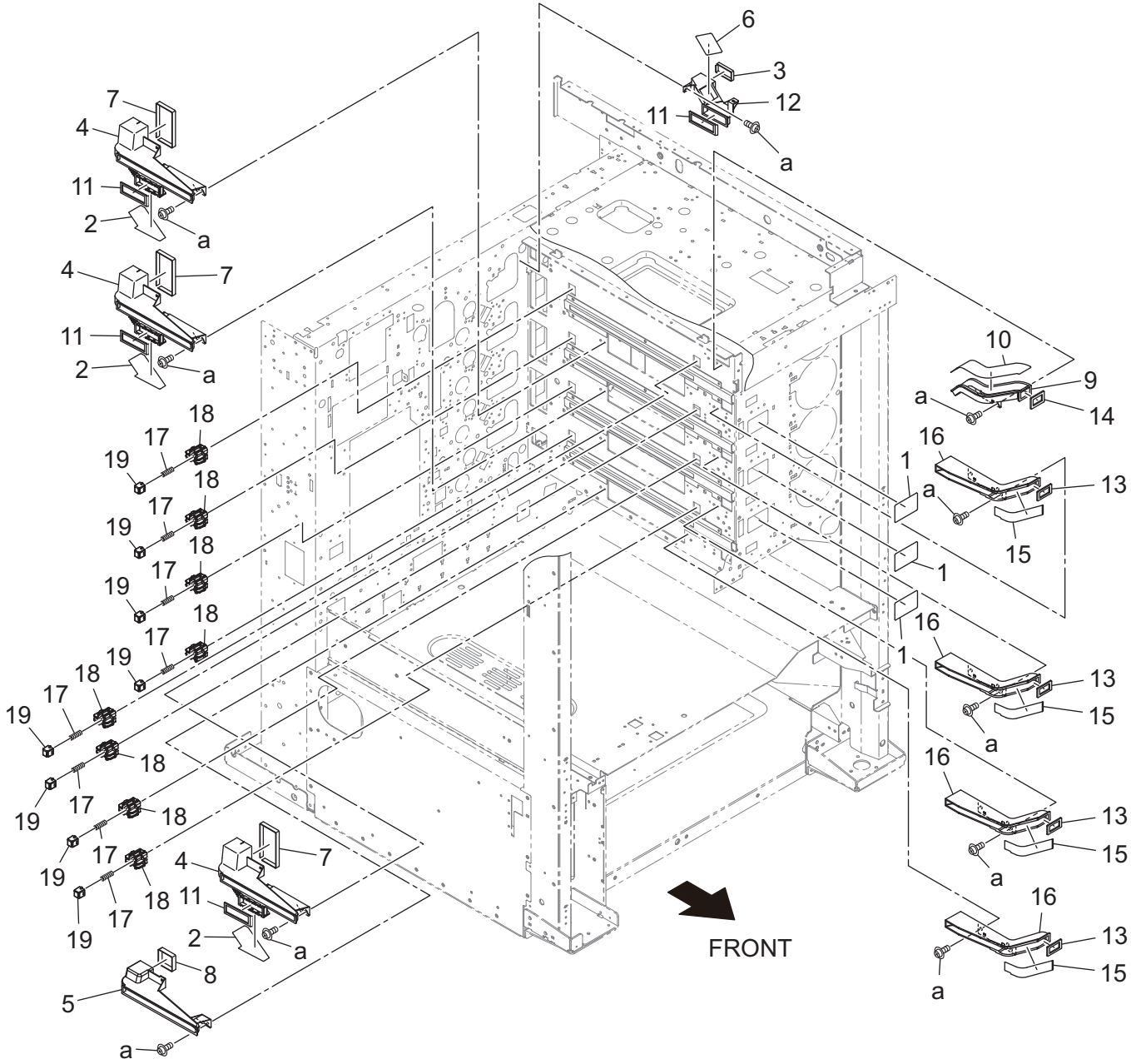
6
3
12
11
a
7
4
11
2
a
4
7
11
2
a
10
9
a
14
16
1
a
13
15
1
16
1
13
15
a
16
13
15
a
16
13
15
a
18
17
19
18
17
19
18
17
19
18
17
19
18
17
19
18
17
19
18
17
19
4
7
11
2
a
8
5
a
FRONT

Key	Part No.	Description		Destinations	Class	QTY	Standard parts
1	A50U109101	Writing Cover	書込み蓋		D	3	a-V127030604
2	A50U123200	Ozone Cover	オゾン蓋		D	3	
3	A50U123300	Suction Seal	サクションシール（ 現像／Ｙ）		D	1	
4	A50U123400	Duct /Cyan	ダクト ／シアン （ サクション／冷却）		D	3	
5	A50U123500	Duct	ダクト （ 冷却／オゾン）		D	1	
6	A50U123600	Suction Cover	サクション蓋（ 現像／Ｙ）		D	1	
7	A50U123900	Suction Seal	サクションシール（ 現像／オゾン）		D	3	
8	A50U124000	Suction Seal	サクションシール（ オゾン／Ｋ）		D	1	
9	A50U126200	Duct	ダクト （ 現像冷却／Ｙ）		D	1	
10	A50U126800	Sheet /1	シート ／1 （ 現像ＰＨ 冷却ダクト ／Ｙ）		D	1	
11	A50U127201	Suction Seal /Rear	サクションシール／奥（ 現像）		D	4	
12	A50U127300	Suction Duct	サクションダクト （ 現像／Ｙ）		D	1	
13	A50U127500	Seal	シール（ 現像／ＰＨ ダクト）		D	4	
14	A50U127800	Seal	シール（ 現像／ＰＨ ダクト）		D	1	
15	A50U128000	Sheet /2	シート ／2 （ 現像ＰＨ 冷却ダクト ／ＹＭＣ		D	4	
16	A50U128700	Duct /1	ダクト ／1 （ 現像ＰＨ 冷却ダクト）		D	4	
17	A50U341800	Pressing Spring /D	押圧ばね／Ｄ		D	8	
18	A50U342200	Pressing Pedestal	押圧台		D	8	
19	A50U342400	Charge Pressing Block	帯電押圧ブロック		D	8	

Main Frame Section

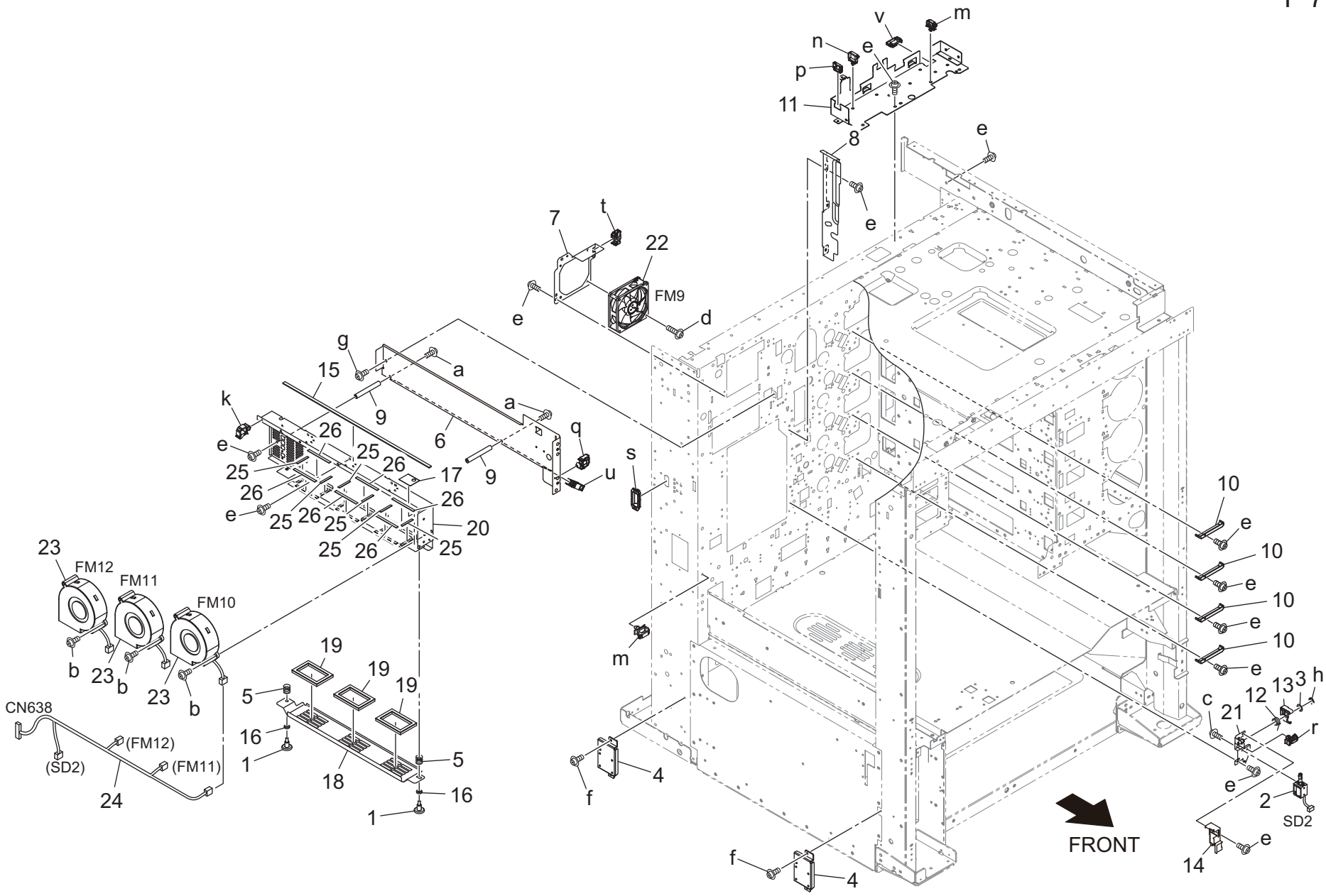

Key	Part No.	Description		Destinations	Class	QTY	Standard parts
1	4038351102	SHOULDER SCREW	段ねじ		C	2	a-V116030803
2	26NA82513	Paper Feed Solenoid	給紙ソレノイド		B	1	b-V116031003
3	40AA32320	Toner Supply Spacer	トナー補給スペーサー		C	1	c-V118030303
4	A1DU111101	Connecting Plate /F	連結板／Ｆ		D	2	d-V118033003
5	A1DU764000	Spring	ばね		D	2	e-V127030604
6	A50U102801	Mounting Stay /Middle	取付ステー／中		D	1	f-V127040603
7	A50U103602	Mounting Plate /Rear	取付板／奥		D	1	g-V146040804
8	A50U104901	Inner partition	中仕切		D	1	h-V217040003
9	A50U106800	Mounting Shaft /Inside	取付軸／内		D	2	k-V500010074
10	A50U108900	Receiving Part /1	受け部材／1		D	4	m-V500010082
11	AC57133200	Mounting Plate /Upper	取付板／上		D	1	n-V500010084
12	A50U508301	Solenoid Release Spring	ソレノイド 解除バネ		D	1	p-V570010060
13	A50U509300	Separating Cam	分離カム		D	1	q-V500020098
14	A50U510400	Cover	カバー		D	1	r-V500020099
15	A50U731700	Insulating Seal /1	断熱シール／1		D	1	s-V570010037
16	A50U731900	Lifting Spacer /1	持ち上げスペーサ／1		D	2	t-V570010056
17	A50U737800	Protection Sheet /1	保護シート ／1		D	1	u-V570010057
18	A50U738001	Shutter	シャッタ（ 定着ダクト）		D	1	v-V570010059
19	A50U738100	Cushion	クッション（ ＦＡＮ）		D	3	
20	A50U739000	Mounting Plate	取付板（ ＦＡＮ）		D	1	
21	A50UF50700	Mounting Stay Caulking	取付ステーカシメ		D	1	
22	AC57M15300	Cooling Fan	冷却ファン（ □８０）		C	1	
23	A5AWM15101	Cooling Fan	冷却ファン		B	3	
24	A85CN12800	Fixing Relay harness /2	定着中継束線／2		D	1	
25	A9VP735100	Auxiliary Seal /A	補助シール／Ａ		D	6	
26	A9VP735200	Auxiliary Seal /B	補助シール／Ｂ		D	6	

Main Frame Section

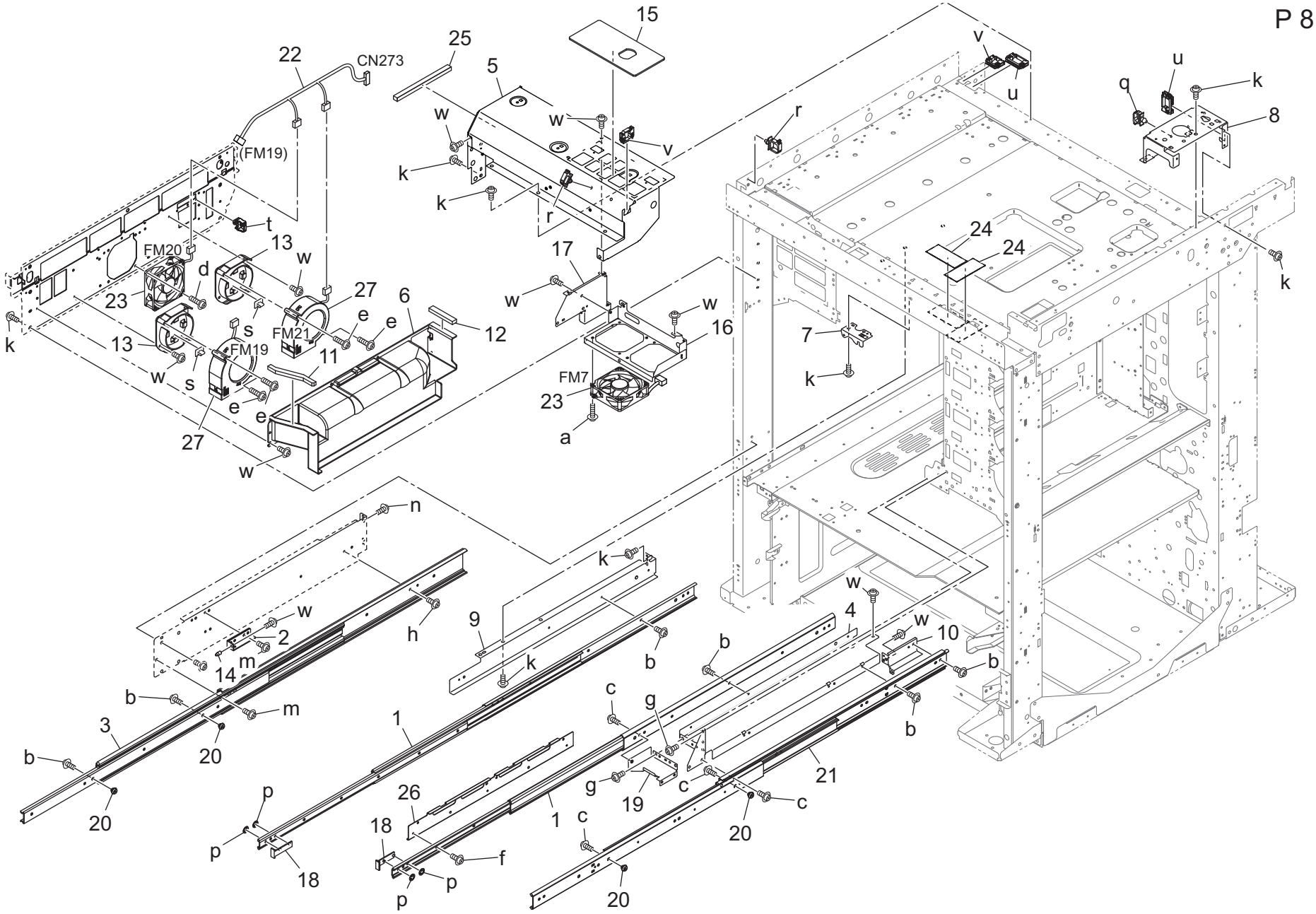

Key	Part No.	Description		Destinations	Class	QTY	Standard parts
1	56AA10300	Slide Rail /A	スライドレール／Ａ		C	2	a-V118033003
2	65AA509900	Mounting Plate /Left	取付板／左		D	1	b-V118040604
3	A1RF815702	Slide Rail /Left	スライドレール／左		D	1	c-V118040804
4	A50U103200	Reinforce Rail	補強レール		D	1	d-V118043003
5	A50U103403	Fixing Plate /Left rear	固定板／左後		D	1	e-V118045503
6	A50U103500	Separating Duct	分離ダクト		D	1	f-V121030403
7	A50U104700	Mounting Plate	取付板		D	1	g-V121040803
8	A50U105100	Support Plate /A	支持板／Ａ		D	1	h-V126040603
9	A50U105201	Support Rail /Front	支持レール／前		D	1	k-V127040603
10	A50U105600	Rail /Rear	レール／奥		D	1	m-V127040803
11	A50U107501	Sealing Part /Front	シール材／前		D	1	n-V146040804
12	A50U107600	Sealing Part /Rear	シール材／奥		D	1	p-V226040050
13	A50U107801	Fan duct	ファン　ダクト		D	2	q-V500010082
14	A50U109400	Guide Pin /Left	ガイドピン／左		D	1	r-V500010083
15	A50U109900	Electric Comp. Cooling Filter	電装冷却フィルター		B	1	s-V500020050
16	A50U120300	Fixing Plate	固定板		D	1	t-V500020098
17	A50U129200	Fixing Plate	固定板（ＤＵ 駆動冷却）		D	1	u-V570010059
18	A50U342900	Protection Cover	保護カバー		D	2	v-V570010060
19	A50U832100	Reinforce Rail /A	補強レール／Ａ		D	1	w-V127030604
20	A50U833000	Mounting Collar /1	取付カラー／1		C	4	
21	A50U881500	Slide Rail	スライドレール		D	1	
22	A50UN15400	Drive harness /F	駆動束線／Ｆ		D	1	
23	A93EM10000	Fan motor	ファンモータ		C	2	
24	AC57120500	Seal /4	シール／４（ 現像冷却ダクト ）		D	2	
25	AC57175900	Seal	シール（ 落下防止）		D	1	
26	AC57340700	Mounting Rail	取付レール		D	1	
27	AC57M15800	Cooling Fan	冷却ファン（ φ９５ ＰWM）		C	2	

Main Frame Section

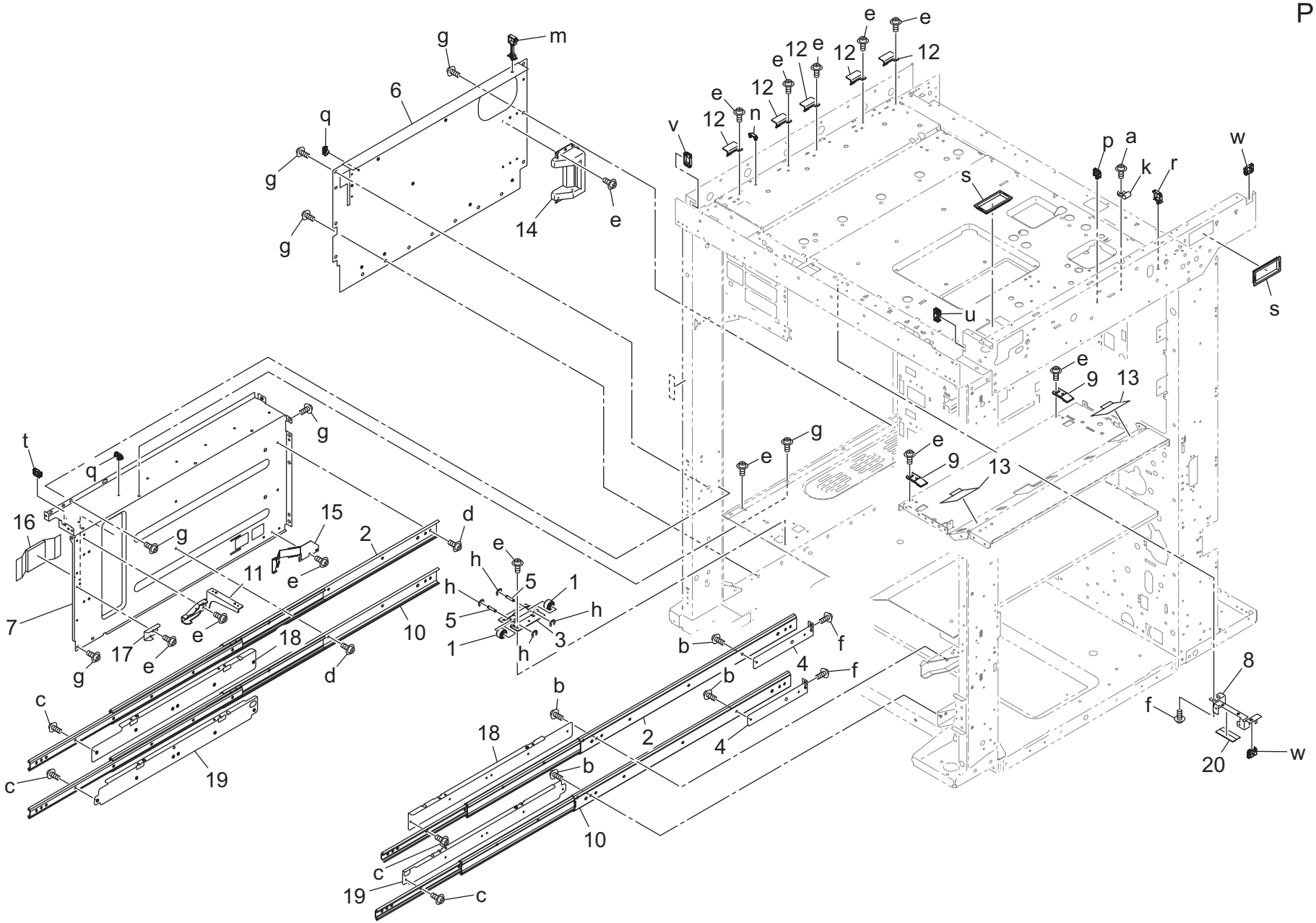

Key	Part No.	Description		Destinations	Class	QTY	Standard parts
1	13NG45200	Conveyance Driven Roller	搬送従動ローラー		C	2	a-V116030803
2	56AA10300	Slide Rail /A	スライドレール／Ａ		C	2	b-V118040603
3	A50U855200	Lifting Base frame	持ち上げ台板		D	1	c-V118040604
4	65AA10470	Mounting Plate /4	取り付け板／4		D	2	d-V126040603
5	65AA50400	Guide Shaft	案内軸		D	2	e-V127030604
6	A50U101602	Auxiliary Plate /Left	補助板／左		D	1	f-V127040603
7	A50U102704	Protection Plate	保護板		D	1	g-V146040804
8	A50U104600	Mounting Plate /Front	取付板／前		D	1	h-V217030003
9	A50U105800	Writing Guide /Front	書込みガイド ／前		D	2	k-V500020069
10	A50U107000	Slide Rail /A	スライドレール／Ａ		D	2	m-V500020085
11	A50U107101	Hold Plate /Front	保持板／前		D	1	n-V500020092
12	A50U136501	Cover	カバー		D	5	p-V500020098
13	A50U314800	Receiving Sheet	受けシート		D	2	q-V500020099
14	A50U363900	Collection Guide	回収ガイド		D	1	r-V500010083
15	A50U366601	Regulating Plate	規制板		D	1	s-V570010040
16	A50U368000	Collection Seal /2	回収シール／2		D	1	t-V570010056
17	A50U624000	Lock Claw	ロック爪（１０００本体＿左）		D	1	u-V570010057
18	A50U624503	Support Stay /2	支持ステー／2		D	2	v-V570010059
19	A50U624904	Support Stay /2	支持ステー／2		D	2	w-V570010060
20	A9VE114600	Seal	シール（ドロワハーネス）		D	1	

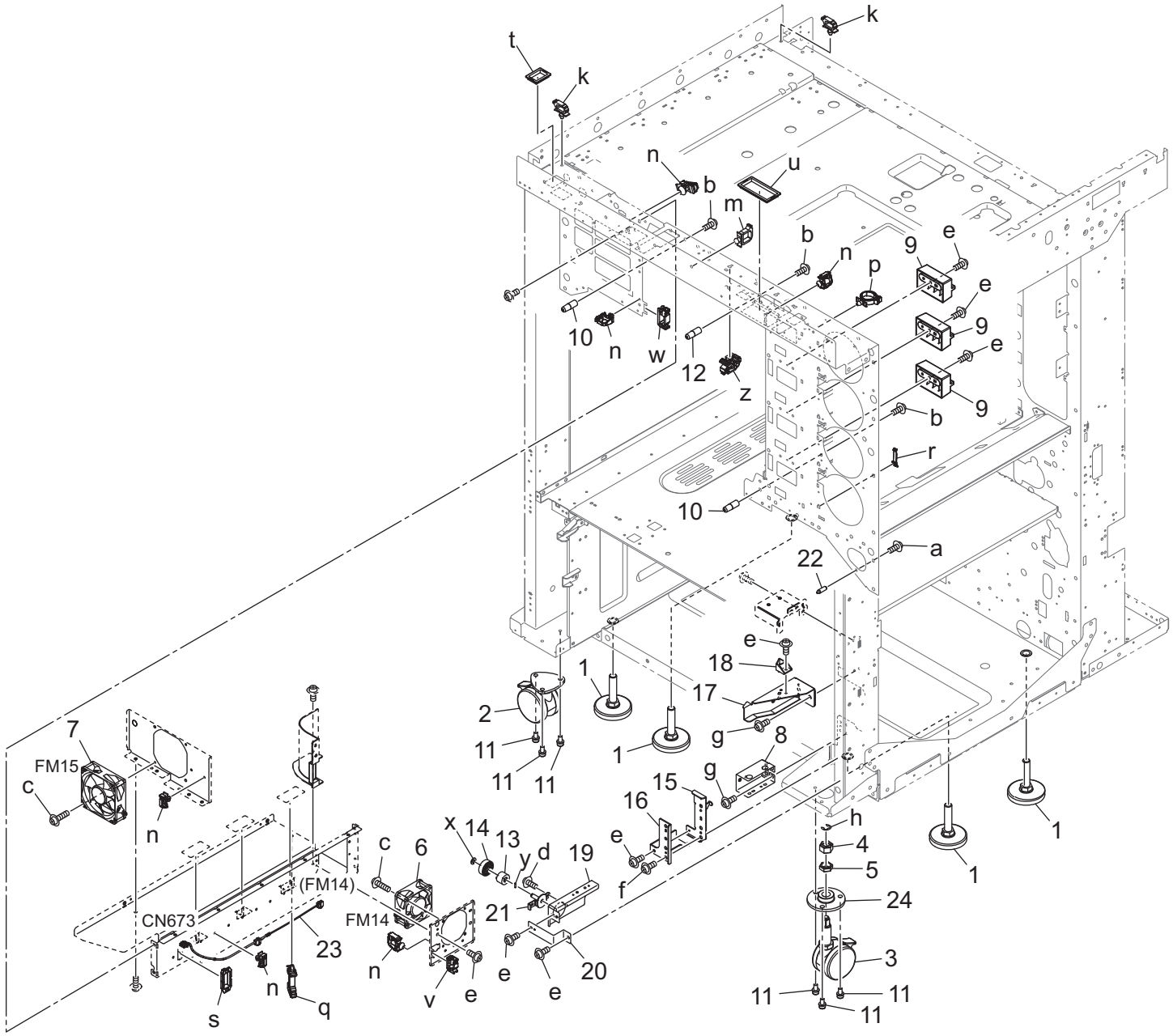
t
k
k
n
b
u
m
b
n
9
e
p
e
9
e
9
10
n
w
12
z
b
r
10
a
22
e
18
17
1
2
11
11
11
1
g
8
g
15
16
h
4
5
24
3
11
11
11
1
1
1
7
FM15
c
n
c
6
x
14
13
y
d
19
e
f
(FM14)
CN673
FM14
21
23
n
n
q
s
v
e
e
e
20

Key	Part No.	Description		Destinations	Class	QTY	Standard parts
1	25AA10091F	Mainbody Fixing Stopper	本体固定ストッパ		C	4	a-V116030803
2	A9VE110100	Castor /A	キャスタ／Ａ		D	1	b-V116040803
3	A9VE110200	Castor /B	キャスタ／Ｂ		D	1	c-V118033003
4	56AA17630	ADJUSTING PART	調整部材		C	1	d-V126030603
5	56AA17640	ADJUSTING PART 2	調整部材　２		C	1	e-V127030604
6	AC57M15000	Cooling Fan	冷却ファン（ □６０）		C	1	f-V127040603
7	A93EM10000	Fan motor	ファンモータ		C	1	g-V146040804
8	A50U103301	Support Part /Middle	支持部材／中		D	1	h-V217080003
9	A50U103800	Guide Part /Front	ガイド 部材／前		D	3	k-V500010081
10	A50U104401	Positioning Shaft /Front	位置決め軸／前		D	2	m-V500010083
11	A50U106300	Lock Screw	ロックねじ		D	6	n-V500020098
12	A50U110000	Positioning Shaft /Upper	位置決め軸／上		D	1	p-V500020107
13	A4F3744400	Torque limiter	ト ルクリミッタ		C	1	q-V500020101
14	A9VE641700	Gear 15T	ギア　１５Ｔ		C	1	r-V500020102
15	A50U624113	Lock Part	ロック材（ 本体固定　右下）		D	1	s-V570010037
16	A50U624300	Reinforce Plate	補強板		D	1	t-V570010038
17	A50U628001	Lock Claw	ロック爪（ ５００本体＿左）		D	1	u-V570010040
18	A50U634200	Lock Part	ロック部材		D	1	v-V570010056
19	A50U640200	Mounting Plate	取付板		D	1	w-V570010057
20	A50U640400	Reinforce Part	補強部材		D	1	x-V221050050
21	A9VE641600	Mounting Plate	取付板		D	1	y-V234200850
22	A50U832201	Guide Pin /Right front	ガイドピン／右前		D	1	z-V500010071
23	AC57N13601	Cooling Relay Harness /3	冷却中継束線／3		D	1	
24	A85C102000	Adjusting Part	調整部材		C	1	

Main Frame Section

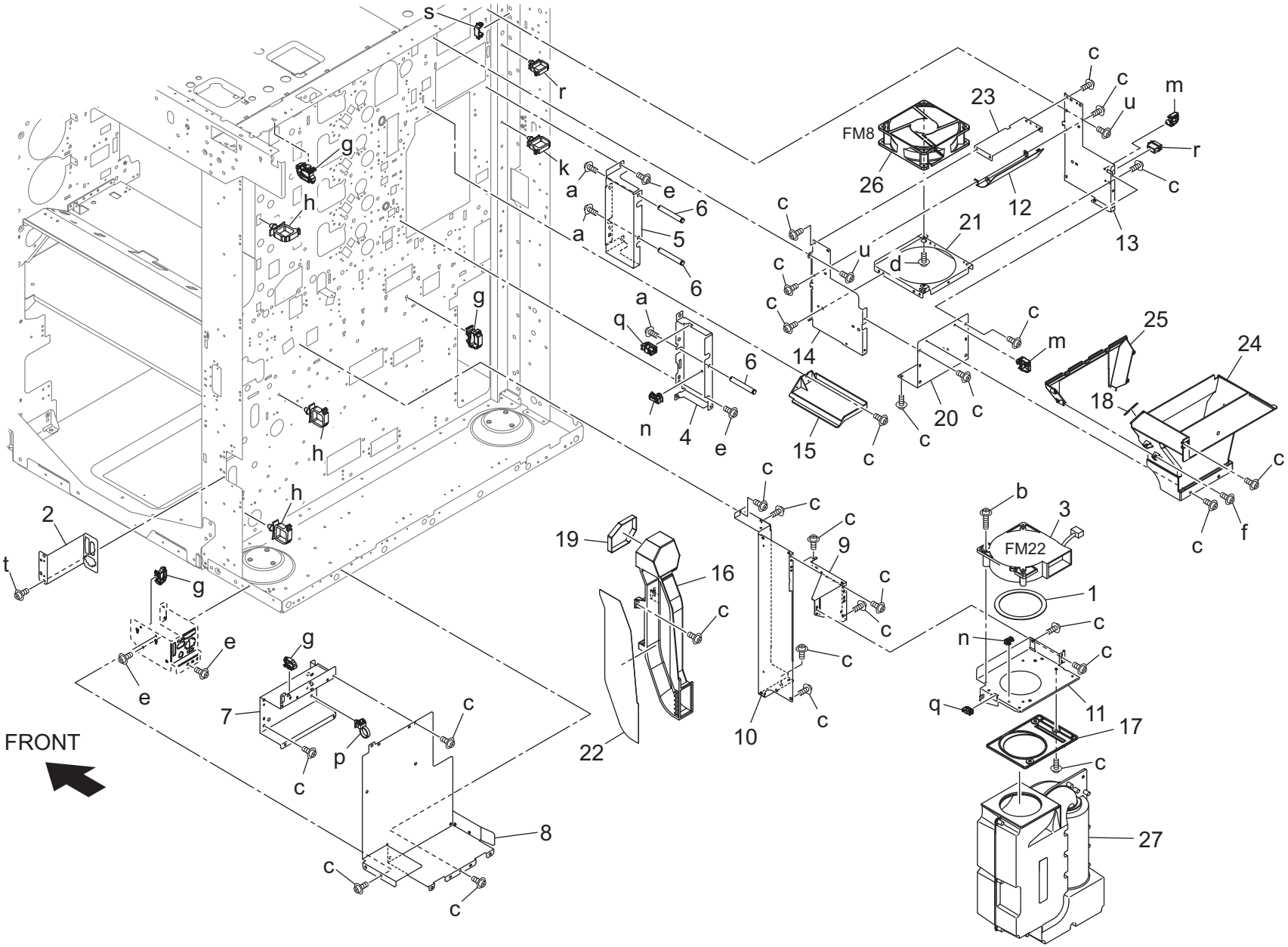

Key	Part No.	Description		Destinations	Class	QTY	Standard parts
1	65AA10190	FAN SEALING PART 1	ファンシール材　１		C	1	a-V116040803
2	A03U118301	PFU Power supply Panel	ＰＦＵ 給電パネル		D	1	b-V118033503
3	A0Y5M15101	Suction Fan motor	サクションファンモーター		C	1	c-V127030604
4	A50U106502	Fusing Plate	定着板		D	1	d-V127031203
5	A50U106600	Fusing Plate /B	定着板／Ｂ		D	1	e-V127040603
6	A50U106700	Swing Shaft	揺動軸		D	3	f-V151030803
7	A50U108001	Protection Plate /P	保護板／Ｐ		D	1	g-V500010071
8	A50U108200	Guide Part /Rear	ガイド 部材／奥		D	1	h-V500010083
9	A50U120900	Mounting Frame /2	取付フレーム／２ （ ＰＨ 冷却ファン）		D	1	k-V500010085
10	A50U121800	Mounting Frame /Right Rear	取付フレーム／右後		D	1	m-V500020098
11	A50U121900	Fixing Plate /1	固定板／１		D	1	n-V500020099
12	A50U122900	Fusing Duct /4	定着ダクト ／４		D	1	p-V501010018
13	A50U125000	Fusing Duct /2	定着ダクト ／２		D	1	q-V570010056
14	A50U125101	Fusing Duct /1	定着ダクト ／１		D	1	r-V500010084
15	A50U125500	Heat blocking Plate	遮熱板		D	1	s-V500020092
16	A50U125600	Suction Duct /Lower	サクションダクト ／下（ 本体）		D	1	t-V127040803
17	A50U125800	Connecting Duct	連結ダクト （ サイクロンダクト ）		D	1	u-V121030403
18	A50U126300	Cooling Seal	冷却シール（ 定着排気ダクト ）		D	1	
19	A50U126400	Suction Seal	サクションシール（ 本体）		D	1	
20	A50U128801	Fusing Duct /3	定着ダクト ／３		D	1	
21	A50U128900	Fusing Duct /5	定着ダクト ／５ （ ファン固定）		D	1	
22	A50U129100	Suction Cover /Lower	サクション蓋／下（ 本体）		D	1	
23	A50U129300	Fusing Duct /6	定着ダクト ／６		D	1	
24	A50U129401	Fusing Duct	定着ダクト		D	1	
25	A50U129801	Fusing Duct /7	定着ダクト ／７		D	1	
26	AC57M15400	Cooling Fan	冷却ファン（ □１２０ ＰＷＭ）		C	1	
27	A50UR70A12	Filter Box	フィ ルターボックス		B	1	

Main Frame Section

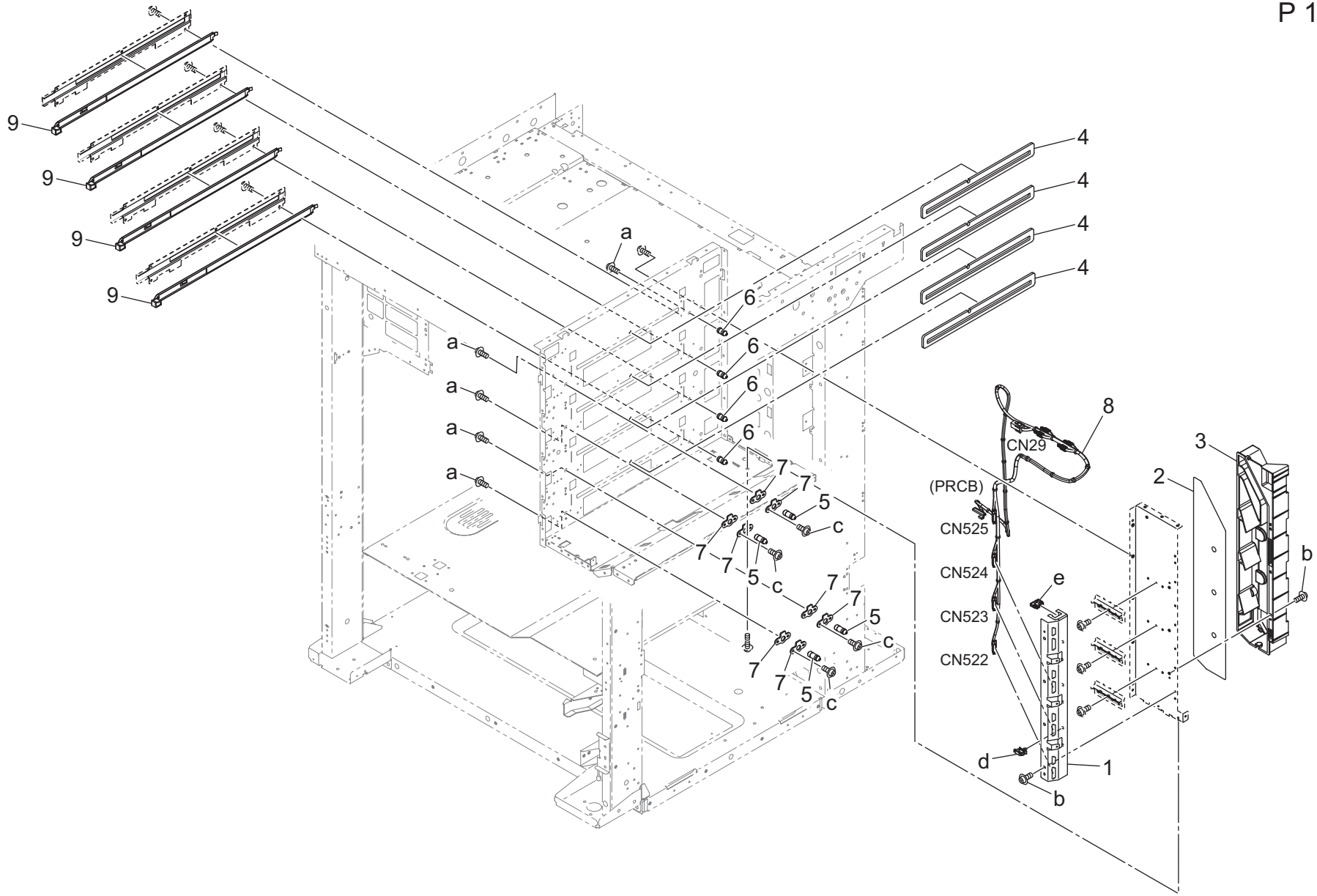

Key	Part No.	Description		Destinations	Class	QTY	Standard parts
1	A50U104000	Support Plate /P	支持板／Ｐ		D	1	a-V116040803
2	A50U122701	Suction Cover /Upper	サクション蓋／上		D	1	b-V127030604
3	A50U127000	Suction Duct /Upper	サクションダクト ／上（ 本体）		D	1	c-V116030803
4	A50U314300	Seal /4	シール／4		D	4	d-V500010082
5	A50U318500	Positioning Pin /Front	位置決めピン／前		D	4	e-V570010060
6	A50U318601	Positioning Pin /Rear	位置決めピン／奥		D	4	
7	A50U318800	Stopper Plate /Black	突当て板／黒		D	8	
8	AC57N27000	Polygon Relay Harness /1	ポリゴン中継束線／1		D	1	
9	A50UR70H00	PH Protection Glass Assy	ＰＨ 保護ガラス Ａｓｓｙ		D	4	

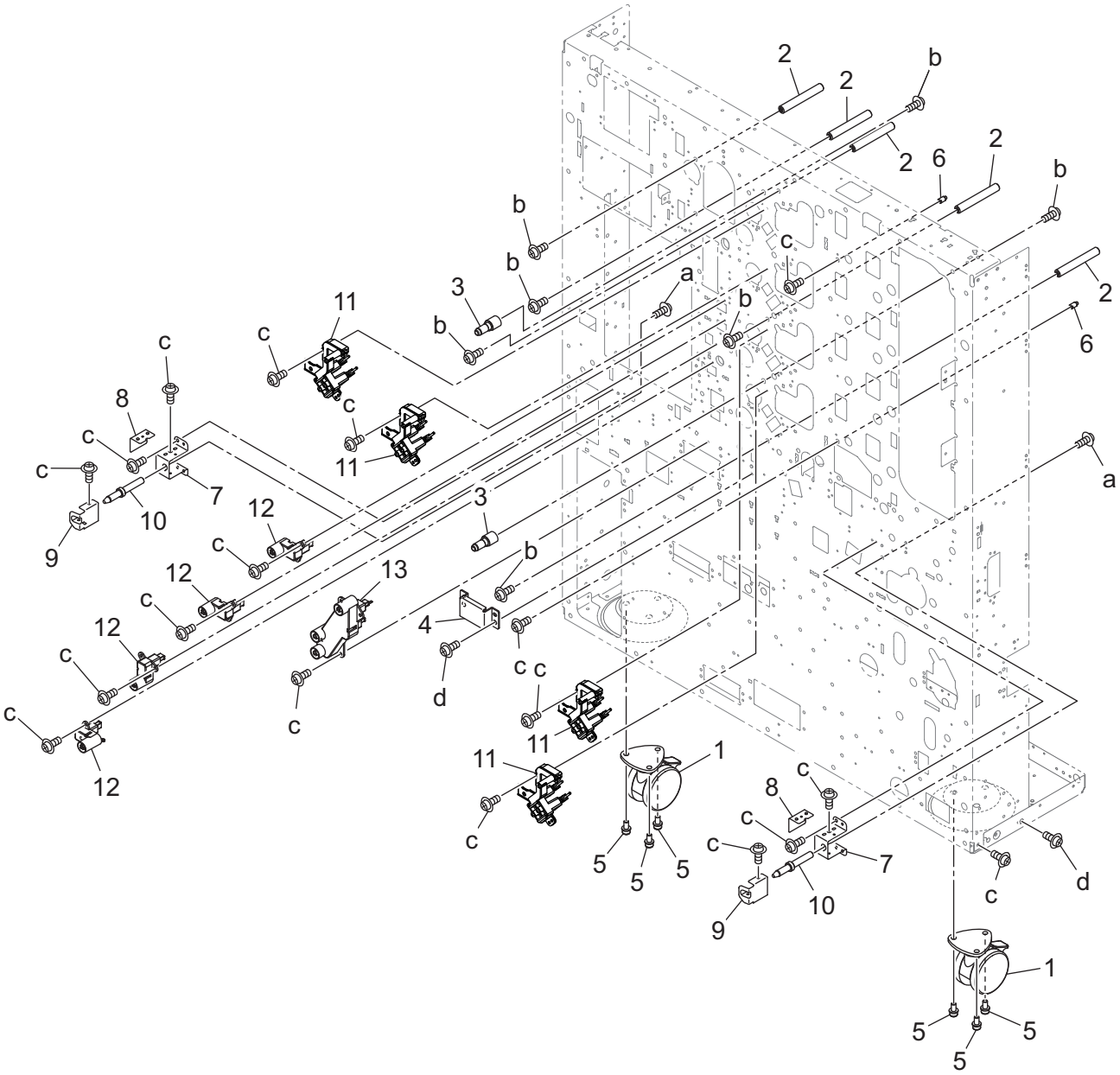
2
2
b
2
6
2
b
b
b
c
3
a
b
2
11
c
b
6
c
8
c
c
11
c
7
10
a
9
12
3
c
b
12
13
c
4
12
c
c
c
d
c
c
11
12
11
1
c
8
c
c
c
7
5
5
5
c
d
10
9
1
5
5
5

Key	Part No.	Description		Destinations	Class	QTY	Standard parts
1	A9VE110100	Castor /A	キャスタ／Ａ		D	2	a-V116030803 b-V116040803 c-V127030604 d-V146040804
2	A50U104300	Drive Shaft	駆動軸		D	5	
3	A50U104500	Positioning Shaft /Rear	位置決め軸／奥		D	2	
4	A50U105000	Lock Plate	ロック板		D	1	
5	A50U106300	Lock Screw	ロックねじ		D	6	
6	A50U407300	Positioning Shaft /Rear	位置決め軸／奥		D	2	
7	A50U811300	Guide Holder /Rear	ガイド 押さえ／奥		D	2	
8	A50U811500	Guide Holder /1	ガイド 押さえ／1		D	2	
9	A50U813700	Ground Plate	アース板（ＡＤＵ）		D	2	
10	A50U817700	Guide Pin /Right rear	ガイドピン／右後		D	2	
11	A50UR71U12	Terminal 1 Assy / HV	ターミナル1　Ａｓｓｙ ／ＨＶ		C	4	
12	A50UR71V01	Terminal 2 Assy / HV	ターミナル2　Ａｓｓｙ ／ＨＶ		C	4	
13	A50UR71W01	Terminal 3 Assy / HV	ターミナル3　Ａｓｓｙ ／ＨＶ		C	1	

Operation Panel Section

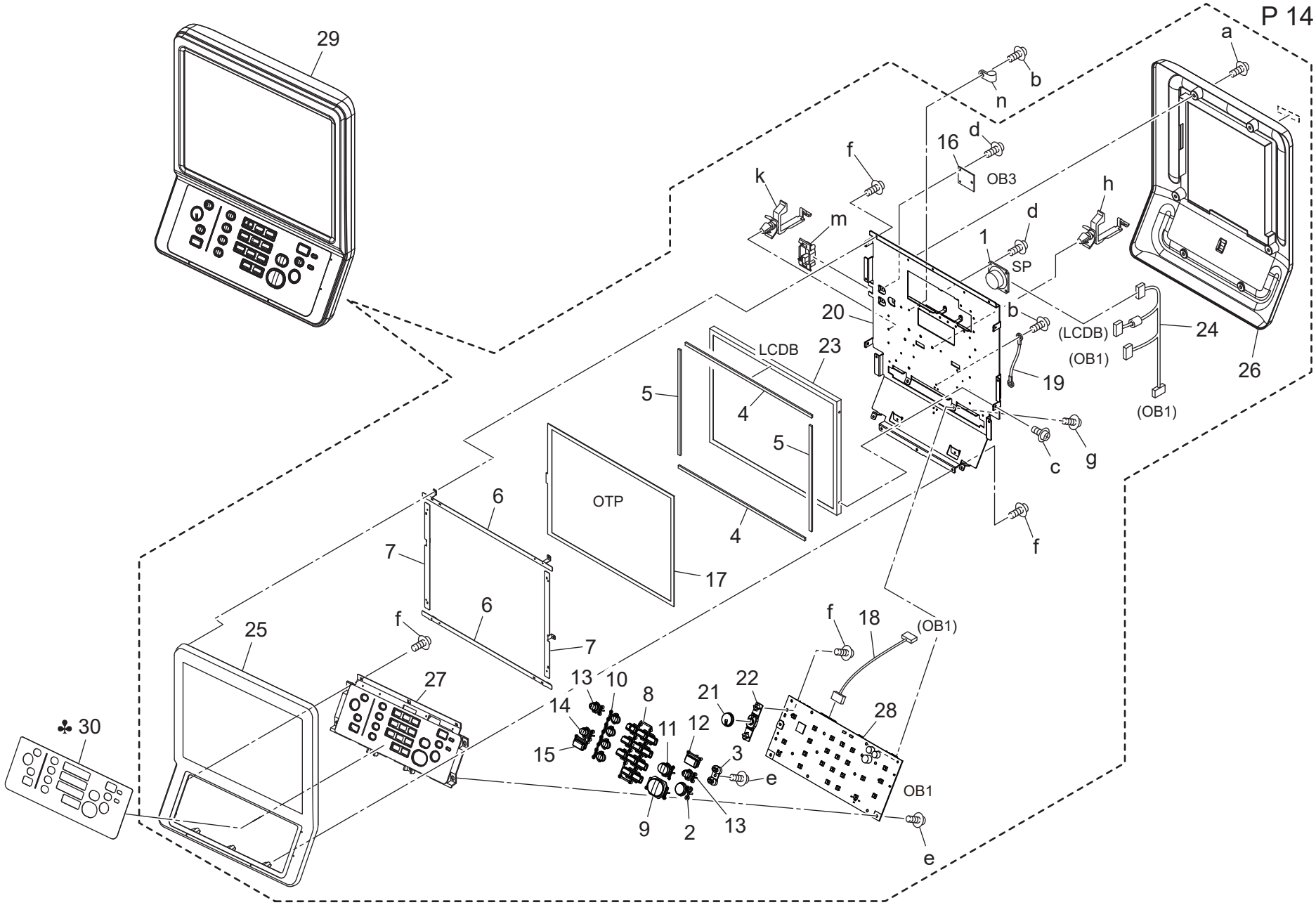

Key	Part No.	Description		Destinations	Class	QTY	Standard parts
1	A0P0M73100	Speaker	スピーカ		D	1	a-V114040604
2	56UA70330	Ope. Unit Button /S	操作部　ボタン／Ｓ		C	1	b-V116040603
3	AC57193600	Indicating Part /1	表示部材／1		D	1	c-V118030404
4	A0G6192400	Holding Cushion /Upper	押さえクッション／上		C	2	d-V118030603
5	A0G6192500	Holding Cushion /Right	押さえクッション／右		C	2	e-V151030603
6	A0G6192700	Ground Plate /1	アース板／1		D	2	f-V151030803
7	A0G6192900	Ground Plate /2	アース板／2		D	2	g-V151031003
8	AC57193100	Operation Button /1	操作ボタン／1		D	1	h-V500010082
9	AC57193200	Operation Button /2	操作ボタン／2		D	1	k-V500020099
10	AC57193400	Operation Button /4	操作ボタン／4		D	1	m-V570010063
11	AC57193500	Operation Button /5	操作ボタン／5		D	1	n-V500020069
12	A0G6193700	Operation Button /7	操作ボタン／7		C	1	
13	AC57193800	Operation Button /10	操作ボタン／１０		D	2	
14	AC57193900	Operation Button /8	操作ボタン／8		D	1	
15	A0G6194000	Operation Button /9	操作ボタン／9		C	1	
16	A0G6H06000	Operation Board /3 Assy	操作基板／3		C	1	
17	A9VEM75500	Ope. Unit Touch Panel	操作部タッチパネル		C	1	
18	A0G6N18400	Ope.Unit Control Harness /3	操作部制御束線／3		D	1	
19	A1RFN28300	Ope.unit Wiring /1	操作部束線／1		D	1	
20	A4EU190414	Operation Plate	操作板		D	1	
21	AC57194101	Operation Knob /1	操作つまみ／1		D	1	
22	A4EU194200	Fixing Holder	固定ホルダ		D	1	
23	A4EUM75800Old	Ope.unit LCD	操作部ＬＣＤ		C	1	
23	A9VPM75800	Ope. Unit LCD	操作部ＬＣＤ		C	1	
24	A4EUN28500Old	Ope.unit Wiring /4	操作部束線／4		D	1	
24	A9VPN28600	Ope. Unit Harness /4	操作部束線／4（ＡＶＤ用）		D	1	
25	AC57190102	Operation Cover /Front	操作カバー／前		D	1	
26	AC57190201	Operation Cover /Rear	操作カバー／後		D	1	
27	AC57190301	Operation Casing /1	操作ケーシング／1		D	1	
28	A799H04001	Operation Board /1 ASSY	操作基板／1　Ａｓｓｙ		I	1	
29	A9VPR77700	Operation Unit	操作部ユニット Ａｓｓｙ		I	1	
30	AC57205001	Operation Sheet	操作シート （ 英語）	B,D1,D3,E,F2,G1,G2, I(Except South Africa)	D	1	
30	AC57205101	Operation Sheet	操作シート（ 中国語／英語）	J	D	1	
30	AC57205300	Operation Sheet	操作シート （ 韓国語）	K	D	1	
30	AC57205201	Operation Sheet	操作シート （ 台湾語）	H	D	1	

Operation Panel Section

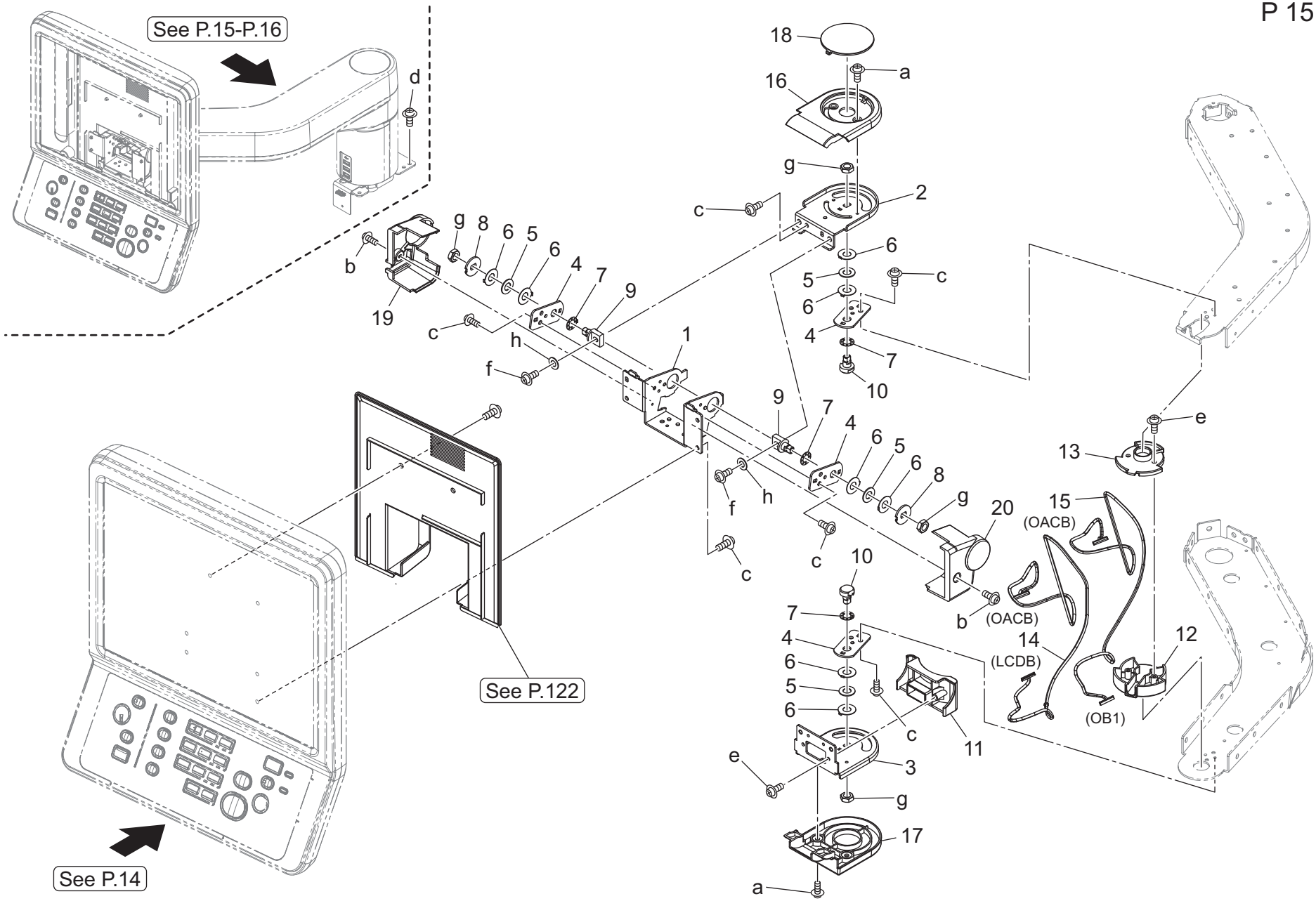

Key	Part No.	Description		Destinations	Class	QTY	Standard parts
1	A03U190900	Ope. unit Mounting Stay /1	操作部取り付けステー／1		D	1	a-V114040604
2	A03U191400	Support Plate /Upper	支持板／上		D	1	b-V121030603
3	A03U191500	Support Plate /Lower	支持板／下		D	1	c-V121040603
4	A03U191600	Mounting Plate /T	取付板／Ｔ		D	4	d-V127040803
5	A03U191700	Rotation Spring /T	回転ばね／Ｔ		D	4	e-V158030803
6	A03U191800	Rotation Spacer /1	回転スペーサ／1		D	8	f-V188051604
7	A03U191900	Rotation Spacer /2	回転スペーサ／2		D	4	g-V196080003
8	A03U192000	Fixing Part /T	固定部材／Ｔ		D	2	h-V207050003
9	A03U192100	Fixing Shaft /U	固定軸／Ｕ		D	2	
10	A03U192200	Rotation Shaft /T	回転軸／Ｔ		D	2	
11	A03U193400	Operation Cover /E	操作カバー／Ｅ		C	1	
12	A03U193600	Swing Cover /Lower	揺動カバー／下		C	1	
13	A03U193700	Swing Cover /Upper	揺動カバー／上		C	1	
14	AC57N29001	Ope. Unit Control Harness /1	操作部制御束線／1		D	1	
15	AC57N29100	Ope. Unit Control Harness /2	操作部制御束線／2		D	1	
16	A9VE193300	Operation Cover /C	操作カバー／Ｃ		D	1	
17	A9VE193500	Operation Cover /D	操作カバー／Ｄ		D	1	
18	A9VE193800	Operation Cover /I	操作カバー／Ｉ		D	1	
19	A9VE194000	Operation Cover /F	操作カバー／Ｆ		D	1	
20	A9VE194100	Operation Cover /G	操作カバー／Ｇ		D	1	

Operation Panel Section

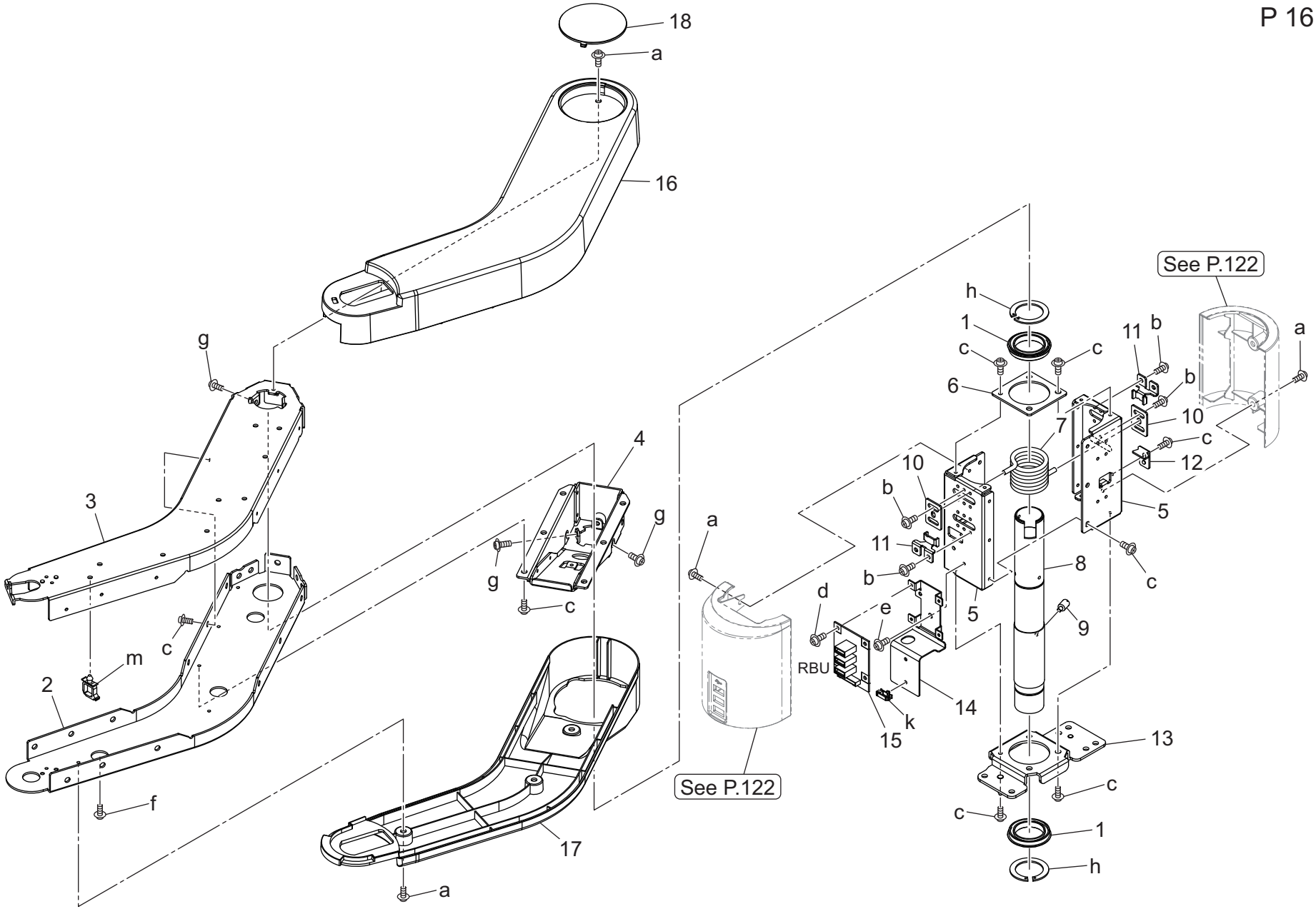

Key	Part No.	Description		Destinations	Class	QTY	Standard parts
1	65AA75010E	DRUM SUPPORT BEARING	ドラム支持軸受		D	2	a-V114040604
2	A03U190500	Ope. unit Mounting Arm /Lower	操作部取り付けアーム／下		D	1	b-V116040803
3	A03U190600	Ope. unit Mounting Arm /Upper	操作部取り付けアーム／上		D	1	c-V121040603
4	A03U190700	Support Plate /1	支持板／1		D	1	d-V127030603
5	A03U190802	Support Plate /2	支持板／2		D	2	e-V127040603
6	A03U191100	Support Plate /3	支持板／3		D	1	f-V158030803
7	A03U191201	Support Spring	支持ばね		C	1	g-V121040603
8	A03U191301	Ope. unit Support Pipe	操作部支持パイプ		D	1	h-V223300017
9	A03U192300	Stopper Screw /A	ストッパねじ／Ａ		C	1	k-V500020100
10	A03U195302	REGULATING PLATE	規制板		D	2	m-V500010083
11	A03U195400	Regulating Part	規制部材		D	2	
12	A03U195500	Rotation Stopper	回転ストッパ		D	1	
13	A03UF19100	Main Body Attachment Caulking	本体取付部カシメ		D	1	
14	A1DU190101	Installing Plate	設置板		D	1	
15	A1DUH11000	Relay Board/U ASSY	中継基板／Ｕ　ＡＳＳＹ		C	1	
16	A9VE193100	Operation Cover /Upper	操作カバー／上		D	1	
17	A9VE193200	Operation Cover /Lower	操作カバー／下		D	1	
18	A9VE193900	Operation Cover /J	操作カバー／Ｊ		D	1	

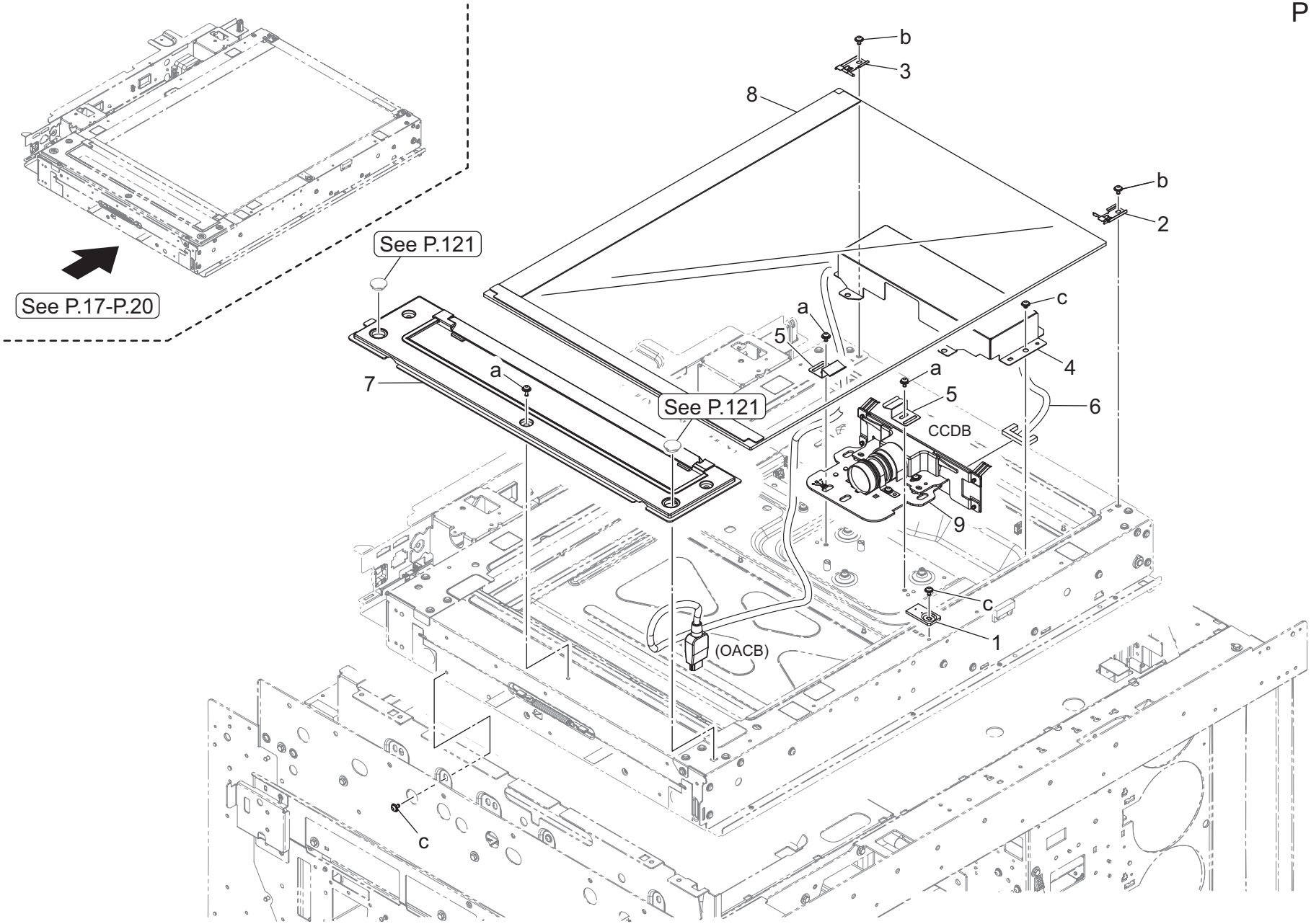
See P.17-P.20
See P.121
See P.121
b
3
8
b
2
c
4
a
5
a
5
6
7
a
CCDB
9
c
1
(OACB)
c

Key	Part No.	Description		Destinations	Class	QTY	Standard parts
1	A00J265300	Regulating Plate	規制板		C	1	a-V116030804
2	A161268200	Holding Plate	押さえ板（ ガラス・ 前）		D	1	b-V121030604
3	A161268300	Holding Plate	押さえ板（ ガラス・ 後）		D	1	c-V127030604
4	A161278600	Cover	カバー（ ＣＣＤ）		D	1	
5	A161278900	Plate spring	板ばね（ 調整）		D	2	
6	AA2JN14500	CCD Cable	ＣＣＤ ケーブル		D	1	
7	AA2JR73200	Slit Glass ASSY	スリットガラスＡｓｓｙ		C	1	
8	AA2JR73300	Original Glass ASSY	原稿ガラスＡｓｓｙ		C	1	
9	AA7NR72500Old	CCD Assy	ＣＣＤ　ＡＳＳＹ		I	1	
9	AA7NR72511	CCD Assy	ＣＣＤ　ＡＳＳＹ		I	1	

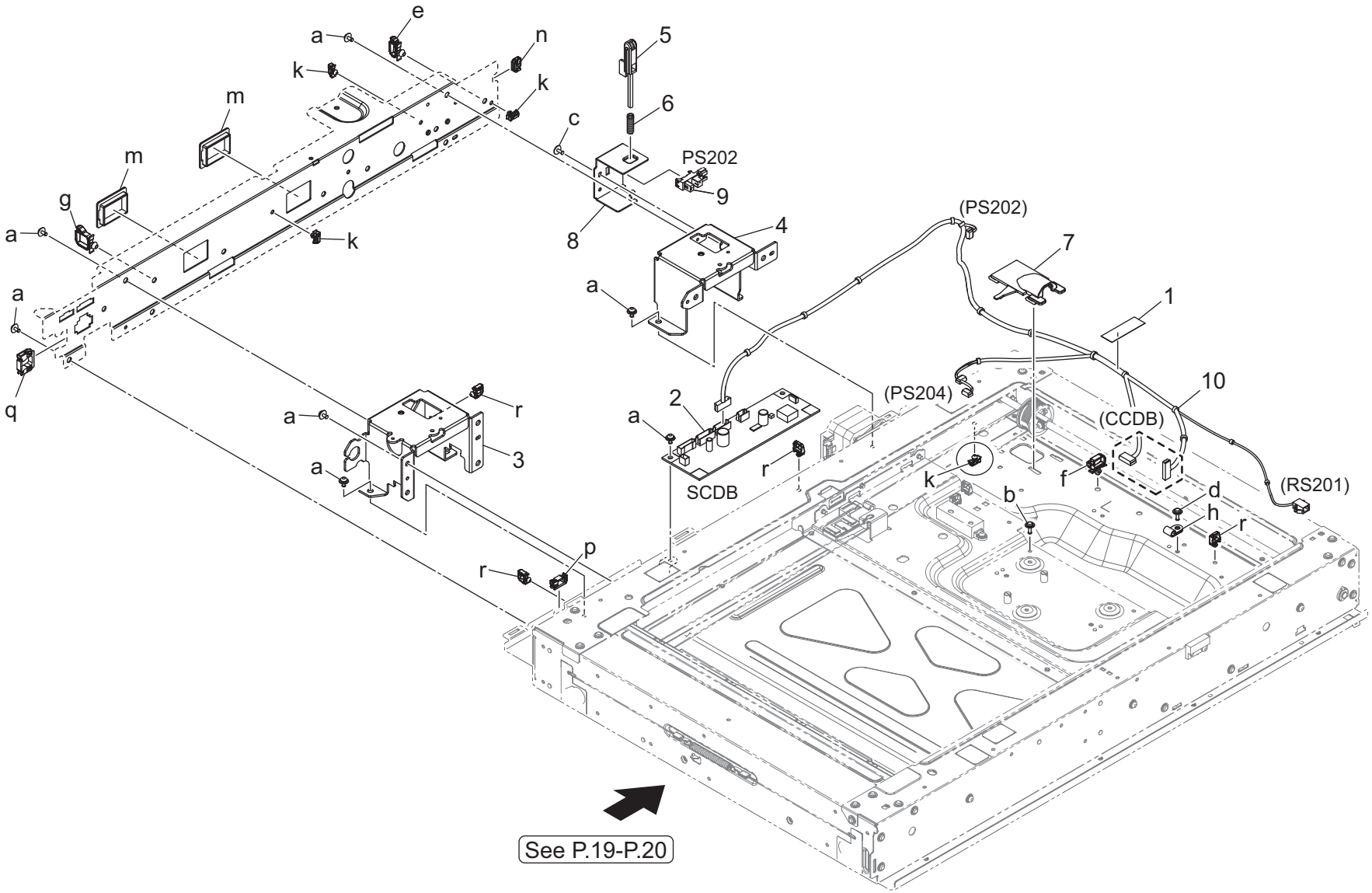
e
a
n
5
k
k
6
m
c
m
PS202
9
g
(PS202)
a
k
8
4
7
a
a
1
10
(PS204)
2
q
a
r
(CCDB)
a
3
a
r
k
f
d
(RS201)
SCDB
b
h
r
p
r
See P.19-P.20

Key	Part No.	Description		Destinations	Class	QTY	Standard parts
1	4036307501	Tape	テープ		D	1	a-V125030803
2	AA7NH01A01	Scana Drive Board Assy	スキャナ駆動基板ＡＳＳＹ		C	1	b-V127030604
3	A161261902	Frame	フレーム（ＡＤＦ・左）		D	1	c-V144030603
4	A161262002	Frame	フレーム（ＡＤＦ・右）		D	1	d-V144030803
5	A161280211	Lever	レバー（２０ｄｅｇ）		D	1	e-V500010081
6	A161280300	Compressing Coil spring	圧縮コイルばね		C	1	f-V500010082
7	A161281600	Guide	ガイド （ＣＣＤ ハーネス）		D	1	g-V500010083
8	A5C1280101	Mounting Plate	取付板（２０ｄｅｇ）		D	1	h-V500020069
9	A5C1M50100	Photointerrupter	透過型センサ		B	1	k-V500020099
10	A85CN27800	Scanner Wiring /1	スキャナー束線／1		D	1	m-V570010038
							n-V570010056
							p-V570010057
							q-V570010060
							r-V500020098

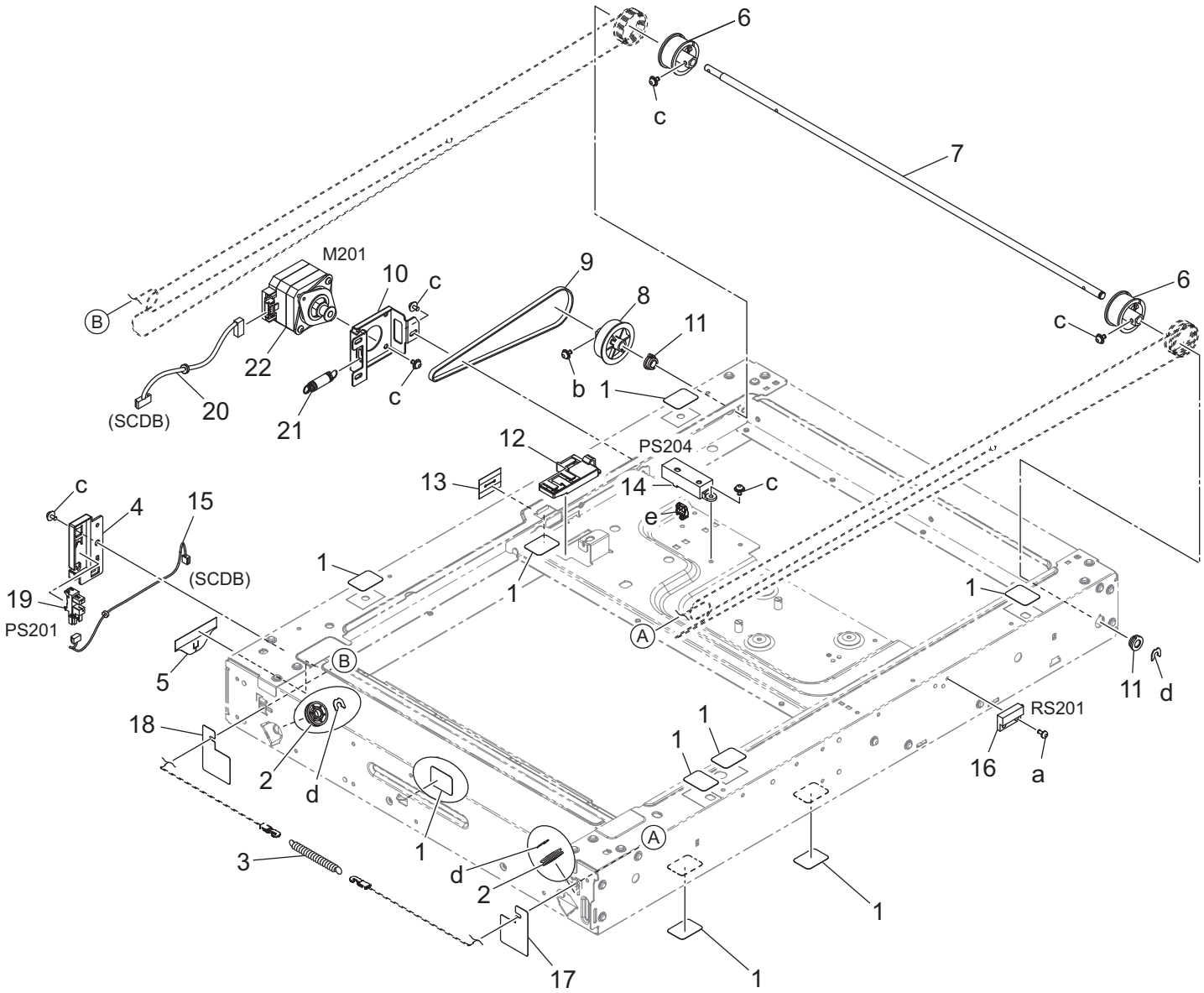
6
c
7
M201
10
c
9
8
11
6
c
B
22
b
1
(SCDB)
20
21
c
12
PS204
13
14
c
c
4
15
e
1
(SCDB)
1
1
19
PS201
A
5
B
11
d
RS201
18
1
1
16
a
2
d
1
A
3
d
2
1
17
1

Key	Part No.	Description		Destinations	Class	QTY	Standard parts
1	4581162501	SEAL	シール		C	9	a-V115030603
2	A0ED273600	Pulley	プーリ（２ｎｄ）		C	2	b-V116030603
3	A0ED276301	Pulling Spring	引張りばね（ワイヤ）		D	1	c-V125030803
4	A161262200	Cover	カバー（ＨＳ）		D	1	d-V218040086
5	A161263000	Seal	シール（防湿ヒーター）		D	1	e-V500020098
6	A161275300	Pulley	プーリ（駆動）		D	2	
7	A161275400	Shaft	軸（駆動）		D	1	
8	A161275500	Pulley 103T	プーリー　１０３Ｔ		D	1	
9	A161275600	Timing belt 335L	タイミングベルト　３３５Ｌ		D	1	
10	A161276000	Mounting Plate	取付板（モータ）		D	1	
11	A161276500	Bearing	軸受（駆動）		D	2	
12	A161281100	Guide	ガイド（ＬＥＤ ハーネス）		D	1	
13	A161281300	Seal	シール（ｃｌｏｓｅ センサ）		D	1	
14	A161M50A00	APS Photoreflector	ＡＰＳ 反射型センサ（原稿サイズ検知）		C	1	
15	A161N14201	Scanner Wiring /2	スキャナー束線／２（ＨＯＭＥ センサ部）		D	1	
16	A1UDM50200	Lead Switch	リードスイッチ		C	1	
17	A5C1263300	Seal	シール（右）		C	1	
18	A5C1263400	Seal	シール（左）		C	1	
19	A5C1M50100	Photointerrupter	透過型センサ		B	1	
20	A5C1N14300	Scanner Wiring	スキャナー束線		D	1	
21	A795275700	Pulling Spring	引張りばね		D	1	
22	AC57M10A00	Stepping Motor	ステッピングモーター((□４２ＨＢ))		C	1	

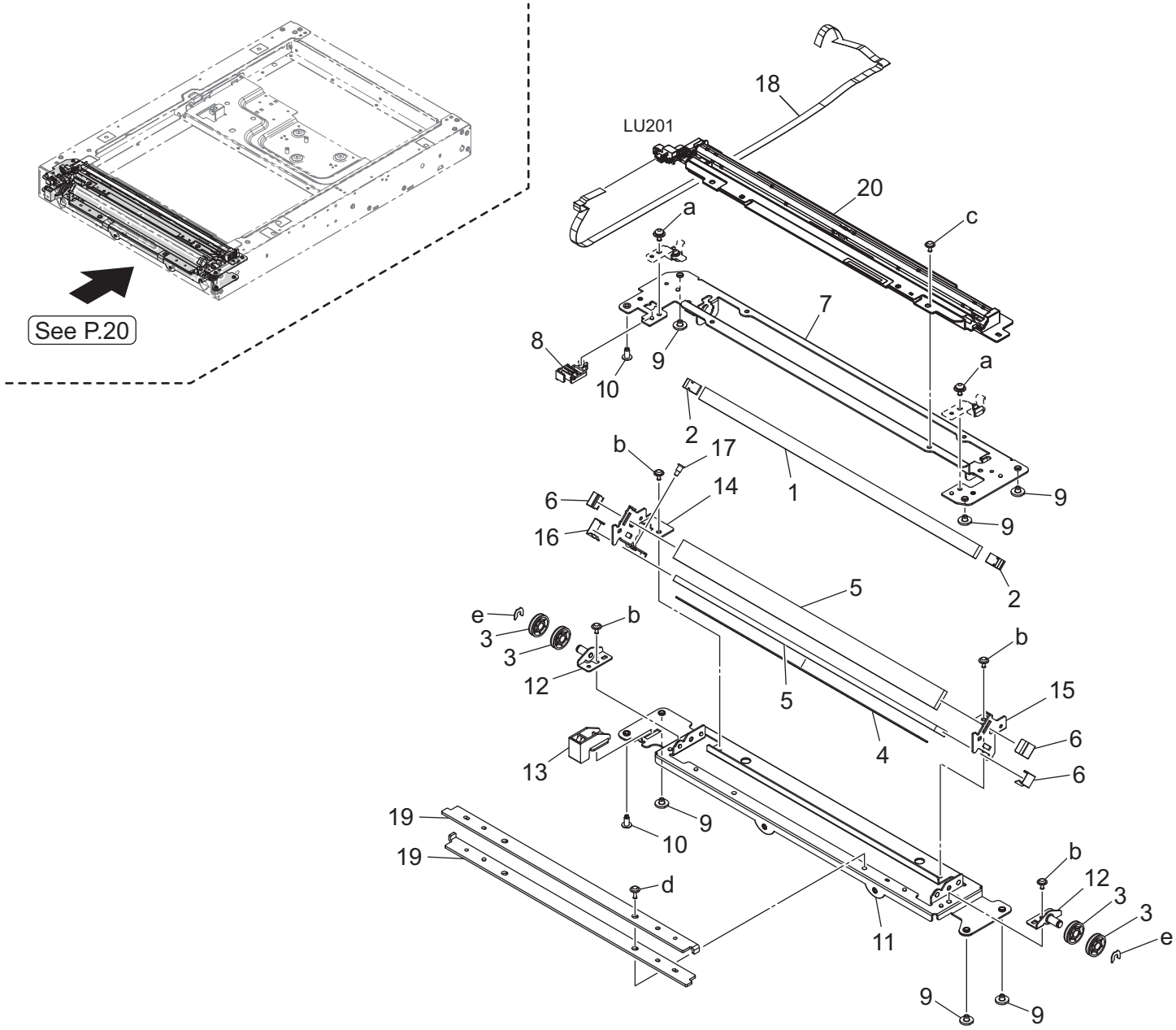
See P.20
LU201
18
20
a
c
7
8
9
10
a
2
b
17
1
14
6
9
16
9
2
5
e
b
3
3
12
b
15
5
6
4
13
6
19
9
10
19
b
d
12
3
3
11
e
9
9

Key	Part No.	Description		Destinations	Class	QTY	Standard parts
1	A0ED271200	Mirror	ミラー（１ＳＴ）		D	1	a-V125030803
2	A0ED271300	Plate spring	板ばね（１ＳＴ）		D	2	b-V127030604
3	A0ED273600	Pulley	プーリ（２ｎｄ）		C	4	c-V137030603
4	A0ED274200	Vibrationproof Plate	防振板		D	1	d-V137030803
5	A0ED274300	Mirror	ミラー（２ＮＤ）		D	2	e-V218040086
6	A0ED274400	Plate spring	板ばね（２ＮＤ）		D	3	
7	A161270102	Frame	フレーム（１ｓｔ）		D	1	
8	A161270600	Guide	ガイド（ＦＦＣ・１ｓｔ）		D	1	
9	A161271000	Bushing	ブッシュ（スライダー）		D	6	
10	A161271100	Bushing	ブッシュ（ねじ付）		D	2	
11	A161273113	Frame	フレーム（２ｎｄ）		D	1	
12	A161273401	Mounting Plate	取付板（プーリ・２ｎｄ）		D	2	
13	A161273500	Guide Part	ガイド部材（ランプハーネス・２ｎｄ）		D	1	
14	A161273701	Mounting Plate	取付板（後）		D	1	
15	A161273800	Mounting Plate	取付板（前）		D	1	
16	A161274500	Plate spring /1	板ばね／1		D	1	
17	A161274600	Adjusting Screw	調整ねじ		C	1	
18	A161N14000	Scanner Wiring /4	スキャナー束線／4（ランプ部ＦＦＣ）		D	1	
19	A795273900	Vibrationproof Plate	防振板		D	2	
20	AA7NM31200	Lamp	ランプ（ＬＥＤモジュール）		I	1	

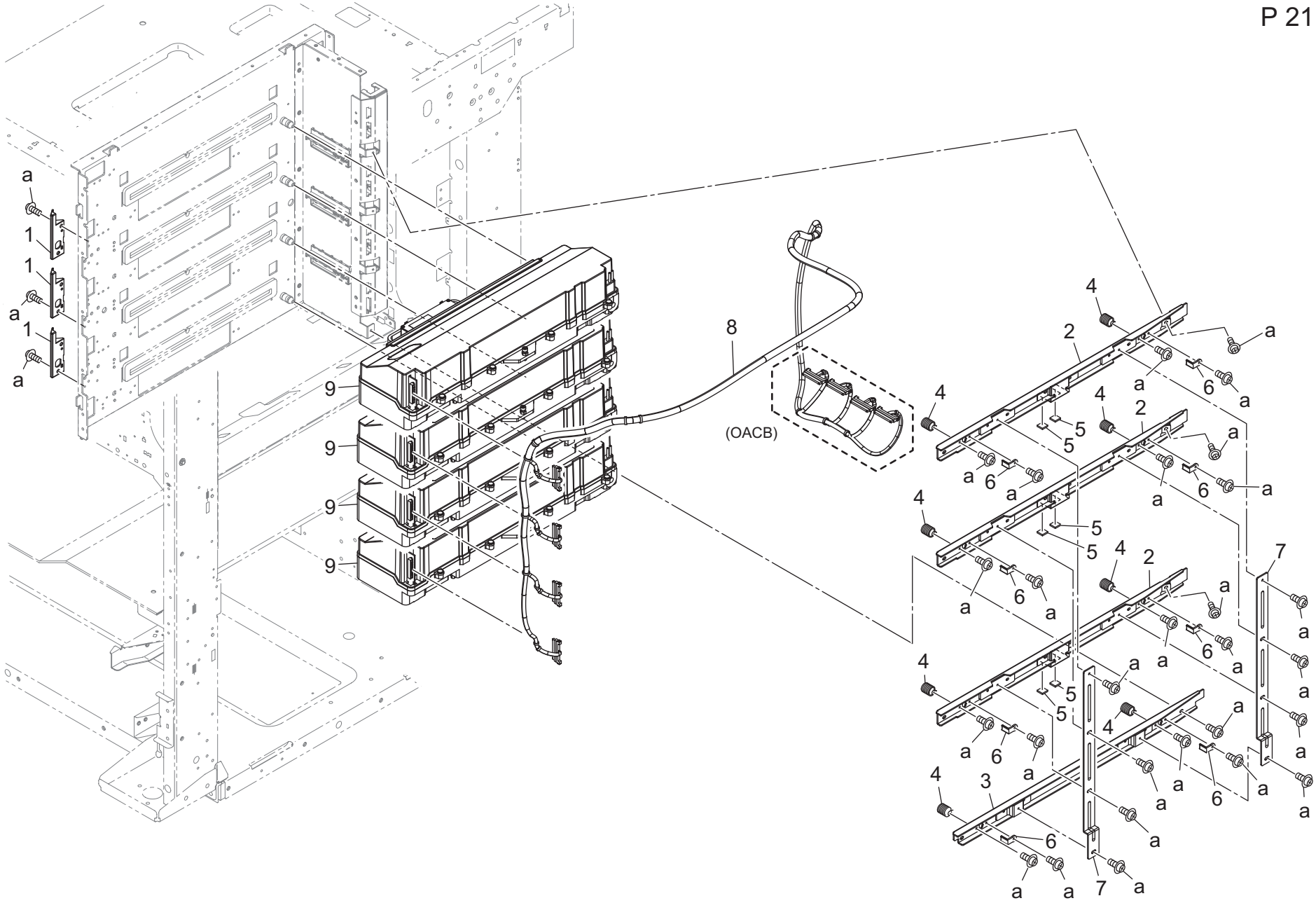
a
1
1
a
1
a
9
9
9
9
8
(OACB)
4
2
a
a
6
a
4
2
5
5
a
a
6
a
4
5
5
4
2
7
a
6
a
a
a
a
6
a
4
a
5
5
a
4
a
6
a
a
a
6
a
4
3
a
6
a
a
7
a

Key	Part No.	Description		Destinations	Class	QTY	Standard parts
1	A50U121500	Cooling Guide /Front	冷却ガイド／前（ 現像／ＰＨ）		D	3	a-V127030604
2	A50U318101	Pressing Stay /Color	押圧ステー／カラー		D	3	
3	A50U318201	Pressing Stay /Black	押圧ステー／黒		D	1	
4	A50U318300	Pressing Spring /R	押圧ばね／Ｒ		D	8	
5	A50U318700	Auxiliary Pad	補助パッド		D	6	
6	A50U318900	Pressing Guide	押圧ガイド		D	8	
7	A50U319301	Connecting Plate /1	連結板／1		D	2	
8	AC57N26500	LD Harness /1	半導体レーザー束線／1		D	1	
9	AC57R70400	PH Unit	ＰＨ　Ｕｎｉｔ		I	4	

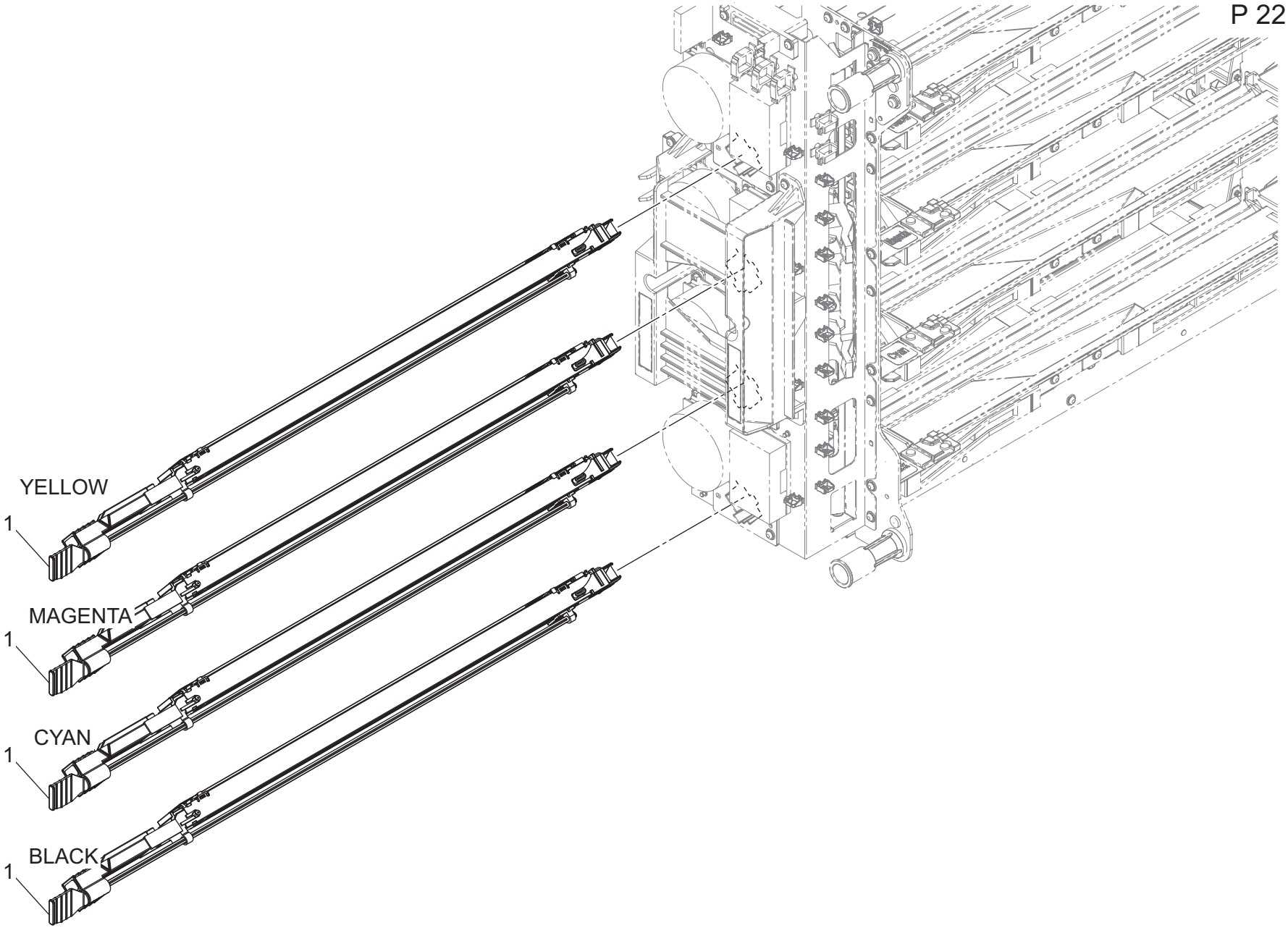
YELLOW
1
MAGENTA
1
CYAN
1
BLACK
1

Key	Part No.	Description		Destinations	Class	QTY	Standard parts
1	AC57R70111	Charging Pole Unit	帯電極ユニット	B,D1,D3,E,F2,G1,G2, H,I,J,K	A	4	
1	AC57R70111	Charging Pole Unit	帯電極ユニット	C	A	4	

Photo Conductor Section

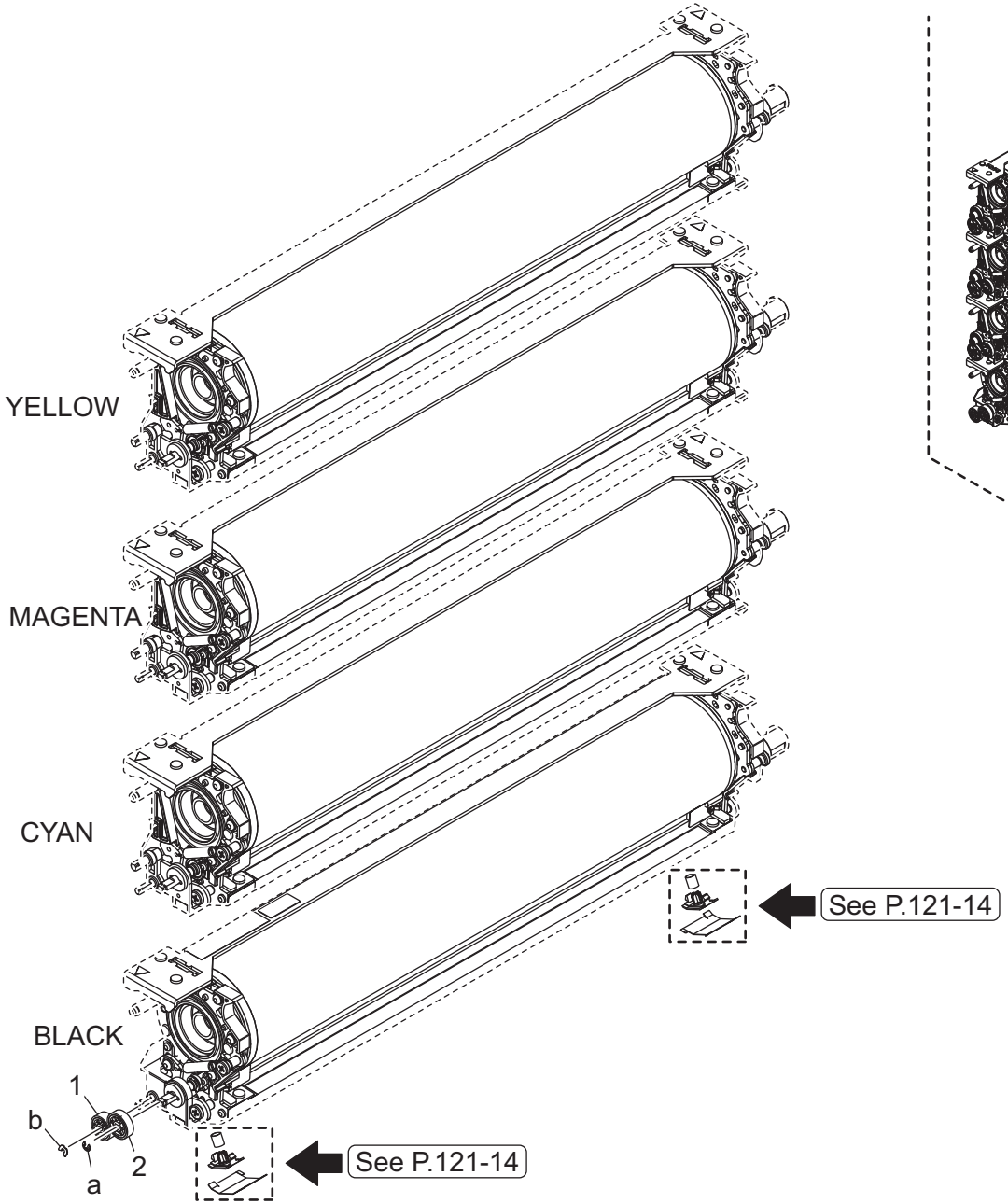

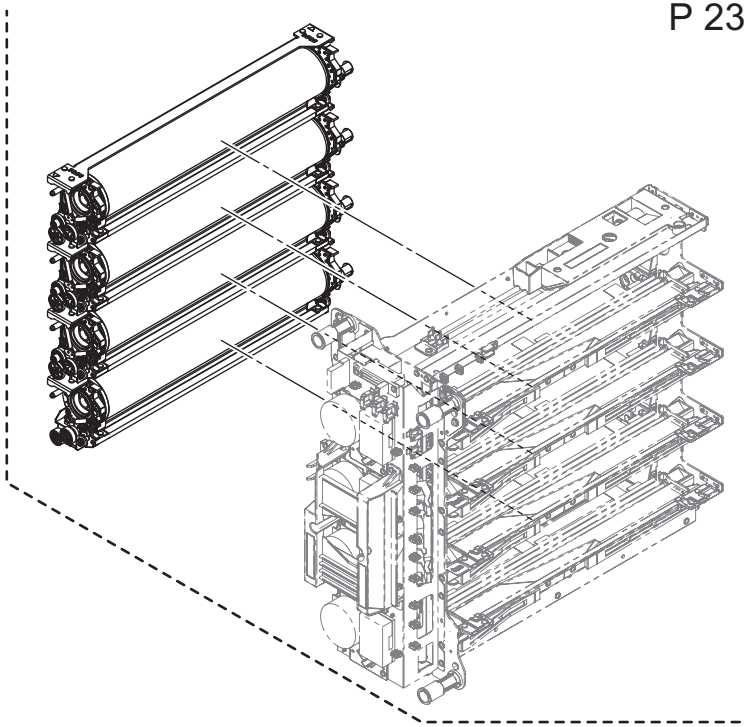

Key	Part No.	Description		Destinations	Class	QTY	Standard parts
1	A50U333500	Cleaning Gear /1 28T	クリーニングギア／1　２８Ｔ		C	1	a-V217030003
2	A50U333600	Cleaning Gear /2 30T	クリーニングギア／2　３０Ｔ		C	1	b-V218030086

Developing Section

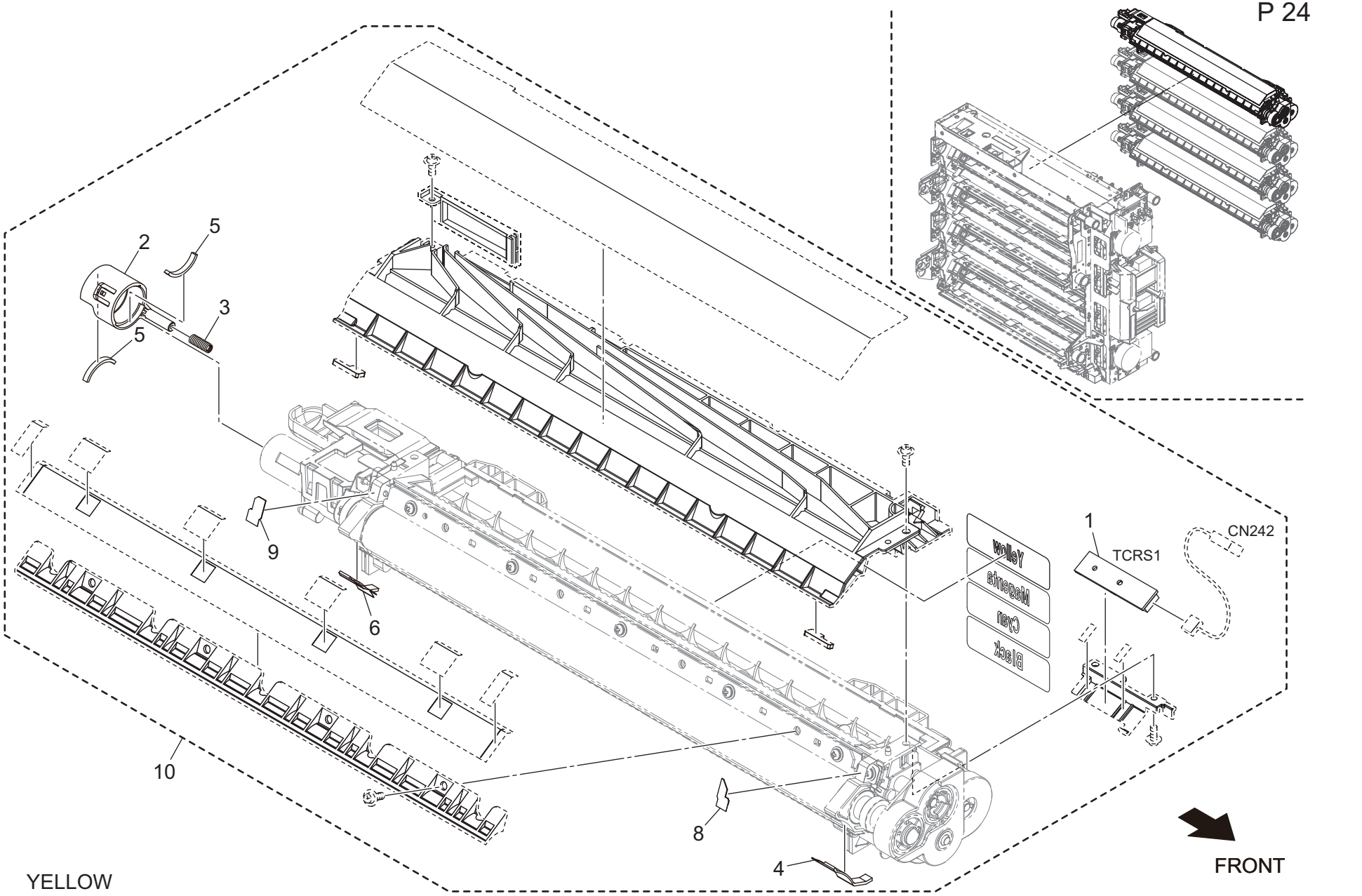

Key	Part No.	Description		Destinations	Class	QTY	Standard parts
1	A0TKH00200	PWB Assembly(PWB-TCR ASSY)	基板ＡＳＳＹ（ＰＷＢ－ＴＣＲ　ＡＳＳＹ）		I	1	
2	A50U372902	Collection Cover	回収カバー		D	1	
3	A50U373100	Compressing Coil spring /1	圧縮コイルばね／1		D	1	
4	AAK7374101	Scatteringprevention Sheet /Front	飛散防止シート ／前		D	1	
5	A50U374501	Seal /J	シール／Ｊ		D	2	
6	AAK7376001	Scatteringprevention Sheet /Rear	飛散防止シート ／奥		D	1	
8	A50U377201	Auxiliary Seal /Front	補助シール／前		D	1	
9	A50U377301	Auxiliary Seal /Rear	補助シール／奥		D	1	
10	AC57R70233	Developing Unit	現像ユニット	B	A	1	
10	AC57R70233	Developing Unit	現像ユニット	C	A	1	
10	AC57R70233	Developing Unit	現像ユニット	D1,D3,E,F2,G1,G2,H, I,J,K	A	1	

Developing Section

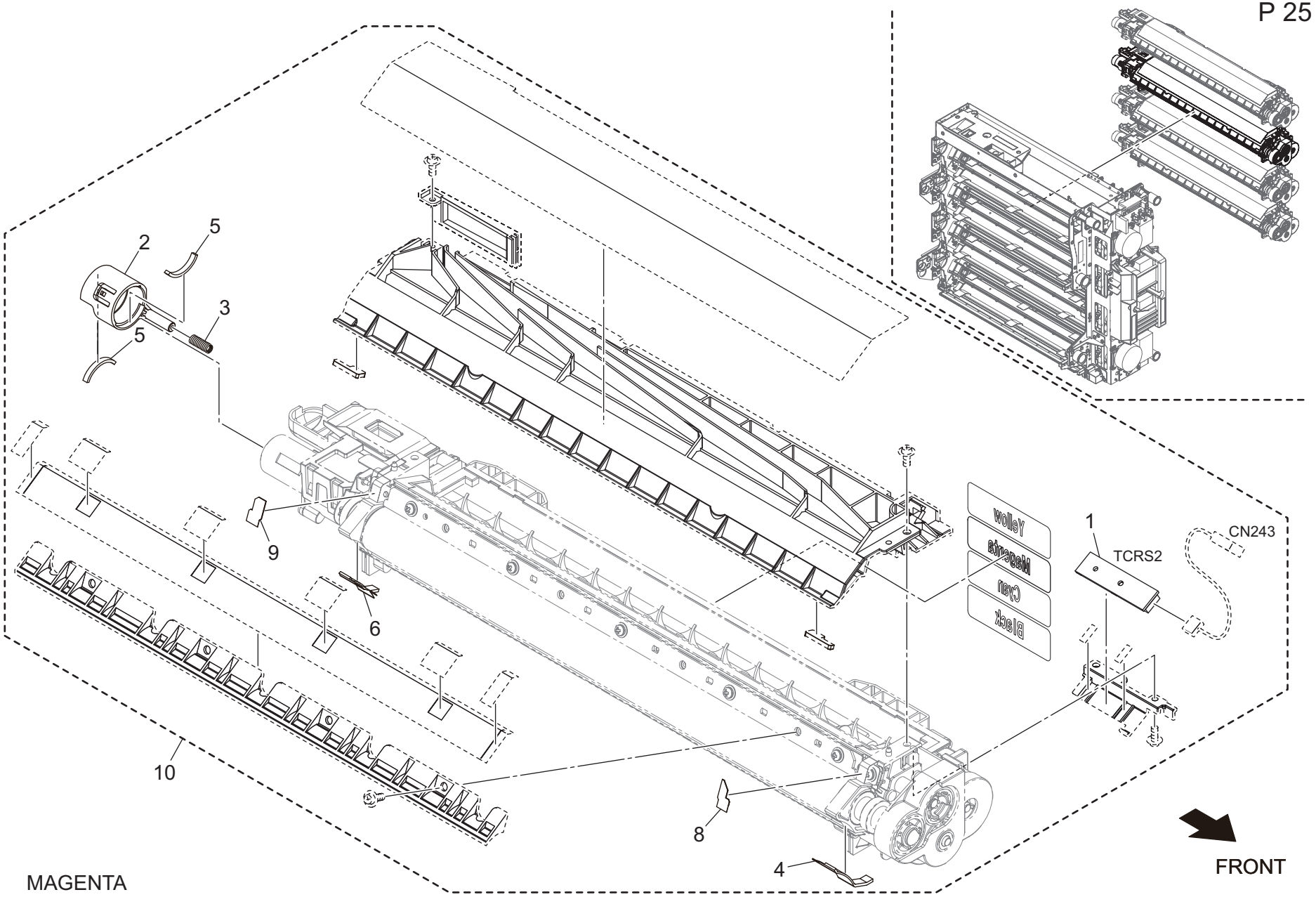

Key	Part No.	Description		Destinations	Class	QTY	Standard parts
1	A0TKH00200	PWB Assembly(PWB-TCR ASSY)	基板ＡＳＳＹ（ＰＷＢ－ＴＣＲ　ＡＳＳＹ）		I	1	
2	A50U372902	Collection Cover	回収カバー		D	1	
3	A50U373100	Compressing Coil spring /1	圧縮コイルばね／1		D	1	
4	AAK7374101	Scatteringprevention Sheet /Front	飛散防止シート ／前		D	1	
5	A50U374501	Seal /J	シール／Ｊ		D	2	
6	AAK7376001	Scatteringprevention Sheet /Rear	飛散防止シート ／奥		D	1	
8	A50U377201	Auxiliary Seal /Front	補助シール／前		D	1	
9	A50U377301	Auxiliary Seal /Rear	補助シール／奥		D	1	
10	AC57R70233	Developing Unit	現像ユニット	B	A	1	
10	AC57R70233	Developing Unit	現像ユニット	C	A	1	
10	AC57R70233	Developing Unit	現像ユニット	D1,D3,E,F2,G1,G2,H, I,J,K	A	1	

Developing Section

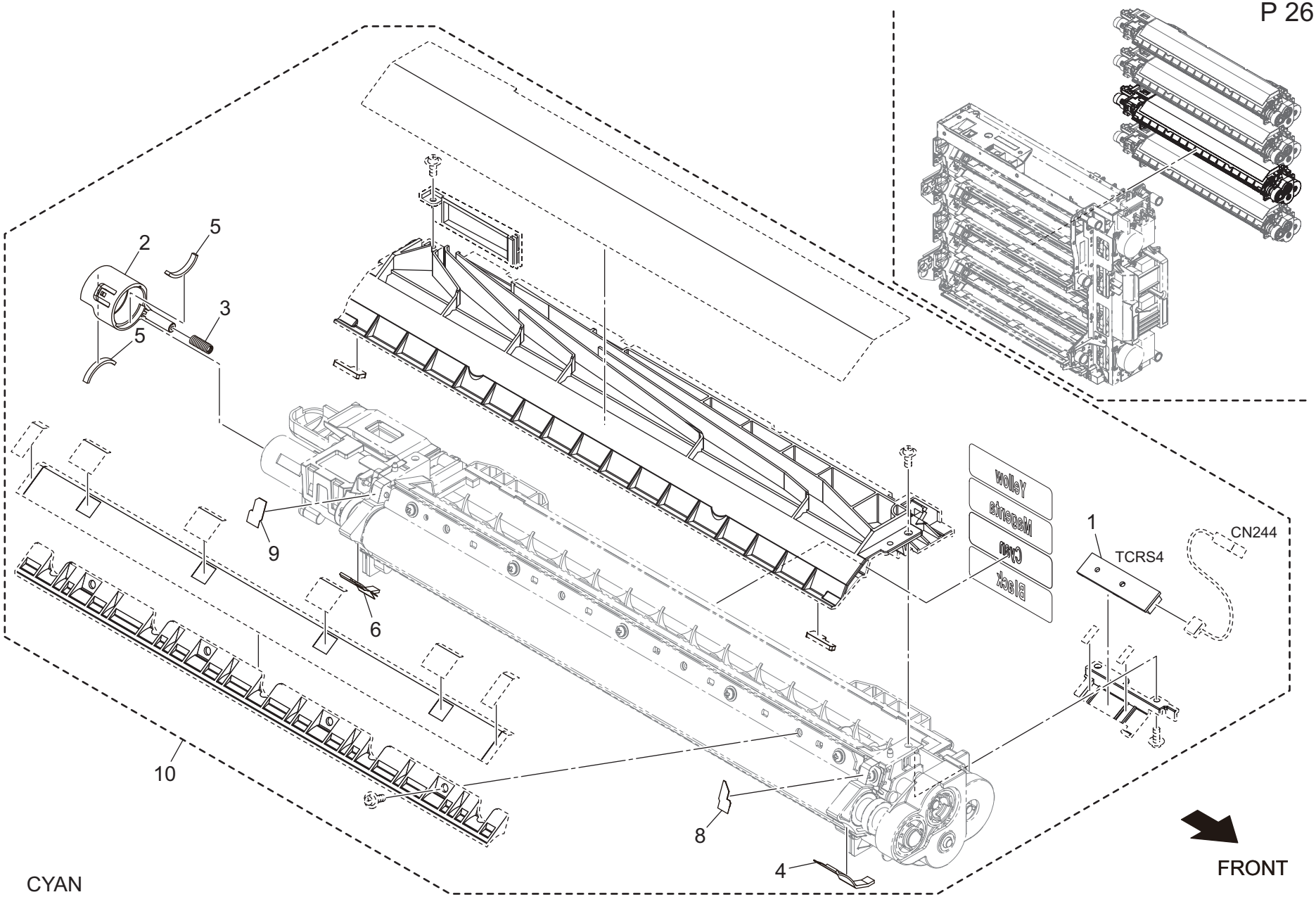

CYAN

Key	Part No.	Description		Destinations	Class	QTY	Standard parts
1	A0TKH00200	PWB Assembly(PWB-TCR ASSY)	基板ＡＳＳＹ（ＰＷＢ－ＴＣＲ　ＡＳＳＹ）		I	1	
2	A50U372902	Collection Cover	回収カバー		D	1	
3	A50U373100	Compressing Coil spring /1	圧縮コイルばね／1		D	1	
4	AAK7374101	Scatteringprevention Sheet /Front	飛散防止シート ／前		D	1	
5	A50U374501	Seal /J	シール／Ｊ		D	2	
6	AAK7376001	Scatteringprevention Sheet /Rear	飛散防止シート ／奥		D	1	
8	A50U377201	Auxiliary Seal /Front	補助シール／前		D	1	
9	A50U377301	Auxiliary Seal /Rear	補助シール／奥		D	1	
10	AC57R70233	Developing Unit	現像ユニット	B	A	1	
10	AC57R70233	Developing Unit	現像ユニット	C	A	1	
10	AC57R70233	Developing Unit	現像ユニット	D1,D3,E,F2,G1,G2,H, I,J,K	A	1	

Developing Section

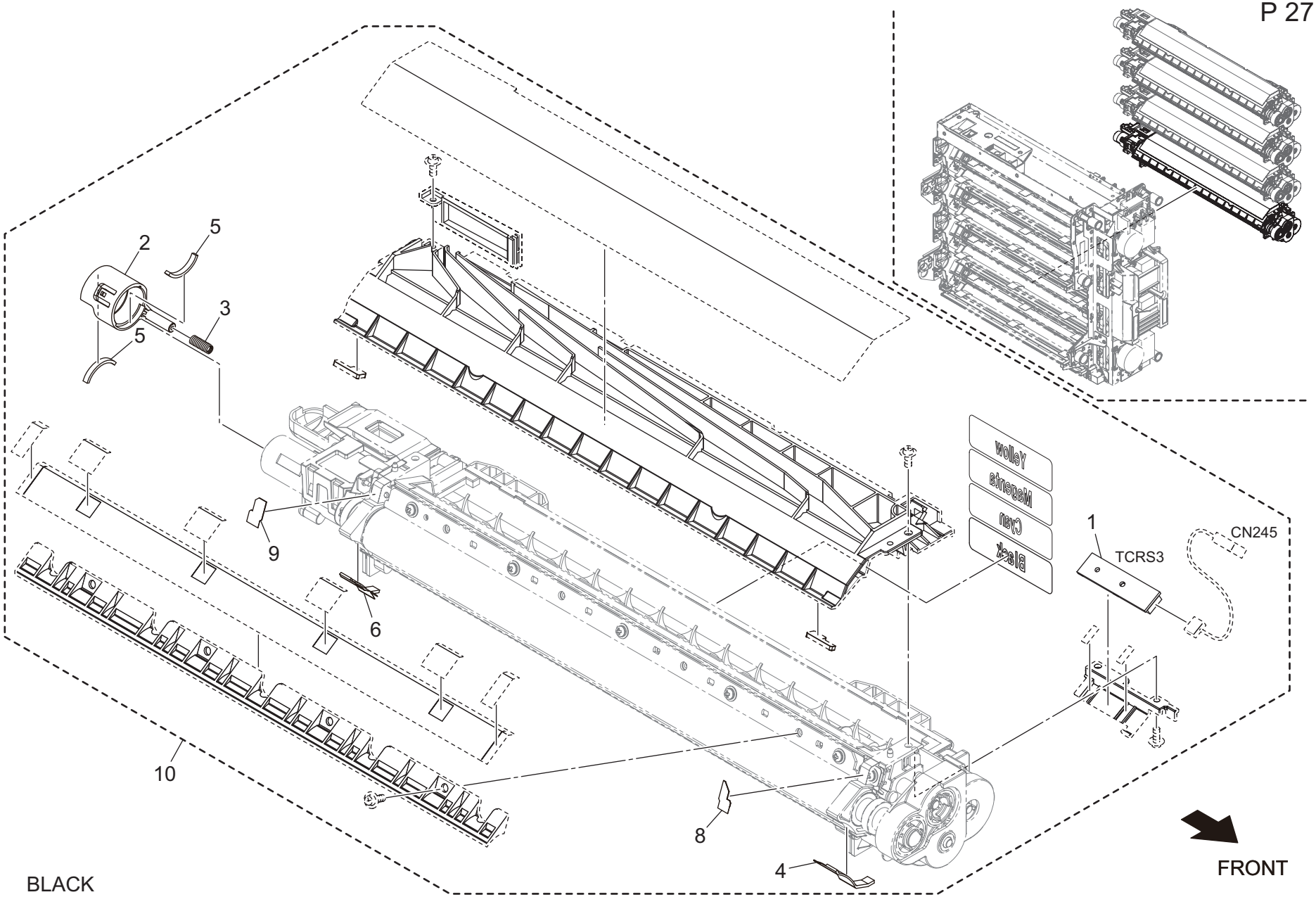

Key	Part No.	Description		Destinations	Class	QTY	Standard parts
1	A0TKH00200	PWB Assembly(PWB-TCR ASSY)	基板ＡＳＳＹ（ＰＷＢ－ＴＣＲ　ＡＳＳＹ）		I	1	
2	A50U372902	Collection Cover	回収カバー		D	1	
3	A50U373100	Compressing Coil spring /1	圧縮コイルばね／1		D	1	
4	AAK7374101	Scatteringprevention Sheet /Front	飛散防止シート ／前		D	1	
5	A50U374501	Seal /J	シール／Ｊ		D	2	
6	AAK7376001	Scatteringprevention Sheet /Rear	飛散防止シート ／奥		D	1	
8	A50U377201	Auxiliary Seal /Front	補助シール／前		D	1	
9	A50U377301	Auxiliary Seal /Rear	補助シール／奥		D	1	
10	AC57R70233	Developing Unit	現像ユニット	B	A	1	
10	AC57R70233	Developing Unit	現像ユニット	C	A	1	
10	AC57R70233	Developing Unit	現像ユニット	D1,D3,E,F2,G1,G2,H, I,J,K	A	1	

Toner Supply Section

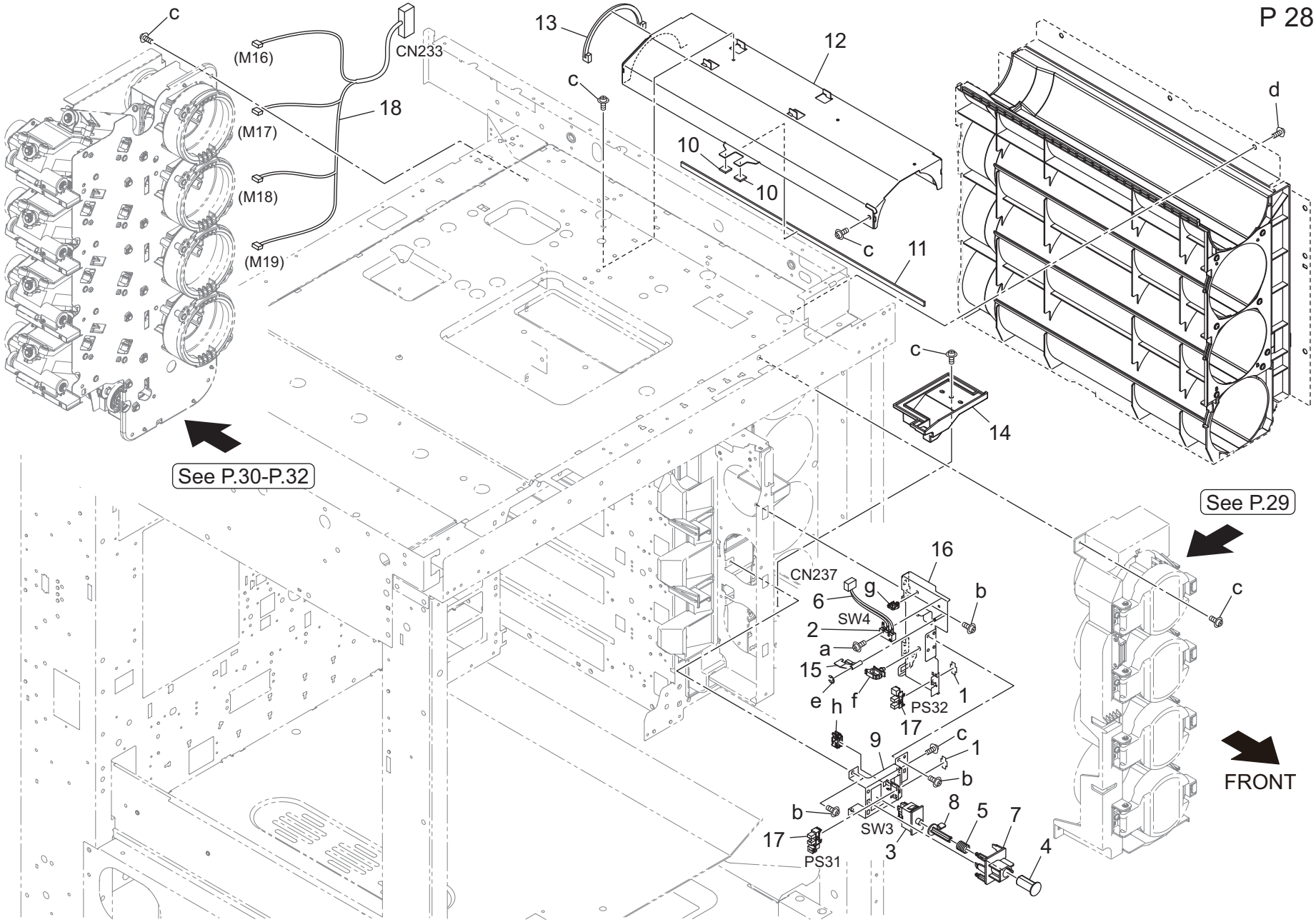

Key	Part No.	Description		Destinations	Class	QTY	Standard parts
1	4470402401	Stopper	ストッパー		D	2	a-V111020803
2	12QR86011	Interlock Switch	インターロックスイッチ		B	1	b-V127030516
3	40AA85011Old	Door Switch	ドアー　スイッチ		B	1	c-V127030604
3	AC57M60000	Door Switch	ドアースイッチ		B	1	d-V127040603
4	56AA12140	Switch Connecting Actuator	スイッチ連結アクチェター		C	1	e-V217020003
5	56AA12160	Contact Pressing Spring /1	接点押圧ばね／1		C	1	f-V500010081
6	65AA91101E	INTER LOCK WIRING	インターロック束線		D	1	g-V500020098
7	A50U166800	Guide Part	ガイド部材		D	1	h-V570010056
8	A50U171500	Pressing Actuator	押圧アクチュエータ		C	1	
9	A50U179000	Plate	センサ板		D	1	
10	A50U318700	Auxiliary Pad	補助パッド		D	2	
11	A50U400600	Toner supply Seal /Upper	トナー補給シール／上		D	1	
12	A50U400900	Toner supply Frame /Upper	トナー補給筐体／上		D	1	
13	A50U401401	Seal /Rear	シール／奥		D	1	
14	A50U408101	Receiving Lower tray	受け下皿		D	1	
15	A50U442100	Switch Plate	スイッチ　板		D	1	
16	A50UF41500	Toner Supply Support Shaft Caulking ASSY	トナー補給支点軸カシメ ＡＳＳＹ		D	1	
17	A50UM51000	Photointerrupter	透過型センサ		C	2	
18	A50UN12101	Toner Wiring /1	トナー束線／1		D	1	

Toner Supply Section

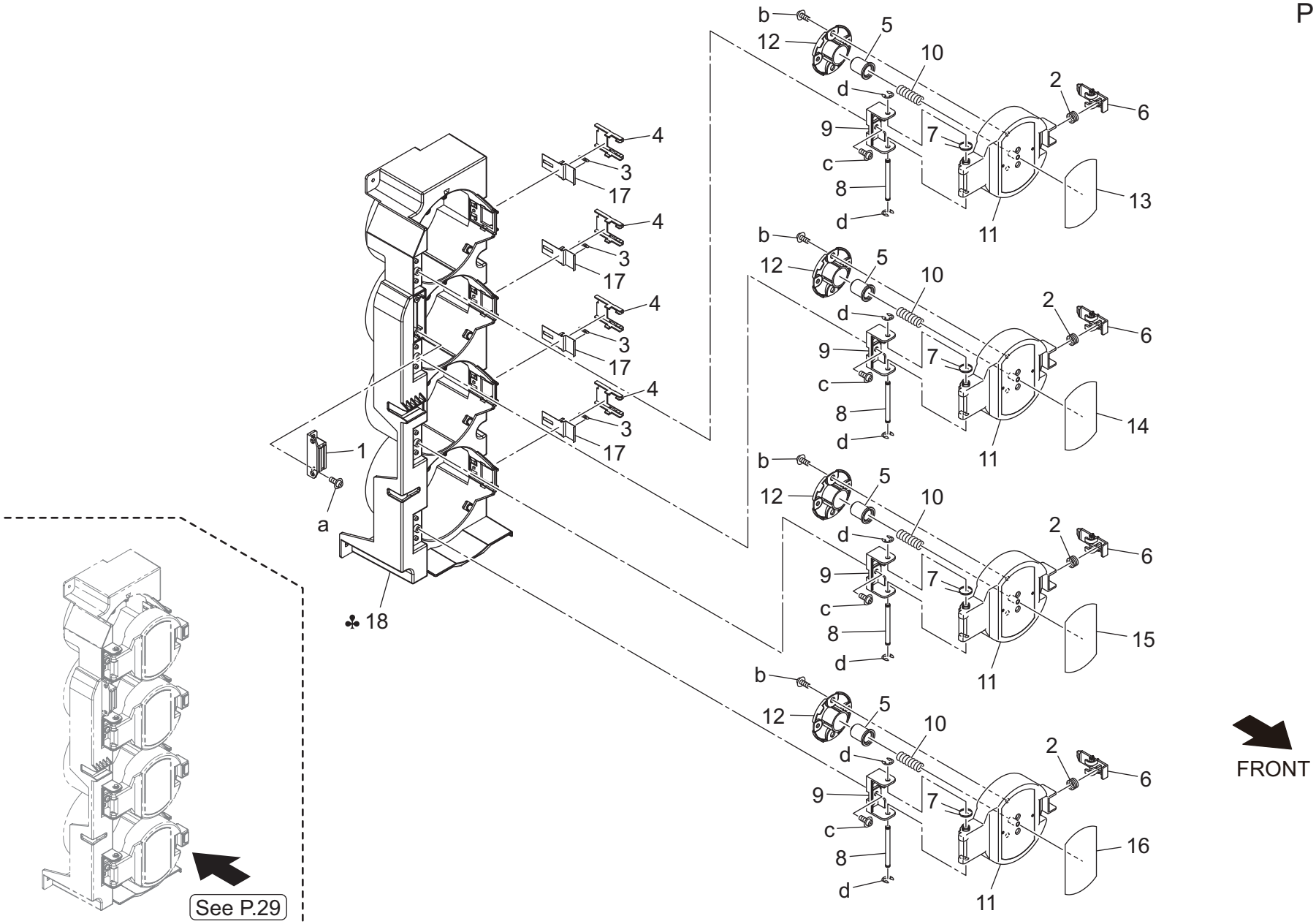

Key	Part No.	Description		Destinations	Class	QTY	Standard parts
1	07BA12352	Magnet Catch	マグネット キャッチ		C	1	a-V149030803
2	26NA32870	CARTRIDGE PRESSING SPRING 2	カートリッジ押圧バネ　2		C	4	b-V153041003
3	26TA32970	CARTRIDGE REGULATING SPRING	カートリッジ規制バネ		C	4	c-V158030803
4	26TA32990	COVER PART	カバー部材		C	4	d-V217030003
5	A1RF441500	Pressing Part /Front	押圧部材／前		D	4	
6	A50U408501	Pressing Handle	押圧取手		D	4	
7	A50U408600	Toner supply Open/close Spring /A	トナー補給開閉バネ／Ａ		D	4	
8	A50U408700	Support Shaft	支点軸		D	4	
9	A50U408900	Support Part	支点部材		D	4	
10	A50U410200	Lock Spring	ロックばね		D	4	
11	A50U440301	Pressing Pedestal /Front	押圧台／前		D	4	
12	A50U440601	Pressing Part /Rear	押圧部材／後		D	4	
13	A5VM944500	Toner supply Label /Y	トナー補給ラベル／Ｙ		D	1	
14	A5VM944600	Toner supply Label /M	トナー補給ラベル／Ｍ		D	1	
15	A5VM944700	Toner supply Label /C	トナー補給ラベル／Ｃ		D	1	
16	A5VM944800	Toner supply Label /K	トナー補給ラベル／Ｋ		D	1	
17	A85C409600	Regulating Plate	規制板		D	4	
18	A5VM400200	Guide Part	ガイド 部材	B,D1,D3,E,F2,G1,G2, H,I(Except South Af rica),K,J	D	1	
18	AAC4400200	Guide Part	ガイド 部材	C,I	D	1	

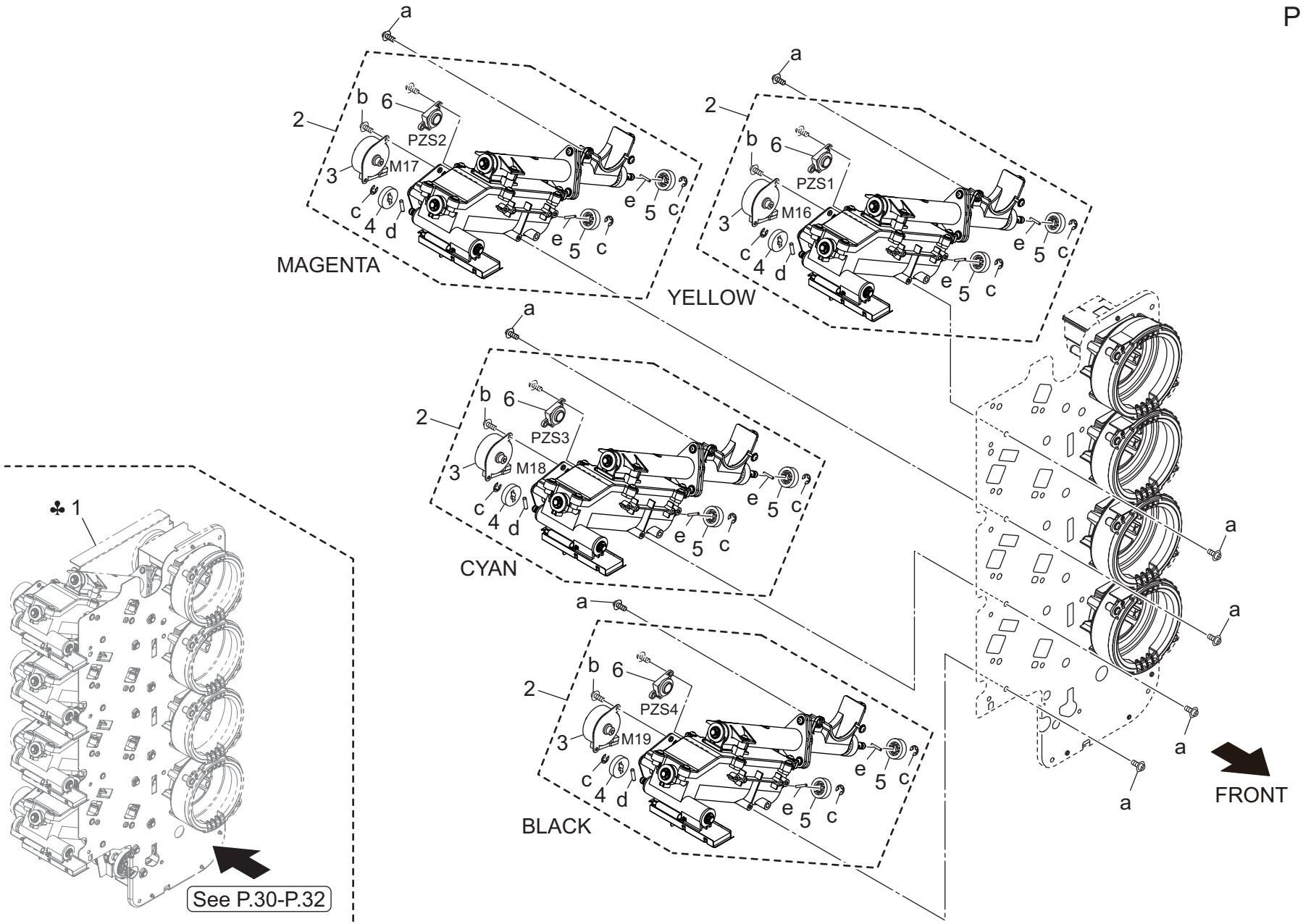
a
b
6
2
PZS2
3
M17
c
4
d
e
5
c
MAGENTA
PZS1
M16
YELLOW
PZS3
M18
CYAN
PZS4
M19
BLACK
FRONT
♣ 1
See P.30-P.32

Key	Part No.	Description		Destinations	Class	QTY	Standard parts
1	AC57R72600	Toner Supply Unit ASSY	トナー補給ユニット ＡＳＳＹ	B,G2	S	1	a-V158030803
1	AC57R72700	Toner Supply Unit ASSY	トナー補給ユニット ＡＳＳＹ	C,I	S	1	b-V118030403
1	AC57R73900	Toner Supply Unit ASSY	トナー補給ユニット ＡＳＳＹ	D1,D3,E,F2,G1,H,I(Except South Africa),K	S	1	c-V217040003 d-V234301250 e-V234201250
1	AC57R74100	Toner Supply Unit ASSY	トナー補給ユニット ＡＳＳＹ	J	S	1	
2	A9VER71700	Toner Conveyance Assy	トナー搬送Ａｓｓｙ		D	4	
3	A00JM12100	Stepping motor	ステッピングモータ		C	4	
4	65AA78040	AGITATING GEAR A 18T	撹拌歯車　Ａ　１８Ｔ		C	4	
5	A4EU538400	Release Gear /4 15T	解除ギア／４　１５Ｔ		C	8	
6	40AA88031	Level Detection Sensor	残量検知センサ		C	4	

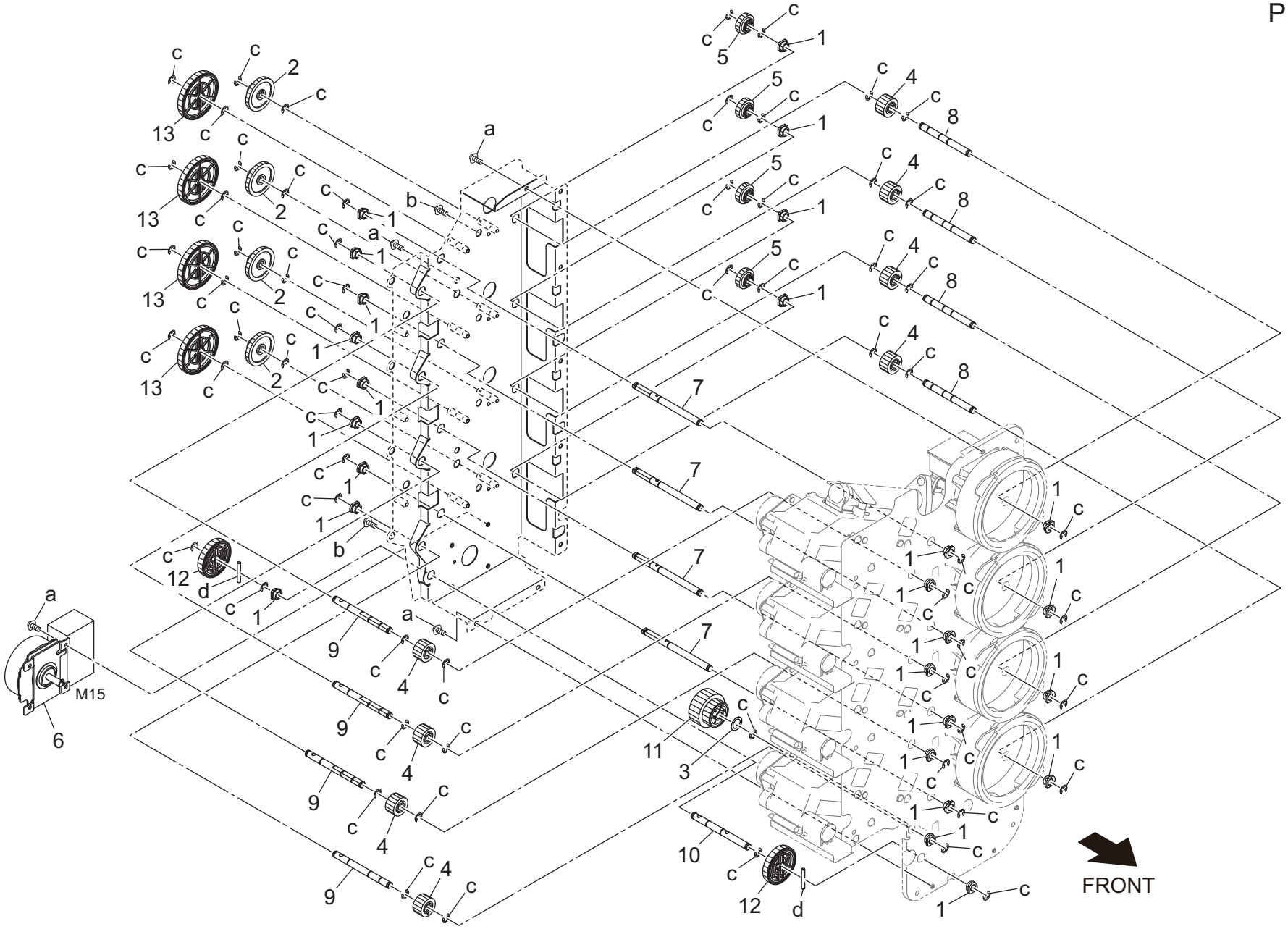
M15
FRONT

Key	Part No.	Description		Destinations	Class	QTY	Standard parts
1	466076020	Paper Feed Feeding Bearing	給紙送り出し軸受		B	26	a-V127030604 b-V158030803 c-V217040003 d-V234302250
2	25BA77171	Toner Supply Gear /2 13/31T	トナー補給歯車／２　１３／３１Ｔ		C	4	
3	40AA32320	Toner Supply Spacer	トナー補給スペーサー		C	1	
4	56AA77330	Screw Gear 15T	スクリュー歯車　１５Ｔ		C	8	
5	9J07500201	GEAR 17T	ギヤ　１７Ｔ		C	4	
6	A7PUM11100	brushless Motor /30	ブラシレスモータ／３０		C	1	
7	A50U404000	Drive Shaft /A	駆動軸／Ａ		D	4	
8	A50U404200	Drive Shaft /C	駆動軸／Ｃ		D	4	
9	A50U404600	Drive Shaft /B	駆動軸／Ｂ		D	4	
10	A50U406400	Drive Shaft /D	駆動軸／Ｄ		D	1	
11	A50U420300	Toner supply Gear /3 25/65T	トナー補給ギア／３　２５／６５Ｔ		C	1	
12	A50U420900	Toner supply Gear /9 35T	トナー補給ギア／９　３５Ｔ		C	2	
13	A50U421000	Toner supply Gear /10 45T	トナー補給ギア／１０　４５Ｔ		C	4	

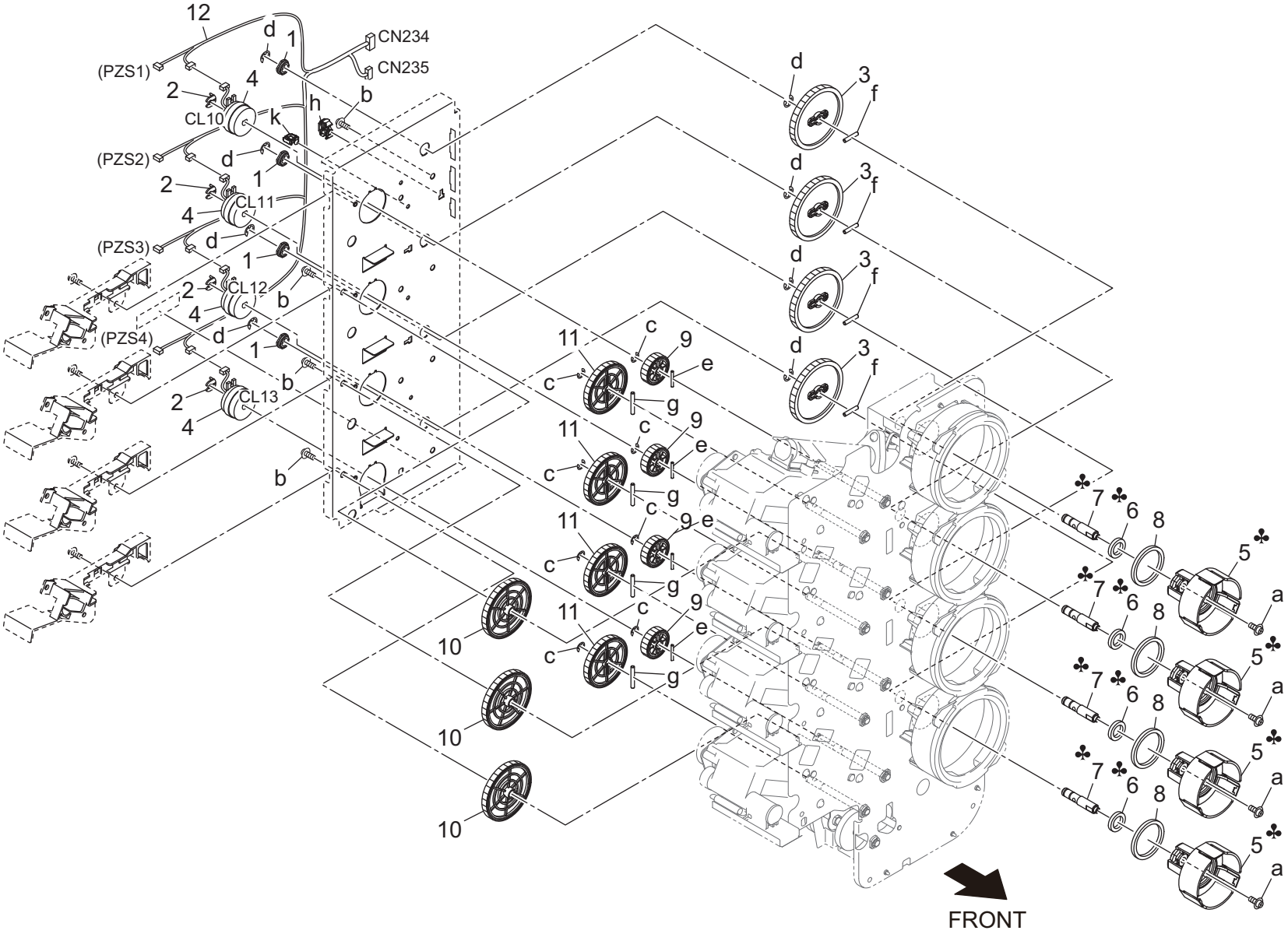
12
(PZS1)
(PZS2)
(PZS3)
(PZS4)
CN234
CN235
CL10
CL11
CL12
CL13
FRONT

Key	Part No.	Description		Destinations	Class	QTY	Standard parts
1	26NA32660	TONER SUPPLY SHAFT HOLDER	トナー補給軸受		C	4	a-V116030803
2	56AA40490	Shaft Stopper /4	軸　ストッパ／4		C	4	b-V127030604
3	65AA77390	Toner Supply Gear /B 56T	トナー補給　ギア／Ｂ　５６Ｔ		C	4	c-V217040003
4	A00FM20000	Clutch	クラッチ		C	4	d-V217050003
5	A50U400503	Toner supply Coupling	トナー補給カップリング	B,C,D1,D3,E,F2,G1,G2,H,I,K	D	4	e-V234201650
							f-V234301650
							g-V234302250
5	AC57400500	Toner supply Coupling	トナー補給カップリング（ＣＮ）	J	D	4	h-V500020098
6	A50U401200	Holding Seal /A	ホルダシール／Ａ	B,C,D1,D3,E,F2,G1,G2,H,I,K	D	4	k-V500020098
6	AC57401200	Seal	シール	J	D	4	
7	A50U401301	Connecting Shaft	連結軸	B,C,D1,D3,E,F2,G1,G2,H,I,K	D	4	
7	AC57401300	Connecting Shaft	連結軸（ＣＮ）	J	D	4	
8	A50U407600	Toner supply Holding Seal /A	トナー補給ホルダーシール／Ａ		D	4	
9	A50U420400	Toner supply Gear /4 25T	トナー補給ギア／4　２５Ｔ		C	4	
10	A50U420800	Toner supply Gear /8 52T	トナー補給ギア／8　５２Ｔ		C	3	
11	A50U421000	Toner supply Gear /10 45T	トナー補給ギア／１０　４５Ｔ		C	4	
12	A50UN12203	Toner Wiring /2	トナー束線／2		D	1	

Toner Collection Section

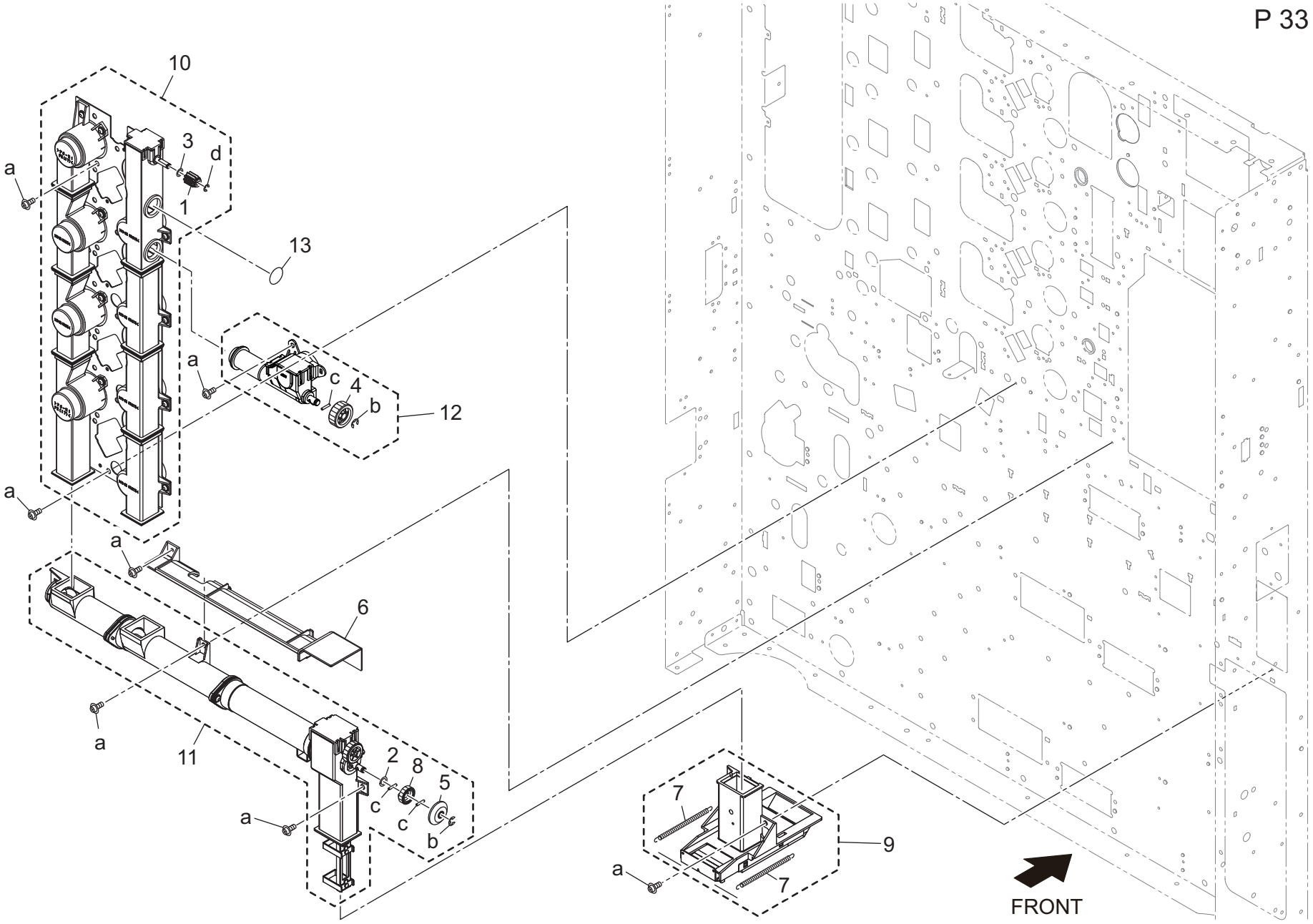

Key	Part No.	Description		Destinations	Class	QTY	Standard parts
1	26NA17580	Agitating Coupling /B	撹拌カップリング／Ｂ		C	1	a-V127030604
2	40AA32320	Toner Supply Spacer	トナー補給スペーサー		C	1	b-V217040003
3	50GA250100	SPACER	スペーサ		C	1	c-V234201050
4	A1RG569900	Suction Gear /2 21T	サクションギア／２　２１Ｔ		C	1	d-V217030003
5	A50U361900	Collection Gear /2 14T	回収ギア／２　１４Ｔ		C	1	
6	A50U362300	Insulating Cover	断熱カバー		D	1	
7	A50U363300	Open/close Spring	開閉ばね		D	2	
8	A50U365400	Collection Gear 19T	回収ギア　１９Ｔ		C	1	
9	A50UF36500	Toner Collection Gate ASSY	トナー回収口ＡＳＳＹ		D	1	
10	AC57R74500	Collection Pipe Assy	回収パイプ Ａｓｓｙ		S	1	
11	A9VER71800	Toner Collection Conveyance Assy	トナー回収水平搬送Ａｓｓｙ		S	1	
12	AC57R74600	Collection Pipe / 1 Assy	回収パイプ／１ Ａｓｓｙ		D	1	
13	A9VP368401	Seal	シール		D	1	

Toner Collection Section

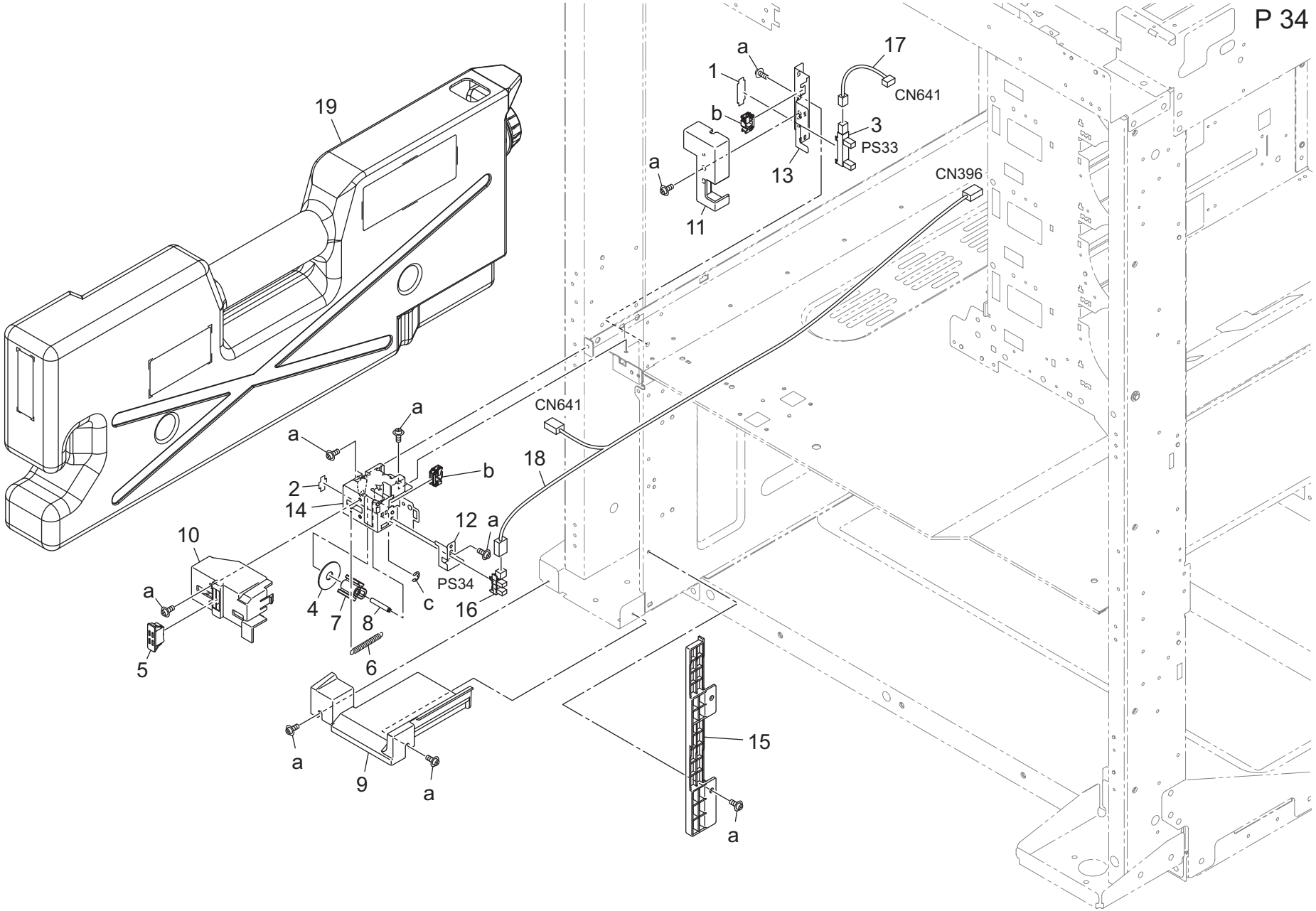

Key	Part No.	Description		Destinations	Class	QTY	Standard parts
1	4004457301	Stopper	ストッパ		D	1	a-V127030604
2	4470402401	Stopper	ストッパー		D	1	b-V570010056
3	9335140051	Solid State Switch	透過型フォトスイッチ		B	1	c-V217020003
4	55VA47840	Belt Hold Part /3	ベルト押さえ部材／3		D	1	
5	56AA12270	EXTERNAL LOCKING PART	外装ロック部材		C	1	
6	A1RF363500	Control Spring	制御ばね		C	1	
7	A1RF363801	Detecting Part /2	検出部材／2		D	1	
8	A50U363200	Collection Shaft	回収軸		D	1	
9	A50U363400	Protection Cover /Lower	保護カバー／下		D	1	
10	A50U363701	Cover Outside	センサカバー／外		D	1	
11	A50U366800	Cover /2	センサカバー／2		D	1	
12	A50U367100	Card	センサカード		D	1	
13	A50U367400	Cover	センサカバー		D	1	
14	A50U368400	Cover	センサカバー		D	1	
15	A50U369900	Cover /Front	カバー／前		D	1	
16	A50UM51000	Photointerrupter	透過型センサ		C	1	
17	A50UN11801	Detection Relay harness /3	検知中継束線／3		D	1	
18	A50UN12000	Detection Relay harness /1	検知中継束線／1		D	1	
19	A50UR70115	Waste Toner Box	廃棄トナーボックス		A	1	

Toner Collection Driving Section

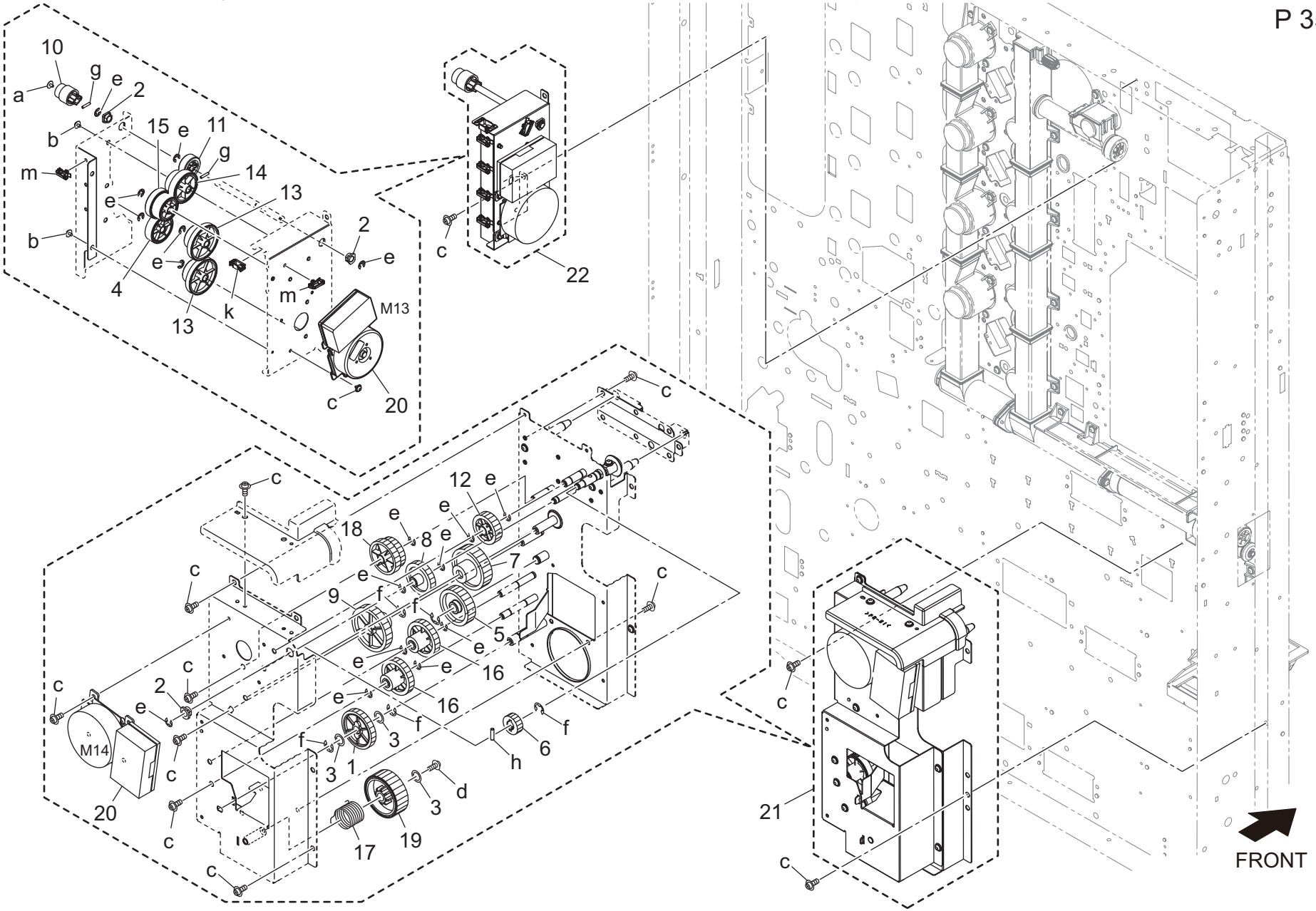

Key	Part No.	Description		Destinations	Class	QTY	Standard parts
1	4038254001	GEAR 37T	ギヤ　３７Ｔ		C	1	a-V121030403
2	466076020	Paper Feed Feeding Bearing	給紙送り出し軸受		B	3	b-V127030516
3	13QA40610	Gear Spacer	ギアスペーサー		C	3	c-V127030604
4	AC57363000	Collection Gear/4 29T	回収ギア／４　　２９Ｔ		C	1	d-V127040603
5	55GA77050	Conveyance Drive Gear /2 35T	搬送駆動歯車／２　３５Ｔ		B	1	e-V217040003
6	56UA77280	ADU Conveyance Gear 17T	ＡＤＵ 搬送歯車　１７Ｔ		C	1	f-V217060003
7	56UA77710	Toner Supply Drive Gear /B 16/40T	トナー補給駆動歯車／Ｂ　１６／４０Ｔ		C	1	g-V234201050
8	65AA77410	Toner Supply Gear /D 31T	トナー補給　ギア／Ｄ　３１Ｔ		C	1	h-V234301250
9	A1RF368500	Collection Gear 14/43T	回収ギア　１４／４３Ｔ		C	1	k-V570010057
10	A1RF372300	Agitating Coupling /1	撹拌カップリング／１		D	1	m-V500020100
11	A1RG569900	Suction Gear /2 21T	サクションギア／２　２１Ｔ		C	1	
12	A1UD210500	Gear 28T	ギア　２８Ｔ		C	1	
13	A50U360700	Collection Gear /1 75/23T	回収ギア／１　７５／２３Ｔ		C	2	
14	A50U361200	Collection Gear /3 32/22T	回収ギア／３　３２／２２Ｔ		C	1	
15	A50U361401	Collection Gear /2 29/25T	回収ギア／２　２９／２５Ｔ		C	1	
16	A50U362200	Gear /1 34/14T	ギア／１　３４／１４Ｔ		C	2	
17	A50U365600	Collection Spring	回収ばね		D	1	
18	A50U365800	Collection Gear /1 62/28T	回収ギア／１　６２／２８Ｔ		C	1	
19	A50U367001	Collection Coupling	回収カップリング		D	1	
20	A7PUM11000	brushless Motor /20	ブラシレスモータ／２０		C	2	
21	AC57R70700	Toner Collection Drive ASSY	トナー回収駆動ＡＳＳＹ		S	1	
22	AC57R74700	Collection Drive Assy	回収駆動Ａｓｓｙ		S	1	

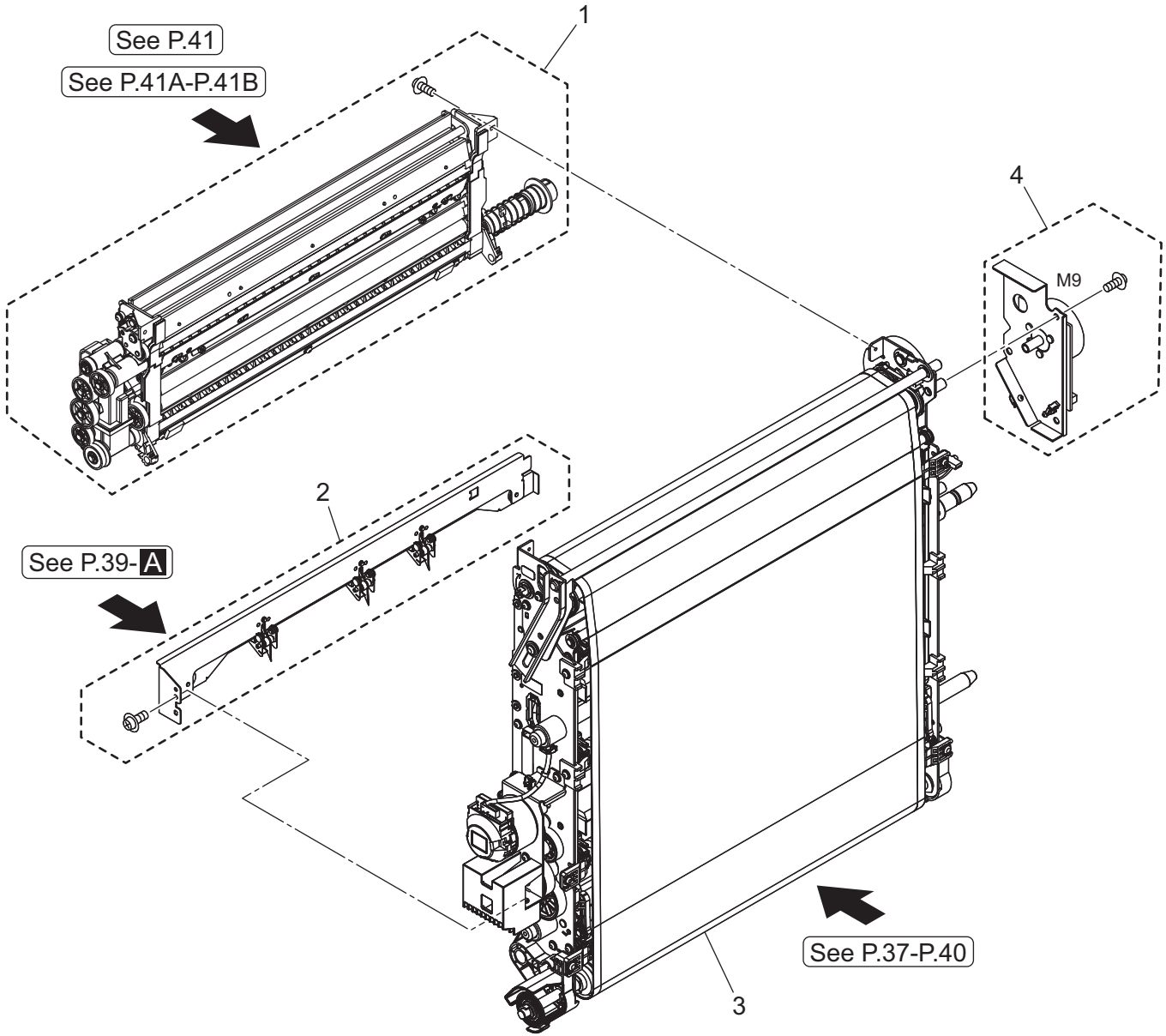
1
See P.41
See P.41A-P.41B
4
M9
2
See P.39-A
See P.37-P.40
3

Key	Part No.	Description		Destinations	Class	QTY	Standard parts
1	A50UR70666	Transfer Belt Cleaning Unit	転写ベルト クリーニングユニット	(S/No.ACC2xxx010001 -)	B	1	
1	AC57R75133	Transfer Belt Cleaning Unit	転写ベルト クリーニングユニット	B,C(S/No.ACC2xxx020 001-)	A	1	
1	AC57R75133	Transfer Belt Cleaning Unit	転写ベルト クリーニングユニット	D1,D3,E,F2,G1,G2,H, I,J,K	A	1	
2	A50UR71P22	Separating Claw Unit	分離爪ユニット		I	1	
3	AC57R70311	Middle Transfer Assy	中間転写 Ａｓｓｙ	B,C(S/No.ACC2xxx010 001-)	I	1	
3	AC57R74922	Middle Transfer Assy	中間転写 Ａｓｓｙ	B	I	1	
3	AC57R74922	Middle Transfer Assy	中間転写 Ａｓｓｙ	(S/No.ACC2xxx020001 -)C	I	1	
3	AC57R70311	Middle Transfer Assy	中間転写 Ａｓｓｙ	D1,D3,E,F2,G1,G2,H, I,J,K(S/No.ACC2xxx0 10001-)	I	1	
3	AC57R74922	Middle Transfer Assy	中間転写 Ａｓｓｙ	D1,D3,E,F2,G1,G2,H, I,J,K(S/No.ACC2xxx0 20001-)	I	1	
4	A85CR70R33	Drive Plate Assy	駆動板 Ａｓｓｙ	(S/No.ACC2xxx010001 -)	C	1	
4	AC57R75011	Drive Plate Assy	駆動板 Ａｓｓｙ	(S/No.ACC2xxx020001 -)	C	1	

Intermediate Transfer Section

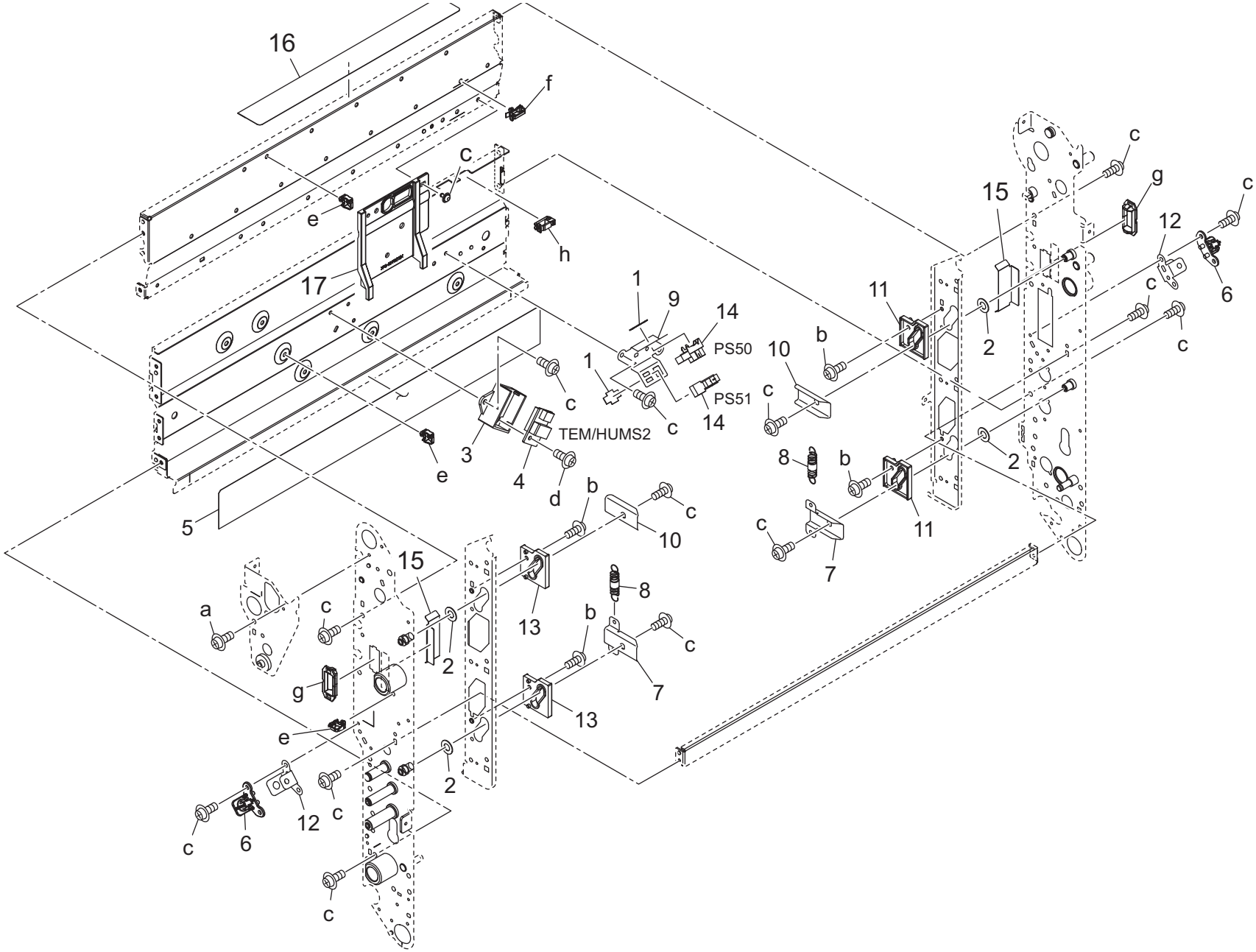

Key	Part No.	Description		Destinations	Class	QTY	Standard parts
1	4470402401	Stopper	ストッパー		D	2	a-V116030503
2	40AA32320	Toner Supply Spacer	トナー補給スペーサー		C	4	b-V121030403
3	65AA11300	Support Part	センサ支持部材		D	1	c-V127030604
4	A034M50000Old	Humidity sensor	温湿度センサ		C	1	d-V158030803
4	A0P0M50400	Humidity sensor	温湿度センサ		C	1	e-V500020098
5	A03U515100	Insulating Sheet	絶縁シート		D	1	f-V500020100
6	A50U500800	Hold Part	保持部材		D	2	g-V570010037
7	A50U503600	Stopper Plate	ストッパ板		D	2	h-V570010057
8	A50U503700	Spring	ばね（２．５Ｎ）		D	2	
9	A50U505202	Plate	センサ板		D	1	
10	A50U506200	Stopper Plate	ストッパ板		D	2	
11	A50U506300	Transfer Bushing /Rear	転写すべり 軸受／奥		D	2	
12	A50U508600	Transfer Support Plate	転写支持板		D	2	
13	A50U508800	Transfer Bushing /Front	転写すべり 軸受／前		D	2	
14	A85CM55600	Photo Sensor	フォトセンサ		C	2	
15	A9VP513600	Protection Sheet /2	保護シート ／2	(S/No.ACC2xxx020001 -)	D	2	
16	A9VP517800	Protection Sheet /3	保護シート ／3	(S/No.ACC2xxx020001 -)	D	1	
17	A9VP517900	Guide Cover	ガイドカバー	(S/No.ACC2xxx020001 -)	D	1	

Intermediate Transfer Section

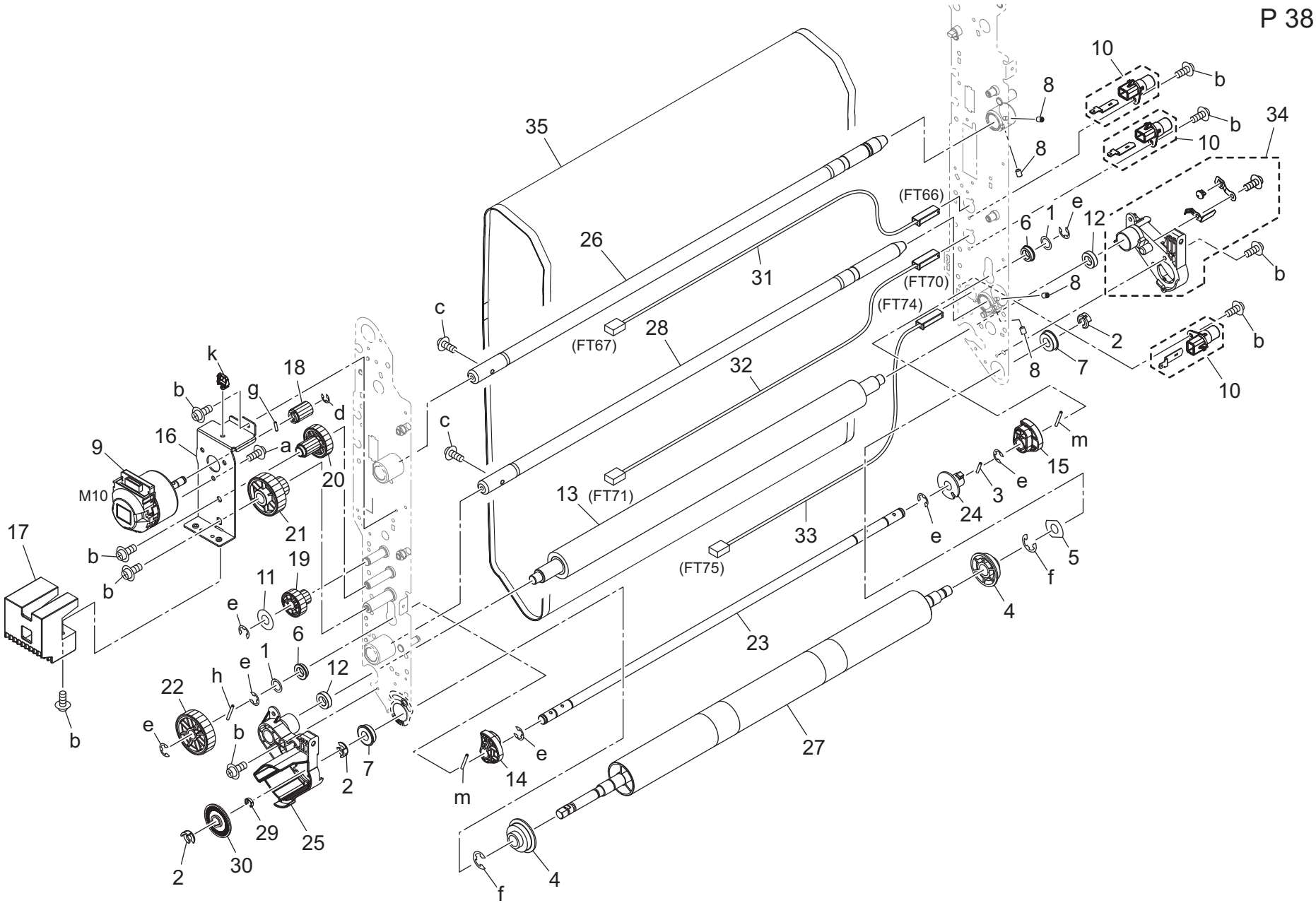

Key	Part No.	Description		Destinations	Class	QTY	Standard parts
1	12QV40650	Spacer	スペーサー		B	2	a-V121030403
2	55VA42120	Shaft Stopper	軸ストッパー		C	3	b-V127030604
3	56AA17321	PIN A D2X12	ピン　Ａ　Ｄ２Ｘ１２		B	1	c-V127040803
4	65AA26870	REGULATING COLLAR	規制カラー		C	2	d-V217040003
5	12QV40650	Spacer	スペーサー		B	1	e-V217060003
6	A00J617900	Ball Bearing	ボールベアリング		B	2	f-V217080003
7	A00V240600	Ball Bearing	ボールベアリング		B	2	g-V234200850
8	A03U512300	Fixing Screw	固定ねじ		C	4	h-V234201850
9	AC57M10300	DC Brushless Motor /25	ＤＣ ブラシレスモーター／２５		C	1	k-V500020098
10	A1DUR73500	Power Supply Block / A Assy	給電ブロック／Ａ　ＡＳＳＹ		D	3	m-V237201850
11	12QV40650	Spacer	スペーサー		B	1	
12	A1RF517300	bearing	軸受		C	2	
13	A50U500401	2nd Transfer Roller/Up	２次転写ローラー／Ｕｐ		A	1	
14	A50U502500	Transfer Release Cam /C	転写解除カム／Ｃ		D	1	
15	A50U502600	Transfer Release Cam /C	転写解除カム／Ｃ		D	1	
16	AC57503900	Drive Plate	駆動板（１次転写離間）		D	1	
17	AC57504000	Cover	カバー（ 取っ手）		D	1	
18	A50U504400	Pressure Gear /M 18T	圧着ギア／Ｍ　１８Ｔ		C	1	
19	A50U504500	Compressing Gear /1 35/18T	圧縮ギア／１　３５／１８Ｔ		C	1	
20	A50U504600	Pressure Gear /2 43/18T	圧着ギア／２　４３／１８Ｔ		C	1	
21	A50U504700	Pressure Gear /3 56/18T	圧着ギア／３　５６／１８Ｔ		C	1	
22	A50U505000	Pressure Gear /4 44T	圧着ギア／４　４４Ｔ		C	1	
23	A50U505100	Pressure Shaft	圧着軸		D	1	
24	A50U505300	Light blocking Plate	遮光板		D	1	
25	A50U505901	Insulating Holder /Front	絶縁ホルダ／前		D	1	
26	A50U506101	Positioning Shaft /Upper	位置決め軸／上		D	1	
27	A50U506701	Idler Roller	従動ローラ		C	1	
28	A50U507000	Positioning Shaft /Lower	位置決め軸／下		D	1	
29	A50U509100	Lifting Collar /8	押上げカラー／8		D	1	
30	A50U517300	Control Plate	制御プレート		D	1	
31	A50UN24501	HV Relay harness /1	高圧中継束線／1		D	1	
32	A50UN24701	HV Relay harness /2	高圧中継束線／2		D	1	
33	A50UN24901	HV Relay harness /3	高圧中継束線／3		D	1	
34	A50UR72100	Insulating Holder / Rear Assy	絶縁ホルダ／奥Ａｓｓｙ		D	1	
35	A9VE500100	Transfer Belt /H	転写ベルト ／Ｈ	(S/No.ACC2xxx010001 -)	A	1	
35	A9VE500200	Transfer Belt / C	転写ベルト ／Ｃ	(S/No.ACC2xxx020001 -)	A	1	

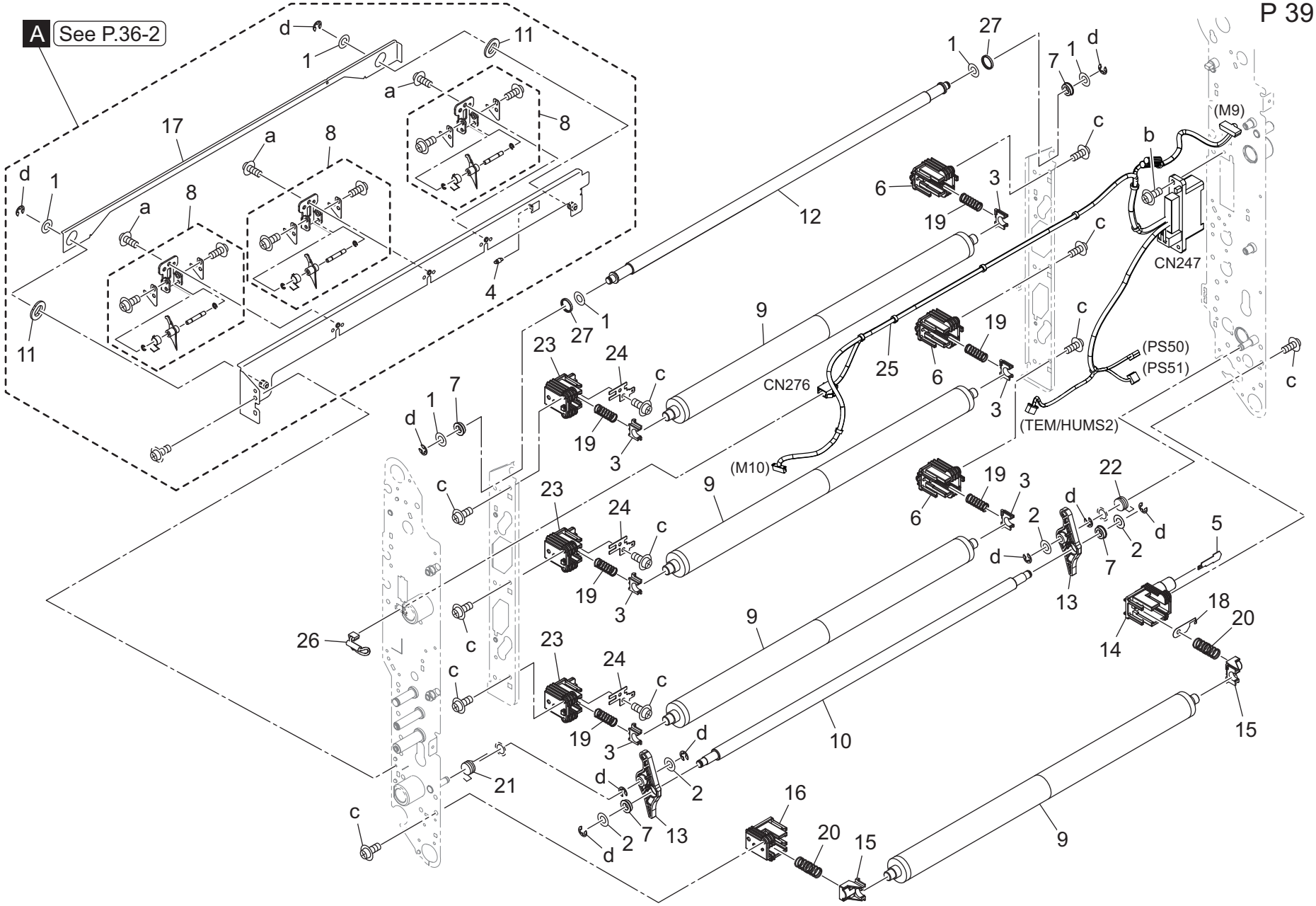
A See P.36-2
(M9)
CN247
(PS50)
(PS51)
(TEM/HUMS2)
CN276
(M10)

Key	Part No.	Description		Destinations	Class	QTY	Standard parts
1	07BA15871	Spacer /A	スペーサー／Ａ		C	6	a-V121030403
2	40AA32320	Toner Supply Spacer	トナー補給スペーサー		C	4	b-V127030803
3	65AA26380	Transfer Powering Bushing	転写給電軸受		B	6	c-V158030803
4	65AA26600	Slide Spring	スライド バネ		C	1	d-V217040003
5	65AA26690D	Transfer Powering Plate /K	転写給電板／Ｋ		D	1	
6	65AA26900D	High voltage Powering Block /C	高圧給電ブロック／Ｃ		D	3	
7	A00J617800	Ball Bearing	ボールベアリング		A	4	
8	A1DUR71900	Separation Claw Assy	分離爪部組		B	3	
9	A50U501201	1st Transfer Roller	１次転写ローラー		A	4	
10	A50U501900	Transfer Pressure Roller /K	転写圧着ローラ／Ｋ		C	1	
11	A50U503200	Bushing	すべり軸受		D	2	
12	A50U505401	Transfer Pressure Roller /Y	転写圧着ローラ／Ｙ	(S/No.ACC2xxx010001 -)	C	1	
12	A9VP505400	Transfer Pressure Roller /Y	転写圧着ローラ／Ｙ	(S/No.ACC2xxx020001 -)	C	1	
13	A50U505500	Release Arm	解除アーム		D	2	
14	A50U505601	Power supply Block /D	給電ブロック／Ｄ		D	1	
15	A50U505700	Transfer Roller Bearing /K	転写ローラー軸受／Ｋ		B	2	
16	A50U505800	High voltage Powering Block /B	高圧給電ブロック／Ｂ		D	1	
17	A50U506900	Release Plate	解除板		D	1	
18	A50U507600	Transfer Powering Plate /L	転写給電板／Ｌ		D	1	
19	A50U507801	Pressure Spring /C	圧着ばね／Ｃ		D	6	
20	A50U507900	Pressure Spring /Black	圧着ばね／黒		D	2	
21	A50U508001	Pressing Spring /Front	押圧ばね／前		D	1	
22	A50U508102	Pressing Spring /Rear	押圧ばね／奥		D	1	
23	A50U510100	High voltage Powering Block /C	高圧給電ブロック／Ｃ		D	3	
24	A50U510200	Transfer Powering Plate /Front	転写給電板／前		D	3	
25	A50UN13203	Transfer Drive harness /1	転写駆動束線／1		D	1	
26	A9VEN13300	Transfer Detection harness /1	転写検知束線／1	(S/No.ACC2xxx010001 -)	D	1	
26	AC57N13700	Transfer Detection Harness /4	転写検知束線／4	(S/No.ACC2xxx020001 -)	D	1	
27	A9VP513400	Stopper	ストッパ	(S/No.ACC2xxx020001 -)	D	2	

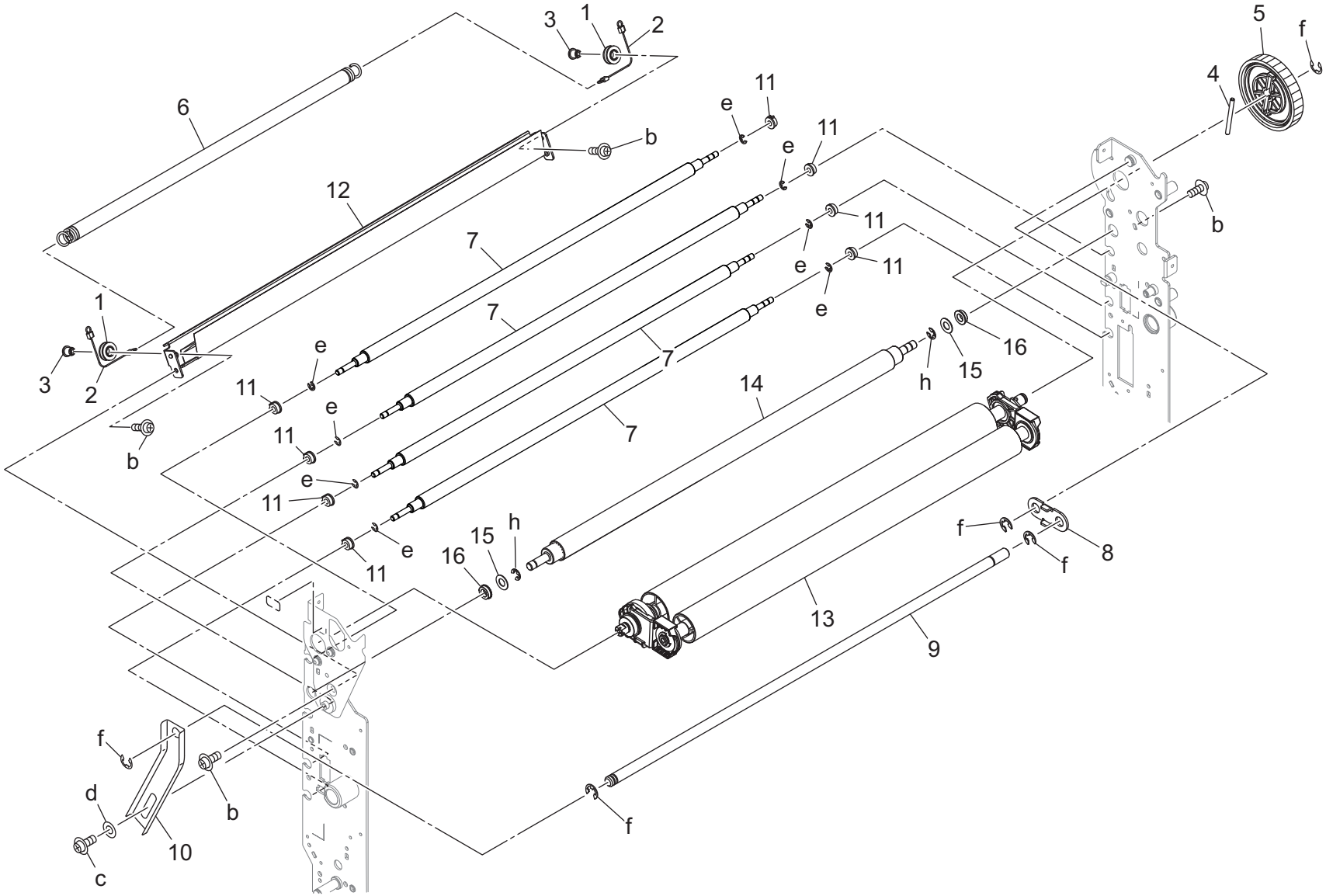
3
1
2
5
f
4
6
11
e
11
e
b
12
7
11
e
11
b
1
7
e
7
3
2
11
e
14
h
15
16
b
11
e
7
e
11
16
15
h
f
8
11
e
f
13
9
f
d
b
10
c

Key	Part No.	Description		Destinations	Class	QTY	Standard parts
1	A1RF508000	Tension Pulley	テンションプーリ		D	2	b-V127030604
2	A1RF508100	Pulling Wire	引張りワイヤ		D	2	c-V127040603
3	A1RF508200	Tension Shaft	テンション軸		D	2	d-V207060003
4	55VA15190	Fixing Drive Pin	定着駆動ピン		B	1	e-V217030003
5	A50U501401	Drive Gear 108T	駆動ギア　１０８Ｔ		C	1	f-V217060003
6	A50U501702	Tension Spring	テンションばね		D	1	h-V217040003
7	A9VP502101	Auxiliary Roller /C	補助ローラ／Ｃ		C	4	
8	A50U502700	Handle /Rear	取手／奥		D	1	
9	A50U502900	Handle	把手		D	1	
10	A50U503001	Mounting Plate	取付板		D	1	
11	A50U503500	Bushing	すべり軸受		D	8	
12	A50UR73J00	Cleaning Sheet Assy	清掃シート Ａｓｓｙ		D	1	
13	A50UR73K00	Drive Roller Assy	駆動ローラーＡｓｓｙ	(S/No.ACC2xxx010001 -)	C	1	
13	AC57R75500	Drive Roller Assy	駆動ローラ ＡＳＳＹ	(S/No.ACC2xxx020001 -)	C	1	
14	A9VP517700	Auxiliary Roller /1	補助ローラ／1	(S/No.ACC2xxx020001 -)	C	1	
15	07BA15871	Spacer /A	スペーサー／Ａ	(S/No.ACC2xxx020001 -)	C	2	
16	A00J617800	Ball Bearing	ボールベアリング	(S/No.ACC2xxx020001 -)	A	2	

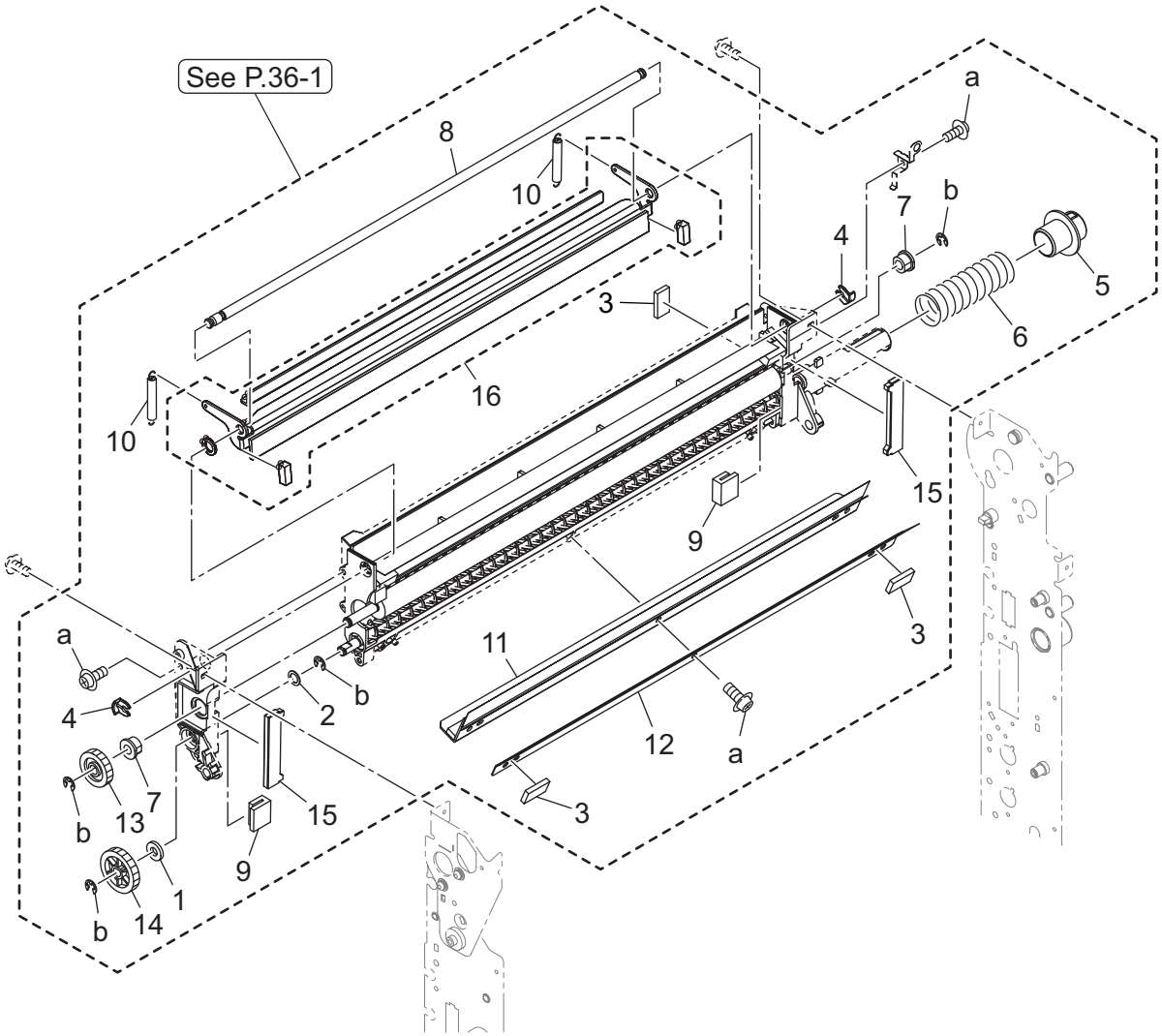
See P.36-1
8
10
10
16
3
4
7
b
a
5
6
15
9
3
11
12
a
3
a
4
2
b
7
13
b
15
9
1
14
b

Key	Part No.	Description		Destinations	Class	QTY	Standard parts
1	08AA45230	COLLECTING SEAL	回収シール		C	1	a-V158030803
2	40AA32320	Toner Supply Spacer	トナー補給スペーサー		C	1	b-V217040003
3	56AA20940D	Toner Dust-proof Seal /D	トナー防塵シール／Ｄ		D	3	
4	56AA40490	Shaft Stopper /4	軸　ストッパ／4		C	2	
5	65AA20060	COLLECTING COVER	回収カバー		C	1	
6	65AA20300	TONER COLLECTING SPRING	トナー回収バネ		C	1	
7	65AA26840	Cleaner Bushing /Front	クリーナー軸受／前		C	2	
8	65AA27090D	Blade Fulcrum Shaft	ブレード 支点軸		D	1	
9	65AA27320	SCATTER PREVENTING PAD 4	飛散防止パッド　4		C	2	
10	A03U555400	Cleaning Spring	清掃ばね		C	2	
11	A1DUR71C11	Sheet /1 Assy	シート ／1 ＡＳＳＹ		A	1	
12	A1DUR71D00	Sheet /2 Assy	シート ／2 ＡＳＳＹ		C	1	
13	A50U531400	Cleaning Gear /1 21T	クリーニングギア／1　２１Ｔ		C	1	
14	A50U531500	Cleaning Gear /2 26T	クリーニングギア／2　２６Ｔ		C	1	
15	A50U531601	Seal /F	シール／Ｆ		A	2	
16	AAK7R71711	Belt Cleaning Blade	転写ベルト クリーニングブレード	D1,D3,E,F2,G1,G2,H, I,J,K	A	1	
16	AAK7R71711	Belt Cleaning Blade	転写ベルト クリーニングブレード	B	A	1	
16	AAK7R71711	Belt Cleaning Blade	転写ベルト クリーニングブレード	C	A	1	

Intermediate Transfer Section

コートベルト恒久対策
Permanent measures for Coat Belt

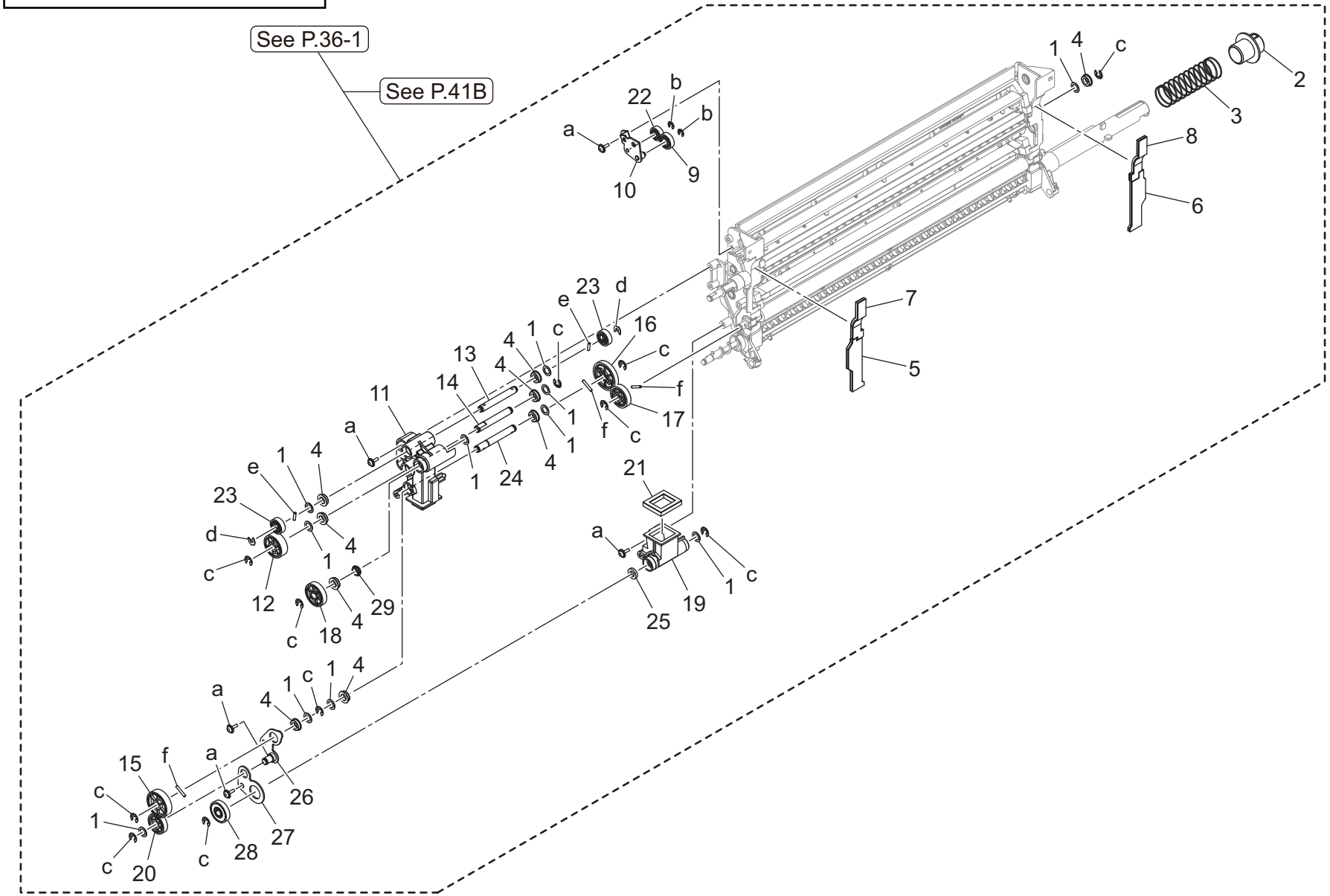

Key	Part No.	Description		Destinations	Class	QTY	Standard parts
1	40AA32320	Toner Supply Spacer	トナー補給スペーサー		C	11	a-V158030803
2	65AA20060	COLLECTING COVER	回収カバー		C	1	b-V217030003
3	65AA20300	TONER COLLECTING SPRING	トナー回収バネ		C	1	c-V217040003
4	A9CE716000	Ball bearing /S	ボールベアリング／Ｓ（樹脂）		C	9	d-V218030086
5	A9VP534900	Lower Side Seal/Fr	下サイドシール／Ｆｒ		A	1	e-V234200850
6	A9VP535000	Lower Side Seal/Rr	下サイドシール／Ｒｒ		A	1	f-V234201250
7	A9VP535100Old	Upper Side Seal/Fr	上サイドシール／Ｆｒ		A	1	
7	A9VP535300	Seal	シール（サイド・Ｃ３）		A	1	
8	A9VP535200Old	Upper Side Seal/Rr	上サイドシール／Ｒｒ		A	1	
8	A9VP535400	Seal	シール（サイド・Ｃ４）		A	1	
9	A9VP545100	Gear /1 22T	ギア／１　２２Ｔ		C	1	
10	A9VP545200	Mounting Plate	取付板		D	1	
11	A9VP545302	Collection Pipe /Upper	回収パイプ／上		D	1	
12	A9VP545400	Gear /2 35T	ギア／２　３５Ｔ		C	1	
13	A9VP545500	Drive Shaft /1	駆動軸／1		D	1	
14	A9VP545600	Drive Shaft /6	駆動軸／6		D	1	
15	A9VP545700	Gear /3 40T	ギア／３　４０Ｔ		C	1	
16	A9VP545800	Gear /4 33T	ギア／４　３３Ｔ		C	1	
17	A9VP545900	Gear /5 25T	ギア／５　２５Ｔ		C	1	
18	A9VP546000	Gear /7 35T	ギア／７　３５Ｔ		C	1	
19	A9VP546100	Collection Pipe /Lower	回収パイプ／下		D	1	
20	A9VP546200	Gear /6 31T	ギア／６　３１Ｔ		C	1	
21	A9VP546300	Collection Seal /1	回収シール／1		D	1	
22	A9VP546400	Gear /1 19T	ギア／１　１９Ｔ		C	1	
23	A9VP546500	Gear /2 22T	ギア／２　２２Ｔ		C	2	
24	A9VP546600	Drive Shaft /4	駆動軸／4		D	1	
25	A9VP546700	Cleaning Seal /2	クリーニングシール／2		D	1	
26	A9VP546800	Positioning Lever	位置決めレバー		D	1	
27	A9VP546900	Positioning Lever /1	位置決めレバー／1		D	1	
28	A9VP547100	Gear /8 32T	ギア／８　３２Ｔ		C	1	
29	A9VP547900	Rotation Roll	回転ころ		D	1	

Intermediate Transfer Section

コートベルト恒久対策
Permanent measures for Coat Belt

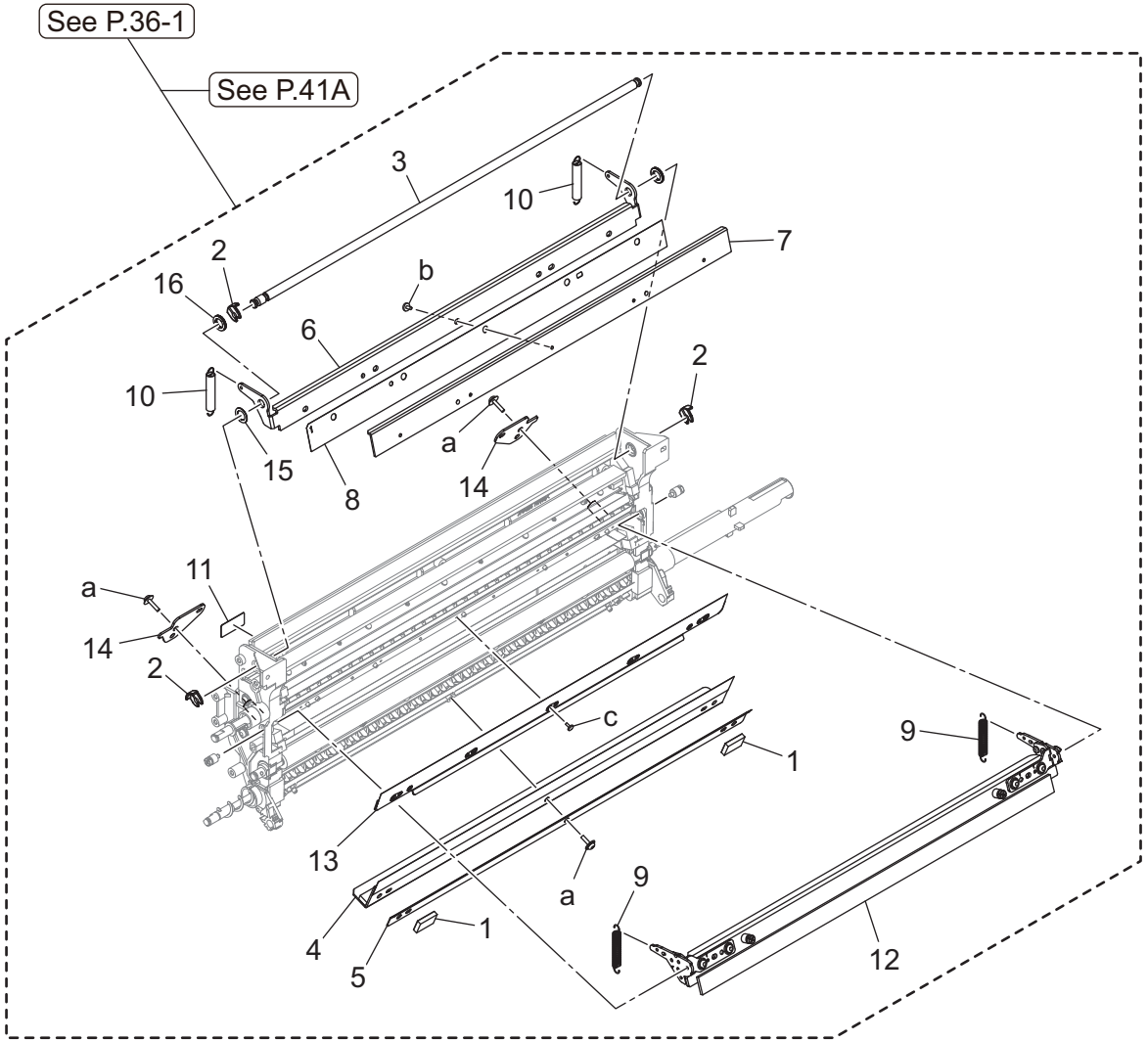

Key	Part No.	Description		Destinations	Class	QTY	Standard parts
1	56AA20940D	Toner Dust-proof Seal /D	トナー防塵シール／Ｄ		D	2	a-V158030803 b-V118260403 c-V118020403
2	56AA40490	Shaft Stopper /4	軸　ストッパ／４		C	3	
3	AC57533400	Blade Fulcrum Shaft	ブレード 支点軸		D	1	
4	A1DUR71C11	Sheet /1 Assy	シート ／１ ＡＳＳＹ		A	1	
5	A1DUR71D00	Sheet /2 Assy	シート ／２ ＡＳＳＹ		C	1	
6	A9VP536600	Pressing Plate	押圧板（ １６．４７）		D	1	
7	A9VP536700	Holding Plate	押さえ板		D	1	
8	A9VP540100	Collection Scraper/C	回収スクレーパー／Ｃ		A	1	
9	A9VP543600	Pulling Coil spring /C	引張りコイルばね／Ｃ （ メイン）		D	2	
10	A9VP543700	Transfer Spring /C	転写ばね／Ｃ （ ＳＵＳ）		D	2	
11	AC57946500	ID Label	識別ラベル		D	1	
12	A9VPR71600	Belt Cleaning Blade /C	転写ベルト クリーニングブレード ／Ｃ		A	1	
13	A9VPR73800	Positioning Plate Assy /C	位置決め板Ａｓｓｙ ／Ｃ		A	1	
14	A9VP544001	Holding Part /1	押さえ部材／１		D	2	
15	AC57533200	Spacer	スペーサ		D	1	
16	AC57533300	Regulating Seal	規制シール（ ｔ ２．０）		D	1	

Color Resist Section

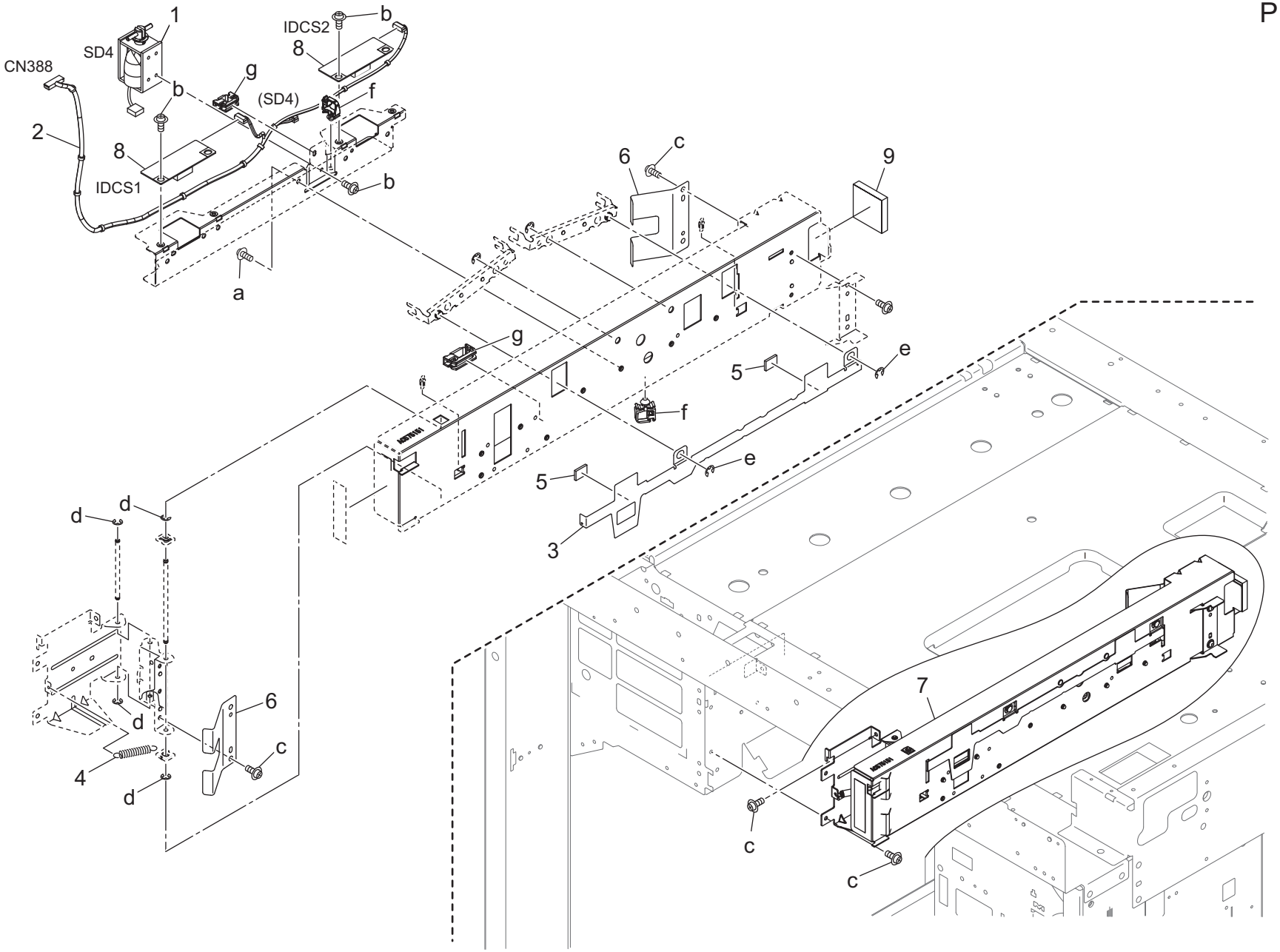

Key	Part No.	Description		Destinations	Class	QTY	Standard parts
1	A1DUR71600	Solenoid Assy	ソレノイド ＡＳＳＹ		C	1	a-V116030503
2	AC57N20000	Sensor Harness /1	センサー束線／1		D	1	b-V121030403
3	A50U515500	Open/close Shutter	開閉シャッタ		D	1	c-V127030604
4	A50U516800	Spring	ばね		D	1	d-V217020003
5	A50U516900	Scatteringprevention Pad	飛散防止パッド		D	2	e-V217040003
6	A50U517000	Pressing Spring	センサ押圧バネ		D	2	f-V500020098
7	AC57R74800	Color Registration Unit	カラーレジスト ユニット		S	1	g-V570010057
8	AC57M50200	Photo Sensing Element	光電変換素子		I	2	
9	AC57515400	Sealing Sheet	シールシート		D	1	

Color Resist Section

コートベルト恒久対策
Permanent measures for Coat Belt

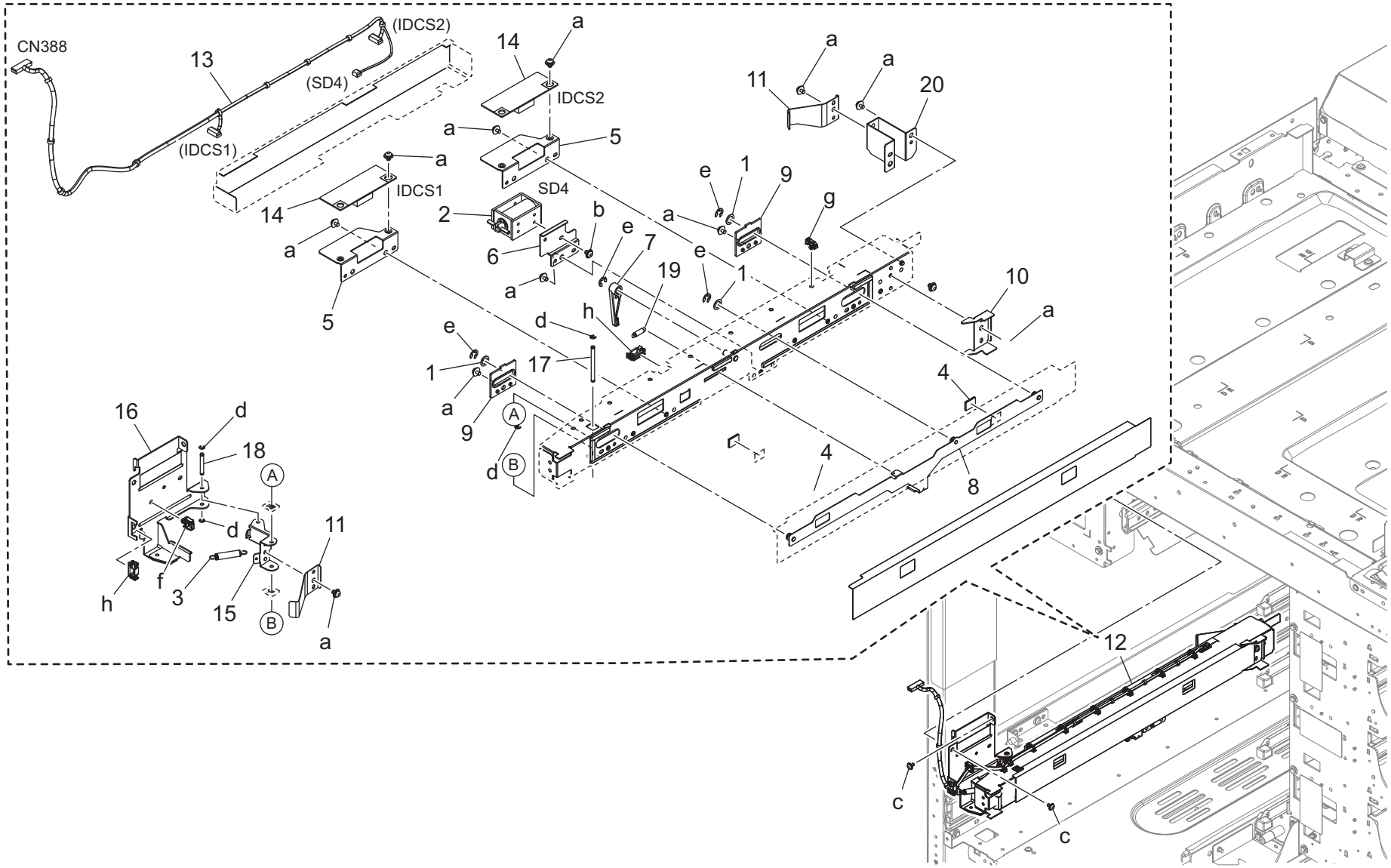

Key	Part No.	Description		Destinations	Class	QTY	Standard parts
1	40AA32320	Toner Supply Spacer	トナー補給スペーサー		C	3	a-V116030503
2	A1DUR71600	Solenoid Assy	ソレノイド ＡＳＳＹ		C	1	b-V121030403
3	A50U516800	Spring	ばね		D	1	c-V127030604
4	A50U516900	Scatteringprevention Pad	飛散防止パッド		D	2	d-V217020003
5	A9VP515200	Mounting Plate	取付板（ＩＤＣ　ＳＥ）		D	2	e-V217040003
6	A9VP515300	Mounting Plate	取付板（ＳＬ）		D	1	f-V500020098
7	A9VP515400	Lever	レバー（シャッター）		D	1	g-V500020099
8	A9VP515500	Open/close Shutter /ASSY	開閉シャッタ／ＡＳＳＹ		D	1	h-V570010057
9	A9VP515600	Bushing	すべり軸受		D	2	
10	A9VP515900	Positioning Plate	位置決め板		D	1	
11	A9VP517000	Pressing Spring /Rear	押圧ばね／奥		D	2	
12	A9VPR71900	Color Registration Unit	カラーレジストユニット		S	1	
13	A9VPN20000	Sensor Harness /1	センサー束線／1		D	1	
14	AC57M50200	Photo Sensing Element	光電変換素子		I	2	
15	A9VP516401	Hinge	ヒンジ		D	1	
16	A9VP516500	Fixing Plate	固定板		D	1	
17	A9VP516600	Shaft /1	軸／1		D	1	
18	A9VP516700	Shaft /2	軸／2		D	1	
19	A9VP516800	Pulling Spring	引張りばね（シャッター）		D	1	
20	A9VP516901	Mounting Plate	取付板		D	1	

Fusing Section

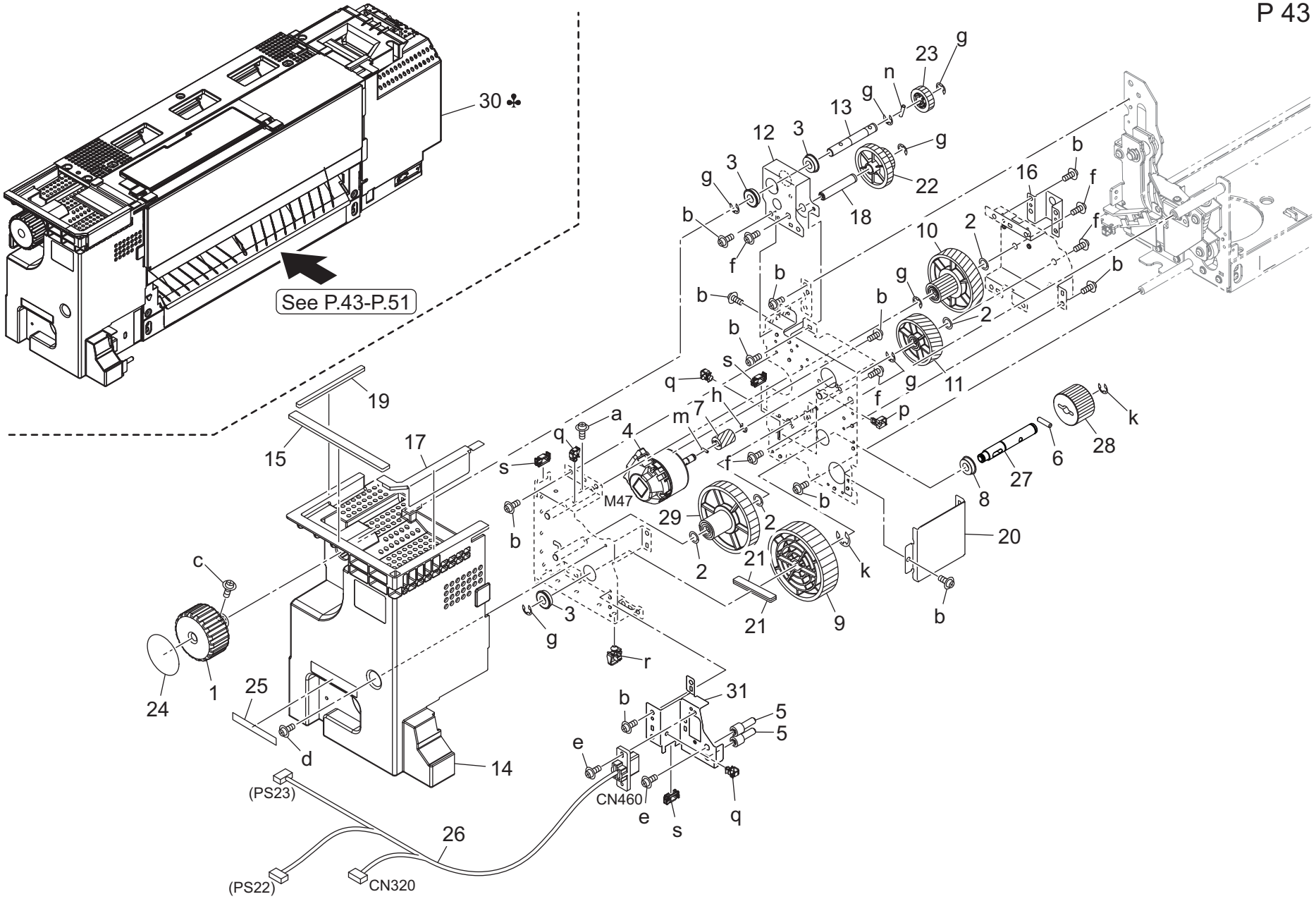

Key	Part No.	Description		Destinations	Class	QTY	Standard parts
1	20AL48470G	Jam Release Knob	ジャム解除ノブ		C	1	a-V116030603
2	56AA42690	By-Pass Spacer	手差しスペーサー		C	4	b-V121030403
3	A00V240600	Ball Bearing	ボールベアリング		B	3	c-V121041003
4	AC57M10300	DC Brushless Motor /25	ＤＣ ブラシレスモーター／２５		C	1	d-V127030604
5	AC57736201	Positioning Shaft /11	位置決め軸／１１		D	2	e-V127030803
6	A1RF758100	Pin /B	ピン／Ｂ		D	1	f-V127040603
7	A1RF809400	Pressure Gear /1 22T	圧着ギア／１　２２Ｔ		C	1	g-V217060003
8	A4EU265000	Ball bearing	ボールベアリング（ 読取駆動）		B	1	h-V217040003
9	A50U742901	Pressure Gear /2 90T	圧着ギア／２　９０Ｔ		C	1	k-V217080003
10	A50U743100	Pressure Gear /4 23/110T	圧着ギア／４　２３／１１０Ｔ		C	1	m-V234200850
11	A50U743200	Pressure Gear /5 87T	圧着ギア／５　８７Ｔ		C	1	n-V234301450
12	A50U745600	Fixing Plate /1	固定板／1		D	1	p-V500010057
13	A50U745700	Processing Shaft /A	処理軸／Ａ		D	1	q-V500010074
14	AC57749002	Fusing Cover /A	定着カバー／Ａ		D	1	r-V500020098
15	A50U751101	Spacer /1	スペーサ／1		D	1	s-V570010057
16	A50U751200	Positioning Plate /A	位置決め板／Ａ		D	1	
17	A50U751301	Spacer /2	スペーサ／2		D	1	
18	A50U752600	Processing Shaft	処理軸		D	1	
19	A50U755900	Spacer /3	スペーサ／3		D	1	
20	A50U756002	Auxiliary Side plate	補助側板		D	1	
21	A50U756500	Part /1	部材／1		D	2	
22	A50U757000	Connecting Gear /A 41/22T	連結ギア／Ａ　４１／２２Ｔ		C	1	
23	A50U757100	Idling Gear /A 22T	アイドラギア／Ａ　２２Ｔ		C	1	
24	A50U943502	Release Label /5	解除ラベル／5		D	1	
25	A50U949600	Replacement Label	交換ラベル（ ＯＲＵ）		D	1	
26	A50UN10903	Fixing Wiring /5	定着束線／5		D	1	
27	A9VE742500	Pressure Shaft /B	圧着軸／Ｂ		D	1	
28	A9VP742800	Pressure Gear /1	圧着ギア／1		C	1	
29	A9VE743000	Pressure Gear /3 23/85T	圧着ギア／３　２３／８５Ｔ		C	1	
30	AC57R72311	Fusing Unit (208V)	定着ユニット（ ２０８ Ｖ）	(Service Part Only) B,G2	I	1	
30	AC57R72411	Fusing Unit (220V)	定着ユニット（ ２２０ Ｖ）	(Service Part Only) C	I	1	
30	AC57R72411	Fusing Unit (220V)	定着ユニット（ ２２０ Ｖ）	(Service Part Only) D1,D3,E,F2,G1,H,I,K ,J	I	1	
30	AC57R72B00	Fusing Unit (208V)	定着ユニット（ ２０８ Ｖ）	B,G2	I	1	
30	AC57R72C00	Fusing Unit (220V)	定着ユニット（ ２２０ Ｖ）	C,D1,D3,E,F2,G1,H,I ,K,J	I	1	
31	AC57745300	Fixing Plate /5	固定板／5		D	1	

Fusing Section

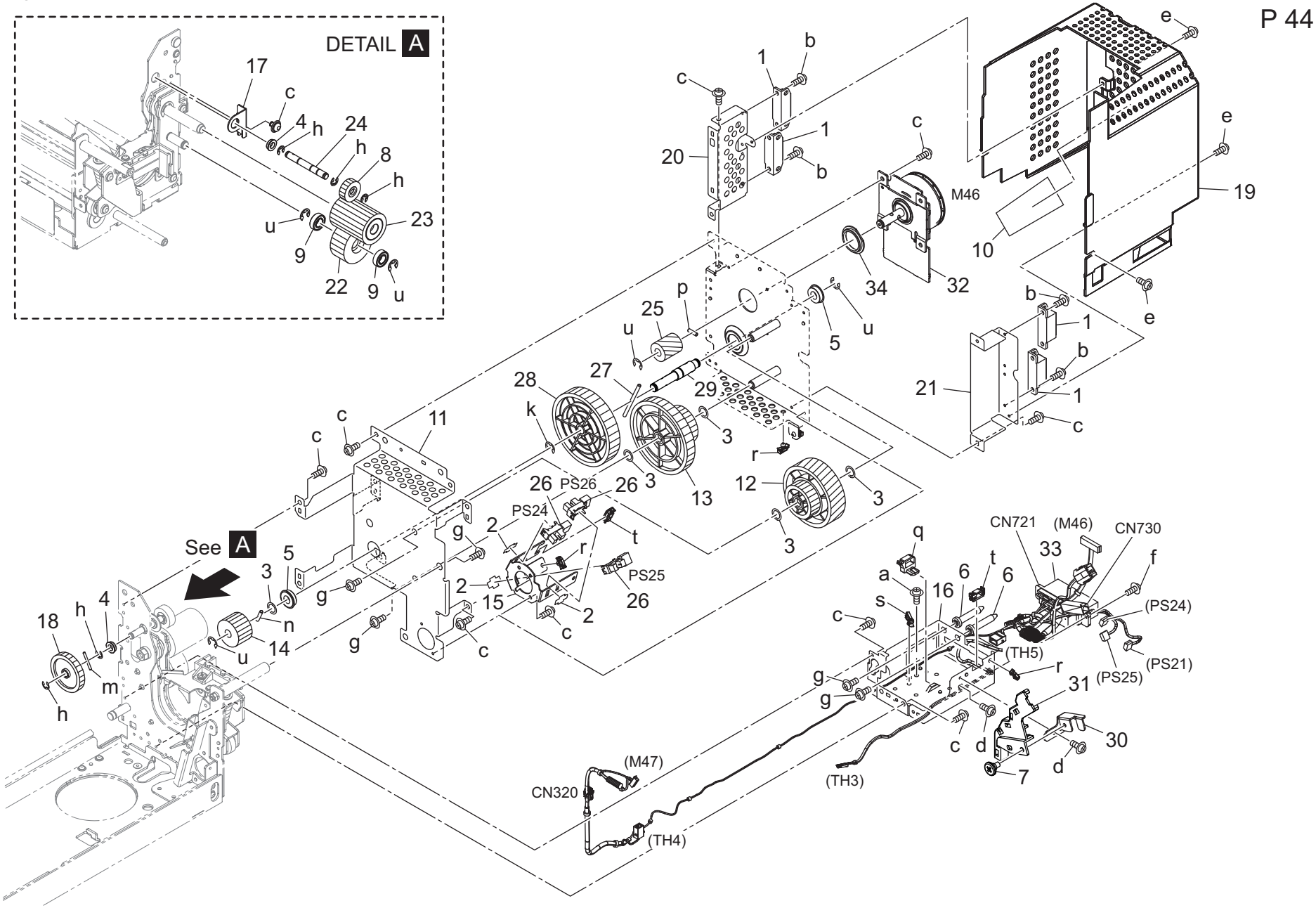

Key	Part No.	Description		Destinations	Class	QTY	Standard parts
1	07BA12352	Magnet Catch	マグネット キャッチ		C	4	a-V116040603
2	4470402401	Stopper	ストッパー		D	3	b-V118030603
3	56AA42690	By-Pass Spacer	手差しスペーサー		C	5	c-V121030403
4	A00J617800	Ball Bearing	ボールベアリング		A	2	d-V127030516
5	A00V240600	Ball Bearing	ボールベアリング		B	2	e-V127030604
6	A03U724200	Positioning Shaft	位置決め軸		D	2	f-V127030803
7	A03U734500	Support Screw /A	支持ネジ／Ａ		C	1	g-V127040603
8	A03U808400	FIXING DRIVE GEAR /D 19T	定着駆動ギア／Ｄ　１９Ｔ		B	1	h-V217040003
9	A1RF820000	Ball Bearing	ボールベアリング		C	2	k-V217080003
10	A50U732100	Protection Seal /1	保護シール／1		D	1	m-V234201850
11	A50U743302	Drive Plate /4	駆動板／4		D	1	n-V234301450
12	A50U743600	Drive Gear /2 33/58T	駆動ギア／2　３３／５８Ｔ		C	1	p-V237301150
13	A50U743700	Drive Gear /3 36/74T	駆動ギア／3　３６／７４Ｔ		C	1	q-V500010021
14	A50U743900	Drive Gear /5 26T	駆動ギア／5　２６Ｔ		C	1	r-V500020099
15	AC57744600	Sensor Plate	センサ板		D	1	s-V500020100
16	A50U744912	Mounting Plate /4	取付板／4		D	1	t-V570010057
17	A50U745501	Paper exit Plate /1	排紙板／1		D	1	u-V217060003
18	A50U746400	Paper exit Gear /A 37T	排紙ギア／Ａ　３７Ｔ		C	1	
19	A50U748506	Fusing Cover /Rear	定着カバー／奥		D	1	
20	A50U749200	Mounting Plate /1	取付板／1		D	1	
21	A50U749300	Mounting Plate /2	取付板／2		D	1	
22	A50U752000	Drive Gear /C 36T	駆動ギア／Ｃ　３６Ｔ		D	1	
23	A50U752200	Fusing Gear/3 30T	定着ギア／3　３０Ｔ		B	1	
24	A50U752300	Paper exit Shaft /A	排紙軸／Ａ		D	1	
25	A50U754700	Fusing Gear /6 16T	定着ギア／6　１６Ｔ		C	1	
26	A85CM55600	Photo Sensor	フォトセンサ		C	3	
27	A9VE742400	Pin /4	ピン／4		D	1	
28	A9VE743800	Drive Gear /4 74T	駆動ギア／4　７４Ｔ		C	1	
29	A9VE744300	Drive Shaft /2	駆動軸／2		D	1	
30	AC57747200	Hold Plate /2	保持板／2		D	1	
31	AC57747301	Wiring Part /5	配線部材／5		D	1	
32	AC57M10600	DC Brushless Motor /50	ＤＣ ブラシレスモーター／５０		C	1	
33	AC57N10700	Fusing Harness /2	定着束線／2		D	1	
34	AC57768600	Guide Collar	ガイドカラー		D	1	

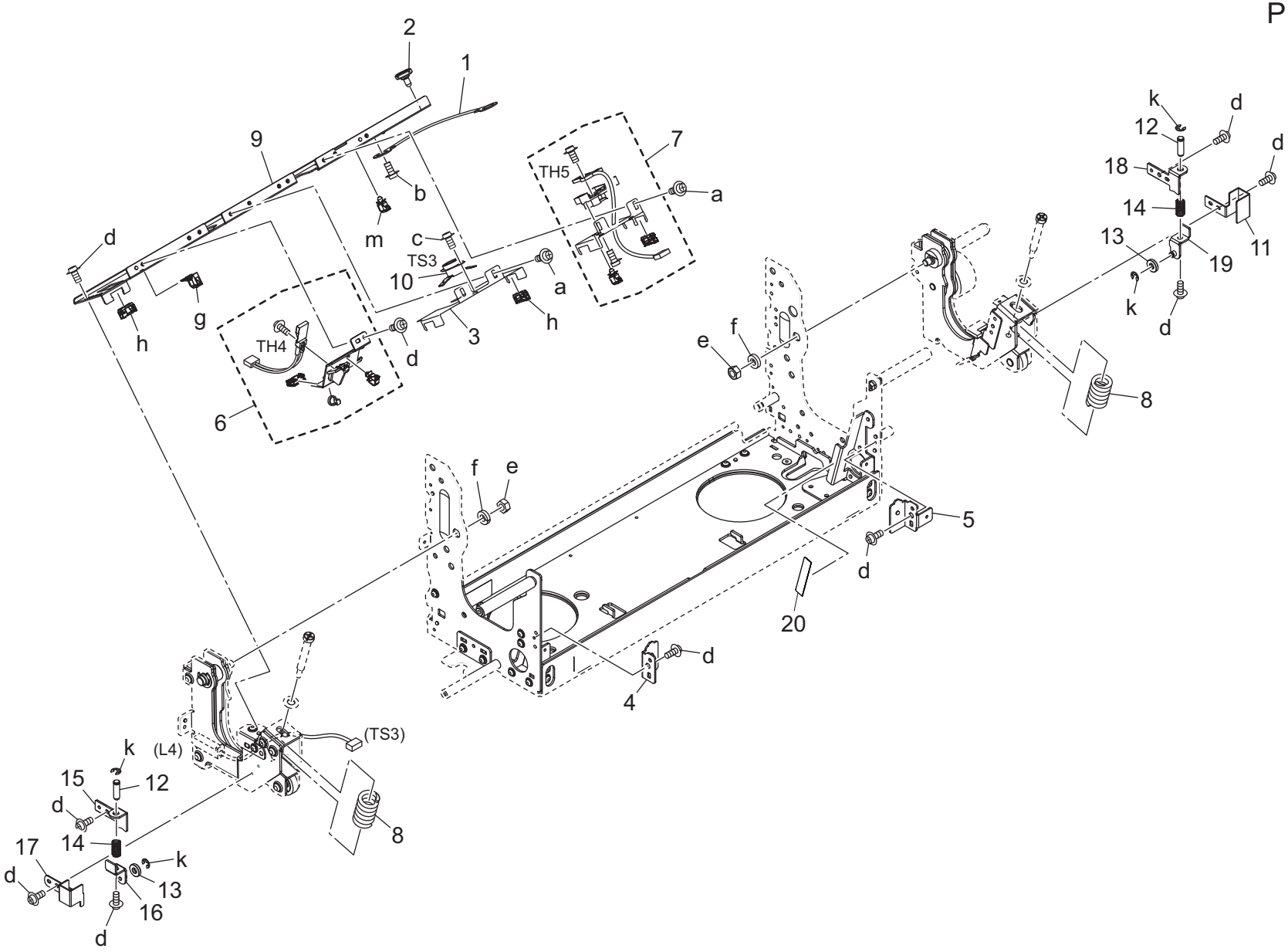
2
1
9
7
TH5
b
a
m
c
TS3
10
a
d
g
h
3
h
TH4
d
6
k
d
12
d
18
14
13
19
11
k
d
e
f
8
f
e
5
d
20
d
4
(TS3)
(L4)
k
15
12
d
17
14
k
d
13
16
d
8

Key	Part No.	Description		Destinations	Class	QTY	Standard parts
1	A03UN23200	Grounding Wiring /F	アース束線／Ｆ		D	1	a-V116030603
2	A50U745100	Guide Screw	ガイド ネジ		D	1	b-V116040603
3	A50U746200	Stay /2	センサステー／２		D	1	c-V118030403
4	A50U787500	Hold Arm /Front	保持アーム／前		D	1	d-V121030403
5	A50U787600	Hold Arm /Rear	保持アーム／奥		D	1	e-V195060003
6	A50UR70E22	Fusing Temperature Sensor/4	定着温度センサー／４		B	1	f-V205060003
7	A50UR72Y00	Fusing Temperature Sensor/5	定着温度センサー／５		C	1	g-V500020097
8	A9VE741600	Pressure Spring /11	圧着ばね／１１		D	2	h-V500020096
9	A9VE745800	Sensor Stay /4	センサステー／４		D	1	k-V217040003
10	SP00-0220	Thermostat /Lower	サーモスタット ／下		I	1	m-V500010074
11	AC57767800	Mounting Plate /23	取付板／２３		D	1	
12	AC57768000	Guide Shaft /22	ガイド 軸／２２		D	2	
13	AC57768100	Guide Roll /11	ガイド ころ／１１		D	2	
14	AC57768200	Pressure Spring /12	圧着ばね／１２		C	2	
15	AC57768300	Mounting Plate /24	取付板／２４		D	1	
16	AC57768401	Support Plate /Front	支点板／前		D	1	
17	AC57768500	Mounting Plate /26	取付板／２６		D	1	
18	AC57767600	Mounting Plate /21	取付板／２１		D	1	
19	AC57767701	Support Plate /Rear	支点板／奥		D	1	
20	A9VP788700	Protection Sheet /1	保護シート ／1		D	1	

Fusing Section

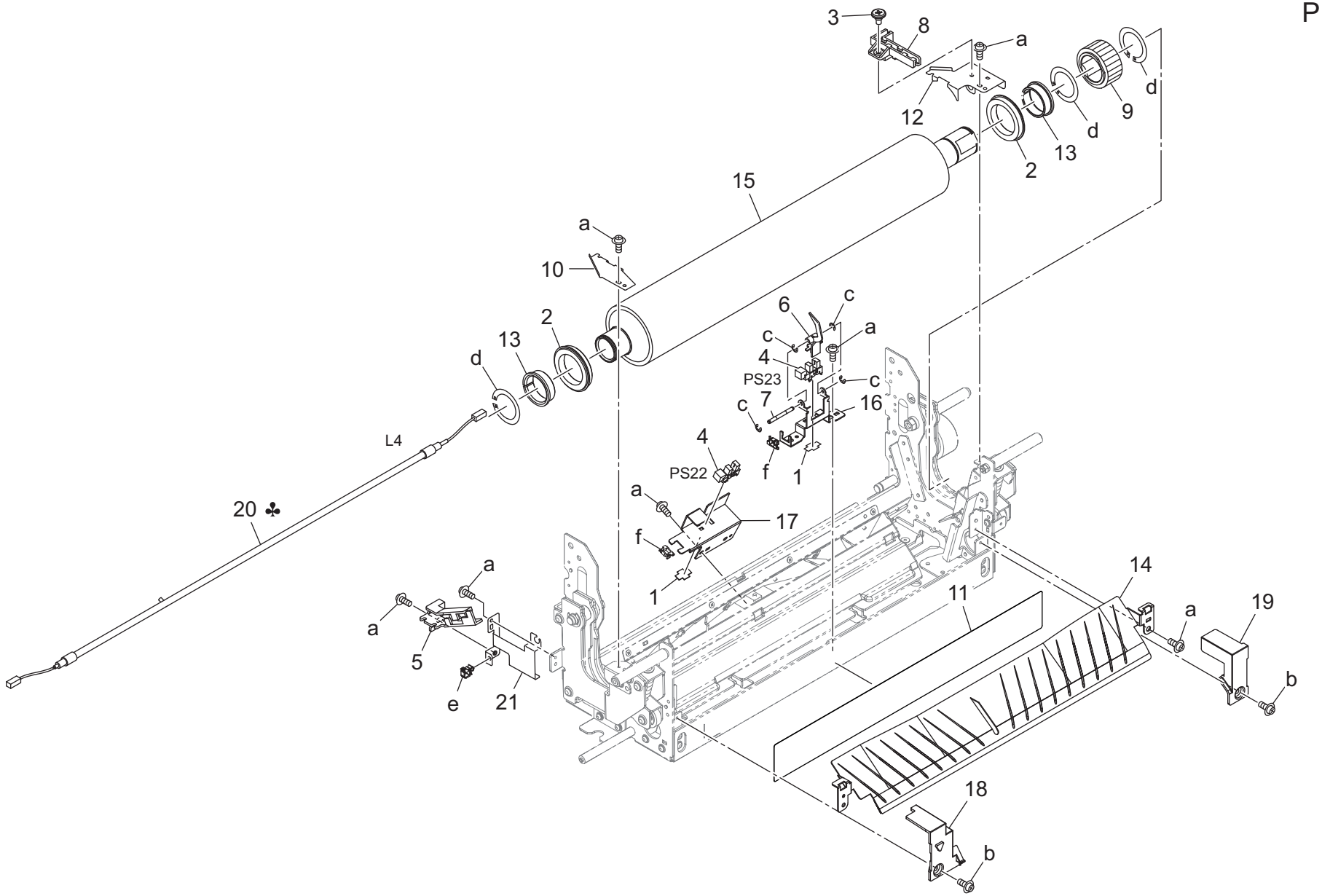

Key	Part No.	Description		Destinations	Class	QTY	Standard parts
1	4470402401	Stopper	ストッパー		D	2	a-V121030403
2	26NA53712	BALL BEARING	定着　軸受　上		A	2	b-V127030604
3	A03U734500	Support Screw /A	支持ネジ／Ａ		C	1	c-V217020003
4	A1RFM51000	Photointerrupter /H	透過型センサ／Ｈ		C	2	d-V223260017
5	A50U746800	Wiring Part /3	配線部材／3		D	1	e-V500010074
6	A50U747803	Actuator /A	アクチュエータ／Ａ		D	1	f-V570010025
7	A50U747900	Shaft /1	センサ軸／1		D	1	
8	A50U748200	Wiring Part /1	配線部材／1		D	1	
9	A50U752700	Fusing Gear/1 38T	定着ギア／1　３８Ｔ		B	1	
10	A50U755100	Holding Part /F	押さえ部材／Ｆ		D	1	
11	A50U755301	Sheet /L	シート ／Ｌ		D	1	
12	A9VE741800	Hold Plate /2	保持板／2		D	1	
13	A50U756300	Insulating Sleeve /Lower	断熱スリーブ／下		B	2	
14	AC57R74300	Guide Plate Assy	ガイド 板Ａｓｓｙ		D	1	
15	A50U765500	Fusing Roller /Lw	定着ローラ／Ｌｗ		B	1	
16	A50U787700	Sensor Plate /Front	センサ板／前		D	1	
17	A50U788602	Sensor Plate /Rear	センサ板／奥		D	1	
18	A50U788900	Insulating Plate /Front	断熱板／前		D	1	
19	A50U789100	Insulating Plate /Rear	断熱板／奥		D	1	
20	A50UM32E00	Fusing Heater Lamp/4 (208V)	定着ヒーターランプ／4 （２０８Ｖ）	B,G2	I	1	
20	A50UM32F00	Fusing Heater Lamp/4 (220V)	定着ヒーターランプ／4 （２２０Ｖ）	C,D1,D3,E,F2,G1,H,I ,K,J	I	1	
21	A9VE741700	Hold Plate /1	保持板／1		D	1	

Fusing Section

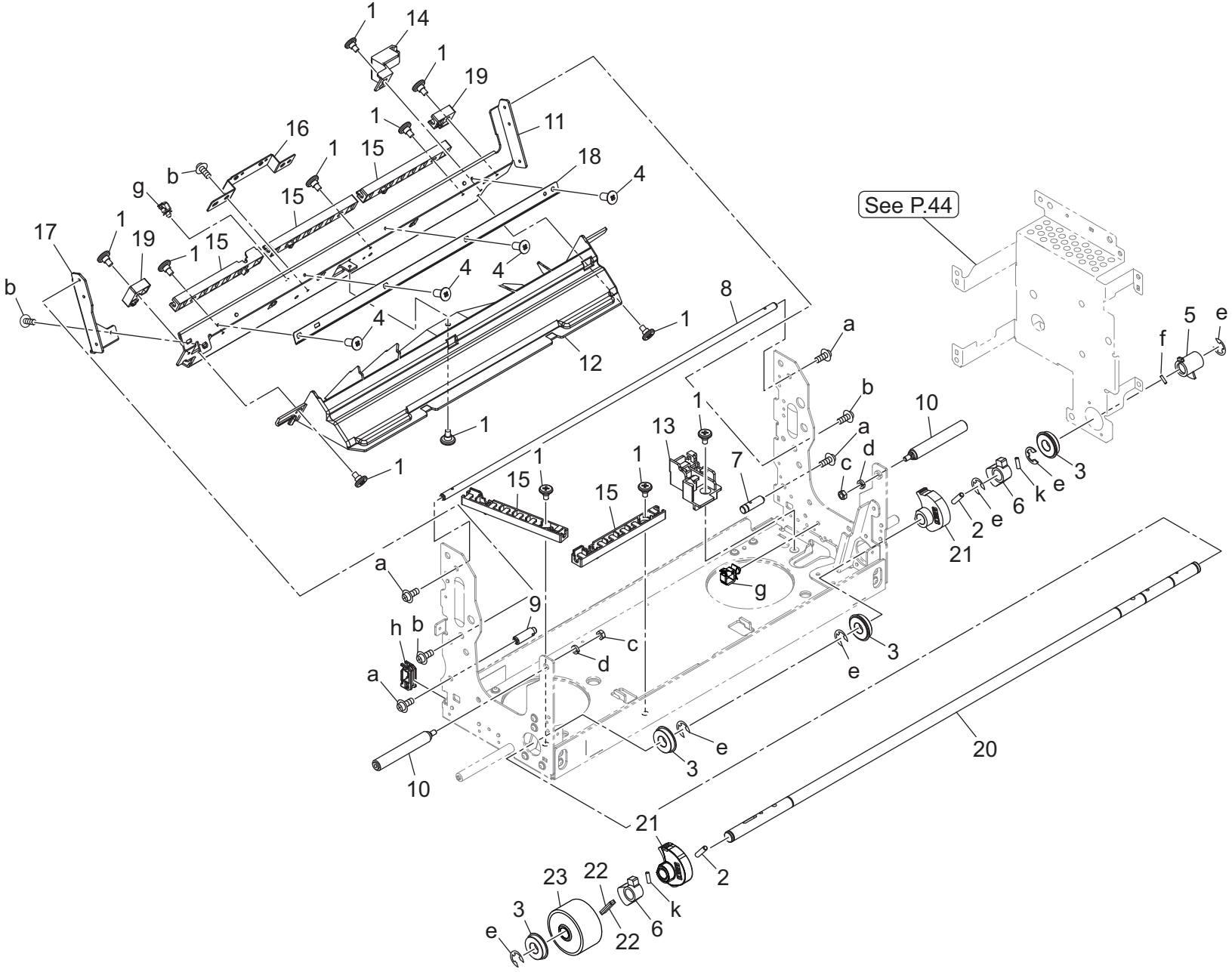

Key	Part No.	Description		Destinations	Class	QTY	Standard parts
1	A03U734500	Support Screw /A	支持ネジ／Ａ		C	12	a-V116030603
2	A1RF758100	Pin /B	ピン／Ｂ		D	2	b-V121030403
3	A4EU265000	Ball bearing	ボールベアリング（ 読取駆動）		B	4	c-V195040003
4	A50U642300	Mounting Screw	取付ねじ		D	4	d-V205040003
5	AC57744700	Pressure Actuator /1	圧着アクチュエータ／1		C	1	e-V217080003
6	AC57767400	Pressure Cam /2	圧着カム／2 （ 封筒）		C	2	f-V234200850
7	AC57746700	Support Shaft /Rear	支点軸／奥		D	1	g-V500010074
8	A50U747101	Stopper Shaft /1	突当て軸／1		D	1	h-V500020096
9	AC57754900	Support Shaft /Front	支点軸／前		D	1	k-V234301050
10	A50U785000	Rotation Shaft /2	回転軸／2		D	2	
11	A50U787003	Cover Plate	カバー板		D	1	
12	A50U788000	Cooling Duct	冷却ダクト		D	1	
13	A50U788102	Wiring Part /2	配線部材／2		D	1	
14	A50U792901	Wiring Part /D	配線部材／Ｄ		D	1	
15	A50U794800	Wiring Part	配線部材		D	5	
16	A50U799200	Mounting Plate	取付板		D	1	
17	A50U799601	Adjusting Plate	調整板		D	1	
18	A50U799700	Regulating Plate	整合板		D	1	
19	A50U799800	Wiring Part	配線部材		D	2	
20	AC57741900	Pressure Shaft /A	圧着軸／Ａ		D	1	
21	AC57742000	Pressure Cam /1	圧着カム／1		C	2	
22	A9VE758400	Drive Plate /2	駆動板／2		D	2	
23	A9VE758600	Pressure Gear /5 42T	圧着ギア／5　４２Ｔ		C	1	

Fusing Section

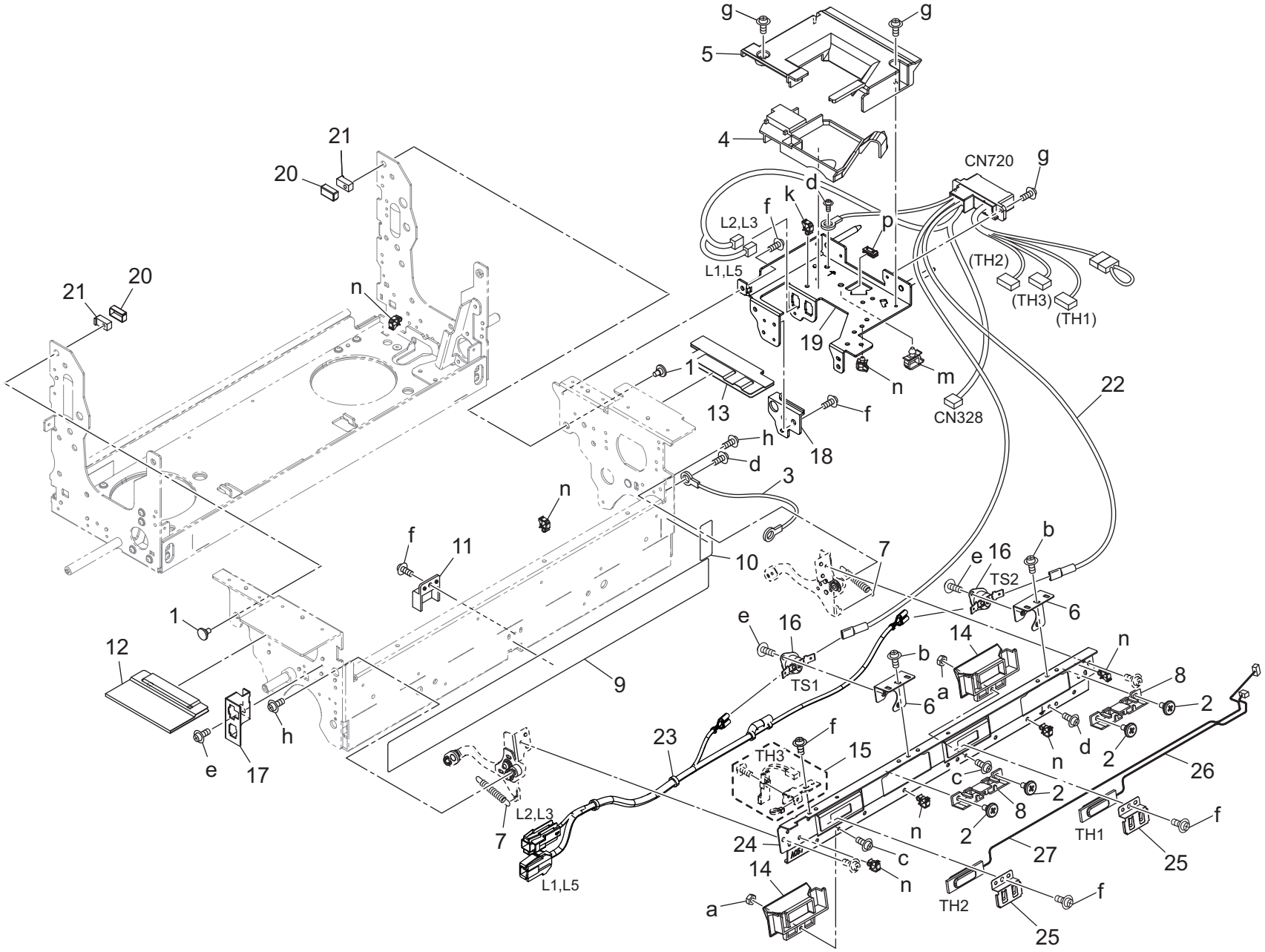

Key	Part No.	Description		Destinations	Class	QTY	Standard parts
1	55VA20520	Cleaner Locking Screw	クリーナーロックネジ		C	2	a-V195030003
2	A03U734500	Support Screw /A	支持ネジ／Ａ		C	4	b-V116030603
3	A03UN23200	Grounding Wiring /F	アース束線／Ｆ		D	1	c-V116030803
4	A50U722100	Fusing Cover /1	定着カバー／1		D	1	d-V116040603
5	A50U722202	Fusing Cover /2	定着カバー／2		D	1	e-V118030303
6	A50U723911	Stay /2	ステー／2		D	2	f-V121030403
7	A50U725200	Tension Spring /1	テンションばね／1		D	2	g-V127030604
8	A50U726611	Guide Part /2	ガイド 部材／2		D	2	h-V127040603
9	A50U728500	Insulating Sheet /A	断熱シート ／Ａ		D	1	k-V500010070
10	A50U728800	Insulating Sheet /D	断熱シート ／Ｄ		D	1	m-V500010073
11	A50U730900	Cover Part /1	カバー部材／1		D	1	n-V500010074
12	A50U731002	Insulating Sheet /F	断熱シート ／Ｆ		D	1	p-V500020096
13	A50U731102	Insulating Sheet /G	断熱シート ／Ｇ		D	1	
14	A50U733500	Protection Part /1	保護部材／1		D	2	
15	A50UR70F00	Fusing Temperature Sensor/3	定着温度センサー／3		B	1	
16	SP00-0210	Thermostat /Upper	サーモスタット ／上		I	2	
17	A9VE728400	Mounting Plate /B	取付板／Ｂ		D	1	
18	A9VE733400	Protection Cover /A	保護カバー／Ａ		D	1	
19	A9VE769001	Fusing Stay /2	定着ステー／2		D	1	
20	A85C789300	Insulating Sheet /F	断熱シート ／Ｆ		D	2	
21	A85C789200	Hold Part /A	保持部材／Ａ		D	2	
22	A9VEN10601	Fixing Wiring /1	定着束線／1		D	1	
23	A9VEN11000	Fixing Relay harness /1	定着中継束線／1		D	1	
24	AC57723800	Sensor Stay /1	センサステー／1		D	1	
25	AC57768800	Holding Spring /11	押さえばね／1 1		D	2	
26	AC57M50001	Temperature Sensor /1	温度センサー／1		I	1	
27	AC57M50101	Temperature Sensor /2	温度センサー／2		I	1	

Fusing Section

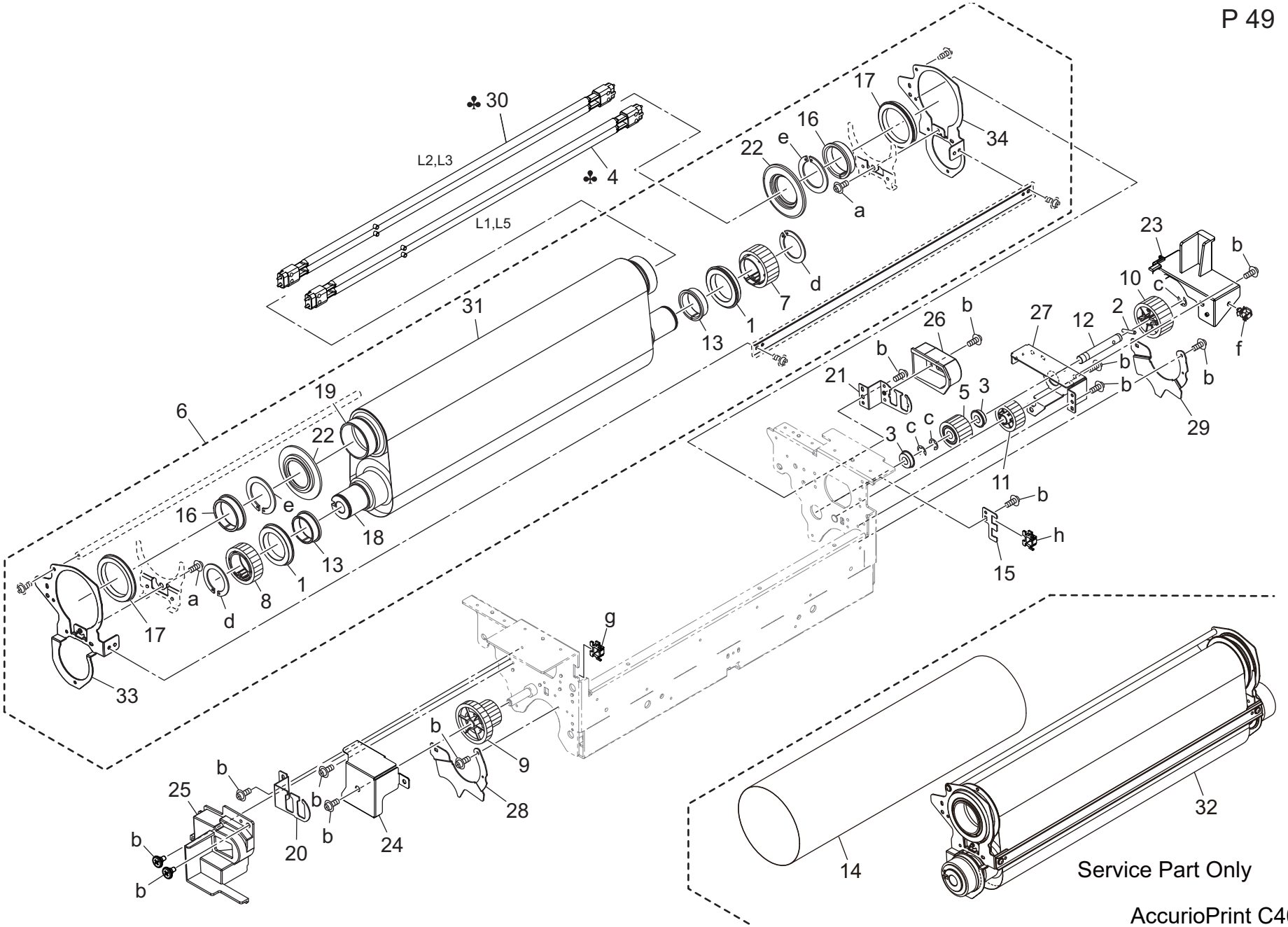

Key	Part No.	Description		Destinations	Class	QTY	Standard parts
1	26NA53712	BALL BEARING	定着　軸受　上		A	2	a-V116030503
2	55VA48500	PARALLEL PIN D3X18	平行ピン　Ｄ３Ｘ１８		D	1	b-V121030403
3	A00V240600	Ball Bearing	ボールベアリング		B	2	c-V217060003
4	A9VEM31E00	Fusing Heater Lamp Assy 1 /Up (208V)	定着ヒーターランプ１／Ｕｐ（２０８Ｖ）	B,G2	B	1	d-V223260017 e-V223400017 f-V500010074
4	A9VEM31F00	Fusing Heater Lamp Assy 1 /Up (220V)	定着ヒーターランプ１／Ｕｐ（２２０Ｖ）	C,D1,D3,E,F2,G1,H,I ,K,J	B	1	g-V500020096 h-V570010025
5	A03U809500	FIXING DRIVE GEAR /O 26T	定着駆動ギア／Ｏ　２６Ｔ		A	1	
6	A9VER70422	Fusing Belt Assy	定着ベルト Ａｓｓｙ		B	1	
7	A50U725001	Drive Gear /Upper 38T	駆動ギア／上　３８Ｔ		C	1	
8	A50U739811	Drive Gear /Front 38T	駆動ギア／前　　３８Ｔ		C	1	
9	A50U739900	Connecting Gear /A 42/25T	連結ギア／Ａ　４２／２５Ｔ		C	1	
10	A50U744000	Drive Gear /6 36T	駆動ギア／６　３６Ｔ		C	1	
11	A50U744100	Drive Gear /7 27T	駆動ギア／７　２７Ｔ		C	1	
12	A50U744400	Drive Shaft /3	駆動軸／３		D	1	
13	A50U756300	Insulating Sleeve /Lower	断熱スリーブ／下		B	2	
14	A50U765000	Fusing Belt	定着ベルト	(Service Part Only)	B	1	
15	AC58783400	Hold Plate /4	保持板／４		D	1	
16	A9VP744900	Insulating Sleeve /Upper	断熱スリーブ／上		B	2	
17	AC57745000	Fusing Ball bearing /Upper	定着ボールベアリング／上		A	2	
18	A9VE720300	Fusing Roller /1	定着ローラ／１（上）		B	1	
19	A9VE720500	Fusing Roller /2	定着ローラー／２		B	1	
20	A9VE723500	Support Plate /1	支持板／１		D	1	
21	A9VE723600	Support Plate /2	支持板／２		D	1	
22	A9VE724100	Regulating Sleeve /1	規制スリーブ／１		B	2	
23	A9VE726800	Guide Part /3	ガイド部材／３		D	1	
24	A9VE728300	Support Plate /11	支持板／１１		D	1	
25	A9VE733000	Cover /Front	カバー／前		D	1	
26	A9VE733100	Cover /Rear	カバー／奥		D	1	
27	A9VE743500	Drive Plate /6	駆動板／６		D	1	
28	A9VE785400	Stopper Stopper /A	突当てストッパ／Ａ		D	1	
29	A9VE785500	Stopper Stopper /B	突当てストッパ／Ｂ		D	1	
30	A9VEM33E00	Fusing Heater Lamp Assy 2 /Up (208V)	定着ヒーターランプ２／Ｕｐ（２０８Ｖ）	B,G2	B	1	
30	A9VEM33F00	Fusing Heater Lamp Assy 2 /Up (220V)	定着ヒーターランプ２／Ｕｐ（２２０Ｖ）	C,D1,D3,E,F2,G1,H,I ,K,J	B	1	
31	A50U767000	Fusing Belt /D	定着ベルト／Ｄ		B	1	
32	A9VER70A00	Fusing Belt Assy	定着ベルト Ａｓｓｙ	(Service Part Only)	I	1	
33	A9VE730100	Fusing Stay /A	定着ステー／Ａ		D	1	
34	A9VE730500	Fusing Stay /E	定着ステー／Ｅ		D	1	

Fusing Section

Service Part Only

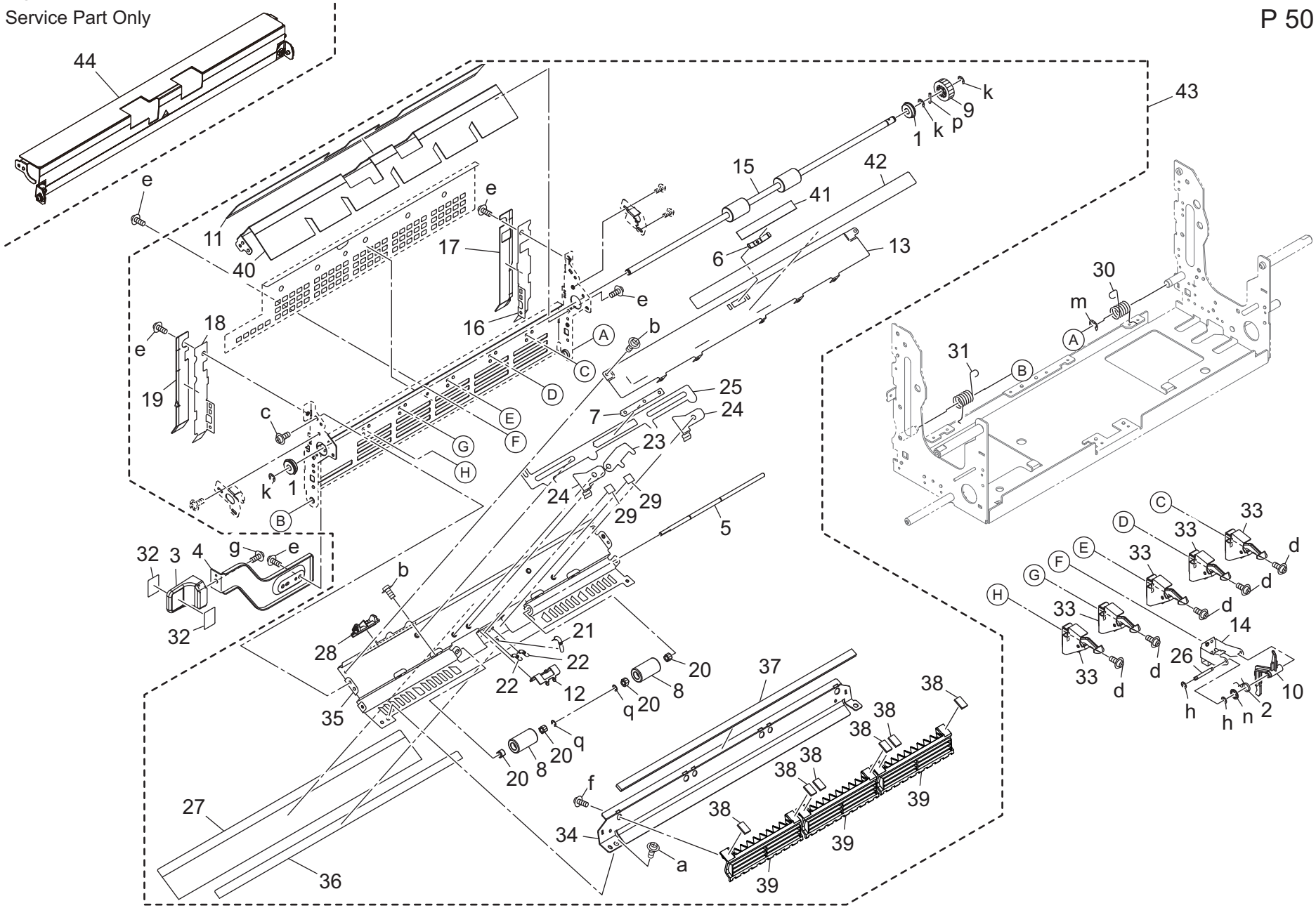

Key	Part No.	Description		Destinations	Class	QTY	Standard parts
1	55GA75031	BALL BEARING	軸受		A	2	a-V116030603
2	65AA53560	PAPER EXIT DETECTING SPRING	排紙検知バネ		C	1	b-V118020403
3	65AA53991	Fixing Papaer Exit Lever	定着排紙レバー		C	1	c-V118030403
4	A03U723301	Open/close Lever	開閉レバー		C	1	d-V127030516
5	A03U728000	PAPER EXIT SHAFT	排紙軸		D	1	e-V127030604
6	A03U734800	Positioning Plate spring /1	位置決め板ばね／1		C	1	f-V151030803
7	A03U734900	Positioning Plate	位置決め板		D	1	g-V151040803
8	A9VE760900	Paper exit Roll	排紙ころ		B	2	h-V217020003
9	A50U746500	Paper exit Gear /B 20T	排紙ギア／Ｂ　２０Ｔ		C	1	k-V217040003
10	A50U748701	Paper exit Actuator	排紙アクチュエータ		D	1	m-V217050003
11	A50U760400	Insulating Sheet	断熱シート		D	1	n-V226060050
12	A50U760600	Pressing Cam /1	押圧カム／1		D	1	p-V234201250
13	A50U760701	Holding Plate	押さえ板		D	1	q-V217030003
14	A50U760802	Support Plate	支持板		D	1	
15	AC57761000	Fixing Paper exit Roller	定着排紙ローラ		C	1	
16	A50U761100	Heat blocking Plate /Rear	遮熱板／奥		D	1	
17	A50U761200	Insulating Sheet /Rear	断熱シート ／後		D	1	
18	A50U761300	Heat blocking Plate /Front	遮熱板／前		D	1	
19	A50U761400	Insulating Sheet /Front	断熱シート ／前		D	1	
20	A50U761500	Fixing Paper exit Bearing	定着排紙軸受		C	4	
21	A50U761601	Paper exit Spring /1	排紙ばね／1		D	1	
22	A50U761700	Paper exit Spring /2	排紙ばね／2		D	2	
23	A50U761800	Pressing Cam /2	押圧カム／2		D	1	
24	A50U761900	Release Lever	解除レバー		D	2	
25	A50U762000	Slide Plate	スライド 板		D	1	
26	A50U762100	Paper exit Detecting Shaft	排紙検知軸		D	1	
27	A50U762200	Protection Film	保護フィルム		D	1	
28	A50U762300	Slide Knob	スライド つまみ		D	1	
29	A50U762400	Fusing Spacer /2	定着スペーサ／2		D	2	
30	A50U763800	Paper exit Open/shut Spring /B	排紙開閉バネ／Ｂ		D	1	
31	A50U763900	Paper exit Open/shut Spring /A	排紙開閉バネ／Ａ		D	1	
32	A50U943701	Release Label /7	解除ラベル／7		D	2	
33	A50UR72U11	Fusing Separating Claw Assy	定着分離爪Ａｓｓｙ		B	5	
34	A85C757801	Guide Plate /E	ガイド 板／Ｅ		D	1	
35	A85C758100	Paper exit Plate /Upper	排紙板／上		D	1	
36	A85C764100	Holding Sheet /A	押さえシート ／Ａ		D	1	
37	A9VE727500	Guide Seal /A	ガイド シール／Ａ		D	1	
38	A9VE727700	Guide Seal /C	ガイド シール／Ｃ		D	6	
39	A9VE758000	Separating Cell /11	分離セル／１１		D	3	
40	AC57760300	Paper exit Plate /Lower	排紙板／下		D	1	
41	A9VE764200	Protection Film /B	保護フィルム／Ｂ		D	1	
42	A9VE949000	Caution Label	注意ラベル		D	1	
43	AC57R72100	Fusing Paper Exit Door Duct Assy	定着排紙扉ダクト Ａｓｓｙ		D	1	
44	AC57R75400	Fusing Separating Plate Assy	定着分離板Ａｓｓｙ	(Service Part Only)	C	1	

Fusing Section

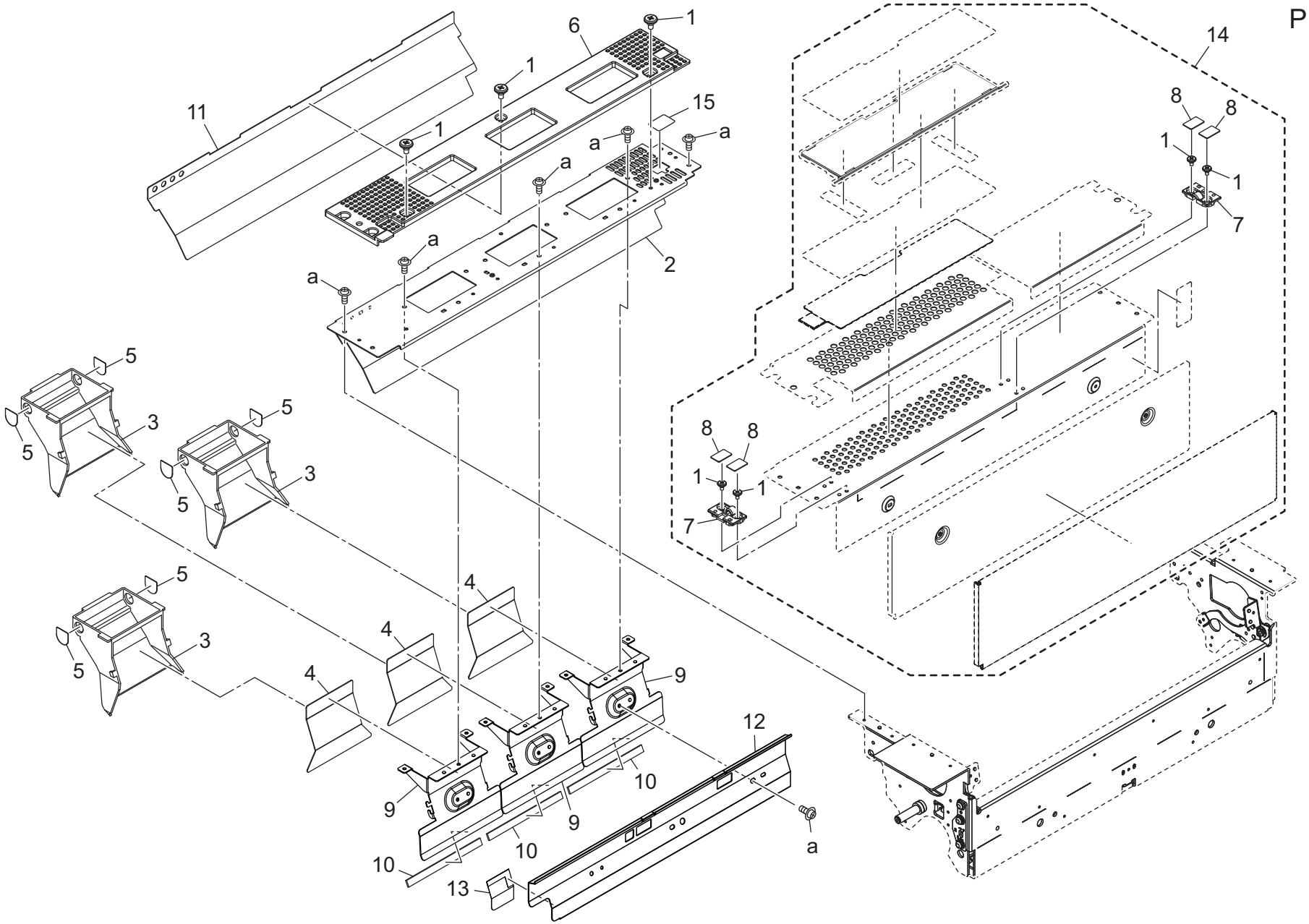

Key	Part No.	Description		Destinations	Class	QTY	Standard parts
1	A03U734500	Support Screw /A	支持ネジ／Ａ		C	7	a-V121030403
2	A50U721502	Fusing Frame /Upper	定着フレーム／上		D	1	
3	A50U722700	Fusing Duct /3	定着ダクト ／3		D	3	
4	A50U732000	Insulating Sheet /N	断熱シート ／Ｎ		D	3	
5	AC57740000	Separating Seal	分離シール		D	6	
6	A50U738700	Cover Part /A	カバー部材／Ａ		D	1	
7	A50U763000	Support Plate	支点板		D	2	
8	A50U763600	Insulating Sheet /6	断熱シート ／6		D	4	
9	A9VE722800	Fusing Duct /4	定着ダクト ／4		D	3	
10	A9VE727600	Guide Seal /B	ガイドシール／Ｂ		D	3	
11	A9VE731500	Insulating Sheet /L	断熱シート ／Ｌ		D	1	
12	A9VE769300	Reflecting Plate /3	反射板／3		D	1	
13	A9VE769600	Holding Sheet /Front	押さえシート ／前		D	1	
14	A9VER70900	Fusing Stay/ Upper Assy	定着ステー／上Ａｓｓｙ		D	1	
15	AC57784600	Protection Sheet /A	保護シート ／Ａ		D	1	

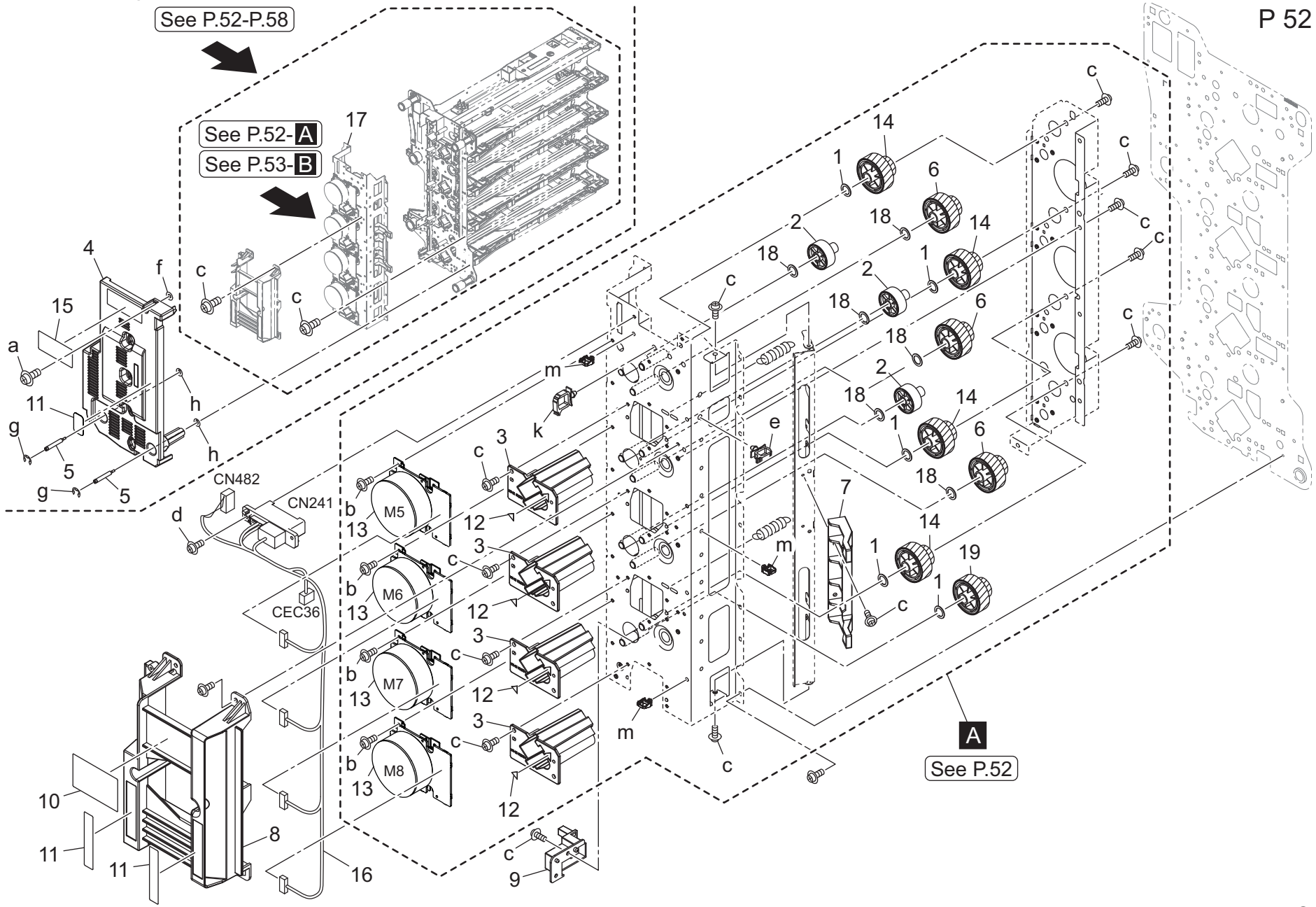
See P.52-P.58
See P.52-A
See P.53-B
17
4
f
15
a
11
g
5
h
c
CN482
CN241
d
CEC36
M5
M6
M7
M8
b
13
3
12
k
m
e
7
14
1
6
2
18
19
A
See P.52
10
8
16
9

Key	Part No.	Description		Destinations	Class	QTY	Standard parts
1	13QA40610	Gear Spacer	ギアスペーサー		C	5	a-V114041004
2	AC57220500	Idling Gear 45T	アイドラギア　４５Ｔ		C	3	b-V121030403
3	AC57341700	Guide Rail	ガイドレール		D	4	c-V127030604
4	AC57169000	Cover Duct /B	カバーダクト／Ｂ		D	1	d-V127030803
5	A50U169602	Mounting Screw	取付ねじ		D	2	e-V500010082
6	AC58222400	Idling Gear 31/41T	アイドラギア　３１／４１Ｔ		C	3	f-V211040080
7	A50U221500	Release Lever	解除レバー		D	1	g-V217060003
8	A50U221701	Guide Handle	ガイド取手		D	1	h-V221040050
9	A50U341002	Protection Cover /2	保護カバー／2		D	1	k-V500010083
10	A50U948001	Caution Label	注意ラベル（ 引き出し）		D	1	m-V500020098
11	A50U945601	Operation Label	操作ラベル（ ＯＲＵ）		D	3	
12	A50U949700	Replacement Label /1	交換ラベル／1 （ ＯＲＵ）		D	4	
13	A79JM11300	DC Brushless motor /30	ＤＣ ブラシレスモータ／３０		I	4	
14	A50U220501	Idling Gear /C 63/34T	アイドラギア／Ｃ　６３／３４Ｔ		C	4	
15	A9VE942700	Caution Label	注意ラベル		D	1	
16	A9VEN12400	Developing Wiring /1	現像束線／1		D	1	
17	AC58R70100	Developing Drive ASSY	現像駆動ＡＳＳＹ		S	1	
18	40AA32320	Toner Supply Spacer	トナー補給スペーサー		C	6	
19	A9VE220500	Idling Gear /C 35/62T	アイドラギア／Ｃ　３５／６２Ｔ		C	1	

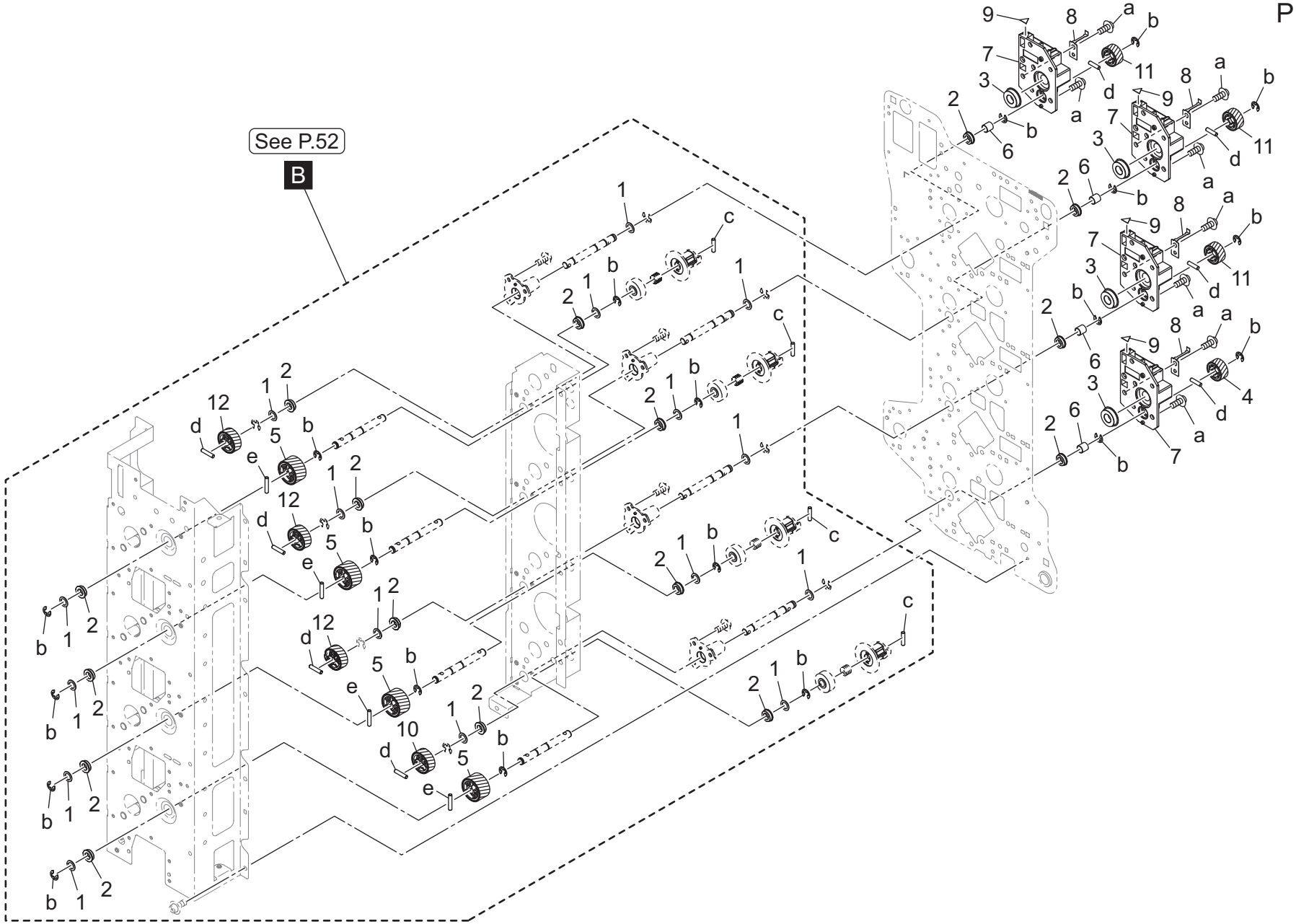
See P.52
B

Key	Part No.	Description		Destinations	Class	QTY	Standard parts
1	40AA32320	Toner Supply Spacer	トナー補給スペーサー		C	16	a-V127030604
2	A00J617800	Ball Bearing	ボールベアリング		A	16	b-V217040003
3	A00V240600	Ball Bearing	ボールベアリング		B	4	c-V234301050
4	A50U220700	Coupling Gear /C 28T	カップリングギア／Ｃ　２８Ｔ		C	1	d-V234301250
5	A50U221800	Drive Gear /D 40T	駆動ギア／Ｄ　４０Ｔ		C	4	e-V234301650
6	A9VE222000	Collar	カラー		D	4	
7	A50U337101	Positioning Rail /1	位置決めレール／1		D	4	
8	A50U337400	Ground Plate spring /Front	アース板ばね／前		D	4	
9	A50U949700	Replacement Label /1	交換ラベル／1 （ＯＲＵ）		D	4	
10	A9VE220600	Drive Gear /C 36T	駆動ギア／Ｃ　３６Ｔ		C	1	
11	AC57220700	Drive Gear 28T	駆動ギア　２８Ｔ		C	3	
12	AC58222300	Drive Gear 36T	駆動ギア　３６Ｔ		C	3	

Process Carriage Section

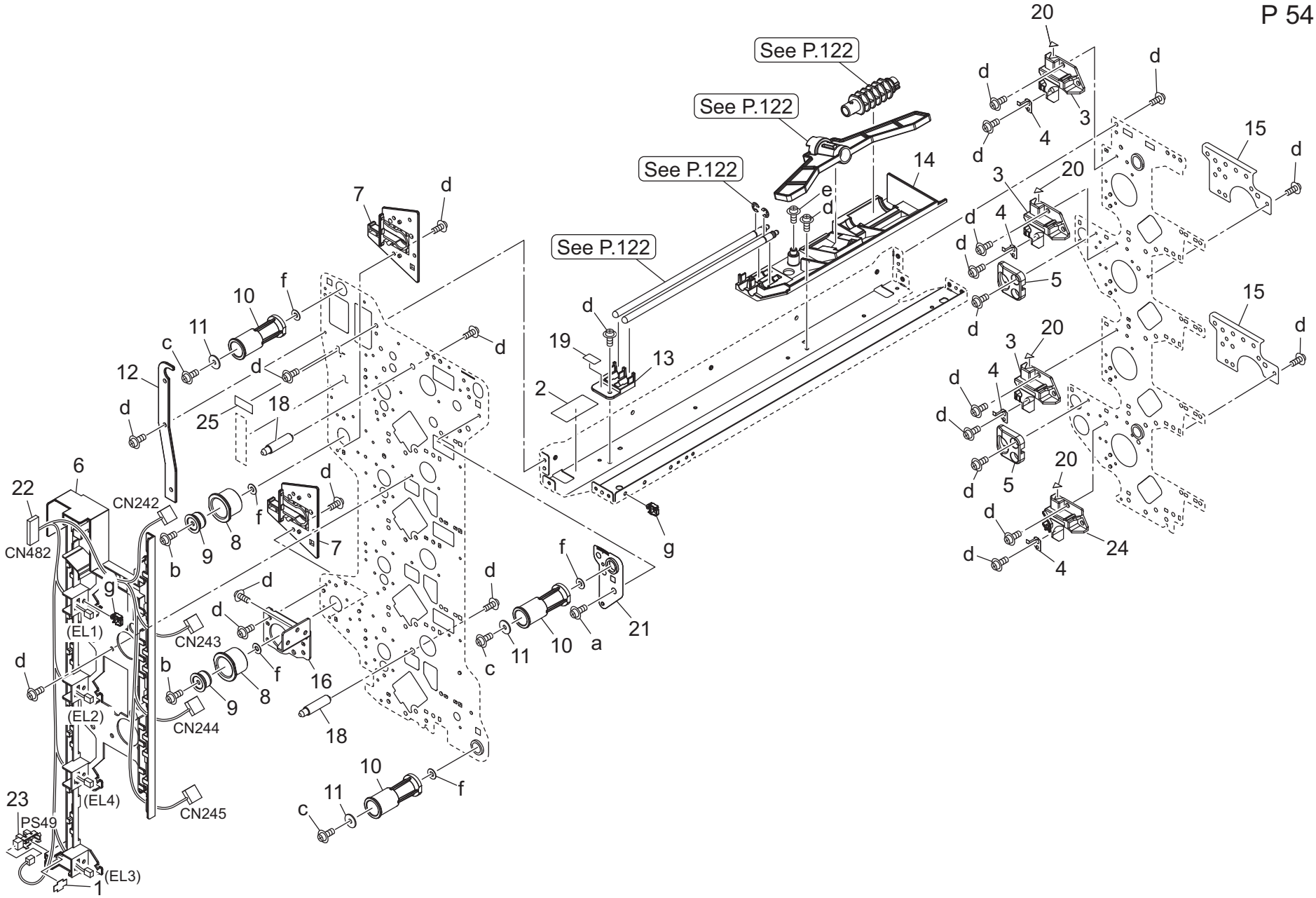

Key	Part No.	Description		Destinations	Class	QTY	Standard parts
1	4470402401	Stopper	ストッパー		D	1	a-V116040803
2	A50U335600	Cleaning Seal /A	クリーニングシール／Ａ		D	1	b-V121041003
3	A50U337200	Positioning Rail /2	位置決めレール／２		D	3	c-V121041403
4	A50U337300	Ground Plate spring /Rear	アース板ばね／奥		D	4	d-V127030604
5	A50U340501	Transfer Hinge	転写ヒンジ		D	2	e-V127031203
6	A50U340902	Protection Cover /1	保護カバー／１		D	1	f-V211040080
7	A50U341301	Positioning Block /1	位置決めブロック／１		D	2	g-V500020098
8	A50U341401	Positioning Collar /1	位置決めカラー／１		D	2	
9	A50U341600	Transfer Shaft	転写軸		D	2	
10	A50U342502	Set Collar	セットカラー		D	3	
11	A50U342600	Collar	カラー		D	3	
12	A50U343000	Operation Cover	操作カバー		D	1	
13	A50U343400	Tray /Front	トレイ／前		D	1	
14	A50U343500	Tray /Rear	トレイ／奥		D	1	
15	A50U343800	Transfer Plate	転写プレート		D	2	
16	A50U343900	Transfer Plate /2	転写プレート ／２		D	1	
18	A50U344200	Positioning Shaft	位置決め軸		D	2	
19	A50U945601	Operation Label	操作ラベル（ ＯＲＵ）		D	1	
20	A50U949700	Replacement Label /1	交換ラベル／１ （ ＯＲＵ）		D	4	
21	A50UR72K00	Adjusting Plate Caulking Assy	調整板カシメ Ａｓｓｙ		D	1	
22	A50UN12500	Developing Wiring /2	現像束線／２		D	1	
23	A85CM55600	Photo Sensor	フォトセンサ		C	1	
24	AC57337201	Positioning Rail /3	位置決めレール／３		D	1	
25	AC57946500	ID Label	識別ラベル		D	1	

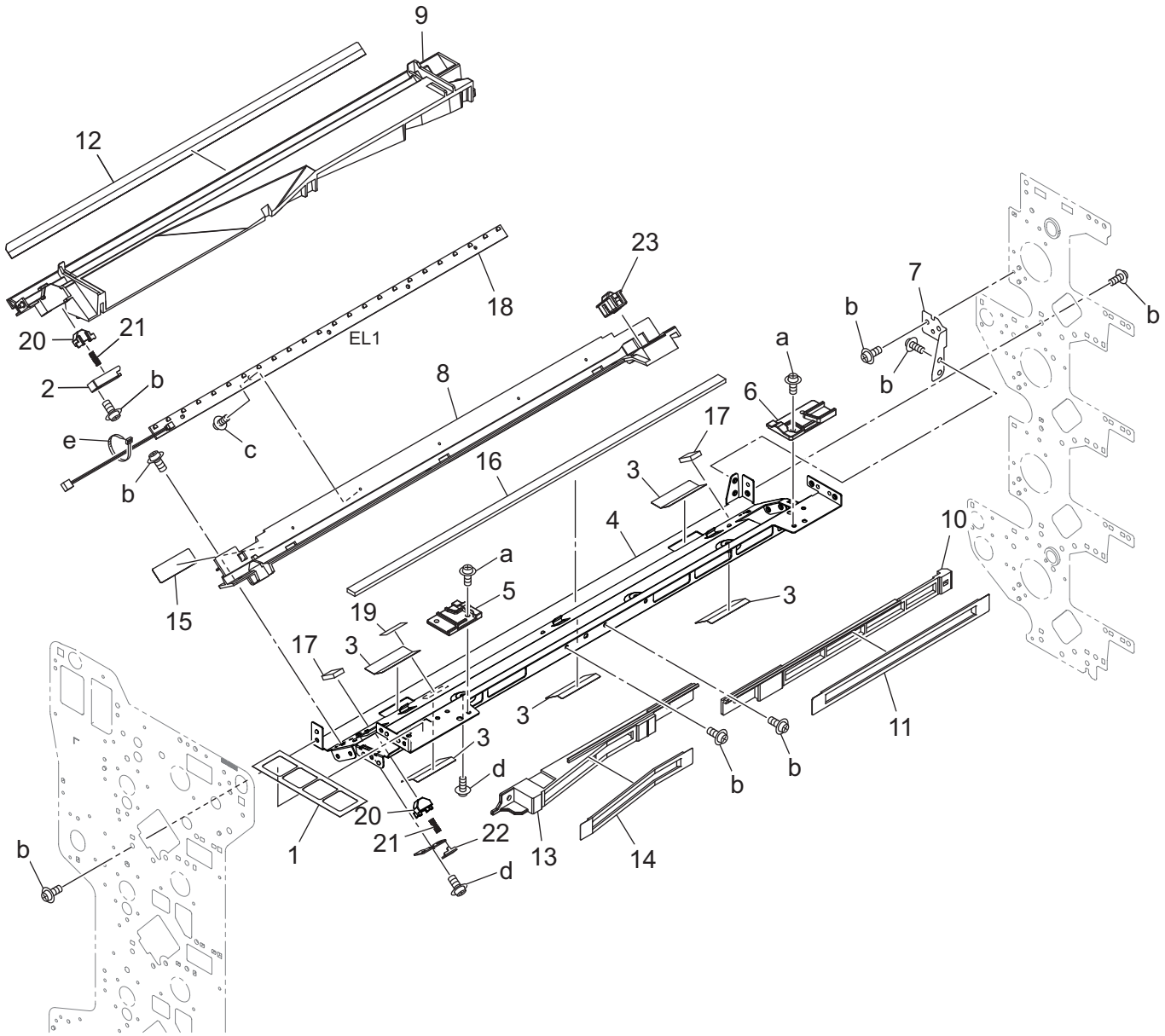
9
12
23
18
7
b
b
b
20
21
EL1
a
2
b
8
6
b
17
e
c
16
3
b
4
10
a
5
3
15
19
17
3
3
11
3
d
b
b
20
21
22
1
13
14
b
d

Key	Part No.	Description		Destinations	Class	QTY	Standard parts
1	AC57974400	Replacement Label	交換ラベル（ＹＭＣＫ）		D	1	a-V118030403
2	AC57347300	Pressing Holder /1	押圧ホルダ／１（帯電）		D	1	b-V127030604
3	A50U335600	Cleaning Seal /A	クリーニングシール／Ａ		D	5	c-V153020603
4	AC57340301	Fixing Stay /1	固定ステー／１		D	1	d-V158030803
5	A50U341900	Developing Rail /Front	現像レール／前		D	1	e-V501010002
6	A50U342000	Developing Rail /Rear	現像レール／奥		D	1	
7	A50U342300	Reinforce Plate	補強プレート		D	1	
8	AC57462100	Charging Rail	帯電レール		D	1	
9	AC57462202	Charging Rail /2	帯電レール／２		D	1	
10	A50U462400	Charging Duct /3	帯電ダクト ／３		D	1	
11	A50U462501	Charging Seal /1	帯電シール／１		D	1	
12	A50U462600	Charging Seal	帯電シール		D	1	
13	A50U462700	Charging Duct	帯電ダクト		D	1	
14	A50U462801	Charging Seal	帯電シール		D	1	
15	A50U462900	Auxiliary Seal /A	補助シール／Ａ		D	1	
16	A50U463000	Charging Seal /2	帯電シール／２		D	1	
17	A50U463100	Charging Seal /3	帯電シール／３		D	2	
18	A50UM30101	LED array	ＬＥＤ アレイ（イレーサーランプ）		D	1	
19	AC57946500	ID Label	識別ラベル		D	1	
20	A92W343000	Pressing Block	押圧ブロック		D	2	
21	A92W345400	Pressing Spring	押圧ばね		D	2	
22	AC57347400	Pressing Holder /2	押圧ホルダ／２（帯電）		D	1	
23	65AAR73200	CHARGE PRESSING ASSY	帯電押圧部組		C	1	

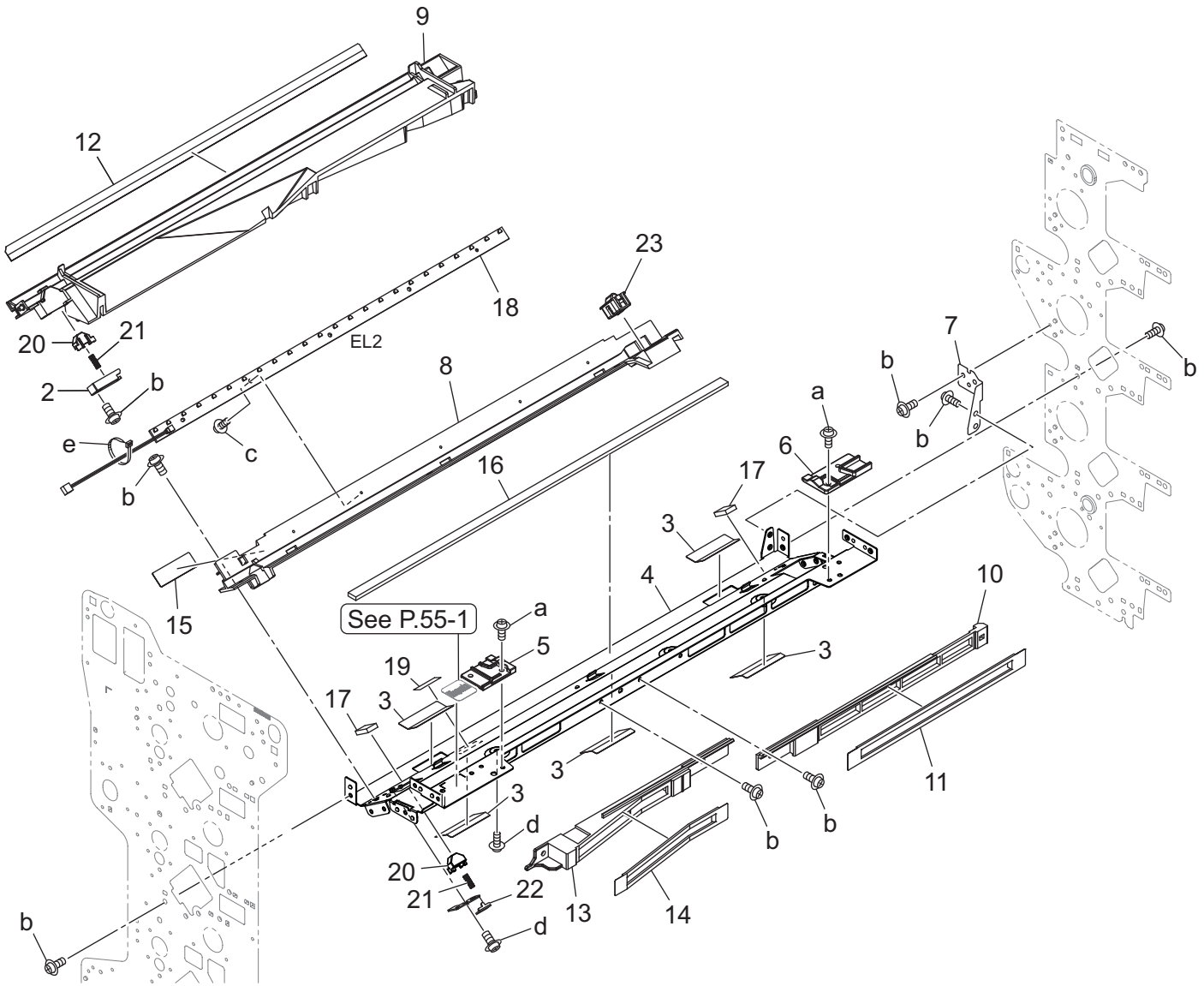
9
12
23
18
20
21
EL2
2
b
8
7
b
b
b
a
e
c
6
b
16
17
3
4
10
15
See P.55-1
a
5
3
19
17
3
3
11
3
d
b
b
20
21
22
13
14
d
b

Key	Part No.	Description		Destinations	Class	QTY	Standard parts
2	AC57347300	Pressing Holder /1	押圧ホルダ／1 （ 帯電）		D	1	a-V118030403
3	A50U335600	Cleaning Seal /A	クリーニングシール／Ａ		D	5	b-V127030604
4	AC57340301	Fixing Stay /1	固定ステー／1		D	1	c-V153020603
5	A50U341900	Developing Rail /Front	現像レール／前		D	1	d-V158030803
6	A50U342000	Developing Rail /Rear	現像レール／奥		D	1	e-V501010002
7	A50U342300	Reinforce Plate	補強プレート		D	1	
8	AC57462100	Charging Rail	帯電レール		D	1	
9	AC57462202	Charging Rail /2	帯電レール／2		D	1	
10	A50U462400	Charging Duct /3	帯電ダクト ／3		D	1	
11	A50U462501	Charging Seal /1	帯電シール／1		D	1	
12	A50U462600	Charging Seal	帯電シール		D	1	
13	A50U462700	Charging Duct	帯電ダクト		D	1	
14	A50U462801	Charging Seal	帯電シール		D	1	
15	A50U462900	Auxiliary Seal /A	補助シール／Ａ		D	1	
16	A50U463000	Charging Seal /2	帯電シール／2		D	1	
17	A50U463100	Charging Seal /3	帯電シール／3		D	2	
18	A50UM30101	LED array	ＬＥＤ アレイ （ イレーサーランプ）		D	1	
19	AC57946500	ID Label	識別ラベル		D	1	
20	A92W343000	Pressing Block	押圧ブロック		D	2	
21	A92W345400	Pressing Spring	押圧ばね		D	2	
22	AC57347400	Pressing Holder /2	押圧ホルダ／2 （ 帯電）		D	1	
23	65AAR73200	CHARGE PRESSING ASSY	帯電押圧部組		C	1	

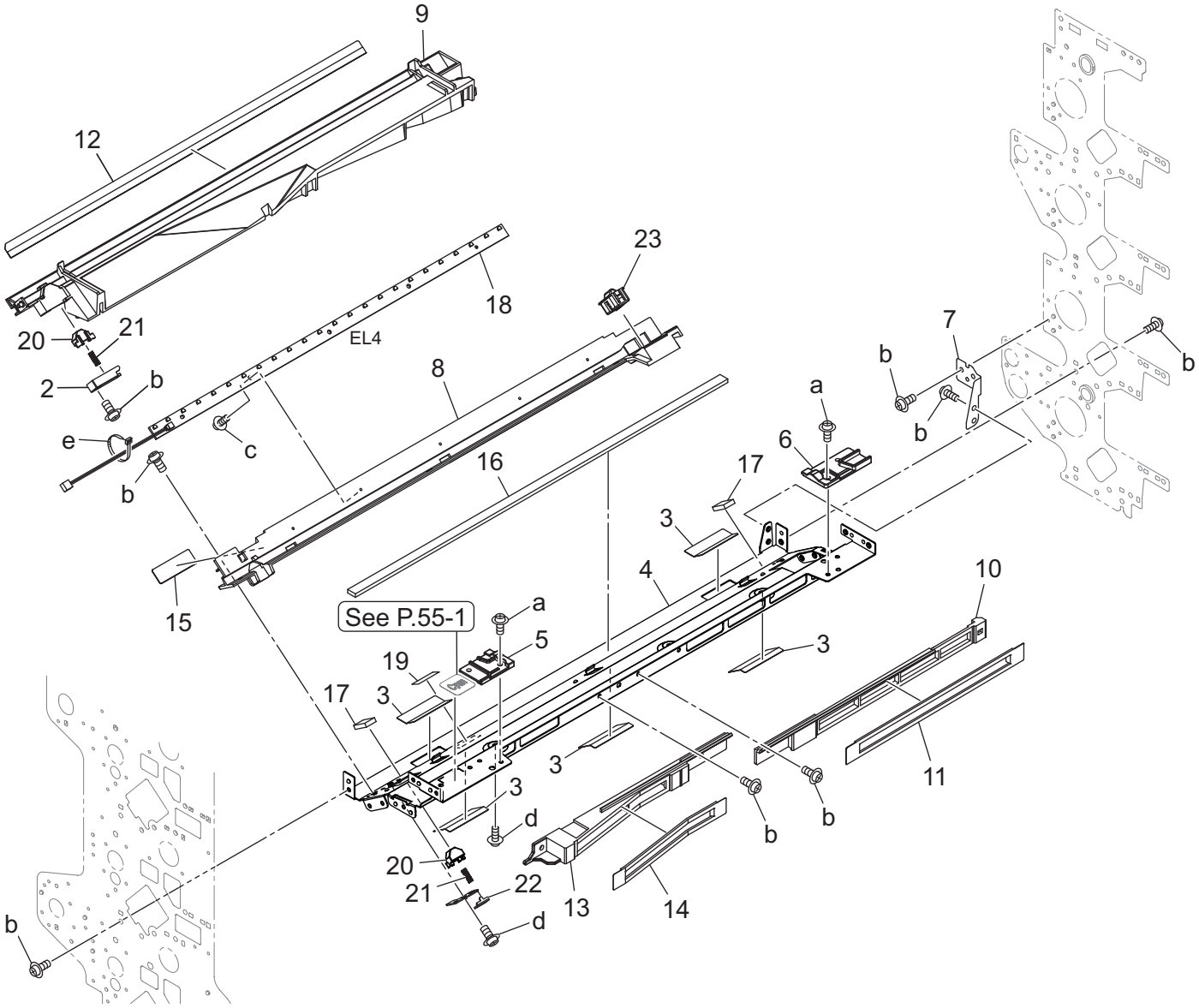
9
12
23
18
20
21
EL4
2
b
8
e
c
b
16
15
7
b
b
b
a
6
17
3
4
10
See P.55-1
a
5
19
17
3
3
3
d
20
21
22
d
13
14
11
b
b
b

Key	Part No.	Description		Destinations	Class	QTY	Standard parts
2	AC57347300	Pressing Holder /1	押圧ホルダ／1 （ 帯電）		D	1	a-V118030403
3	A50U335600	Cleaning Seal /A	クリーニングシール／Ａ		D	5	b-V127030604
4	AC57340301	Fixing Stay /1	固定ステー／1		D	1	c-V153020603
5	A50U341900	Developing Rail /Front	現像レール／前		D	1	d-V158030803
6	A50U342000	Developing Rail /Rear	現像レール／奥		D	1	e-V501010002
7	A50U342300	Reinforce Plate	補強プレート		D	1	
8	AC57462100	Charging Rail	帯電レール		D	1	
9	AC57462202	Charging Rail /2	帯電レール／2		D	1	
10	A50U462400	Charging Duct /3	帯電ダクト ／3		D	1	
11	A50U462501	Charging Seal /1	帯電シール／1		D	1	
12	A50U462600	Charging Seal	帯電シール		D	1	
13	A50U462700	Charging Duct	帯電ダクト		D	1	
14	A50U462801	Charging Seal	帯電シール		D	1	
15	A50U462900	Auxiliary Seal /A	補助シール／Ａ		D	1	
16	A50U463000	Charging Seal /2	帯電シール／2		D	1	
17	A50U463100	Charging Seal /3	帯電シール／3		D	2	
18	A50UM30101	LED array	ＬＥＤ アレイ （ イレーサーランプ）		D	1	
19	AC57946500	ID Label	識別ラベル		D	1	
20	A92W343000	Pressing Block	押圧ブロック		D	2	
21	A92W345400	Pressing Spring	押圧ばね		D	2	
22	AC57347400	Pressing Holder /2	押圧ホルダ／2 （ 帯電）		D	1	
23	65AAR73200	CHARGE PRESSING ASSY	帯電押圧部組		C	1	

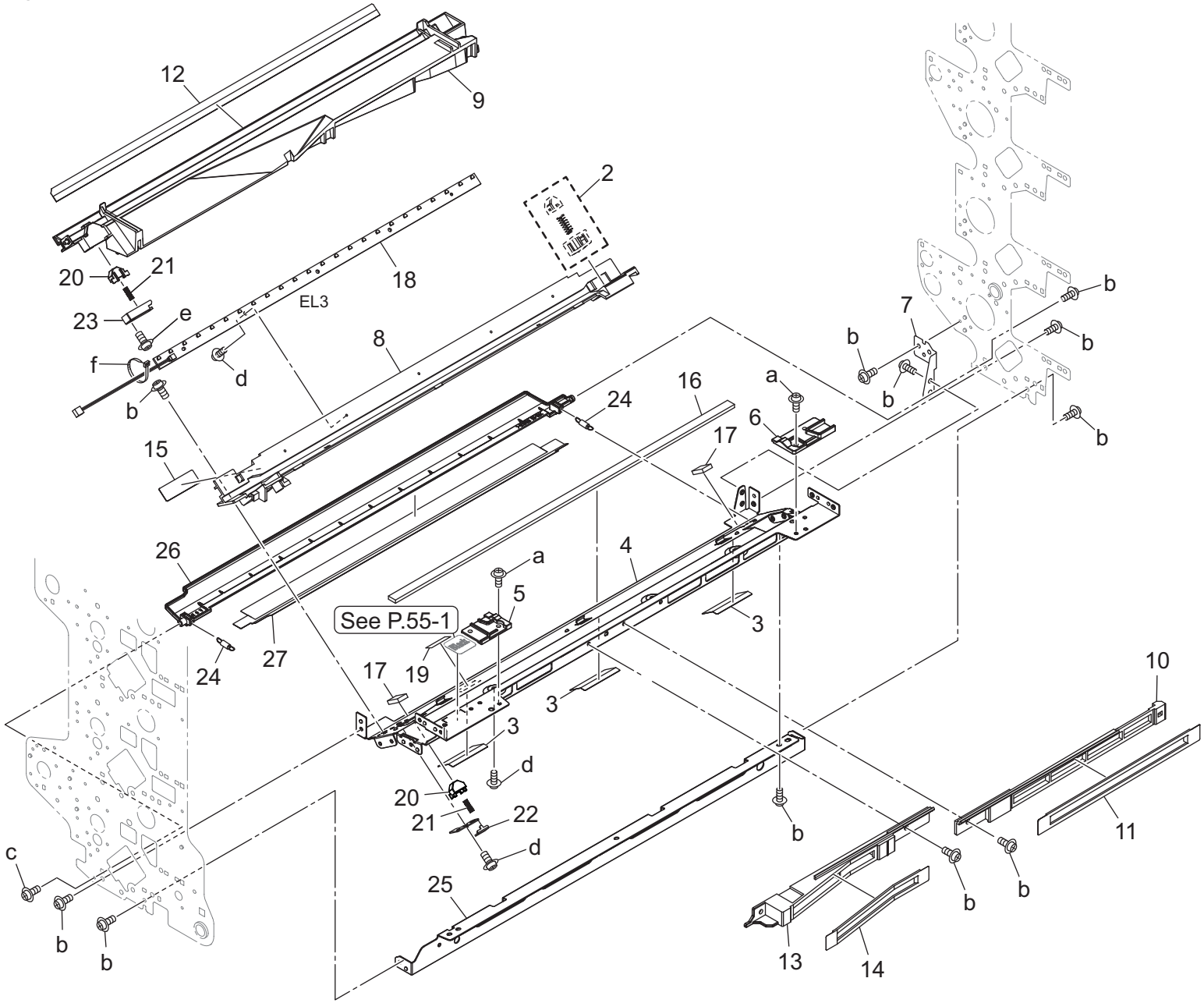
12
9
2
20
21
18
EL3
23
e
8
f
d
b
15
24
16
a
6
17
7
b
b
b
b
b
26
a
5
4
See P.55-1
3
27
24
17
19
3
3
d
20
21
22
d
b
10
11
c
b
b
25
b
b
13
14

Key	Part No.	Description		Destinations	Class	QTY	Standard parts
2	65AAR73200	CHARGE PRESSING ASSY	帯電押圧部組		C	1	a-V118030403
3	A50U335600	Cleaning Seal /A	クリーニングシール／Ａ		D	3	b-V127030604
4	AC57340601	Fixing Stay /2	固定ステー／２		D	1	c-V127030803
5	A50U341900	Developing Rail /Front	現像レール／前		D	1	d-V153020603
6	A50U342000	Developing Rail /Rear	現像レール／奥		D	1	e-V158030803
7	A50U342300	Reinforce Plate	補強プレート		D	1	f-V501010002
8	AC57462100	Charging Rail	帯電レール		D	1	
9	AC57462202	Charging Rail /2	帯電レール／２		D	1	
10	A50U462400	Charging Duct /3	帯電ダクト ／３		D	1	
11	A50U462501	Charging Seal /1	帯電シール／１		D	1	
12	A50U462600	Charging Seal	帯電シール		D	1	
13	A50U462700	Charging Duct	帯電ダクト		D	1	
14	A50U462801	Charging Seal	帯電シール		D	1	
15	A50U462900	Auxiliary Seal /A	補助シール／Ａ		D	1	
16	A50U463000	Charging Seal /2	帯電シール／２		D	1	
17	A50U463100	Charging Seal /3	帯電シール／３		D	2	
18	A50UM30101	LED array	ＬＥＤ アレイ （ イレーサーランプ）		D	1	
19	AC57946500	ID Label	識別ラベル		D	1	
20	A92W343000	Pressing Block	押圧ブロック		D	2	
21	A92W345400	Pressing Spring	押圧ばね		D	2	
22	AC57347400	Pressing Holder /2	押圧ホルダ／２ （ 帯電）		D	1	
23	AC57347300	Pressing Holder /1	押圧ホルダ／１ （ 帯電）		D	1	
24	A50U343301	Receiving Spring	受けばね		D	2	
25	AC57341200	Fixing Stay /3	固定ステー／３		D	1	
26	AC57343102	Cleaning Catch	クリーニングキャッチ		C	1	
27	AC57343700	Receiving Seal	受けシール		C	1	

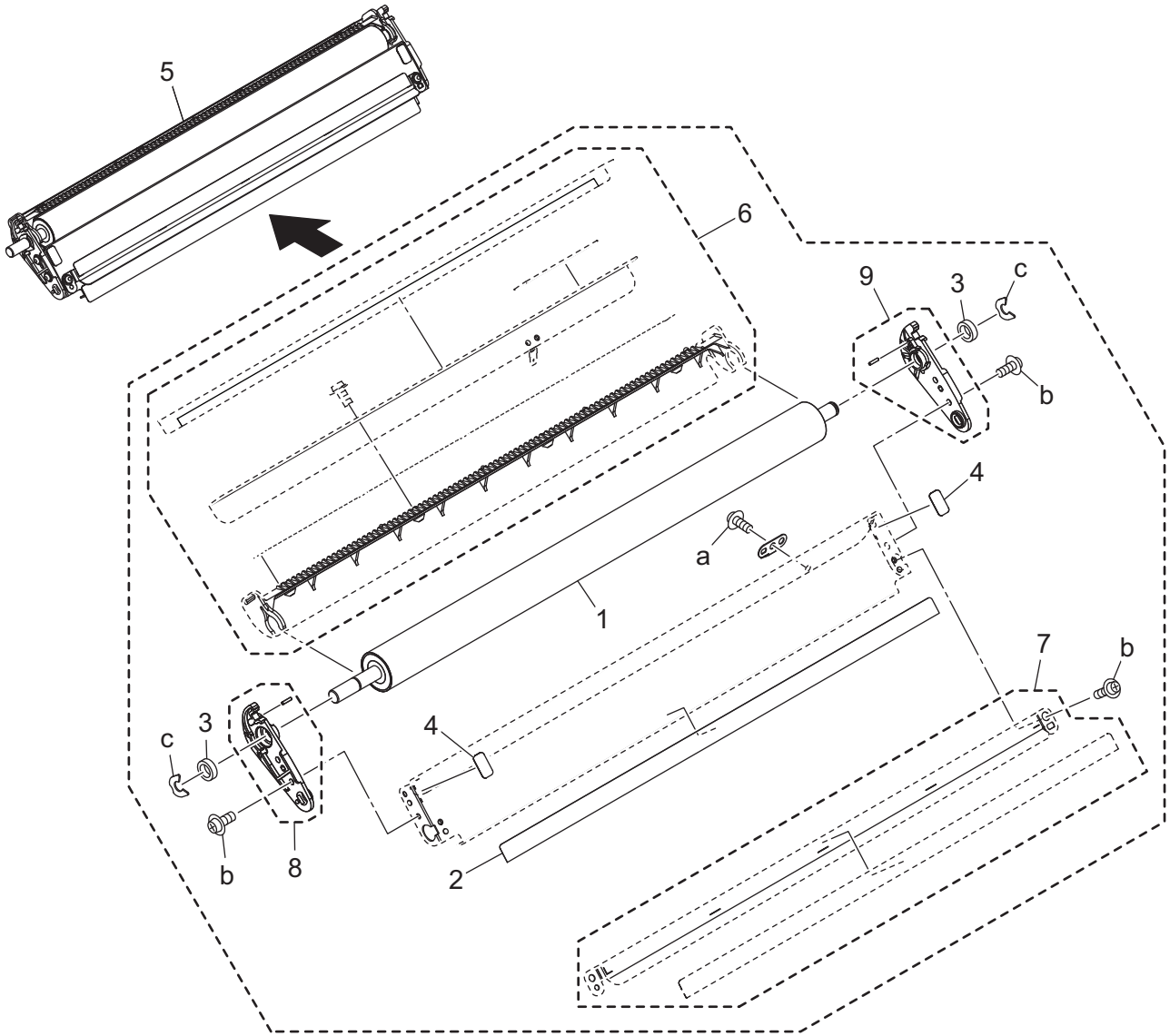
5
6
9
3
c
b
4
a
1
7
b
3
c
4
b
8
2

Key	Part No.	Description		Destinations	Class	QTY	Standard parts
1	A50U529100	Transfer Roller	転写ローラ（２次）		A	1	a-V125030803
2	A50U525900	Entrance Sheet	入り口シート		D	1	b-V127030604
3	A50U716500	Ball Bearing	ボールベアリング		C	2	c-V218060086
4	A50U945601	Operation Label	操作ラベル（ＯＲＵ）		D	2	
5	A50UR70511	2nd Transfer Unit	２次転写ユニット	D1,D3,E,F2,G1,G2,H, I,J,K	I	1	
5	A50UR70511	2nd Transfer Unit	２次転写ユニット	B	I	1	
5	A50UR70511	2nd Transfer Unit	２次転写ユニット	C	I	1	
6	A50UR70B00	Separation Discharging Unit	分離放電板ユニット		A	1	
7	A50UR71Q00	Transfer Guide / Upper Assy	転写ガイド／上Ａｓｓｙ		D	1	
8	A50UR71R11	Transfer Side Plate / Front Assy	転写側板／前Ａｓｓｙ		D	1	
9	A50UR71S11	Transfer Side Plate / Rear Assy	転写側板／奥Ａｓｓｙ		D	1	

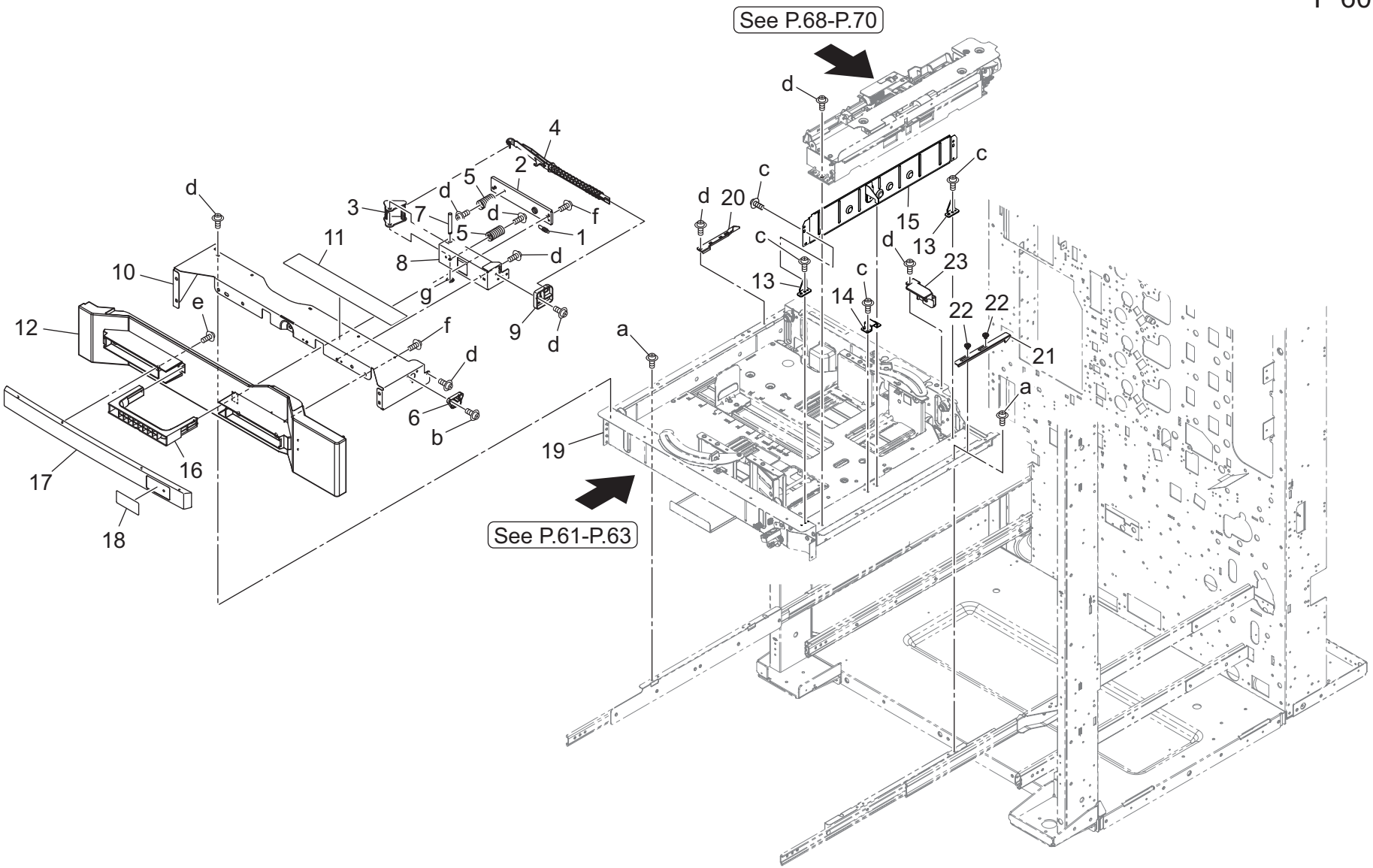
See P.68-P.70
See P.61-P.63
1
2
3
4
5
6
7
8
9
10
11
12
13
14
15
16
17
18
19
20
21
22
23
a
b
c
d
e
f
g

Key	Part No.	Description		Destinations	Class	QTY	Standard parts
1	A161626800	Pulling Coil spring	引張りコイルばね（ ロックレバー）		C	1	a-V118030303
2	A50U633002	Holding Handle	ホルダ取手		D	1	b-V126030603
3	A50U633200	Release Lever	解除レバー		D	1	c-V127030516
4	A50U633301	Lock Lever	ロックレバー		D	1	d-V127030604
5	A50U633400	Stable Spring	安定ばね		D	2	e-V151041003
6	A50U633702	Receiving Guide /1	受けガイド ／1		D	1	f-V158030803
7	A50U633800	Release Shaft /1	解除軸／1		D	1	g-V217040003
8	A50U633900	Fixing Plate	固定板		D	1	
9	A50U634300	Receiving Guide /2	受けガイド ／2		D	1	
10	A50U637002	Fixing Plate /1	固定板／1		D	1	
11	A50U945702	Operation Label /1	操作ラベル／1		D	1	
12	A9VE160700	Cover Tray /1	カバートレイ／1		D	1	
13	A9VE628400	Mounting Plate /1	取付板／1		D	2	
14	A9VE628500	Hold Part /1	保持部材／1		D	1	
15	A9VE630701	Regulating Plate /Right	規制板／右		D	1	
16	A9VE633100	Handle /B	取手／Ｂ		D	1	
17	A9VE634400	Paper feed Handle	給紙取手		D	1	
18	A9VE945400	Indicating Label /1	表示ラベル／1		D	1	
19	A9VEF63108	500 Paper Cassette ASSY	５００枚カセット ＡＳＳＹ		S	1	
20	A50U623600	Lock Claw	ロック爪（ ５００カセット＿左）		D	1	
21	A50U623701	Lock Claw	ロック爪（ ５００カセット＿右）		D	1	
22	A50U628100	Shoulder Screw	段ねじ		D	2	
23	A50U628300	Cover	カバー（ ハーネス）		D	1	

Tray 1 Section

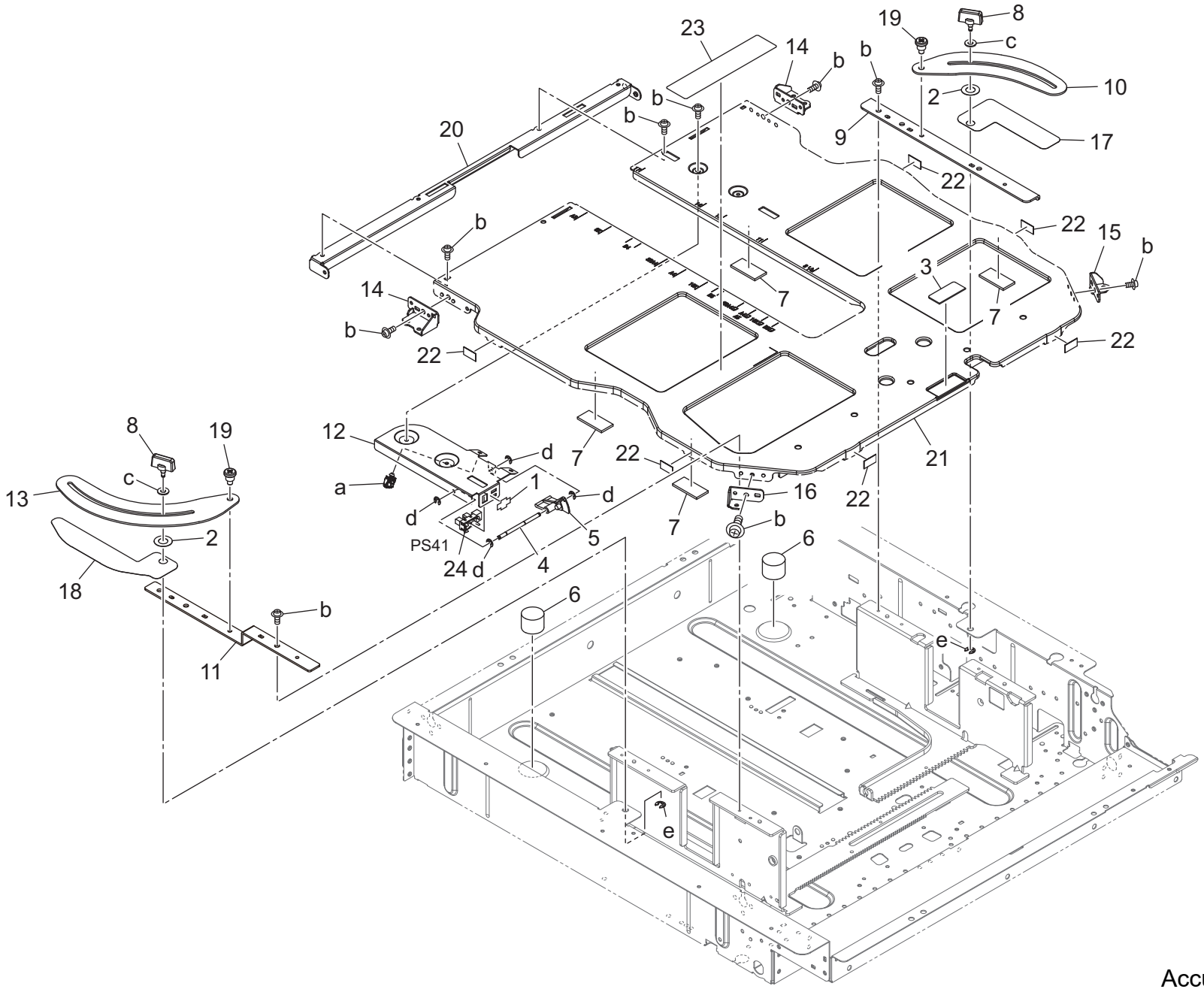

Key	Part No.	Description		Destinations	Class	QTY	Standard parts
1	4470402401	Stopper	ストッパー		D	1	a-V500020098
2	65AA49500	Paper Exit Spacer /1	排紙　スペーサー／1		C	2	b-V127030604
3	55VA40930	DOUBLE FEED PREVENTIVE PLATE	重送防止板		C	1	c-V207040003
4	65AA47310E	PAPER DETECTING SHAFT	紙検知軸		D	1	d-V217020003
5	65AA47320	Paper Detecting Actuator	紙検知アクチェタ		C	1	e-V217025050
6	65AA47820	REGULATING PART	規制部材		C	2	
7	65AA47860	AUXILIARY SHEET	補助シート		C	4	
8	A03X656203	Lock Screw	ロックねじ		C	2	
9	A50U621001	Reinforce Plate /Rear	補強板／奥		D	1	
10	A50U622600	Regulating Plate /Rear	規制板／奥		D	1	
11	A50U622802	Reinforce Plate /Front	補強板／前		D	1	
12	A50U625000	Mounting Plate /2	取付板／2		D	1	
13	A50U625701	Regulating Plate /Front	規制板／前		D	1	
14	A50U626502	Support Plate /1	支持板／1		D	2	
15	A50U626601	Support Plate /2	支持板／2		D	1	
16	A50U626702	Support Plate /3	支持板／3		D	1	
17	A50U627601	Sheet	シート		D	1	
18	A50U627701	Sheet	シート		D	1	
19	A50U628200	Shoulder Screw	段ねじ		D	2	
20	A50U629300	Guide Base frame	ガイド台板		D	1	
21	A50U630203	Lifting Plate	持ち上げ板（ＡＳＳＹ）		D	1	
22	A50U641500	Slide Sheet	スライドシート		D	6	
23	A50U946000	Paper feed Label	給紙ラベル		D	1	
24	A85CM55600	Photo Sensor	フォトセンサ		C	1	

Tray 1 Section

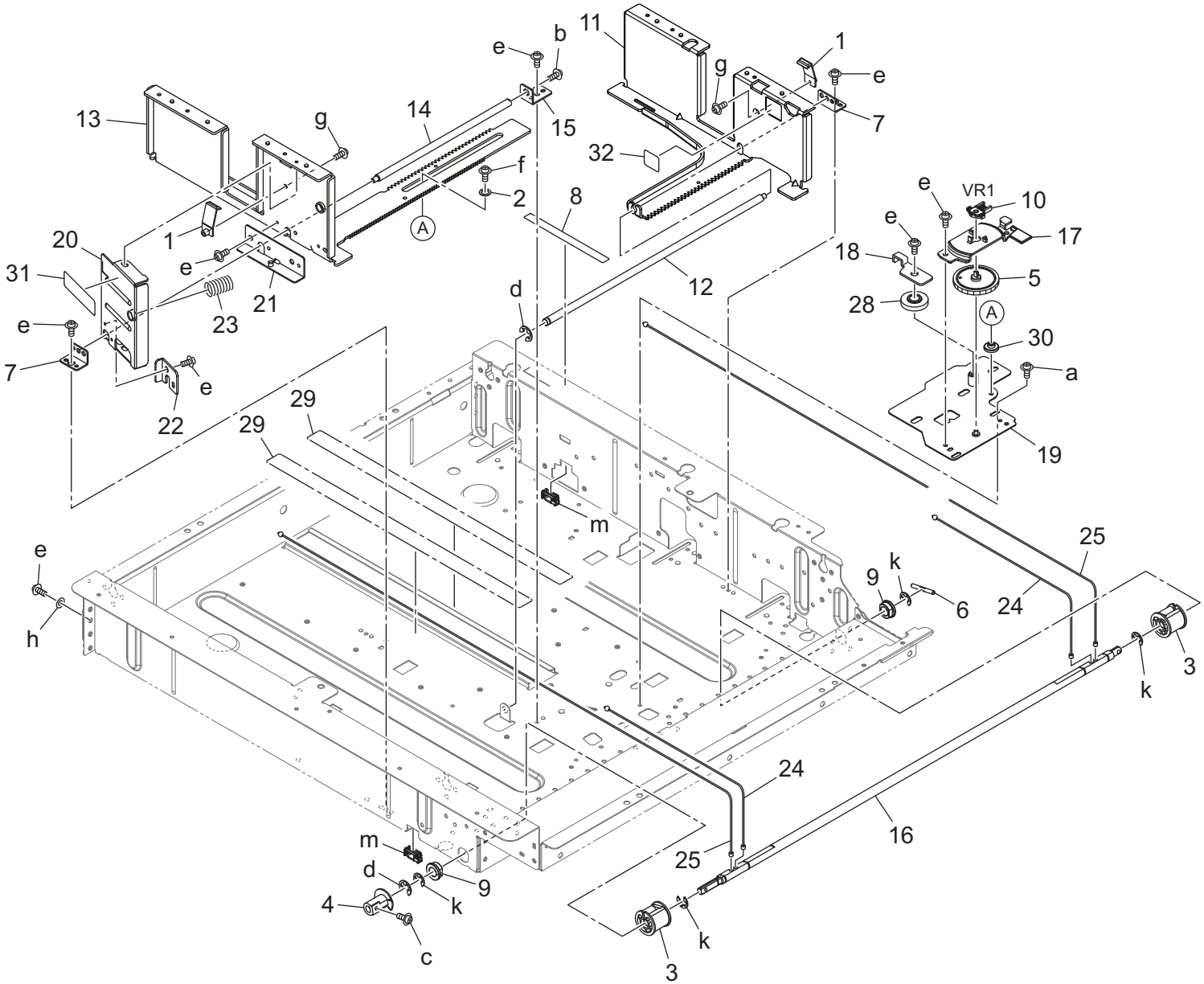

Key	Part No.	Description		Destinations	Class	QTY	Standard parts
1	26NA47070	PAPER REGULATING CLAW	紙規制爪		C	2	a-V116030503
2	40AA32320	Toner Supply Spacer	トナー補給スペーサー		C	1	b-V116030603
3	55VA40600	Driving Up /Down Pulley	駆動昇降プーリ		B	2	c-V121030603
4	65AA47131E	Paper Detecting Actuator	紙検知アクチェタ		C	1	d-V217040003
5	65AA47600E	Detecting Gear 45T	検知ギア　４５Ｔ		C	1	e-V127030604
6	65AA47700D	Up/down Pin	昇降ピン		D	1	f-V127030803
7	65AA47740E	Shaft Mounting Plate	軸取り付け板		D	2	g-V147030803
8	65GE97490	CASSETTE GUIDE LABEL	カセット案内ラベル		D	1	h-V207030003
9	A03U812800	Slide Shaft Holder	すべり軸受		B	2	k-V217060003
10	A1UDM50100	Volume	ボリューム		D	1	m-V570010057
11	A50U620602	Guide Rack /Rear	ガイドラック／奥		D	1	
12	A50U620801	Regulating Shaft	規制軸		D	1	
13	A50U620902	Guide Rack /Front	ガイドラック／前（Ａｓｓｙ）		D	1	
14	A50U621301	Stopper Shaft	ストッパ軸		D	1	
15	A50U621400	Mounting Plate	取付板		D	1	
16	A50U621800	Lifting Shaft	持ち上げ軸		D	1	
17	A50U621900	Mounting Plate	センサ取り付け板		D	1	
18	A50U622001	Stopper Plate	ストッパ板		D	1	
19	A50U622101	Positioning Plate	位置決め板		D	1	
20	A50U622300	Brake Knob	ブレーキつまみ		D	1	
21	A50U622400	Support Plate	支持板（Ａｓｓｙ）		D	1	
22	A50U623201	Lock Claw	ロック爪		D	1	
23	A50U623300	Slide Spring /1	スライドばね／1		D	1	
24	A50U625400	Up/down Wire /1	昇降ワイヤ／1		D	2	
25	A50U625500	Up/down Wire /2	昇降ワイヤ／2		D	2	
28	A50U628400	Pinion	ピニオン		C	1	
29	A50U640800	Sheet	シート（５００枚トレイ）		D	2	
30	A50U642000	Guide Spacer	ガイドスペーサ		D	1	
31	A50U946300	Lock Label /2	ロックラベル／2		D	1	
32	A50U945301	Regulating Label	規制ラベル		D	1	

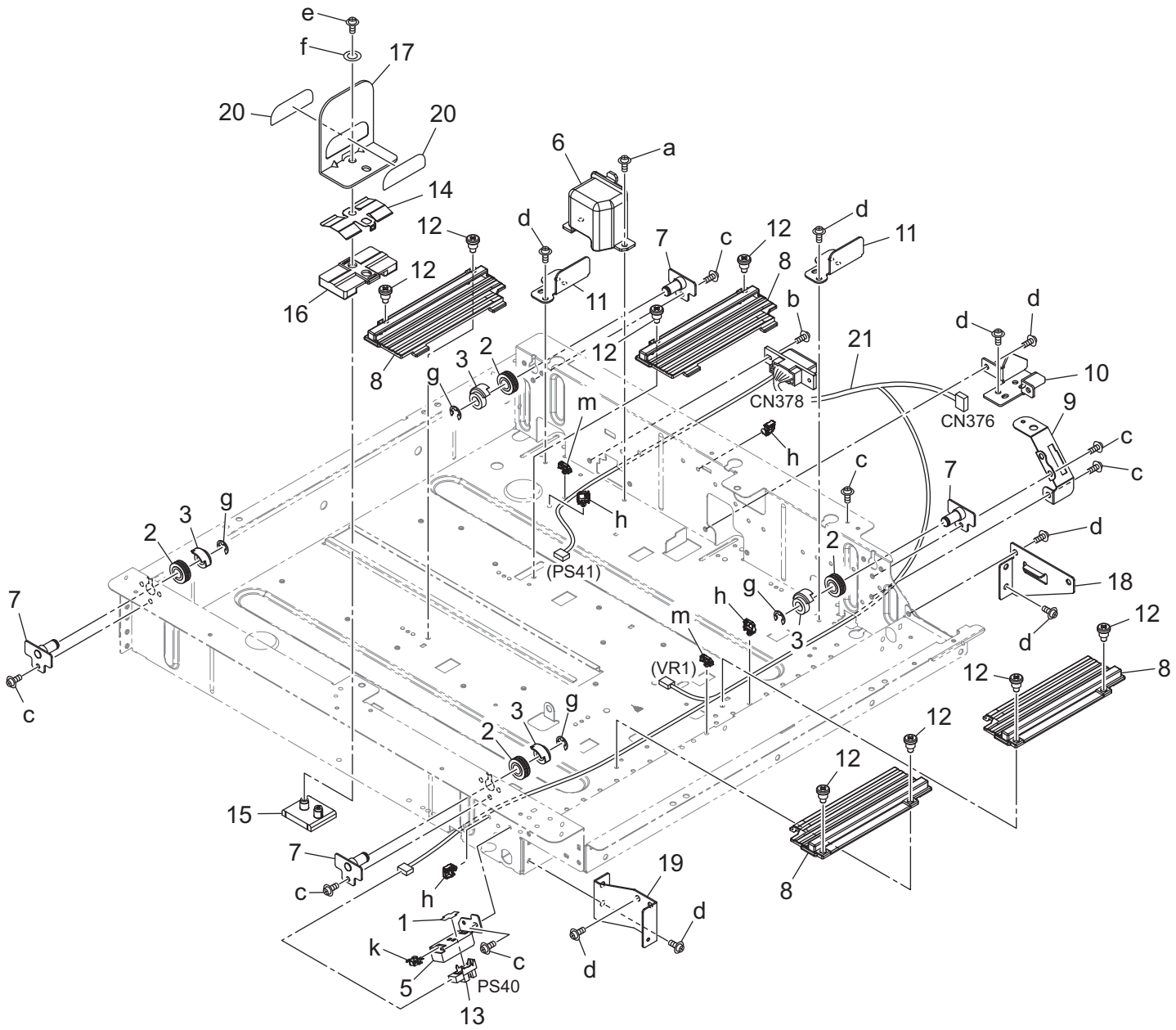
e
f
17
20
20
6
a
14
12
d
7
c
12
d
11
12
8
11
16
b
d
d
21
10
8
g
3
2
12
CN378
CN376
m
9
h
c
c
c
7
3
g
h
2
d
(PS41)
18
7
h
g
2
m
3
d
12
(VR1)
12
8
c
3
g
2
12
12
15
7
19
c
h
8
1
d
k
c
d
5
PS40
13

Key	Part No.	Description		Destinations	Class	QTY	Standard parts
1	4470402401	Stopper	ストッパー		D	1	a-V116030503
2	65AA47550	WIRE ROLLER	ワイヤーコロ		C	4	b-V121030603
3	65AA47630	WIRE GUIDE PART	ワイヤーガイド 部材		C	4	c-V127030516
5	65AA47900E	Mounting Plate /2	センサ取り 付け板／2		D	1	d-V127030604
6	A03U621200	GUIDE COVER	ガイド カバー		C	1	e-V158031003
7	A1DUF62101	PULLEY FULCRUM PLATE CAULKING	プーリ 支点板カシメ		D	4	f-V207030003
8	A50U621200	Slide Guide	スライド ガイド		D	4	g-V217060003
9	A50U624600	Mounting Plate	取付板		D	1	h-V500020098
10	A50U624700	Fixing Cam	固定カム		D	1	k-V570010050
11	A50U625100	Positioning Plate	位置決め板		D	2	m-V500020099
12	A50U628200	Shoulder Screw	段ねじ		D	8	
13	A85CM55600	Photo Sensor	フォト センサ		C	1	
14	A50U629502	Plate spring	板ばね		D	1	
15	A50U629702	Brake Part /Lower	ブレーキ部材／下		D	1	
16	A50U629801	Brake Part	ブレーキ部材		D	1	
17	A50U629901	Regulating Plate /Rear	規制板／後		D	1	
18	A50U637600	Reinforce Plate /1	補強板／1		D	1	
19	A50U637700	Reinforce Plate /2	補強板／2		D	1	
20	A50U946400	Lock Label /1	ロックラベル／1		D	2	
21	A50UN14100	Paperfeed Wiring /3	給紙束線／3		D	1	

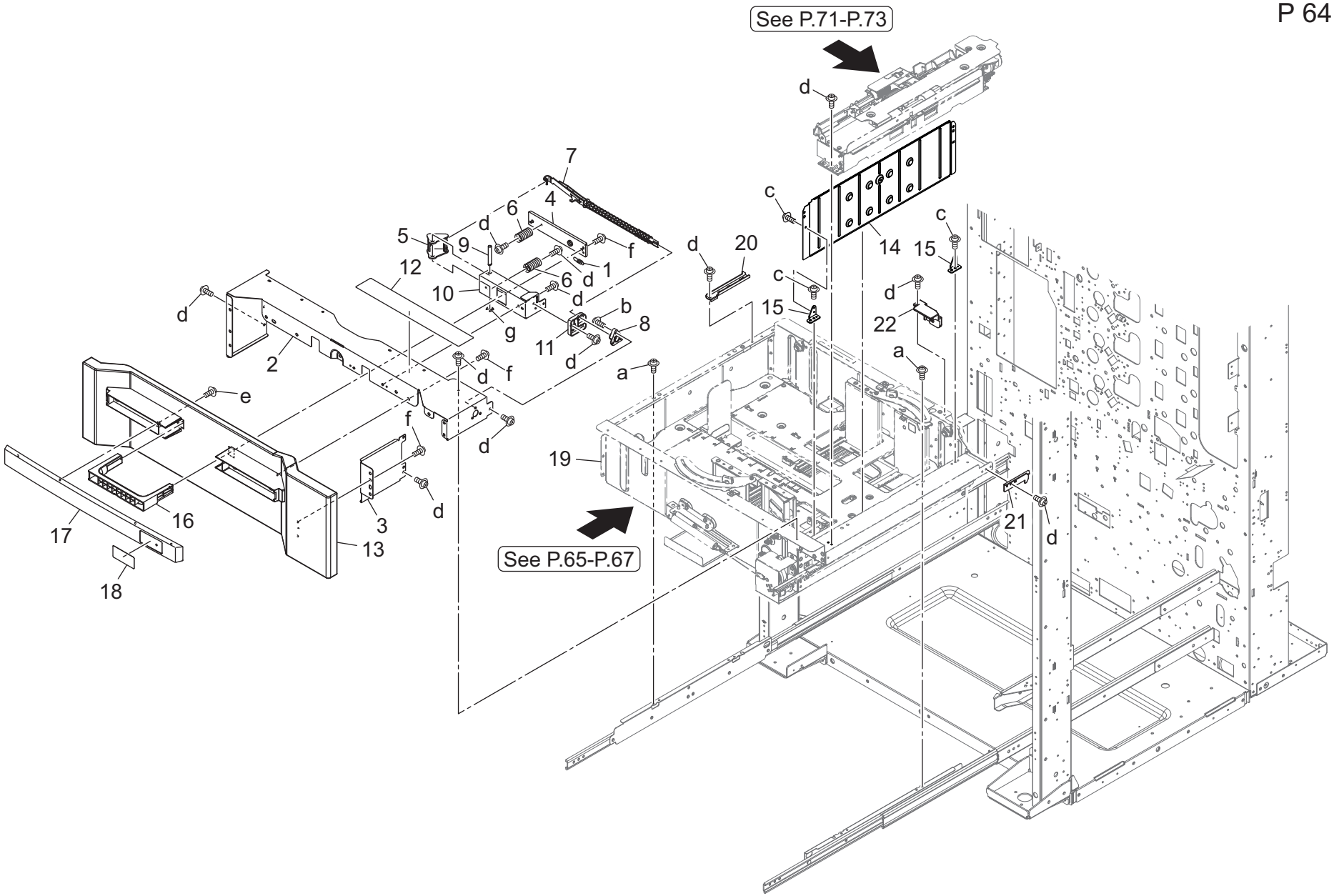
See P.71-P.73
See P.65-P.67
1
2
3
4
5
6
7
8
9
10
11
12
13
14
15
16
17
18
19
20
21
22
a
b
c
d
e
f
g

Key	Part No.	Description		Destinations	Class	QTY	Standard parts
1	A161626800	Pulling Coil spring	引張りコイルばね（ ロックレバー）		C	1	a-V118030303
2	A50U627002	Fixing Plate /2	固定板／2		D	1	b-V126030603
3	A50U627200	Fixing Plate /3	固定板／3		D	1	c-V127030516
4	A50U633002	Holding Handle	ホルダ取手		D	1	d-V127030604
5	A50U633200	Release Lever	解除レバー		D	1	e-V151041003
6	A50U633400	Stable Spring	安定ばね		D	2	f-V158030803
7	A50U633601	Lock Lever	ロックレバー		D	1	g-V217040003
8	A50U633702	Receiving Guide /1	受けガイド ／1		D	1	
9	A50U633800	Release Shaft /1	解除軸／1		D	1	
10	A50U633900	Fixing Plate	固定板		D	1	
11	A50U634300	Receiving Guide /2	受けガイド ／2		D	1	
12	A50U945702	Operation Label /1	操作ラベル／1		D	1	
13	A9VE160800	Cover Tray /2	カバートレイ／2		D	1	
14	A9VE620701	Regulating Plate /Right	規制板／右		D	1	
15	A9VE628400	Mounting Plate /1	取付板／1		D	2	
16	A9VE633100	Handle /B	取手／ Ｂ		D	1	
17	A9VE634400	Paper feed Handle	給紙取手		D	1	
18	A9VE945500	Indicating Label /2	表示ラベル／2		D	1	
19	A9VEF62109	1000 Paper Cassette ASSY	１０００枚カセット ＡＳＳＹ		S	1	
20	A50U623900	Lock Claw	ロック爪（ １０００カセット＿左）		D	1	
21	A50U624201	Lock Part	ロック材（ 給紙ユニット 固定）		D	1	
22	A50U628300	Cover	カバー（ ハーネス）		D	1	

Tray 2 Section

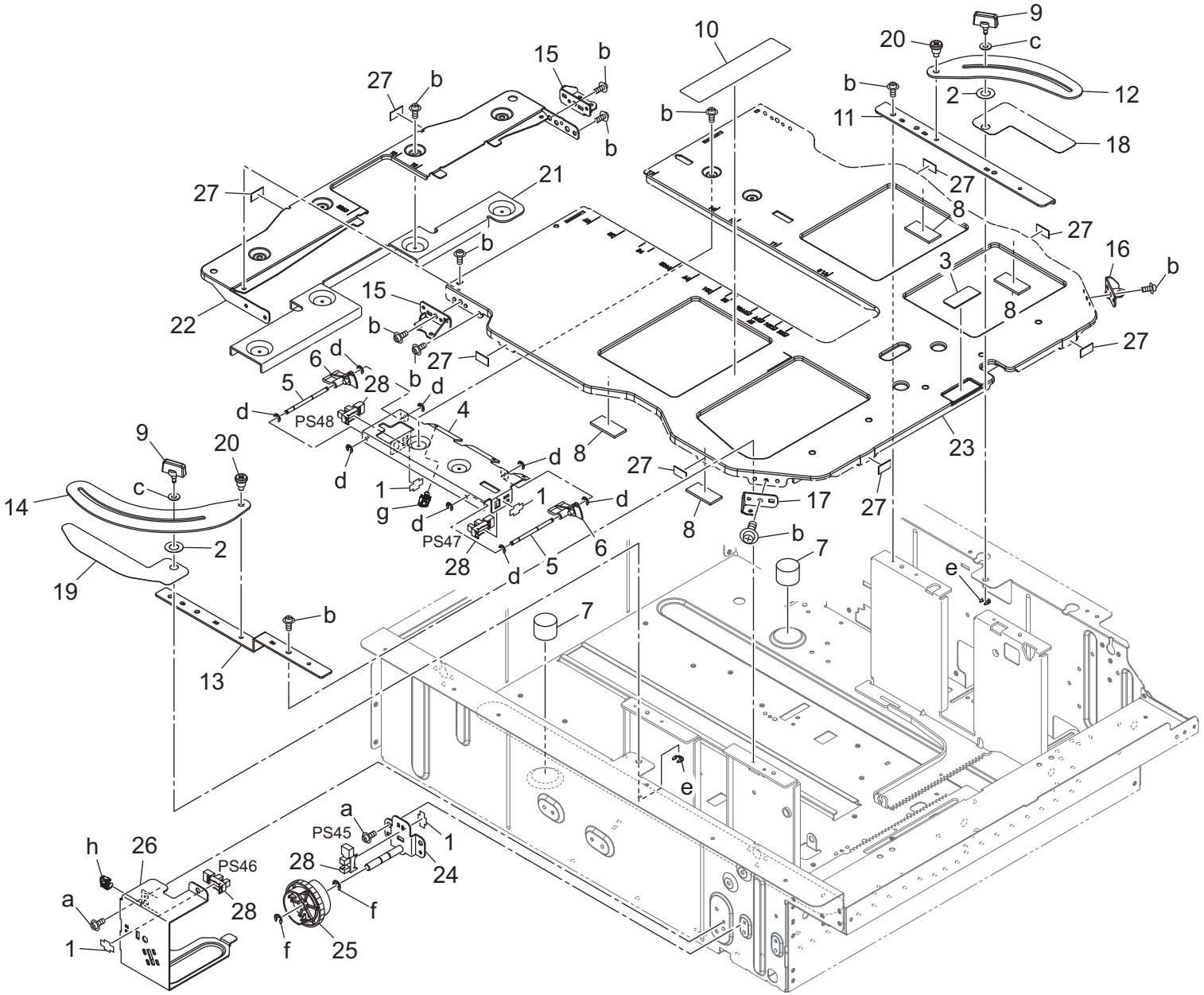

Key	Part No.	Description		Destinations	Class	QTY	Standard parts
1	4470402401	Stopper	ストッパー		D	4	a-V127030516
2	65AA49500	Paper Exit Spacer /1	排紙　スペーサー／1		C	2	b-V127030604
3	55VA40930	DOUBLE FEED PREVENTIVE PLATE	重送防止板		C	1	c-V207040003
4	65AA47120D	Mounting Plate	センサ取り付け板		D	1	d-V217020003
5	65AA47310E	PAPER DETECTING SHAFT	紙検知軸		D	2	e-V217025050
6	65AA47320	Paper Detecting Actuator	紙検知アクチェタ		C	2	f-V217040003
7	65AA47820	REGULATING PART	規制部材		C	2	g-V500010051
8	65AA47860	AUXILIARY SHEET	補助シート		C	4	h-V500020098
9	A03X656203	Lock Screw	ロックねじ		C	2	
10	A1RF946000	Paper feed Label /1	給紙ラベル／1		D	1	
11	A50U621001	Reinforce Plate /Rear	補強板／奥		D	1	
12	A50U622600	Regulating Plate /Rear	規制板／奥		D	1	
13	A50U622802	Reinforce Plate /Front	補強板／前		D	1	
14	A50U625701	Regulating Plate /Front	規制板／前		D	1	
15	A50U626502	Support Plate /1	支持板／1		D	2	
16	A50U626601	Support Plate /2	支持板／2		D	1	
17	A50U626702	Support Plate /3	支持板／3		D	1	
18	A50U627601	Sheet	シート		D	1	
19	A50U627701	Sheet	シート		D	1	
20	A50U628200	Shoulder Screw	段ねじ		D	2	
21	A50U629001	Reinforce Stay	補強ステー		D	1	
22	A50U629202	Up/down Plate /Rear	昇降板／後		D	1	
23	A50U630203	Lifting Plate	持ち上げ板（ＡＳＳＹ）		D	1	
24	A50U631200	Mounting Plate /Assy	取付板／Ａｓｓｙ		D	1	
25	A50U631301	Up/down Gear 60T	昇降ギア　６０Ｔ		C	1	
26	A50U631600	Mounting Plate	取付板（１０００枚トレイ残量検知）		D	1	
27	A50U641500	Slide Sheet	スライドシート		D	8	
28	A85CM55600	Photo Sensor	フォトセンサ		C	4	

Tray 2 Section

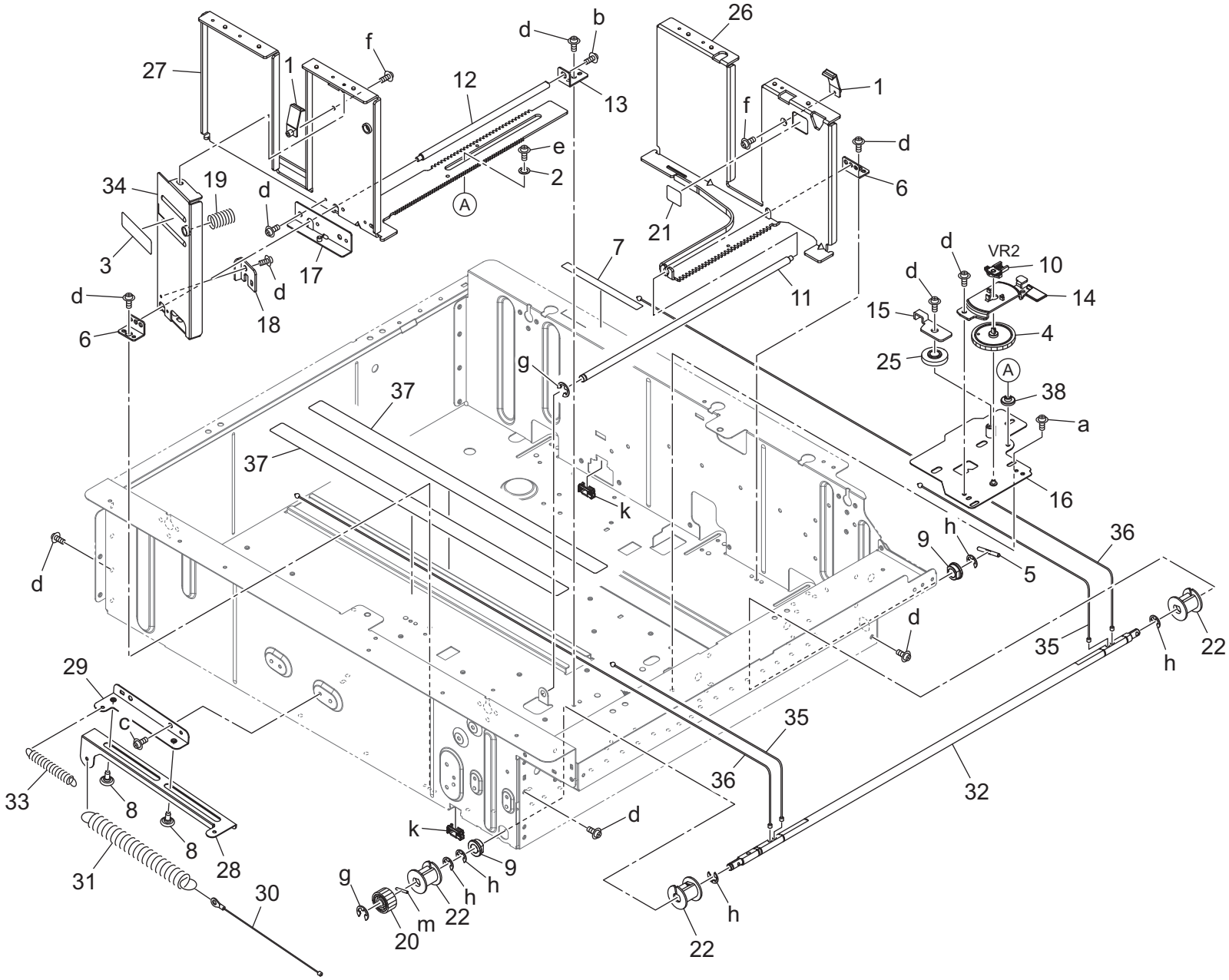

Key	Part No.	Description		Destinations	Class	QTY	Standard parts
1	26NA47070	PAPER REGULATING CLAW	紙規制爪		C	2	a-V116030503
2	40AA32320	Toner Supply Spacer	トナー補給スペーサー		C	1	b-V116030603
3	A50U946300	Lock Label /2	ロックラベル／２		D	1	c-V127030516
4	65AA47600E	Detecting Gear 45T	検知ギア　４５Ｔ		C	1	d-V127030604
5	65AA47700D	Up/down Pin	昇降ピン		D	1	e-V127030803
6	65AA47740E	Shaft Mounting Plate	軸取り付け板		D	2	f-V147030803
7	65GE97490	CASSETTE GUIDE LABEL	カセット案内ラベル		D	1	g-V217040003
8	A03N621800	Slide Shoulder screw	スライド段ねじ		C	2	h-V217060003
9	A03U812800	Slide Shaft Holder	すべり軸受		B	2	k-V570010057
10	A1UDM50100	Volume	ボリューム		D	1	m-V234201450
11	A50U620801	Regulating Shaft	規制軸		D	1	
12	A50U621301	Stopper Shaft	ストッパ軸		D	1	
13	A50U621400	Mounting Plate	取付板		D	1	
14	A50U621900	Mounting Plate	センサ取り付け板		D	1	
15	A50U622001	Stopper Plate	ストッパ板		D	1	
16	A50U622101	Positioning Plate	位置決め板		D	1	
17	A50U622400	Support Plate	支持板（Ａｓｓｙ）		D	1	
18	A50U623201	Lock Claw	ロック爪		D	1	
19	A50U623300	Slide Spring /1	スライドばね／１		D	1	
20	A50U854600	Release Gear /1 24T	解除ギア／１　２４Ｔ		C	1	
21	A50U945301	Regulating Label	規制ラベル		D	1	
22	A50U626000	Pulley	プーリ（ワイヤー吊上げ）		C	3	
25	A50U628400	Pinion	ピニオン		C	1	
26	A50U630602	Guide Rack /Rear	ガイドラック／奥		D	1	
27	A50U630902	Guide Rack /Front	ガイドラック／前（Ａｓｓｙ）		D	1	
28	A50U631000	Slide Plate	スライド板		D	1	
29	A50U631100	Mounting Plate	取付板		D	1	
30	A50U631500	Auxiliary Wire	補助ワイヤ		D	1	
31	A50U631700	Slide Spring /1	スライドばね／１		D	1	
32	A50U631800	Up/down Shaft	昇降軸		D	1	
33	A50U631900	Slide Spring /1	スライドばね／１		D	1	
34	A50U632300	Brake Knob	ブレーキつまみ		D	1	
35	A50U635400	Up/down Wire /1	昇降ワイヤ／１		D	2	
36	A50U635500	Up/down Wire /2	昇降ワイヤ／２		D	2	
37	A50U640700	Sheet	シート（１０００枚トレイ）		D	2	
38	A50U642000	Guide Spacer	ガイドスペーサ		D	1	

Tray 2 Section

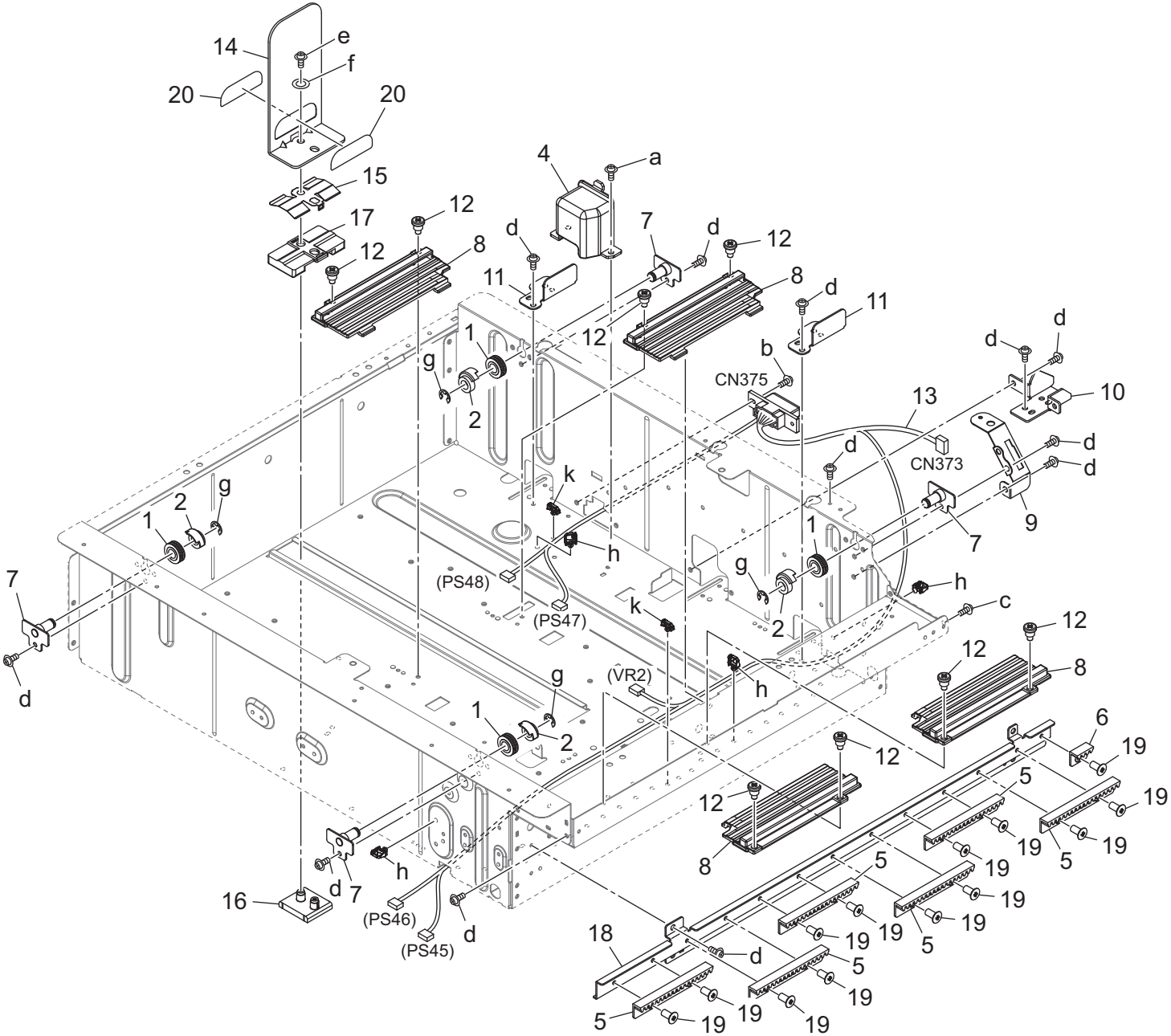

Key	Part No.	Description		Destinations	Class	QTY	Standard parts
1	65AA47550	WIRE ROLLER	ワイヤーコロ		C	4	a-V116030503
2	65AA47630	WIRE GUIDE PART	ワイヤーガイド 部材		C	4	b-V121030603
4	A03U621200	GUIDE COVER	ガイド カバー		C	1	c-V127030516
5	A03X622101	REGULATING RACK /1	規制ラック／1		D	6	d-V127030604
6	A03X622201	REGULATING RACK /2	規制ラック／2		D	1	e-V158031003
7	A1DUF62101	PULLEY FULCRUM PLATE CAULKING	プーリ 支点板カシメ		D	4	f-V207030003
8	A50U621200	Slide Guide	スライド ガイド		D	4	g-V217060003
9	A50U624600	Mounting Plate	取付板		D	1	h-V500020098
10	A50U624700	Fixing Cam	固定カム		D	1	k-V500020099
11	A50U625100	Positioning Plate	位置決め板		D	2	
12	A50U628200	Shoulder Screw	段ねじ		D	8	
13	A50UN14001	Paperfeed Wiring /2	給紙束線／2		D	1	
14	A50U629401	Regulating Plate /Rear	規制板／後		D	1	
15	A50U629502	Plate spring	板ばね		D	1	
16	A50U629702	Brake Part /Lower	ブレーキ部材／下		D	1	
17	A50U629801	Brake Part	ブレーキ部材		D	1	
18	A50U640100	Guide Rail	ガイド レール		D	1	
19	A50U642300	Mounting Screw	取付ねじ		D	13	
20	A50U946400	Lock Label /1	ロックラベル／1		D	2	

Tray 1 Paper Feed Section

TRAY 1

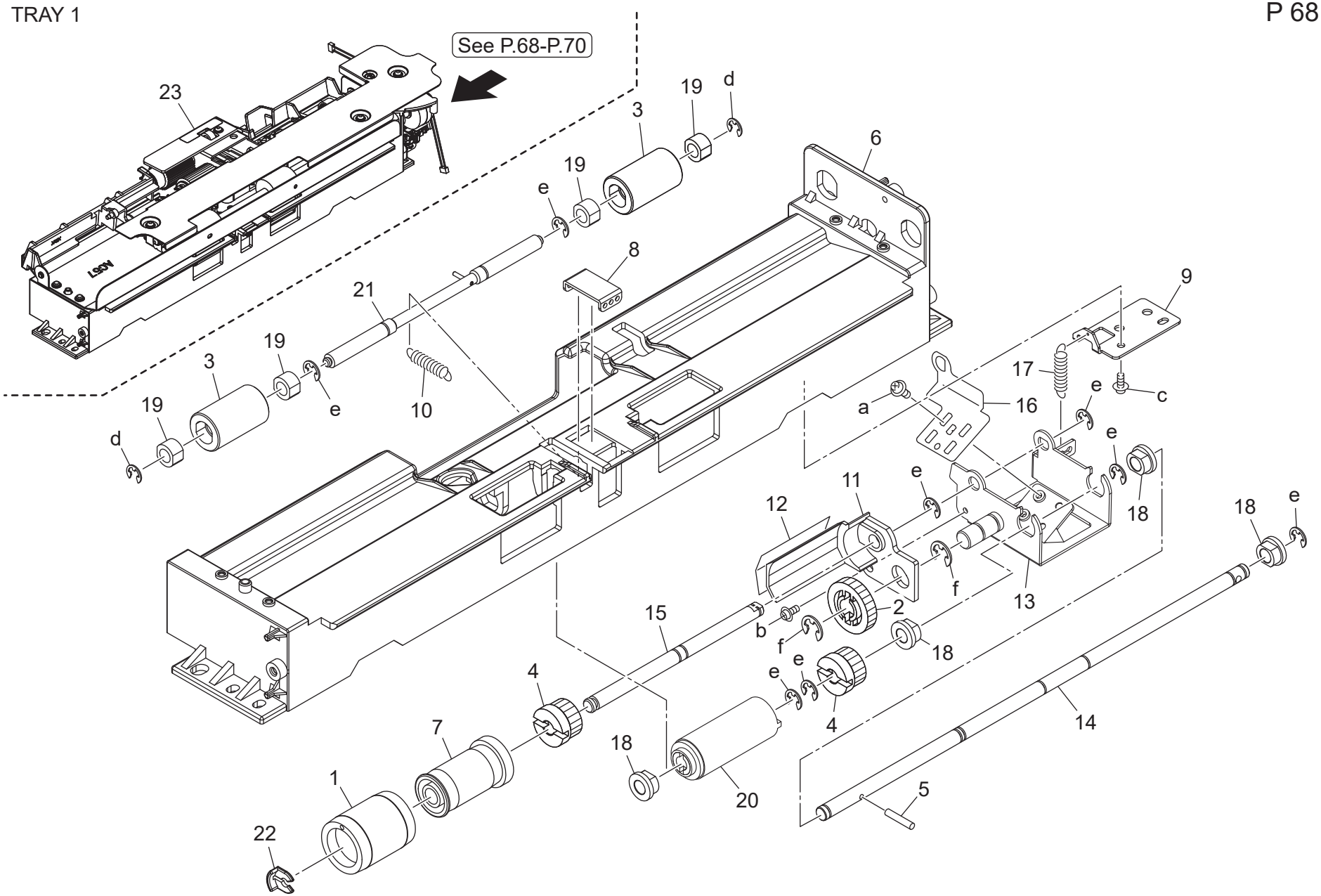

Key	Part No.	Description		Destinations	Class	QTY	Standard parts
1	25SA40960	DOUBLE FEED PREVENTION RUBBER	重送防止ゴム		A	1	a-V116030603
2	26NA42061	BY PASS FEED CONVEYING GEAR 21T	手差し 搬送ギア　２１ Ｔ		B	1	b-V121030603
3	26NA42560	By-Pass Idler Roller	手差し 従動ローラー		C	2	c-V153030803
4	55VA79030	Paper Feed Reversal Gear /C 14T	給紙逆転歯車／Ｃ　１４ Ｔ		B	2	d-V217030003
5	56AA17510	Pin /B	ピン／Ｂ		C	1	e-V217040003
6	AC57560301	Paper feed Main body	給紙　本体		D	1	f-V217060003
7	56AA40360	Reverse Roller	逆転ローラー		C	1	
8	56AA40430	SPRING MOUNTING PLATE 1	バネ取り 付け板／1		D	1	
9	56AA40440	SPRING MOUNTING PLATE 2	バネ取り 付け板／2		D	1	
10	56AA40481	PAPERFEEDPRESSINGSPRING	給紙押圧バネ		C	1	
11	56AA40530	ENTRANCE GUIDE PART	入口ガイド 部材		D	1	
12	56AA40540	ENTRANCE GUIDE SHEET	入口ガイド シート		C	1	
13	56QA40080	Multi-feed Preventing Plate	重送防止板		C	1	
14	56QA40250	MULTI FEED SUPPORT SHAFT	重送支点軸		D	1	
15	56QA40270	MULTI FEED REVERSE SHAFT	重送逆転軸		D	1	
16	56QA40550	MULTI FEED ADJUSTMENT PLATE	重送調整板		D	1	
17	57AA40420	MULTI FEED PREVENTING SPRING	重送防止バネ		C	1	
18	A00J663200	Bushing	すべり 軸受		B	4	
19	A03U850101	Slide Bushing	すべり 軸受		C	4	
20	A03X565611	Torque Limiter /A	ト ルクリミッタ／Ａ		B	1	
21	A1DUR71K00	Paper Feed Driven Shaft Assy	給紙従動軸部組		D	1	
22	A1RF620301	Stopper Collar	ストッパカラー		D	1	
23	AC57R70800	Paper Feed ASSY	給紙ＡＳＳＹ		S	1	

Tray 1 Paper Feed Section

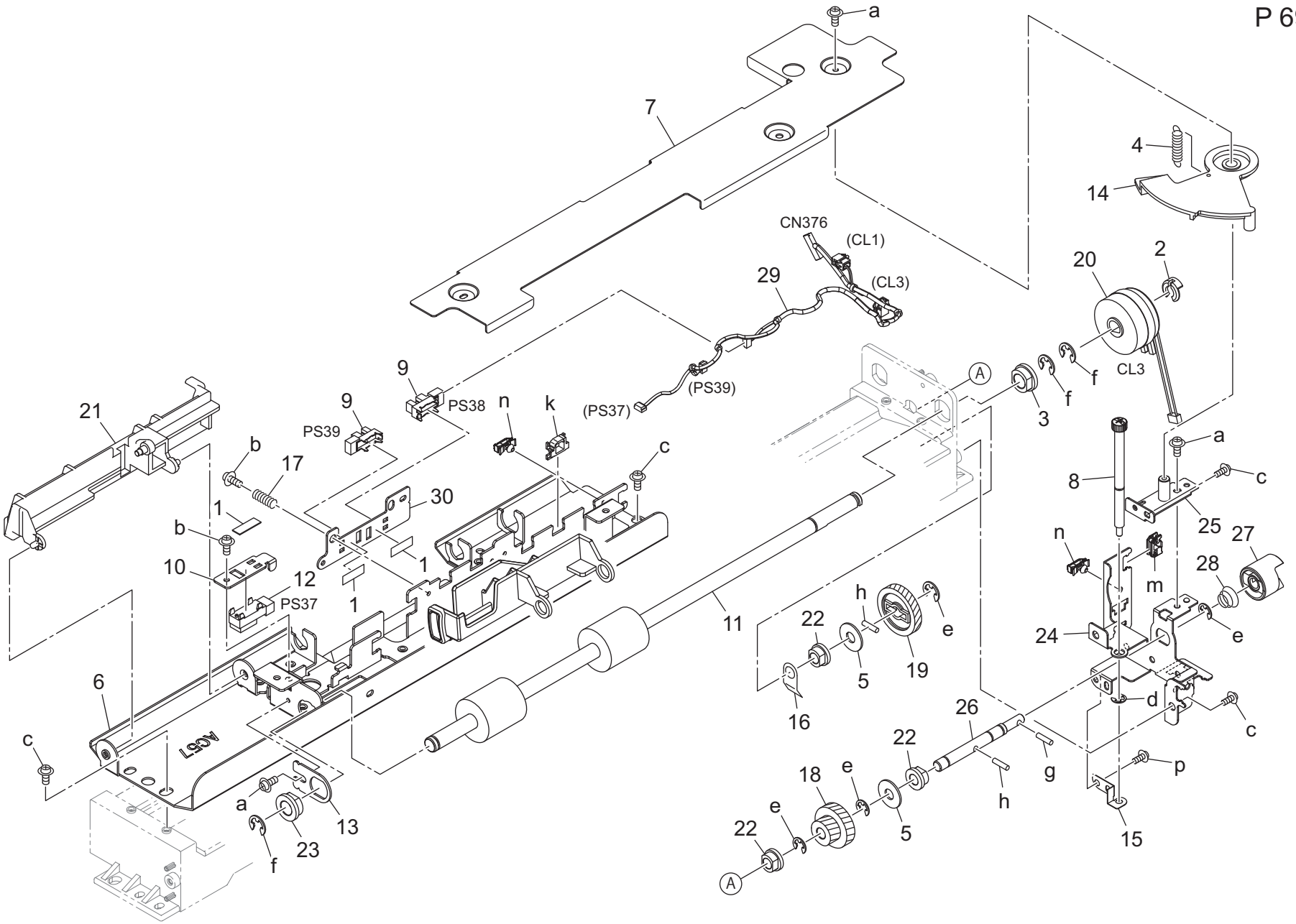

Key	Part No.	Description		Destinations	Class	QTY	Standard parts
1	4109553001	Stopper	ストッパー		C	3	a-V121030603
2	55VA42120	Shaft Stopper	軸ストッパー		C	1	b-V127030604
3	55VA75540	PAPER FEED SHAFT HOLDER B	給紙軸受　Ｂ		B	1	c-V153030803
4	56AA17121	SEPARATE SPRING UPPER	分離バネ　上		C	1	d-V217030003
5	56AA17760	COLLAR	カラー		C	2	e-V217040003
6	AC57560401	Guide Plate /ASSY	ガイド板／ＡＳＳＹ（ 給紙）		D	1	f-V217060003
7	56AA40100G	Wiring Protection Cover	束線保護カバー		D	1	g-V234301250
8	56AA40120	PAPER FEED HOLDING SCREW	給紙押えネジ		C	1	h-V234301450
9	A85CM55600	Photo Sensor	フォトセンサ		C	2	k-V570010050
10	A50U836200	Plate /23	センサ板／２３		D	1	m-V570010056
11	AC57560000	Registration Roller	レジストローラ（ 給紙）		C	1	n-V500020099
12	9335140071	Solid State Switch	反射型フォトスイッチ		B	1	p-V125030803
13	56AA40370	ADJUSTING PLATE	調整板		D	1	
14	56AA40390	CAM PLATE	カム板		C	1	
15	A9VE560100	Ground Plate	アース板		C	1	
16	56AA40500	SHAFT HOLDER EARTH PLATE	軸受アース板		C	1	
17	56AA40520	EARTH SPRING	センサアースバネ		C	1	
18	56AA77720E	Paper Feed Reverse Gear /1 16/22T	給紙逆転歯車／１　１６／２２Ｔ		C	1	
19	56AA77730	PAPER FEED REVERSING GEAR 2 33T	給紙逆転歯車　２　３３Ｔ		C	1	
20	A795M20300	Clutch	クラッチ		C	1	
21	65AA40010	Regulating Plate	規制板		D	1	
22	A00J663200	Bushing	すべり軸受		B	3	
23	A03U812800	Slide Shaft Holder	すべり軸受		B	1	
24	A50U560901	Drive Side plate /1	駆動側板／1		D	1	
25	A50U561200	Drive Side plate /Assy	駆動側板／Ａｓｓｙ		D	1	
26	A50U562400	Input Shaft	入力軸		D	1	
27	A50U564500	Paper feed Coupling	給紙カップリング		B	1	
28	A50U565100	Pressing Spring	押圧ばね		D	1	
29	AC57N14200	Paper Feed Harness	給紙束線		D	1	
30	A85C635401	Adjusting Plate	調整板		D	1	

Tray 1 Paper Feed Section

TRAY 1

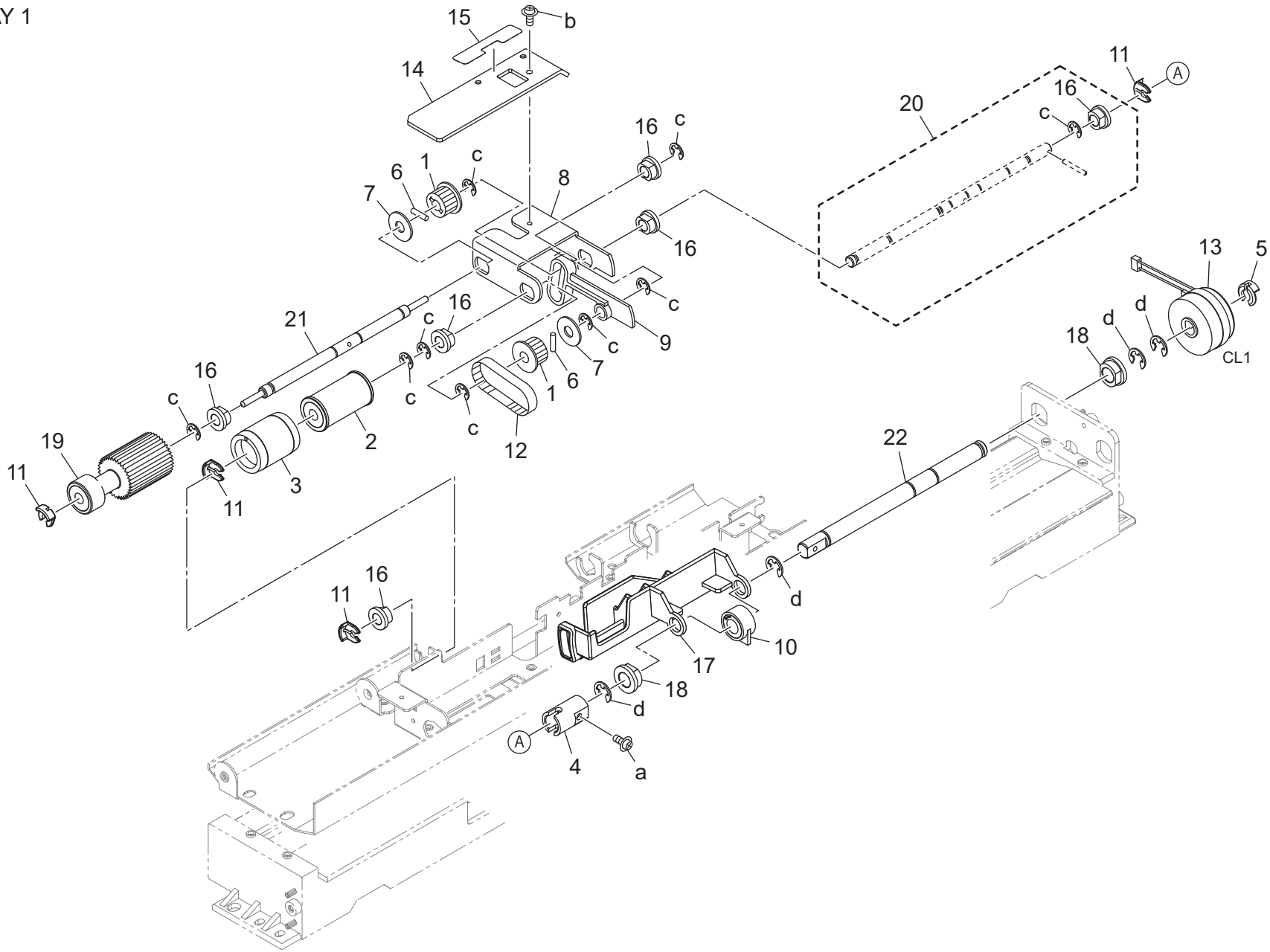

Key	Part No.	Description		Destinations	Class	QTY	Standard parts
1	059076510	PULLEY 1 15T	プーリー　１　１５Ｔ		C	2	a-V118030603 b-V121030603 c-V217040003 d-V217060003
2	25AA40100	Feeding Roller /B	送り出しローラー／Ｂ		B	1	
3	25SA40960	DOUBLE FEED PREVENTION RUBBER	重送防止ゴム		A	1	
4	55FA40320	COUPLING	カップリング		C	1	
5	55VA42120	Shaft Stopper	軸ストッパー		C	1	
6	56AA17510	Pin /B	ピン／Ｂ		C	2	
7	56AA17760	COLLAR	カラー		C	2	
8	56AA40070	Paper feed Swing Plate	給紙首振り板		D	1	
9	56AA40300	PAPER QUANTITY ACTUATOR	紙残検アクチェタ		C	1	
10	56AA40380	PAPER FEED REGULATING BLOCK	給紙規制ブロック		B	1	
11	56AA40490	Shaft Stopper /4	軸　ストッパ／4		C	4	
12	56AA77590	PAPER FEED ROCKING BELT 111L	給紙首振りベルト　１１１Ｌ		C	1	
13	A795M20300	Clutch	クラッチ		C	1	
14	65AA40080E	Paper feed Auxiliary Plate	給紙補助板		D	1	
15	65GE97400	GUIDE LABEL /1	案内ラベル／1		C	1	
16	A00J663200	Bushing	すべり軸受		B	6	
17	A03U560500	Regulating Plate /Rear	規制板／奥		C	1	
18	A03U812800	Slide Shaft Holder	すべり軸受		B	2	
19	A1DUR71J00	Paper Feed Oscillate Roller	給紙首振りローラ部組		B	1	
20	A1DUR75200	Paper Feed Feeding Shaft Assy	給紙送り出し軸Ａｓｓｙ		D	1	
21	A85C635200	Swing Shaft	首振り軸		D	1	
22	AC57635300	Drive Shaft	駆動軸		D	1	

Tray 2 Paper Feed Section

TRAY 2

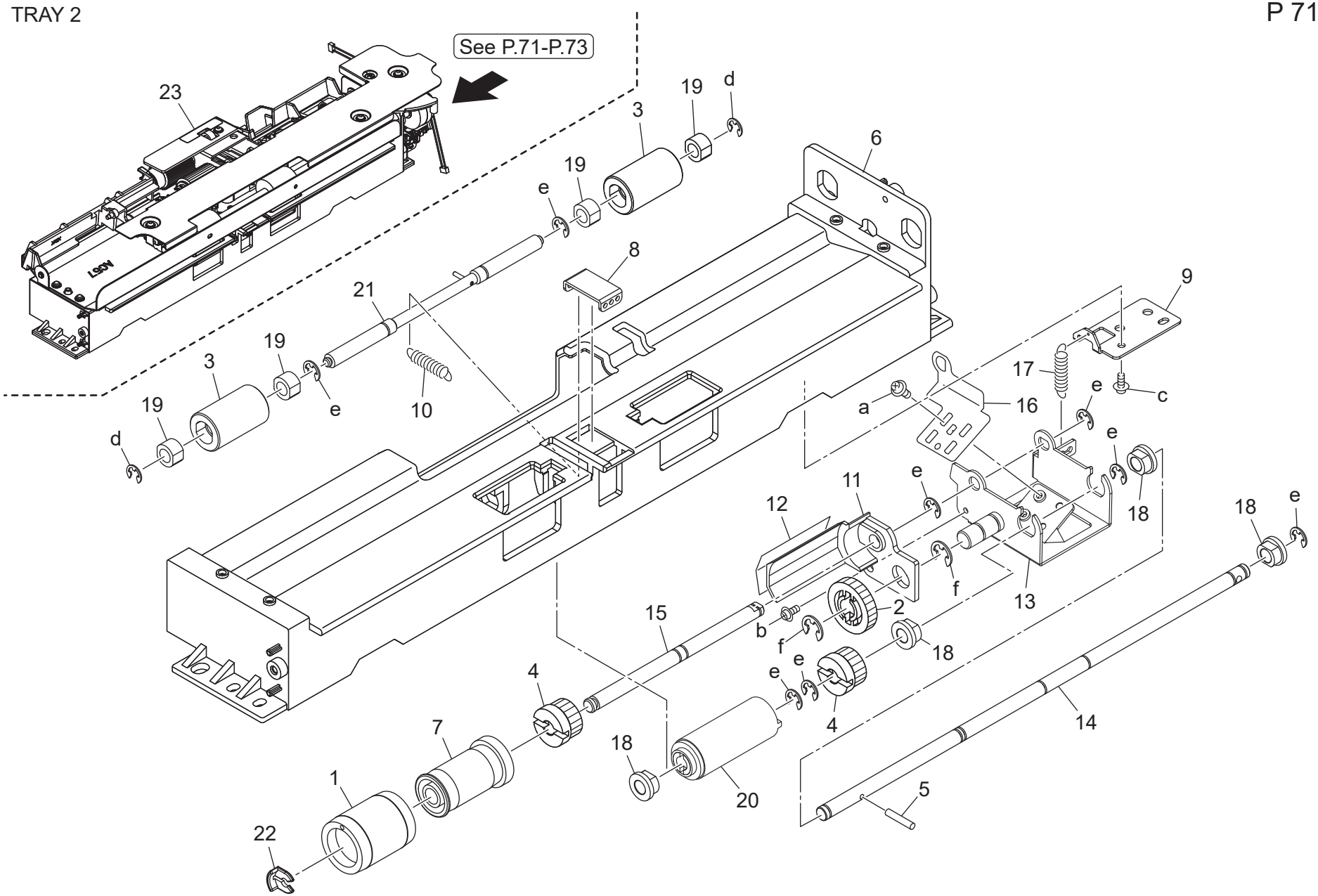

Key	Part No.	Description		Destinations	Class	QTY	Standard parts
1	25SA40960	DOUBLE FEED PREVENTION RUBBER	重送防止ゴム		A	1	a-V116030603
2	26NA42061	BY PASS FEED CONVEYING GEAR 21T	手差し 搬送ギア　２１ Ｔ		B	1	b-V121030603
3	26NA42560	By-Pass Idler Roller	手差し 従動ローラー		C	2	c-V153030803
4	55VA79030	Paper Feed Reversal Gear /C 14T	給紙逆転歯車／Ｃ　１４ Ｔ		B	2	d-V217030003
5	56AA17510	Pin /B	ピン／Ｂ		C	1	e-V217040003
6	AC57560301Old	Paper feed Main body	給紙　本体		D	1	f-V217060003
6	56AA40010E	Paper feed Main body	給紙　本体		C	1	
7	56AA40360	Reverse Roller	逆転ローラー		C	1	
8	56AA40430	SPRING MOUNTING PLATE 1	バネ取り 付け板／1		D	1	
9	56AA40440	SPRING MOUNTING PLATE 2	バネ取り 付け板／2		D	1	
10	56AA40481	PAPERFEEDPRESSINGSPRING	給紙押圧バネ		C	1	
11	56AA40530	ENTRANCE GUIDE PART	入口ガイド 部材		D	1	
12	56AA40540	ENTRANCE GUIDE SHEET	入口ガイド シート		C	1	
13	56QA40080	Multi-feed Preventing Plate	重送防止板		C	1	
14	56QA40250	MULTI FEED SUPPORT SHAFT	重送支点軸		D	1	
15	56QA40270	MULTI FEED REVERSE SHAFT	重送逆転軸		D	1	
16	56QA40550	MULTI FEED ADJUSTMENT PLATE	重送調整板		D	1	
17	57AA40420	MULTI FEED PREVENTING SPRING	重送防止バネ		C	1	
18	A00J663200	Bushing	すべり 軸受		B	4	
19	A03U850101	Slide Bushing	すべり 軸受		C	4	
20	A03X565611	Torque Limiter /A	トルクリミッタ／Ａ		B	1	
21	A1DUR71K00	Paper Feed Driven Shaft Assy	給紙従動軸部組		D	1	
22	A1RF620301	Stopper Collar	ストッパカラー		D	1	
23	AC57R75600	Paper Feed Assy	給紙Ａｓｓｙ		S	1	

Tray 2 Paper Feed Section

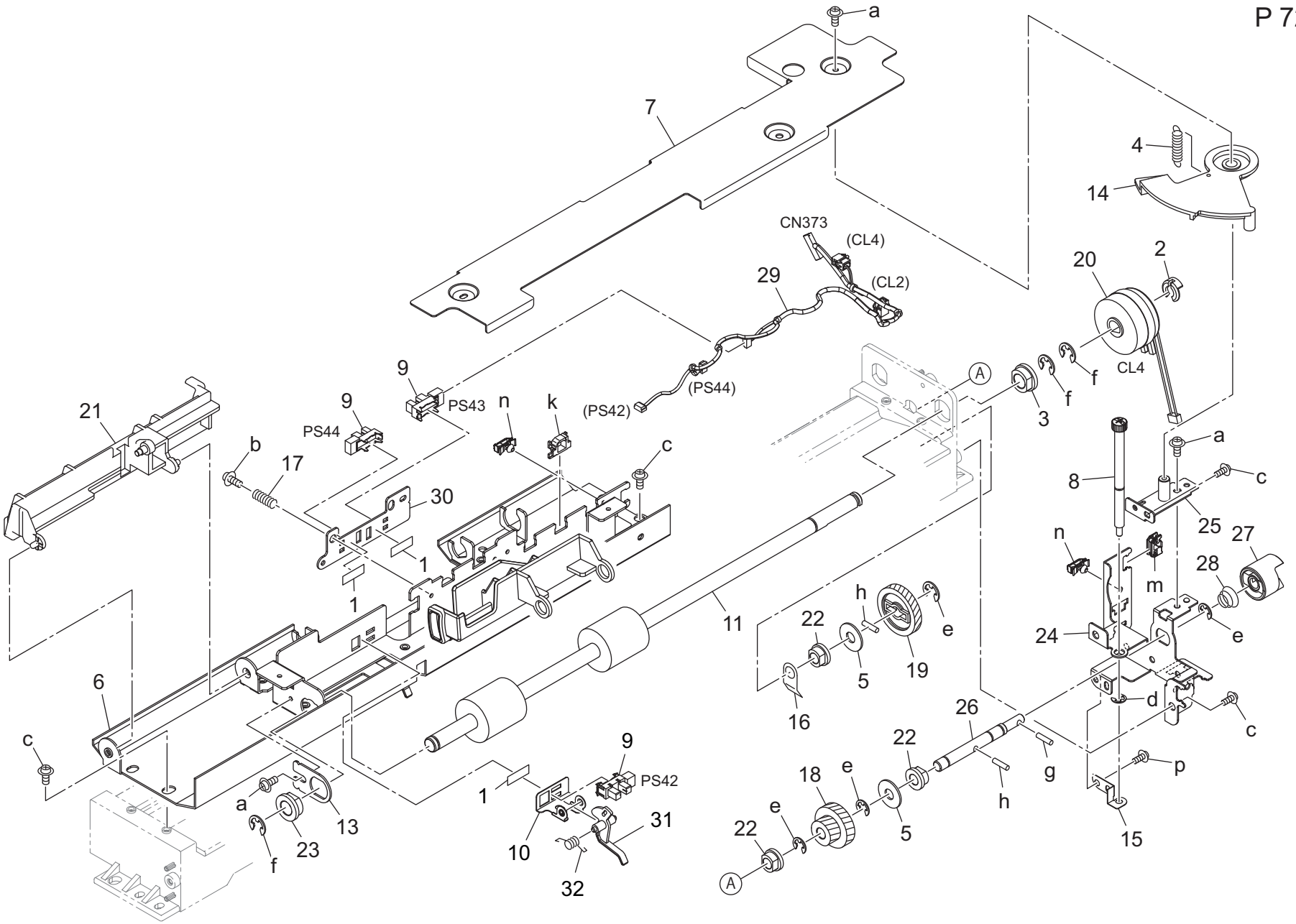

Key	Part No.	Description		Destinations	Class	QTY	Standard parts
1	4109553001	Stopper	ストッパー		C	3	a-V121030603
2	55VA42120	Shaft Stopper	軸ストッパー		C	1	b-V127030604
3	55VA75540	PAPER FEED SHAFT HOLDER B	給紙軸受　Ｂ		B	1	c-V153030803
4	56AA17121	SEPARATE SPRING UPPER	分離バネ　上		C	1	d-V217030003
5	56AA17760	COLLAR	カラー		C	2	e-V217040003
6	AC57560401Old	Guide Plate /ASSY	ガイド板／ＡＳＳＹ（給紙）		D	1	f-V217060003
6	56AA40032F	Paper Feed Guide Plate /Upper	給紙ガイド板／上		C	1	g-V234301250
7	56AA40100G	Wiring Protection Cover	束線保護カバー		D	1	h-V234301450
8	56AA40120	PAPER FEED HOLDING SCREW	給紙押えネジ		C	1	k-V570010050
9	A85CM55600	Photo Sensor	フォトセンサ		C	3	m-V570010056
10	A50U836200Old	Plate /23	センサ板／２３		D	1	n-V500020099
10	56AA40310	MOUNTING PLATE	センサ取付け板		D	1	p-V125030803
11	AC57560000	Registration Roller	レジストローラ（給紙）		C	1	
13	56AA40370	ADJUSTING PLATE	調整板		D	1	
14	56AA40390	CAM PLATE	カム板		C	1	
15	A9VE560100	Ground Plate	アース板		C	1	
16	56AA40500	SHAFT HOLDER EARTH PLATE	軸受アース板		C	1	
17	56AA40520	EARTH SPRING	センサアースバネ		C	1	
18	56AA77720E	Paper Feed Reverse Gear /1 16/22T	給紙逆転歯車／１　１６／２２Ｔ		C	1	
19	56AA77730	PAPER FEED REVERSING GEAR 2 33T	給紙逆転歯車　２　３３Ｔ		C	1	
20	A795M20300	Clutch	クラッチ		C	1	
21	65AA40010	Regulating Plate	規制板		D	1	
22	A00J663200	Bushing	すべり軸受		B	3	
23	A03U812800	Slide Shaft Holder	すべり軸受		B	1	
24	A50U560901	Drive Side plate /1	駆動側板／1		D	1	
25	A50U561200	Drive Side plate /Assy	駆動側板／Ａｓｓｙ		D	1	
26	A50U562400	Input Shaft	入力軸		D	1	
27	A50U564500	Paper feed Coupling	給紙カップリング		B	1	
28	A50U565100	Pressing Spring	押圧ばね		D	1	
29	AC57N14200Old	Paper Feed Harness	給紙束線		D	1	
29	A50UN14201	Paperfeed Wiring /1	給紙束線／1		D	1	
30	A85C635401	Adjusting Plate	調整板		D	1	
31	56AA40171	PAPER FEED DETECTING ACTUATOR	給紙検知アクチェタ		C	1	
32	56AA40190	PRESSING SPRING	センサ押圧バネ		C	1	

Tray 2 Paper Feed Section

TRAY 2

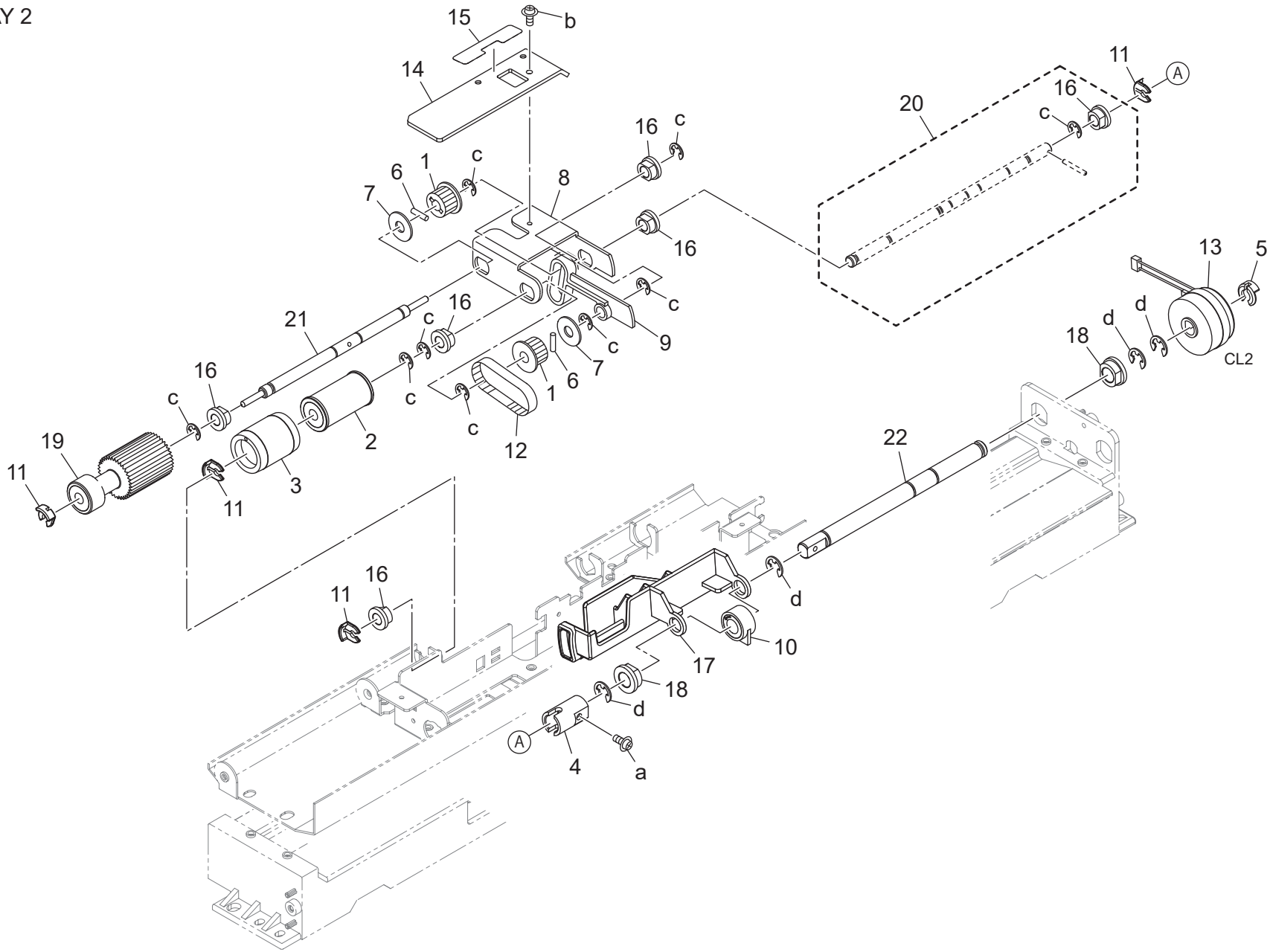

Key	Part No.	Description		Destinations	Class	QTY	Standard parts
1	059076510	PULLEY 1 15T	プーリー　１　１５Ｔ		C	2	a-V118030603 b-V121030603 c-V217040003 d-V217060003
2	25AA40100	Feeding Roller /B	送り出しローラー／Ｂ		B	1	
3	25SA40960	DOUBLE FEED PREVENTION RUBBER	重送防止ゴム		A	1	
4	55FA40320	COUPLING	カップリング		C	1	
5	55VA42120	Shaft Stopper	軸ストッパー		C	1	
6	56AA17510	Pin /B	ピン／Ｂ		C	2	
7	56AA17760	COLLAR	カラー		C	2	
8	56AA40070	Paper feed Swing Plate	給紙首振り板		D	1	
9	56AA40300	PAPER QUANTITY ACTUATOR	紙残検アクチェタ		C	1	
10	56AA40380	PAPER FEED REGULATING BLOCK	給紙規制ブロック		B	1	
11	56AA40490	Shaft Stopper /4	軸　ストッパ／4		C	4	
12	56AA77590	PAPER FEED ROCKING BELT 111L	給紙首振りベルト　１１１Ｌ		C	1	
13	A795M20300	Clutch	クラッチ		C	1	
14	65AA40080E	Paper feed Auxiliary Plate	給紙補助板		D	1	
15	65GE97400	GUIDE LABEL /1	案内ラベル／1		C	1	
16	A00J663200	Bushing	すべり軸受		B	6	
17	A03U560500	Regulating Plate /Rear	規制板／奥		C	1	
18	A03U812800	Slide Shaft Holder	すべり軸受		B	2	
19	A1DUR71J00	Paper Feed Oscillate Roller	給紙首振りローラ部組		B	1	
20	A1DUR75200	Paper Feed Feeding Shaft Assy	給紙送り出し軸Ａｓｓｙ		D	1	
21	A85C635200	Swing Shaft	首振り軸		D	1	
22	AC57635300	Drive Shaft	駆動軸		D	1	

Paper Feed Driving Section

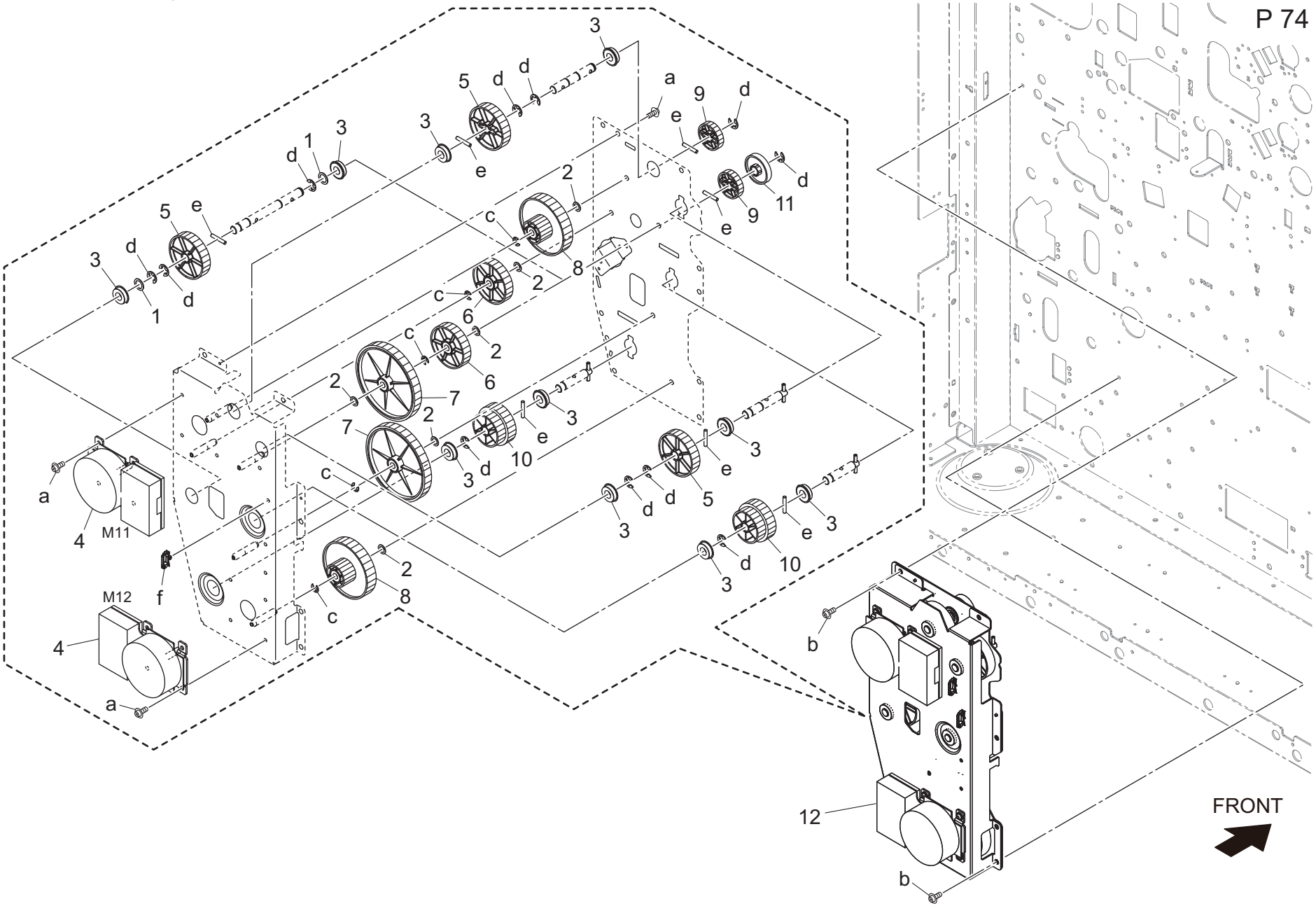

Key	Part No.	Description		Destinations	Class	QTY	Standard parts
1	12QV40650	Spacer	スペーサー		B	2	a-V121030403
2	40AA32320	Toner Supply Spacer	トナー補給スペーサー		C	6	b-V127030604
3	A00V240600	Ball Bearing	ボールベアリング		B	10	c-V217040003
4	A7PUM11100	brushless Motor /30	ブラシレスモータ／３０		C	2	d-V217060003
5	A50U252100	Paper feed Gear /1 46T	給紙ギア／１　４６Ｔ		C	3	e-V234301850
6	A50U252300	Paper feed Gear /3 45T	給紙ギア／３　４５Ｔ		C	2	f-V500020100
7	A50U252400	Paper feed Gear /4 74T	給紙ギア／４　７４Ｔ		C	2	
8	A50U252500	Paper feed Gear /5 47/60T	給紙ギア／５　４７／６０Ｔ		C	2	
9	A50U252600	Paper feed Gear /6 29T	給紙ギア／６　２９Ｔ		C	2	
10	A50U252700	Paper feed Gear /2 35/41T	給紙ギア／２　３５／４１Ｔ		C	2	
11	A50U252800	Stopper Roll	突当てころ		D	1	
12	AC57R71000	Paper Feed Drive ASSY	給紙駆動Ａｓｓｙ		S	1	

Tray Driving Section

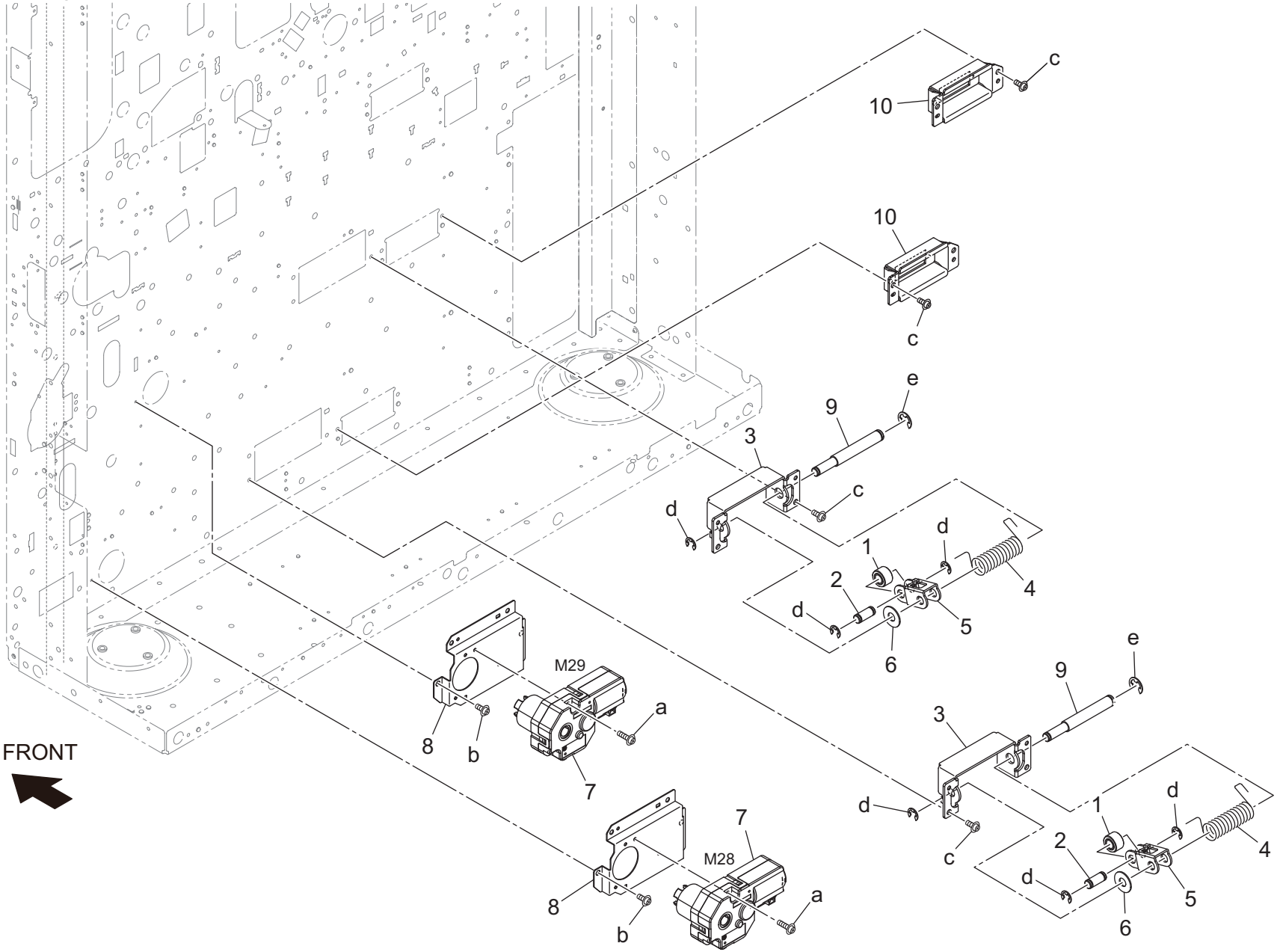

Key	Part No.	Description		Destinations	Class	QTY	Standard parts
1	A9VE625800	Roll	ころ		C	2	a-V118032003
2	65AA47360	CASSETTE LOCKING SHAFT	カセットロック軸		D	2	b-V127030604
3	65AA47370	FULCRUM PLATE	支点板		D	2	c-V146040804
4	65AA47390	GUIDE SPRING	案内バネ		C	2	d-V217060003
5	65AA47710	LOCKING PLATE	ロック板		D	2	e-V217080003
6	65AA47970	SPACER	スペーサー		C	2	
7	A2X0M12101	Brush motor	ブラシモータ		B	2	
8	A50U629100	Mounting Plate	取付板		D	2	
9	A50U109300	Support Shaft	支点軸		D	2	
10	A50U112901	Mounting Tray	取付トレイ		D	2	

Drum Driving Section

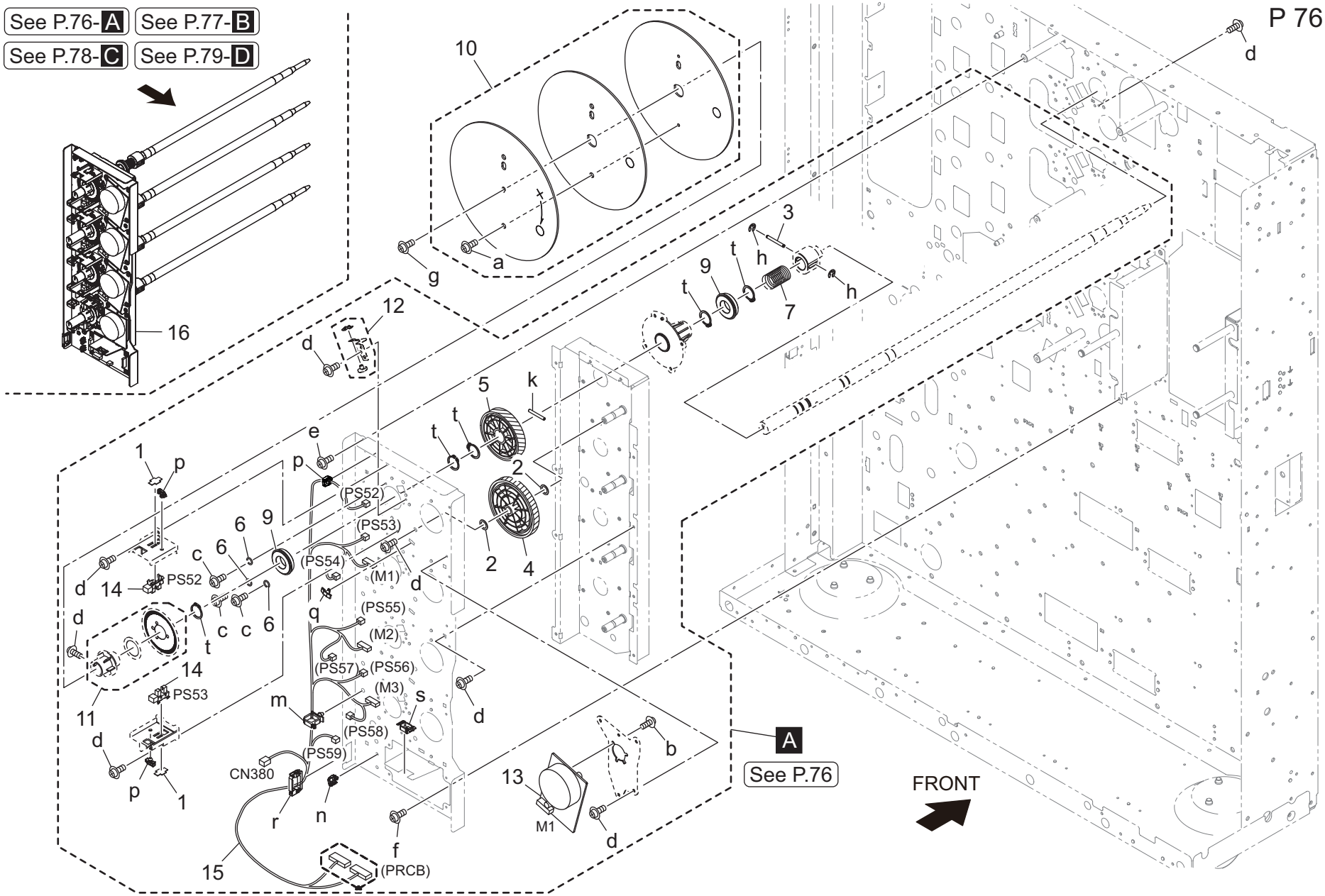

Key	Part No.	Description		Destinations	Class	QTY	Standard parts
1	4470402401	Stopper	ストッパー		D	2	a-V116040803
2	12QV40650	Spacer	スペーサー		B	2	b-V118030403
3	65AA15210	Coupling Pin	カップリングピン		D	1	c-V118030603
4	A03U259600	Idling Gear 46/132T	アイドラギア　４６／１３２ Ｔ		C	1	d-V127030604
5	A03U259900	DRIVE GEAR 92T	駆動ギア　９２ Ｔ		C	1	e-V127040603
6	A1RF214100	Set Washer /1	セット ワッシャ／1		D	3	f-V127040803
7	A50U210600	Pressing Spring	押圧バネ		D	1	g-V185041003
9	A50U212600	Ball Bearing /15	ボールベアリング／１５		C	2	h-V217020003
10	A50UF21100	Drum Drive Fly Wheel / Y M C	ドラム駆動フライホイール／ＹＭＣ		D	1	k-V234302550
11	A50UR71K00	Encoder / YMC	エンコーダ／ＹＭＣ		D	1	m-V500010082
12	A50UR72X01	Drum Ground Assy	ドラムアース Ａｓｓｙ		D	1	n-V500020098
13	A85CM10200	DC Brushless motor /20	ＤＣ ブラシレスモータ／２０		C	1	p-V500020099
14	A85CM55600	Photo Sensor	フォト センサ		C	2	q-V500020103
15	A85CN19000	Drive Wiring /1	駆動束線／1		D	1	r-V570010059
16	A85CR70C22	Drum Drive Assy	ドラム駆動 Ａｓｓｙ		S	1	s-V570010063
							t-V223150017

Drum Driving Section

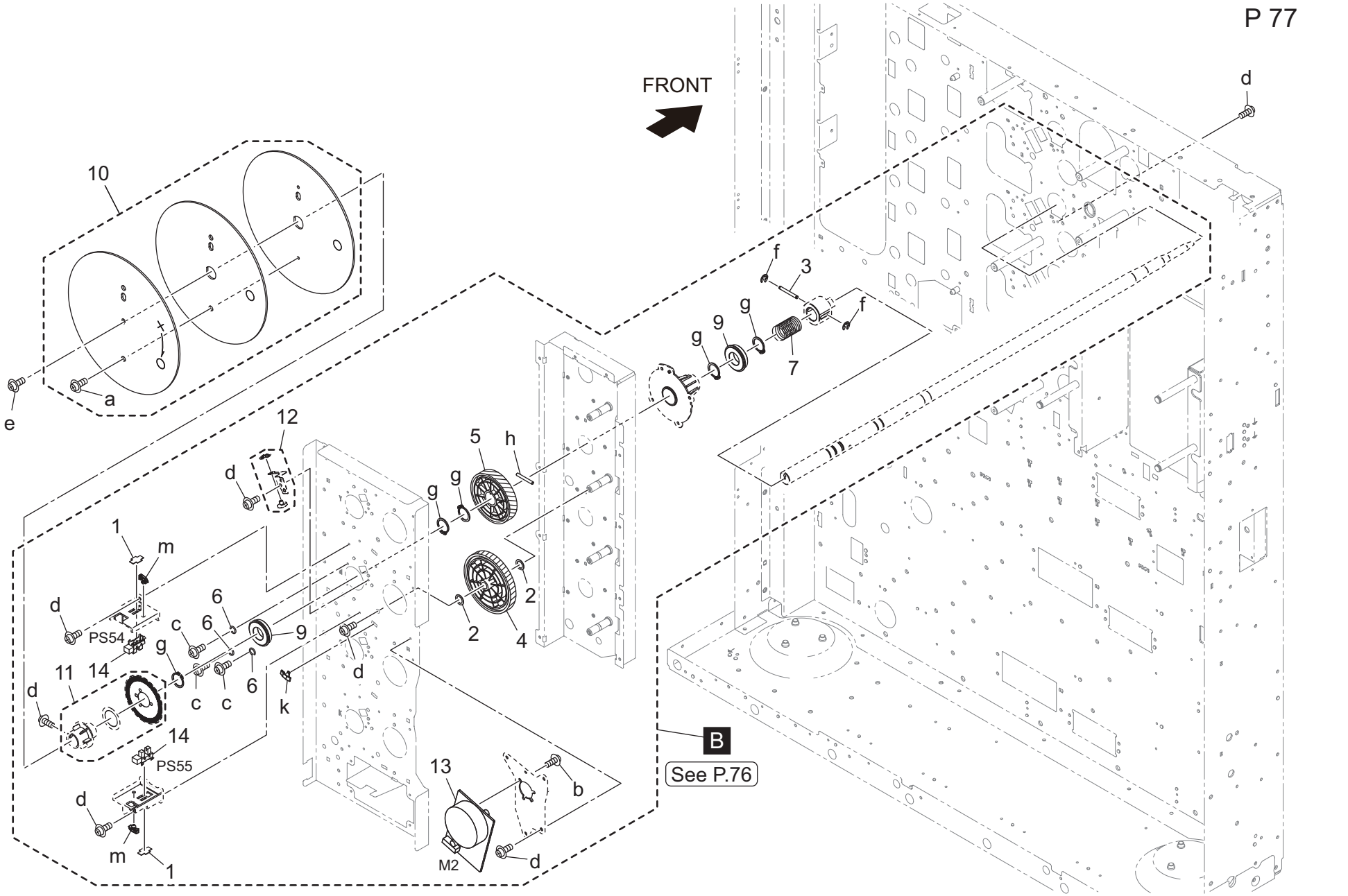

Key	Part No.	Description		Destinations	Class	QTY	Standard parts
1	4470402401	Stopper	ストッパー		D	2	a-V116040803
2	12QV40650	Spacer	スペーサー		B	2	b-V118030403
3	65AA15210	Coupling Pin	カップリングピン		D	1	c-V118030603
4	A03U259600	Idling Gear 46/132T	アイドラギア　４６／１３２ Ｔ		C	1	d-V127030604
5	A03U259900	DRIVE GEAR 92T	駆動ギア　９２ Ｔ		C	1	e-V185041003
6	A1RF214100	Set Washer /1	セット ワッシャ／1		D	3	f-V217020003
7	A50U210600	Pressing Spring	押圧バネ		D	1	g-V223150017
9	A50U212600	Ball Bearing /15	ボールベアリング／１５		C	2	h-V234302550
10	A50UF21100	Drum Drive Fly Wheel / Y M C	ドラム駆動フライホイール／ＹＭＣ		D	1	k-V500020103
11	A50UR71K00	Encoder / YMC	エンコーダ／ＹＭＣ		D	1	m-V500020099
12	A50UR72X01	Drum Ground Assy	ドラムアース Ａｓｓｙ		D	1	
13	A85CM10200	DC Brushless motor /20	ＤＣ ブラシレスモータ／２０		C	1	
14	A85CM55600	Photo Sensor	フォト センサ		C	2	

Drum Driving Section

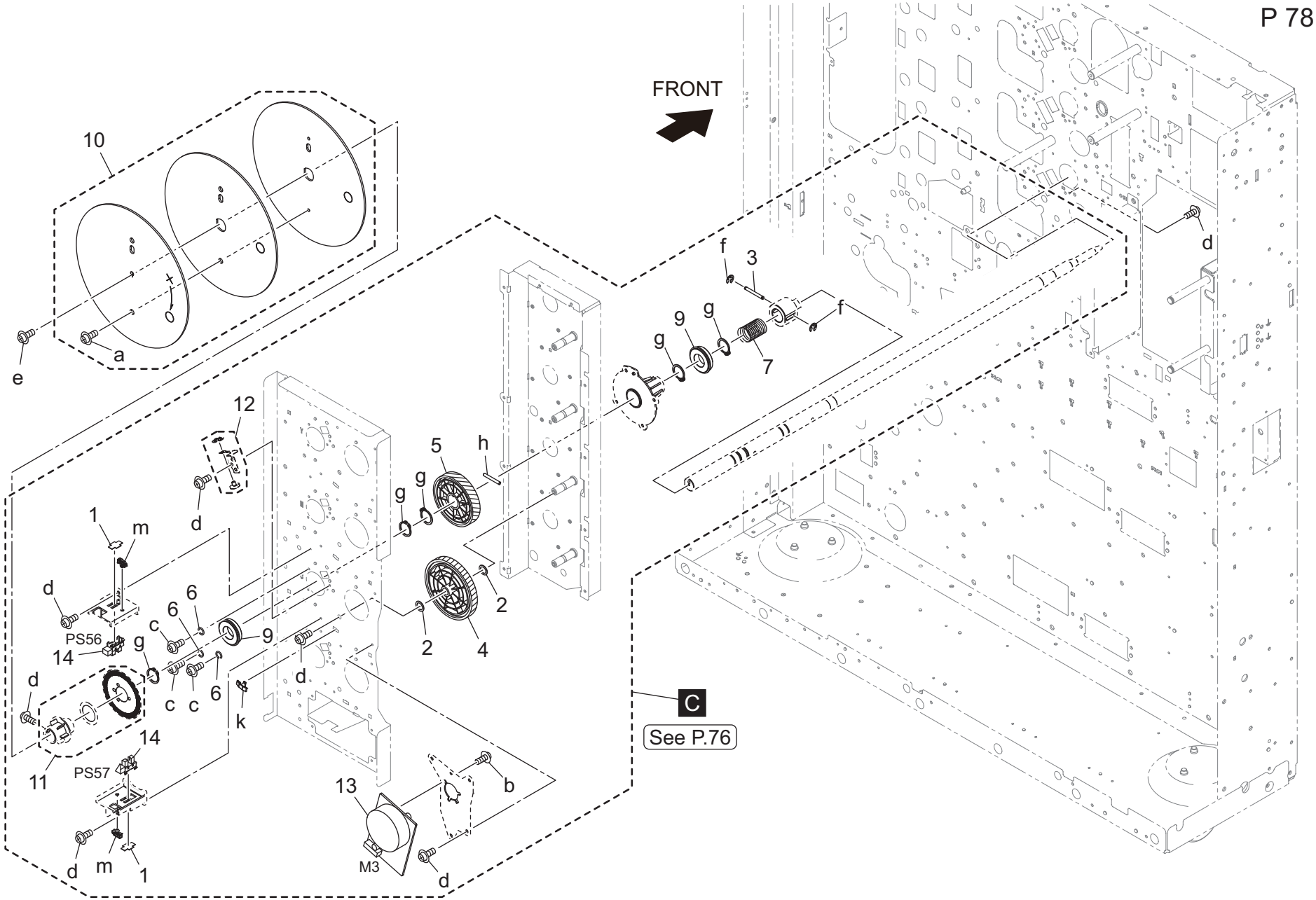

Key	Part No.	Description		Destinations	Class	QTY	Standard parts
1	4470402401	Stopper	ストッパー		D	2	a-V116040803
2	12QV40650	Spacer	スペーサー		B	2	b-V118030403
3	65AA15210	Coupling Pin	カップリングピン		D	1	c-V118030603
4	A03U259600	Idling Gear 46/132T	アイドラギア　４６／１３２ Ｔ		C	1	d-V127030604
5	A03U259900	DRIVE GEAR 92T	駆動ギア　９２ Ｔ		C	1	e-V185041003
6	A1RF214100	Set Washer /1	セット ワッシャ／1		D	3	f-V217020003
7	A50U210600	Pressing Spring	押圧バネ		D	1	g-V223150017
9	A50U212600	Ball Bearing /15	ボールベアリング／１５		C	2	h-V234302550
10	A50UF21100	Drum Drive Fly Wheel / Y M C	ドラム駆動フライホイール／ＹＭＣ		D	1	k-V500020103
11	A50UR71K00	Encoder / YMC	エンコーダ／ＹＭＣ		D	1	m-V500020099
12	A50UR72X01	Drum Ground Assy	ドラムアース Ａｓｓｙ		D	1	
13	A85CM10200	DC Brushless motor /20	ＤＣ ブラシレスモータ／２０		C	1	
14	A85CM55600	Photo Sensor	フォト センサ		C	2	

Drum Driving Section

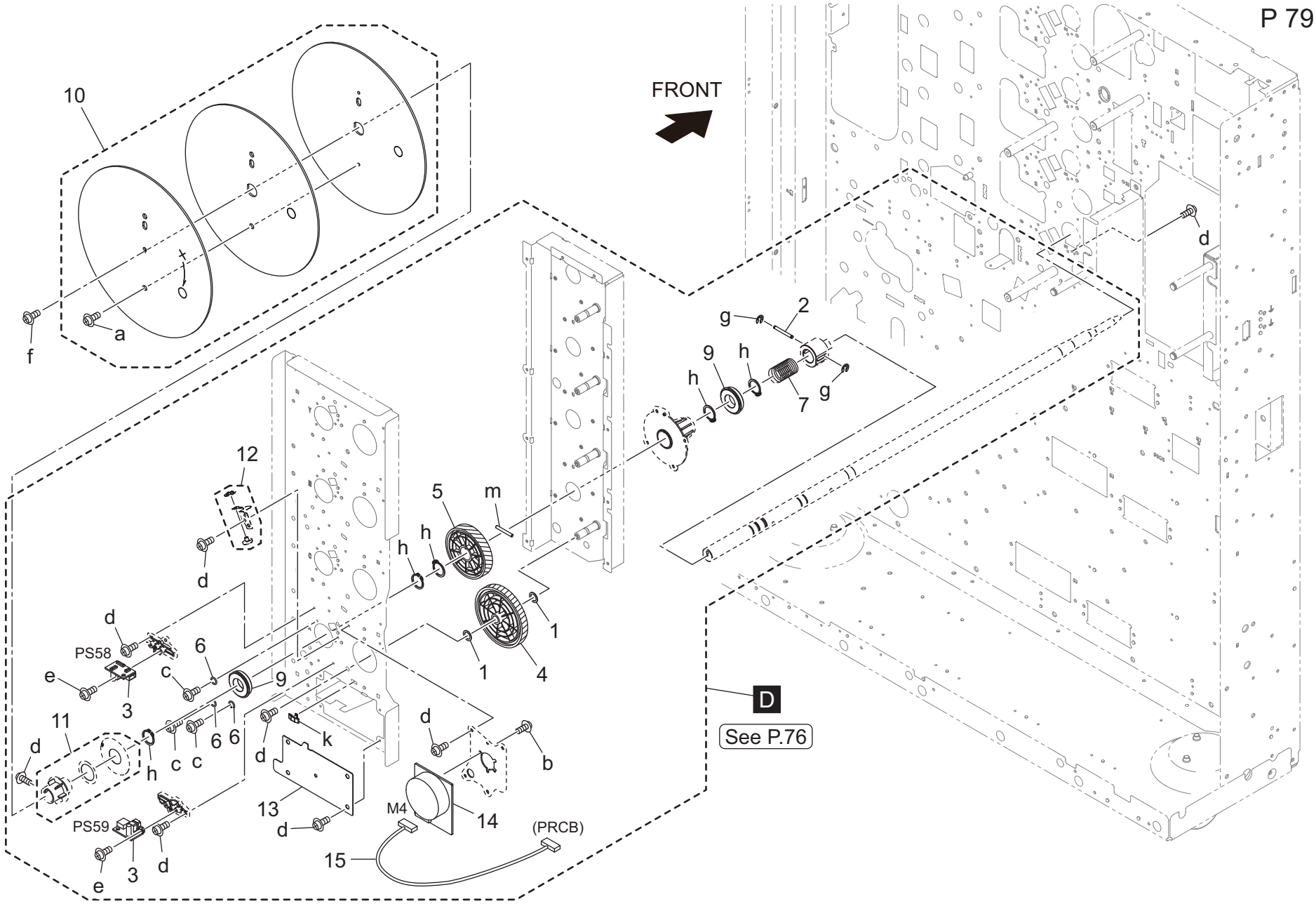

Key	Part No.	Description		Destinations	Class	QTY	Standard parts
1	12QV40650	Spacer	スペーサー		B	2	a-V116040803
2	65AA15210	Coupling Pin	カップリングピン		D	1	b-V118030403
3	65AA-9091E	Sensor Board Assy	センサ基板部組		B	2	c-V118030603
4	A03U259600	Idling Gear 46/132T	アイドラギア　４６／１３２ Ｔ		C	1	d-V127030604
5	A03U259900	DRIVE GEAR 92T	駆動ギア　９２ Ｔ		C	1	e-V149020603
6	A1RF214100	Set Washer /1	セット ワッシャ／1		D	3	f-V185041003
7	A50U210600	Pressing Spring	押圧バネ		D	1	g-V217020003
9	A50U212600	Ball Bearing /15	ボールベアリング／１５		C	2	h-V223150017
10	A50UR70Q00	Drum Drive Fly Wheel / K	ドラム駆動フライホイール／Ｋ		D	1	k-V500020103
11	A50UR71M00	Encoder / K	エンコーダ／Ｋ		D	1	m-V234302550
12	A50UR72X01	Drum Ground Assy	ドラムアース Ａｓｓｙ		D	1	
13	A85C213100	Drive Frame /3	駆動フレーム／3		D	1	
14	A85CM10100	DC Brushless motor	ＤＣ ブラシレスモータ		C	1	
15	A85CN19100	Drive Wiring /K	駆動束線／Ｋ		D	1	

Vertical Conveyance Section

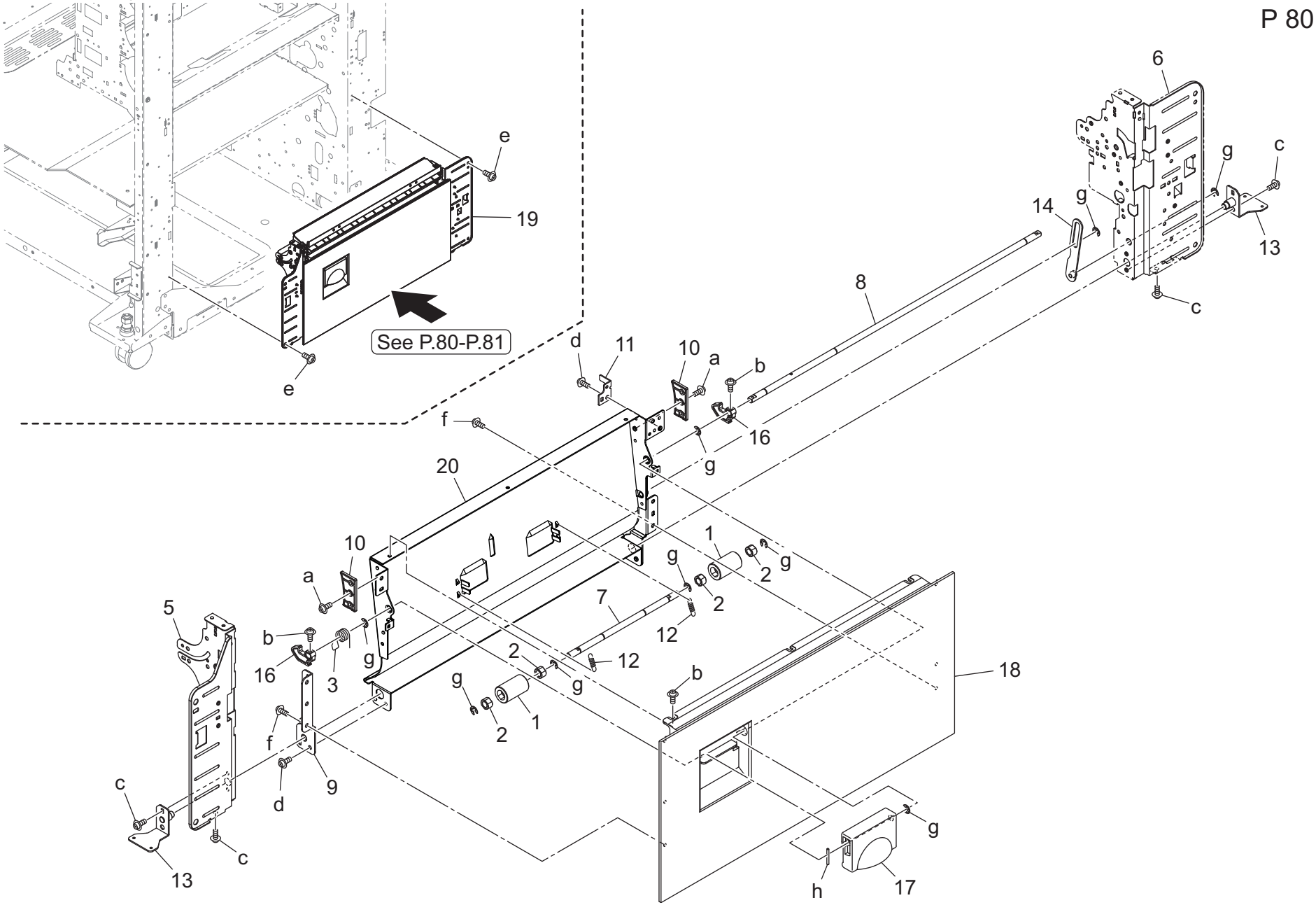

Key	Part No.	Description		Destinations	Class	QTY	Standard parts
1	26NA42560	By-Pass Idler Roller	手差し 従動ローラー		C	2	a-V112030603
2	A03U850101	Slide Bushing	すべり 軸受		C	4	b-V118030603
3	A1RF701700	Lock Spring /Front	ロックばね／前		D	1	c-V121030403
5	A50U700901	Side plate /1	側板／1		D	1	d-V127030604
6	A50U701113Old	Side plate /2	側板／2		D	1	e-V127040603
6	A50U701114	Side plate /2	側板／2		D	1	f-V158030803
7	A50U705100	Idler Shaft	従動軸		D	1	g-V217040003
8	A50U705200	Open/close Shaft	開閉軸		D	1	h-V234201850
9	A50U705701	Support Plate /3	支点板／3		D	1	
10	A50U706000	Regulating Plate /Front	規制板／前		D	2	
11	A50U706900	Detecting Plate	検出板		D	1	
12	A50U707600	Idler Spring	従動ばね		D	2	
13	A50UF70800	Support Plate / 1 Caulking	支点板／1 カシメ		D	2	
14	A50UF70900	Connecting Plate Caulking	連結板カシメ		D	1	
16	A55C712000	Lock Claw	ロック爪		D	2	
17	A9VE700200	Conveyance Handle	搬送把手		D	1	
18	A9VE701300	Cover Door	カバー扉		D	1	
19	AC57R71300	Vertical Conveyance ASSY	垂直搬送Ａｓｓｙ		S	1	
20	AC57705300	Support Plate /ASSY	支点板／ＡＳＳＹ		D	1	

Vertical Conveyance Section

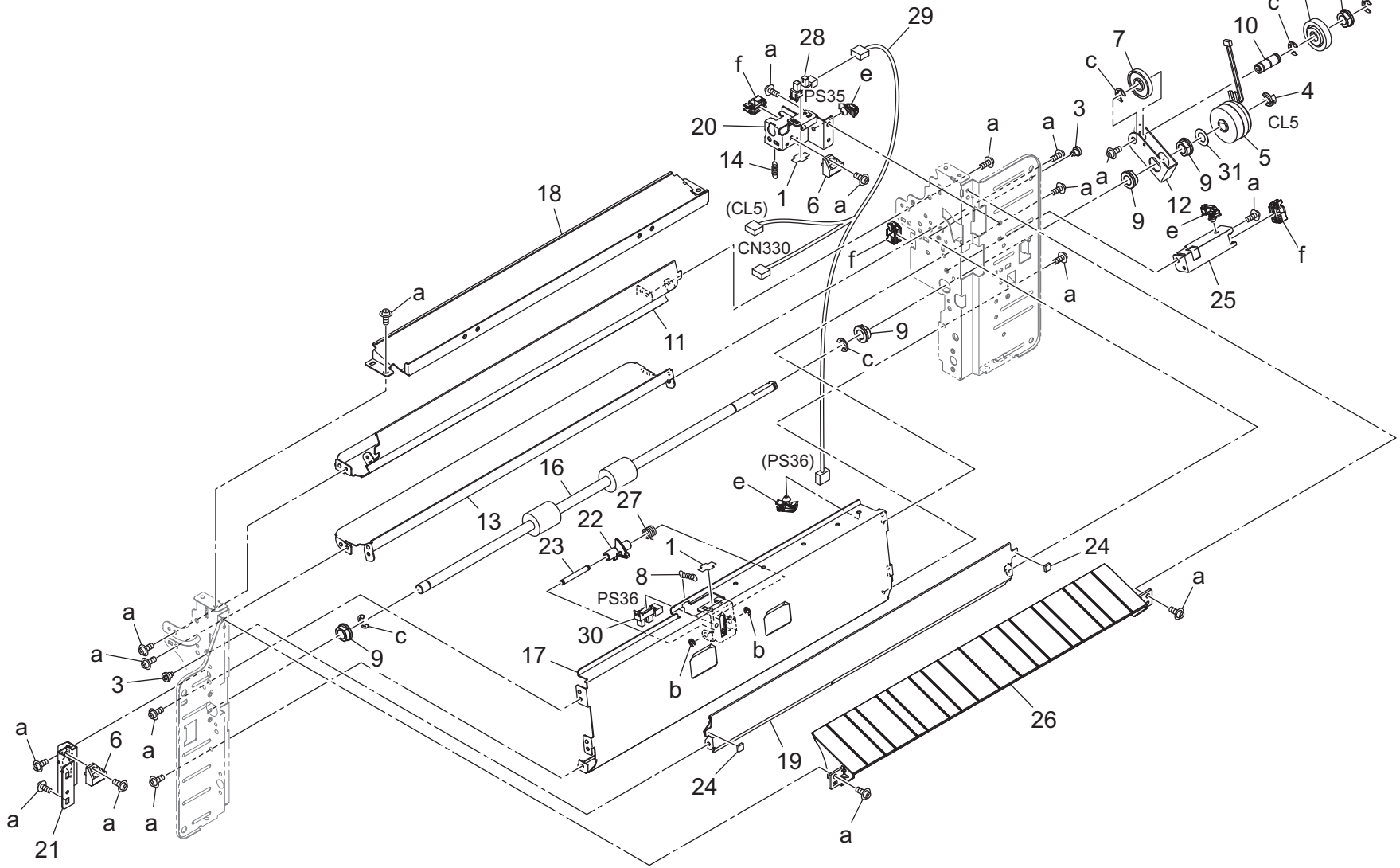

Key	Part No.	Description		Destinations	Class	QTY	Standard parts
1	4470402401	Stopper	ストッパー		D	2	a-V127030604
2	25AA77730	CONVEYANCE IDLER RIGHT 24T	搬送アイドラー　右　２４Ｔ		C	1	b-V217030003
3	55VA20680	SEPARATION POSITIONING SCREW	分離位置決めネジ		C	2	c-V217060003
4	55VA42120	Shaft Stopper	軸ストッパー		C	1	e-V500020099
5	A795M20300	Clutch	クラッチ		C	1	f-V570010056
6	65AA44200	LOCKING PLATE	ロック板		C	2	
7	65AA44350	Stopper Roller	突き当てコロ		C	1	
8	65AA44440	OPEN SHUT SPRING	開閉バネ		C	1	
9	A03U812800	Slide Shaft Holder	すべり軸受		B	5	
10	A50U700200	Idling Shaft	アイドラ軸		D	1	
11	A50U700300	Guide Plate /Upper	ガイド板／上		D	1	
12	A50U700400	Rotation Plate	回転板		D	1	
13	A50U700500	Guide Plate /Inside	ガイド板／内		D	1	
14	A50U700600	Positioning Spring	位置決めばね		D	1	
16	AC57704400	Conveyance Roller /1	搬送ローラ／1		C	1	
17	A50U704700	Guide Plate /Middle	ガイド板／中		D	1	
18	A50U704801	Guide Plate /2	ガイド板／2		D	1	
19	A50U704900	Open/shut Plate	開閉板		D	1	
20	A50U705000	Mounting Plate /Rear	取付板／奥		D	1	
21	A50U705400	Fixing Plate /1	固定板／1		D	1	
22	A50U705500	Detection Actuator	検知アクチュエータ		D	1	
23	A50U705600	Support Shaft	支点軸		D	1	
24	A50U706800	Cushion	クッション		D	2	
25	A50U707002	Lock Plate	ロック板		D	1	
26	A50U707300	Guide Plate	ガイド板		D	1	
27	A50U707400	Pressing Spring /1	押圧ばね／1		D	1	
28	A50UM51000	Photointerrupter	透過型センサ		C	1	
29	A50UN14400	Conveyance Wiring /1	搬送束線／1		D	1	
30	A85CM55600	Photo Sensor	フォトセンサ		C	1	
31	65AA49500	Paper Exit Spacer /1	排紙　スペーサー／1		C	1	

Duplex Carriage Section

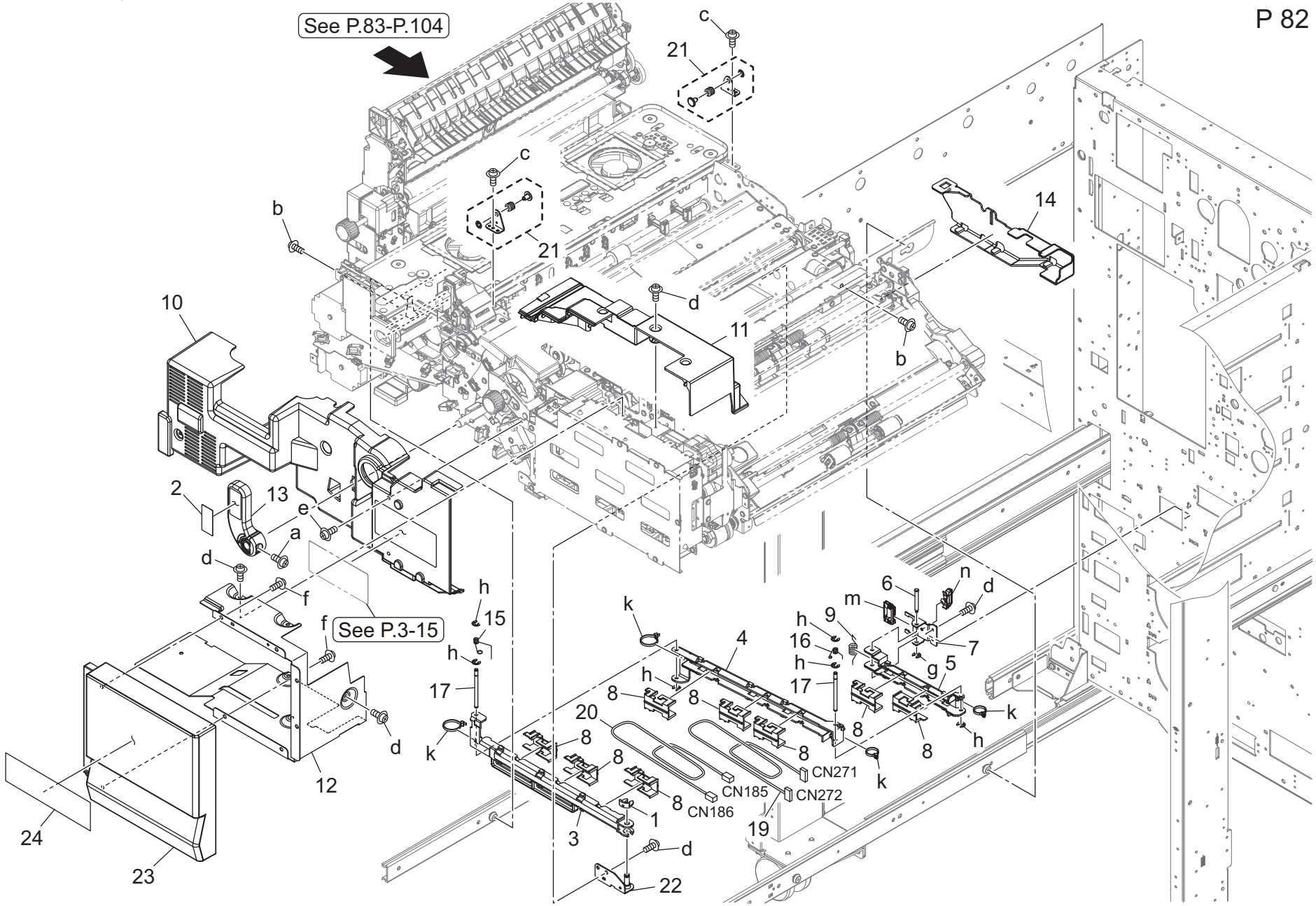

Key	Part No.	Description		Destinations	Class	QTY	Standard parts
1	56AA40490	Shaft Stopper /4	軸　ストッパ／4		C	1	a-V116041203
2	A9VE943100	Release Label /1	解除ラベル／1		D	1	b-V118040603
3	A50U818700	Wiring Guide /Front	配線ガイド ／前		D	1	c-V121030403
4	A50U818800	Wiring Guide /Middle	配線ガイド ／中		D	1	d-V127030604
5	A50U818900	Wiring Guide /Rear	配線ガイド ／奥		D	1	e-V127030804
6	A50U819201	Support Shaft /Rear	支点軸／奥		D	1	f-V151030803
7	A50U819302	Support Plate /Rear	支点板／奥		D	1	g-V217020003
8	A50U832901	Wiring Cover	配線蓋		D	8	h-V217030003
9	A50U835001	Torsion Coil spring	ねじりコイルばね		D	1	k-V501010002
10	A50U837001	Cover Part /1	カバー材／1		D	1	m-V570010059
11	A50U837101	Cover Part /2	カバー材／2		D	1	n-V500020100
12	A50U837300	Cover Part /3	カバー材／3		D	1	
13	A50U855702	Pulling Lever	引張りレバー（ ＡＤＵ 架台）		D	1	
14	A50U858200	Cover Cover	カバー蓋		D	1	
15	A50U858300	Ground Spring /2	アースばね／2		D	1	
16	A50U858400	Ground Spring /1	アースばね／1		D	1	
17	A50U858500	Support Shaft /Middle	支点軸／中		D	2	
19	A50UN15500	ADU Relay harness /3	ＡＤＵ 中継束線／3		D	1	
20	A50UN18700	ADU Relay harness /6	ＡＤＵ 中継束線／6		D	1	
21	A50UR70G01	2nd Transfer Earth Plate Assy	２次転写アース板Ａｓｓｙ		B	2	
22	A50UR72S00	Support Plate / Front Caulking	支点板／前カシメ		D	1	
23	AC57160400	Duplex Cover	両面カバー		D	1	
24	ACC2947000	Indicating Label C4065	表示ラベル　Ｃ４０６５		D	1	

Duplex Carriage Section

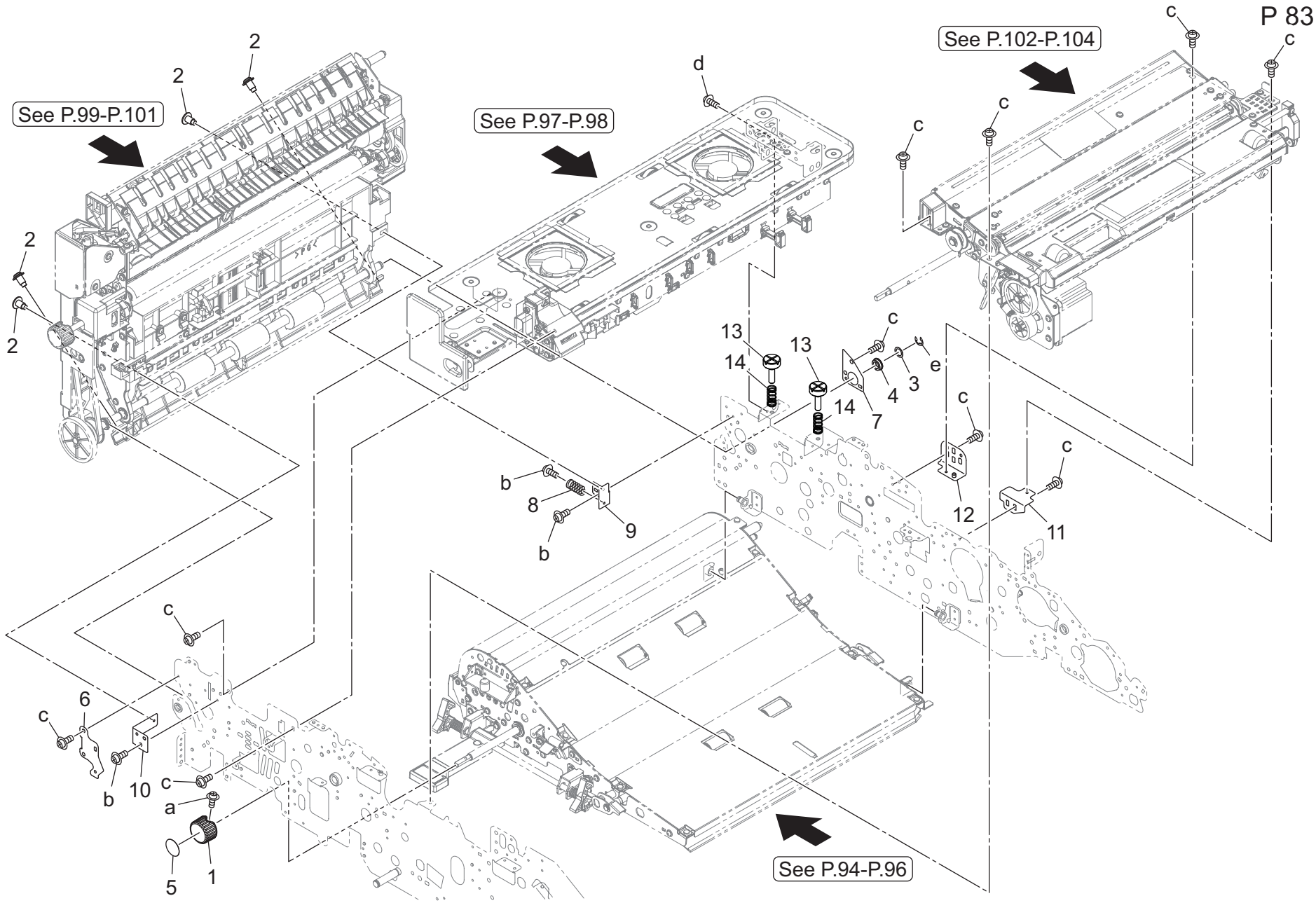

Key	Part No.	Description		Destinations	Class	QTY	Standard parts
1	14GE45470	Rotation Knob	回転ノブ		C	1	a-V118030603
2	26NA54230	Terminal Fixing Screw	端子固定ネジ		C	4	b-V121030403
3	56AA42690	By-Pass Spacer	手差しスペーサー		C	1	c-V127030604
4	A00J617900	Ball Bearing	ボールベアリング		B	1	d-V127040803
5	A9VE944100	Release Label /11	解除ラベル／１１		D	1	e-V217060003
6	A50U819500	Connecting Plate	連結板		D	1	
7	A50U839900	Connecting Plate	連結板		D	1	
8	A50U842900	Conveyance Spring /5	搬送ばね／５		D	1	
9	A50U882701	Reverse/Exit Joint /Rear	反転排紙ジョイント ／奥		D	1	
10	A50U882801	Reverse/Exit Joint /Front	反転排紙ジョイント ／前		D	1	
11	A50U884202	Registration Base frame /2	レジスト 台板／２		D	1	
12	A50UF83702	Registration Base Frame / 1 Caulking	レジスト 台板／１ カシメ		D	1	
13	AC57884400	Fusing Screw /Rear	定着ねじ ／奥（ 高さ 調整）		D	2	
14	AC57884500	Compressing Coil spring	圧縮コイルばね		D	2	

Duplex Section

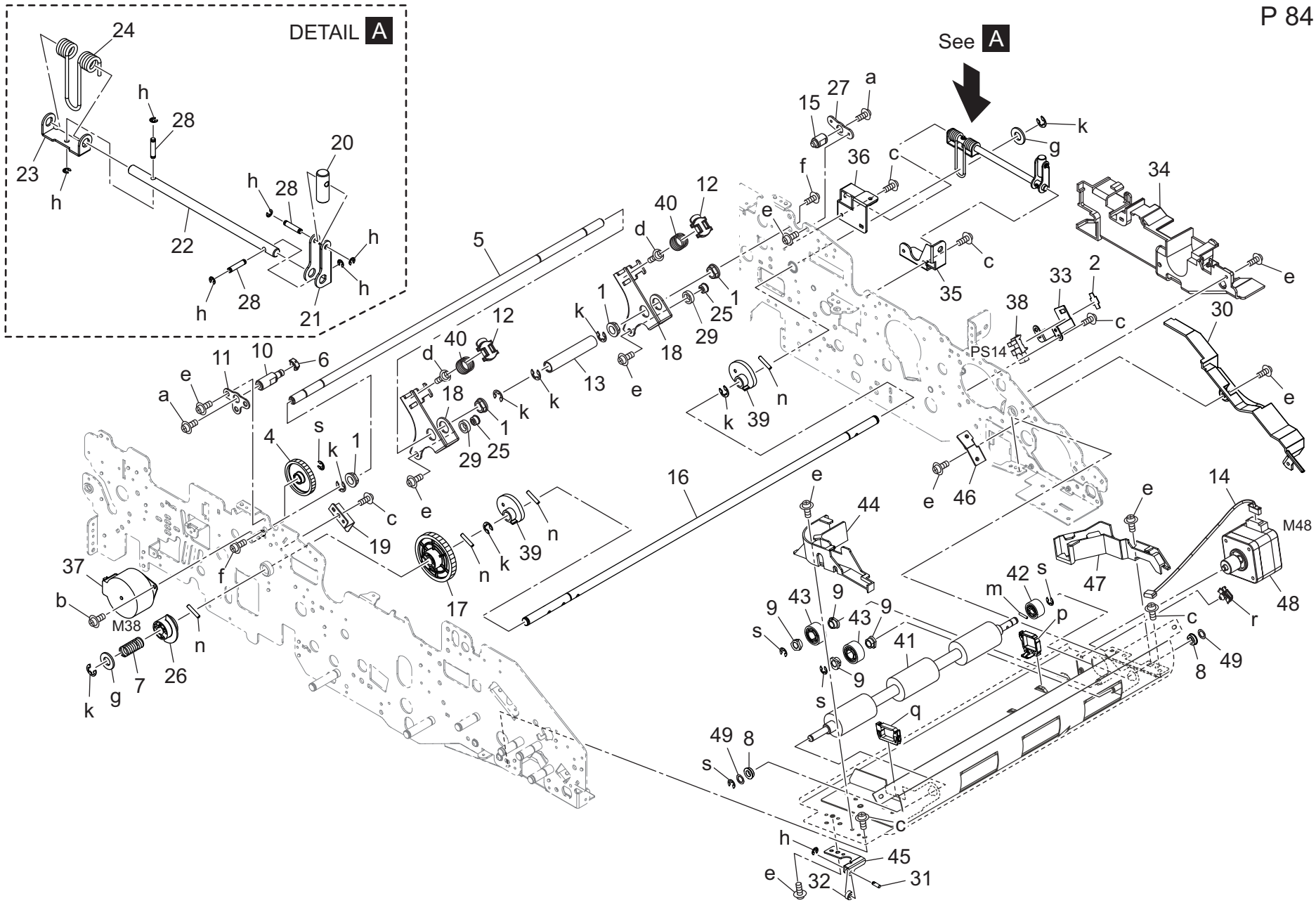

Key	Part No.	Description		Destinations	Class	QTY	Standard parts
1	4131353202	BUSHING	軸受		C	4	a-V116050803
2	4470402401	Stopper	ストッパー		D	1	b-V118030403
4	40AA77550	Mirror Drive Gear /2 14/70T	ミラー駆動ギア／２　１４／７０Ｔ		C	1	c-V121030403
5	A9VE521100	Pressing Shaft /1	押圧軸／1		D	1	d-V121040403
6	56AA40490	Shaft Stopper /4	軸　ストッパ／4		C	1	e-V127030604
7	65AA45230	CAM PULLING SPRING	カム引張り バネ		C	1	f-V127040803
8	A00J617800	Ball Bearing	ボールベアリング		A	2	g-V207080003
9	466076020	Paper Feed Feeding Bearing	給紙送り出し 軸受		B	4	h-V217020003
10	A50U520601	Support Shaft /Front	支点軸／前		D	1	k-V217060003
11	A50U520700	Adjusting Plate /Front	調整板／前		D	1	m-V234201050
12	A50U520900	Pressing Cover	押圧蓋		D	2	n-V234301650
13	A9VE521200	Transfer Collar /1	転写カラー／1		D	1	p-V500010079
14	AC57N22101	Drive Relay Harness /4	駆動中継束線／4		D	1	q-V570010059
15	A50U521301	Support Shaft /Rear	支点軸／奥		D	1	r-V500020099
16	A50U521500	Drive Shaft	駆動軸		D	1	s-V217040003
17	A50U521900	Pressure Gear /3 47T	圧着ギア／3　４７Ｔ		C	1	
18	A50U522001	Rotation Arm	回転アーム		D	2	
19	A50U522400	Holding Plate	押さえ板		D	1	
20	A50U522900	Rotation Shaft	回転軸		D	1	
21	A50U523001	Release Arm	解除アーム		D	1	
22	A50U523100	Support Shaft	支点軸		D	1	
23	A50U523200	Rotation Cover	回転カバー		D	1	
24	A50U523400	Torsion Coil spring	ねじりコイルばね		D	1	
25	A50U524100	Receiving Shaft	受け軸		D	2	
26	A50U524500	Transfer Actuator	転写アクチュエータ		D	1	
27	A50U524600	Adjusting Plate /Rear	調整板／奥		D	1	
28	A50U524700	Support Shaft	支点軸		D	3	
29	A50U716500	Ball Bearing	ボールベアリング		C	2	
30	A50U834802	Cover Side plate /Right rear	カバー側板／右後		D	1	
31	A50U854400	Fixing Shaft	固定軸		D	1	
32	A50U854800	Conveyance Roll	搬送ころ		D	1	
33	A50U855800	Drive Side plate /2	駆動側板／2		D	1	
34	A50U858101	Cover Box	カバー箱		D	1	
35	A50U884600	Support Plate /1	支持板／1		D	1	
36	A50U884700	Support Plate /2	支持板／2		D	1	
37	A50UR72C00	Drive Motor / 1 Assy	駆動モータ／1　Ａｓｓｙ		C	1	
38	A85CM55600	Photo Sensor	フォトセンサ		C	1	
39	A9VE522500	Transfer Cam	転写カム		C	2	
40	A9VE526200	Pressing Spring	押圧ばね		D	2	
41	AC57870700	Conveyance Roller	搬送ローラ		C	1	
42	A9VE870800	Drive Gear /1 20T	駆動ギア／1　２０Ｔ		C	1	
43	A9VE870900	Idling Gear 24T	アイドラギア　２４Ｔ		C	2	
44	A9VE871200	Wiring Guide /1	配線ガイド／1		D	1	
45	A9VE871300	Support Plate	支持板		D	1	
46	A9VE871700	Mounting Plate /5	取付板／5		D	1	
47	A9VE871800	Wiring Guide /2	配線ガイド／2		D	1	
48	AC57R71700	Stepping Motor ASSY	ステッピングモータ　ＡＳＳＹ		C	1	
49	40AA98020D	Paper exit Spacer	排紙　スペーサ		D	2	

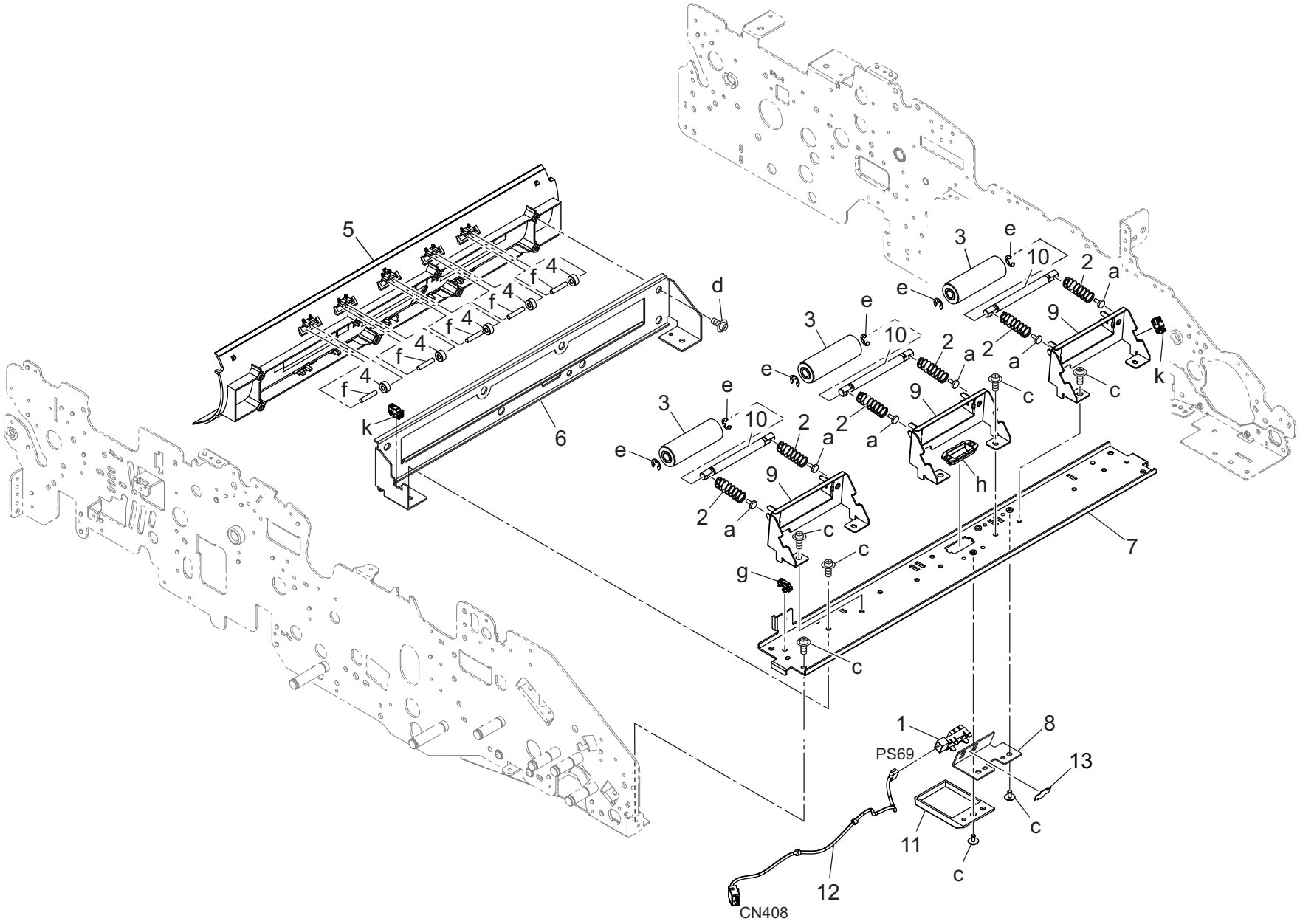
5
4
f
d
3
e
10
2
a
9
k
c
6
h
7
g
1
8
PS69
13
11
12
CN408

Key	Part No.	Description		Destinations	Class	QTY	Standard parts
1	13QA85511Old	Sensor /1	センサ／1		B	1	a-V118030603
1	9335140071	Solid State Switch	反射型フォトスイッチ		B	1	c-V127030604
2	A03U842700	Conveyance Spring /3	搬送ばね／3		C	6	d-V151030803
3	A03U845601	Idler Roller /2	従動ローラ／2		C	3	e-V217040003
4	A50U854800	Conveyance Roll	搬送ころ		D	5	f-V234301650
5	A9VE870100	Guide Plate	ガイド板		D	1	g-V500020099
6	A9VE870200Old	Mounting Plate /4	取付板／4		D	1	h-V570010037
6	A9VE870211	Mounting Plate /4	取付板／4		D	1	k-V570010056
7	A9VE870300	Mounting Plate /3	取付板／3		D	1	
8	A9VE870400Old	Sensor Plate	センサ板		D	1	
8	A9VE870411	Sensor Plate	センサ板		D	1	
9	A9VE870500	Idler Plate	従動板		D	3	
10	A9VE870600	Idler Shaft	従動軸		D	3	
11	A9VE871900	Wiring Cover	配線カバー		D	1	
12	A9VEN16200	ADU Detection harness /16	ＡＤＵ 検知束線／１６		D	1	
13	4470402401	Stopper	ストッパー		D	1	

Duplex Section

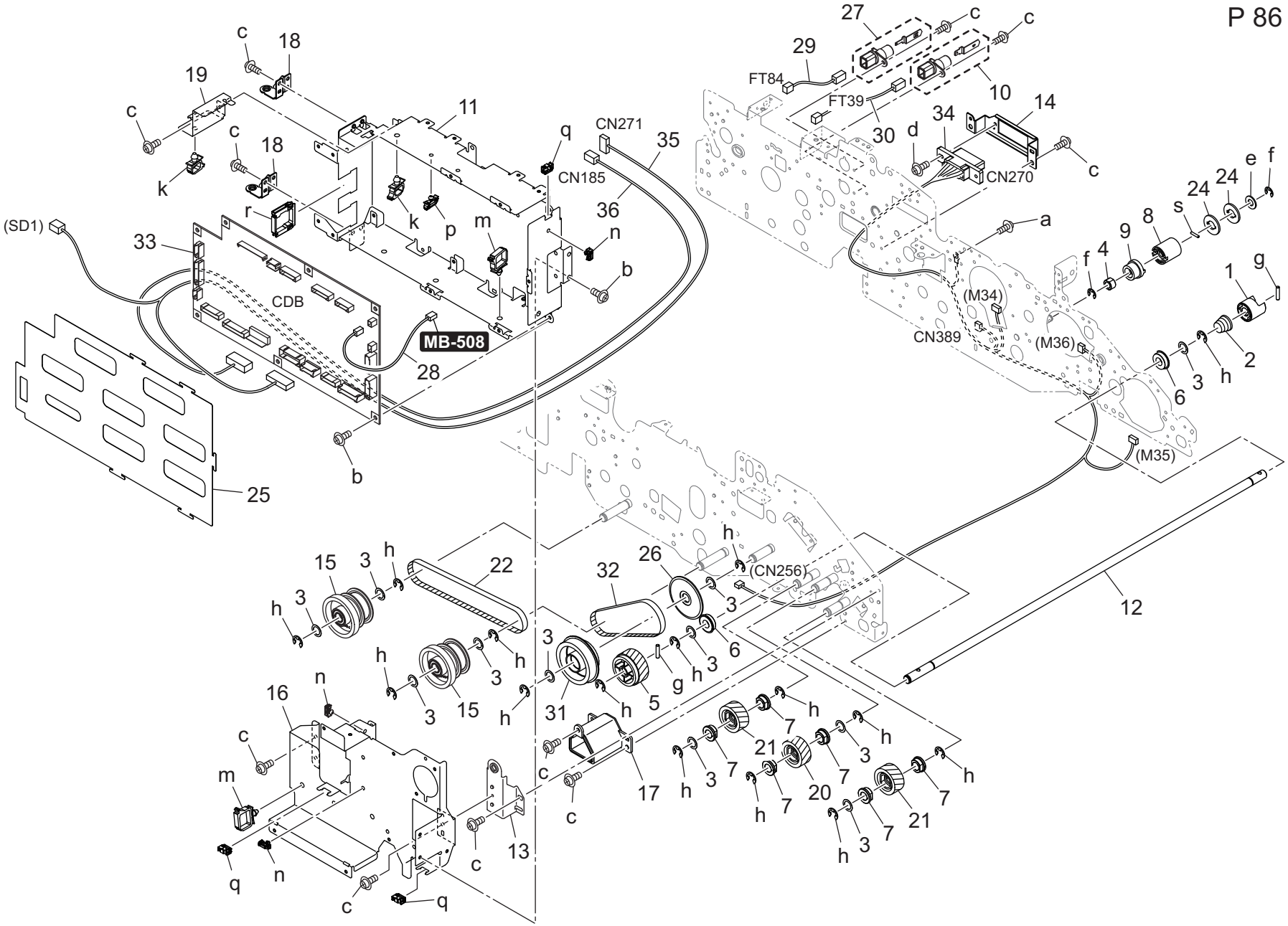

Key	Part No.	Description		Destinations	Class	QTY	Standard parts
1	55VA15541	CLEANER COUPLING PART	クリーナーカップリング部材		C	1	a-V116030603
2	56AA17090	Pressing Spring	押圧バネ		C	1	b-V127030603
3	56AA42690	By-Pass Spacer	手差しスペーサー		C	11	c-V127030604
4	56GA76010	Slide Bearing /2	すべり軸受／２		C	1	d-V127030803
5	65AA77540	PAPER FEED GEAR 2 29T	給紙歯車　２　２９Ｔ		C	1	e-V207060003
6	A00V240600	Ball Bearing	ボールベアリング		B	2	f-V217050003
7	A03U812800	Slide Shaft Holder	すべり軸受		B	6	g-V234301450
8	A03U815700	Torque Limiter	トルクリミッター		B	1	h-V217060003
9	A03U839000	BRAKE GEAR /1 21T	ブレーキギア／１　２１Ｔ		C	1	k-V500010082
10	A1DUR73K00	Powering Block A Assy	給電ブロック／Ａ 部組		C	1	m-V500010084
11	A50U810502	Mounting Board /1	取付基板／１		D	1	n-V500020099
12	A50U812100	Drive Input Shaft	駆動入力軸		D	1	p-V500020100
13	A50U816103	Positioning Side plate /Right	位置決め側板／右		D	1	q-V570010056
14	A50U817400	Mounting Side plate /1	取付側板／１		D	1	r-V570010058
15	AC57818000	Drive Gear 29/29/38T	駆動ギア　２９／２９／３８Ｔ		C	2	s-V234201050
16	A50U835302	Mounting Board /2	取付基板／２		D	1	
17	A50U835400	Guide Part /Front	ガイド部材／前		D	1	
18	A50U835900	Support Plate	支点板（ 基板）		D	2	
19	A50U836000	Cover	カバー（ 基板）		D	1	
20	A50U836400	Conveyance Idler /Right	搬送アイドラ／右		D	1	
21	A50U836500	Conveyance Idler /Right	搬送アイドラ／右		D	2	
22	A50U839200	Belt /3 342L	ベルト／３　３４２Ｌ		C	1	
24	A50U858600	Stopper Plate	ストッパ板		D	2	
25	A50U880702	Packing Board /Front	包装基板／前		D	1	
26	A50U885100	Drive Spacer	駆動スペーサ		D	1	
27	A50UF82200	Power Supply Block / B ASSY	給電ブロック／Ｂ　ＡＳＳＹ		D	1	
28	A50UN17200	ADU Drive harness /7	ＡＤＵ 駆動束線／7		D	1	
29	A50UN25400	HV Relay harness /5	高圧中継束線／5		D	1	
30	A50UN25600	HV Relay harness /6	高圧中継束線／6		D	1	
31	A9VE818100	Drive Gear /1 39T	駆動ギア／１　３９Ｔ		C	1	
32	A9VE839100	Belt /4	ベルト／4		D	1	
33	AC57H05002	Conveyance Drive Board ASSY	搬送駆動基板ＡＳＳＹ		I	1	
34	A9VEN15000	ADU Drive harness /1	ＡＤＵ 駆動束線／1		D	1	
35	A9VEN15601	ADU Control harness /1	ＡＤＵ 制御束線／1		D	1	
36	A9VEN18801	ADU Control harness /2	ＡＤＵ 制御束線／2		D	1	

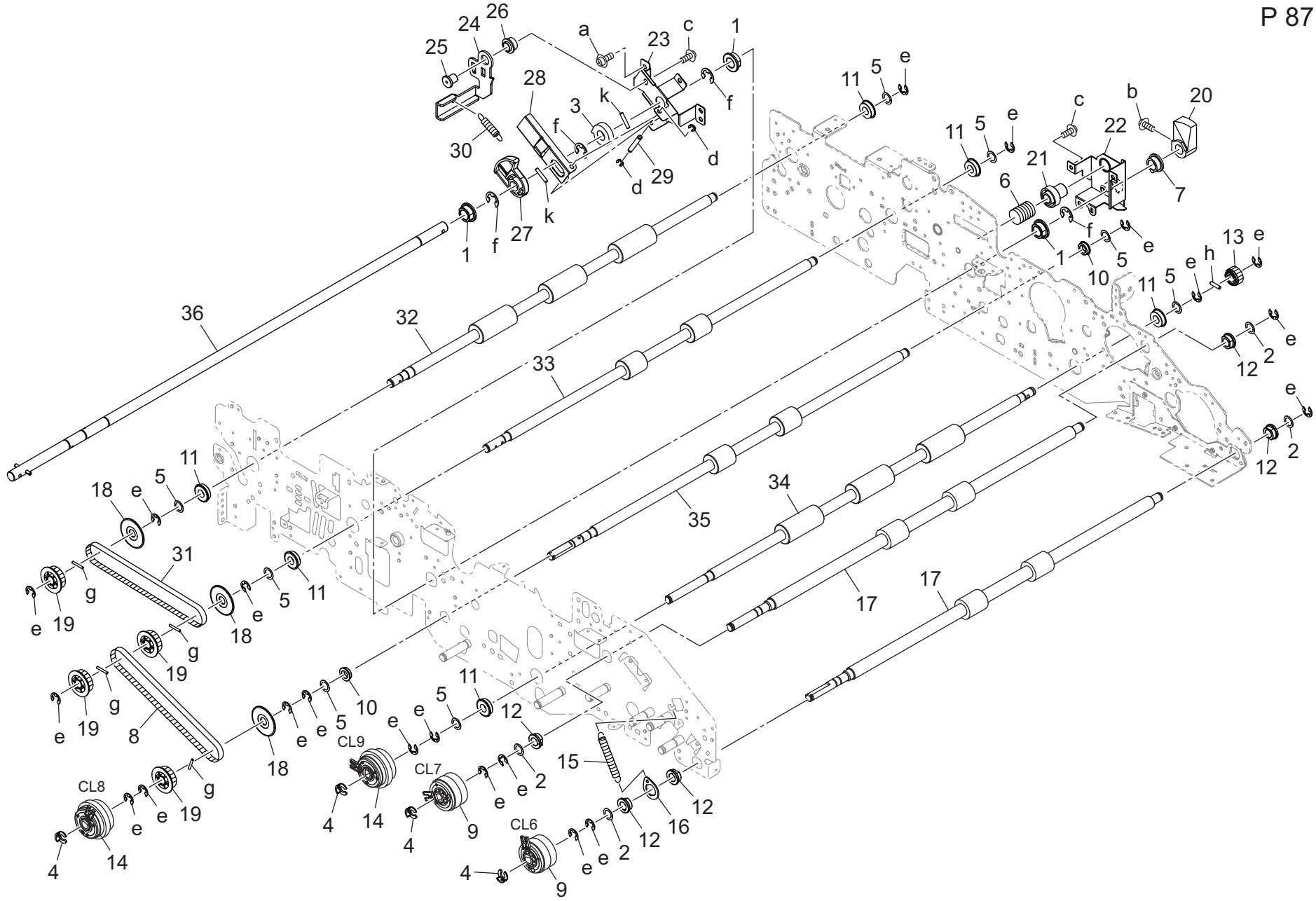
1
2
3
4
5
6
7
8
9
10
11
12
13
14
15
16
17
18
19
20
21
22
23
24
25
26
27
28
29
30
31
32
33
34
35
36
a
b
c
d
e
f
g
h
k
CL6
CL7
CL8
CL9

Key	Part No.	Description		Destinations	Class	QTY	Standard parts
1	462076010	Driving Slide Shaft Holder A	駆動滑り軸受　Ａ		C	3	a-V121030403
2	12QV40650	Spacer	スペーサー		B	4	b-V116041403
3	25AA47500	Carriage Lock Claw /B	架台ロック爪／Ｂ		C	1	c-V127030604
4	55VA42120	Shaft Stopper	軸ストッパー		C	4	d-V217030003
5	56AA42690	By-Pass Spacer	手差しスペーサー		C	8	e-V217060003
6	56AA50670	Cam Stopper Spring	カムストッパバネ		C	1	f-V217080003
7	56AA50800	LEVER SUPPORT SHAFT HOLDER	レバー支持軸受		C	1	g-V234201450
8	56AA77530	Paper Feed Drive Belt /1 336L	給紙駆動ベルト／1　３３６Ｌ		C	1	h-V234301250
9	AC57M20000	Conveyance Clutch	搬送クラッチ（５ｋｇ）		A	2	k-V234301650
10	A00J617900	Ball Bearing	ボールベアリング		B	2	
11	A00V240600	Ball Bearing	ボールベアリング		B	6	
12	A03U812800	Slide Shaft Holder	すべり軸受		B	5	
13	A03U838900	Brake Gear /2 24T	ブレーキギア／2　２４Ｔ		C	1	
14	AC57M20200	Conveyance Clutch	搬送クラッチ（６ｋｇ）		B	2	
15	A03X565001	Swing Spring	首振りばね		C	1	
16	A1RG681400	Brake Plate /8	ブレーキ板／8		D	1	
17	AC57812200	ADU Conveying Roller /Right	ＡＤＵ 搬送ローラ／右		C	2	
18	A50U817300	Holding Collar	押さえカラー		D	3	
19	A50U818501	Pulley /2	プーリ／2		D	4	
20	A50U830200	Positioning Part /Rear	位置決め部材／奥		D	1	
21	A50U830300	Regulating Part /Rear	規制部材／奥		D	1	
22	A50U830400	Hold Plate /Assy	保持板／Ａｓｓｙ		D	1	
23	A50U830501	Reinforce Plate /1	補強板／1		D	1	
24	A50U830600	Lock Plate	ロック板		D	1	
25	A50U830700	Support Shaft	支持軸		D	1	
26	A50U830800	Lock Bushing	ロックすべり軸受		D	1	
27	A50U831000	Release Cam	解除カム		D	1	
28	A50U831100	Release Plate	解除板		D	1	
29	A50U831200	Release Shaft /1	解除軸／1		D	1	
30	A50U831900	Pulling Spring	引張りばね（ロックレバー）		D	1	
31	A50U839200	Belt /3 342L	ベルト／3　３４２Ｌ		C	1	
32	AC57849100	Roller /1	ローラ／1		C	1	
33	AC57849200	Roller /2	ローラ／2		C	1	
34	AC57859000	Roller	ローラ		C	1	
35	AC57859400	Roller /3	ローラ／3		C	1	
36	A50UR72E00	Release Shaft Pin Assy	解除軸ピン　Ａｓｓｙ		D	1	

Duplex Section

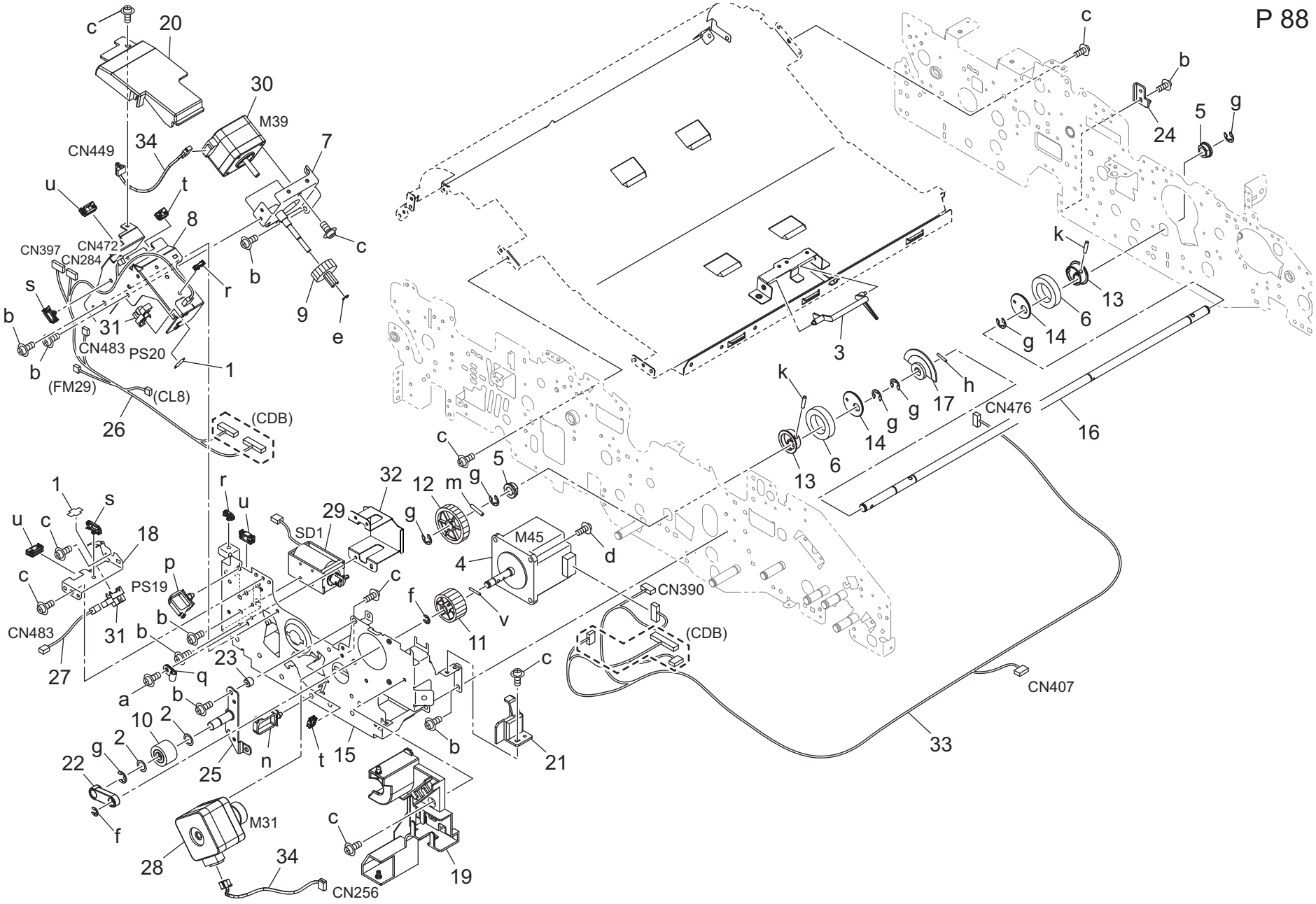

Key	Part No.	Description		Destinations	Class	QTY	Standard parts
1	4470402401	Stopper	ストッパー		D	2	a-V116030603
2	56AA42690	By-Pass Spacer	手差しスペーサー		C	2	b-V121030403
3	65AA51730	ADU 2	ＡＤＵ センサ　２		C	1	c-V127030604
4	65AA80112	HB Motor /50	ＨＢ モータ／５０		B	1	d-V127030803
5	A03U812800	Slide Shaft Holder	すべり軸受		B	2	e-V217030003
6	A9VE841300	Ball bearing	ボールベアリング		C	2	f-V217040003
7	A50U713302	Swing Side plate /ASSY	揺動側板／ＡＳＳＹ		D	1	g-V217060003
8	A50U713403	Swing Side plate /2	揺動側板／２		D	1	h-V234201250
9	A50U713500	Swing Gear /1 18/51T	揺動ギア／１　１８／５１Ｔ		C	1	k-V234301450
10	A50U713700	Registration Idler /1	レジストアイドラ／１		B	1	m-V234301650
11	A50U713800	Registration Gear /1 56T	レジストギア／１　５６Ｔ		C	1	n-V500010013
12	A50U713900	Registration Gear /2 48T	レジストギア／２　４８Ｔ		C	1	p-V500010084
13	A50U714800	Pressure Cam	圧着カム		D	2	q-V500020069
14	A50U714900	Spacer	スペーサ		D	2	r-V500020099
15	A50U715004	Mounting Lever /1	取付レバー／１		D	1	s-V500020100
16	A50U715100	Pressure Shaft /2	圧着軸／２		D	1	t-V570010056
17	A50U715200	Pressure Actuator	圧着アクチュエータ		D	1	u-V570010057
18	A50U819700	Cover	センサ蓋		D	1	v-V234201450
19	A50U835601	Drive Cover	駆動カバー		D	1	
20	A50U836100	Cover	カバー（ ハーネス）		D	1	
21	A50U882300	Protection Cover	保護カバー		D	1	
22	A50U882600	Registration ring /Front	レジストリング／前		D	1	
23	A50U883300	Idling Shaft /1	アイドラ軸／１		D	1	
24	A50U883501	Protection Plate	保護プレート		D	1	
25	A50UF81401	Adjusting Plate Caulking	調整板カシメ		D	1	
26	A50UN18203	ADU Drive harness /12	ＡＤＵ 駆動束線／１２		D	1	
27	A50UN18900	ADU Detection harness /14	ＡＤＵ 検知束線／１４		D	1	
28	AC57R71600	Motor ASSY	モータ　ＡＳＳＹ		C	1	
29	A50UR72G00	ADU Connecting Solenoid Pin Assy	ＡＤＵ 連結ソレノイドピン　Ａｓｓｙ		C	1	
30	AC57R73700	Stepping Motor / 3 Assy	ステッピングモータ／３　Ａｓｓｙ		C	1	
31	A85CM55600	Photo Sensor	フォトセンサ		C	2	
32	A9VE819100	Regulating Plate	規制板		D	1	
33	A9VEN16500	ADU Drive harness /6	ＡＤＵ 駆動束線／６		D	1	
34	AC57N22000	Drive Relay Harness /3	駆動中継束線／３		D	2	

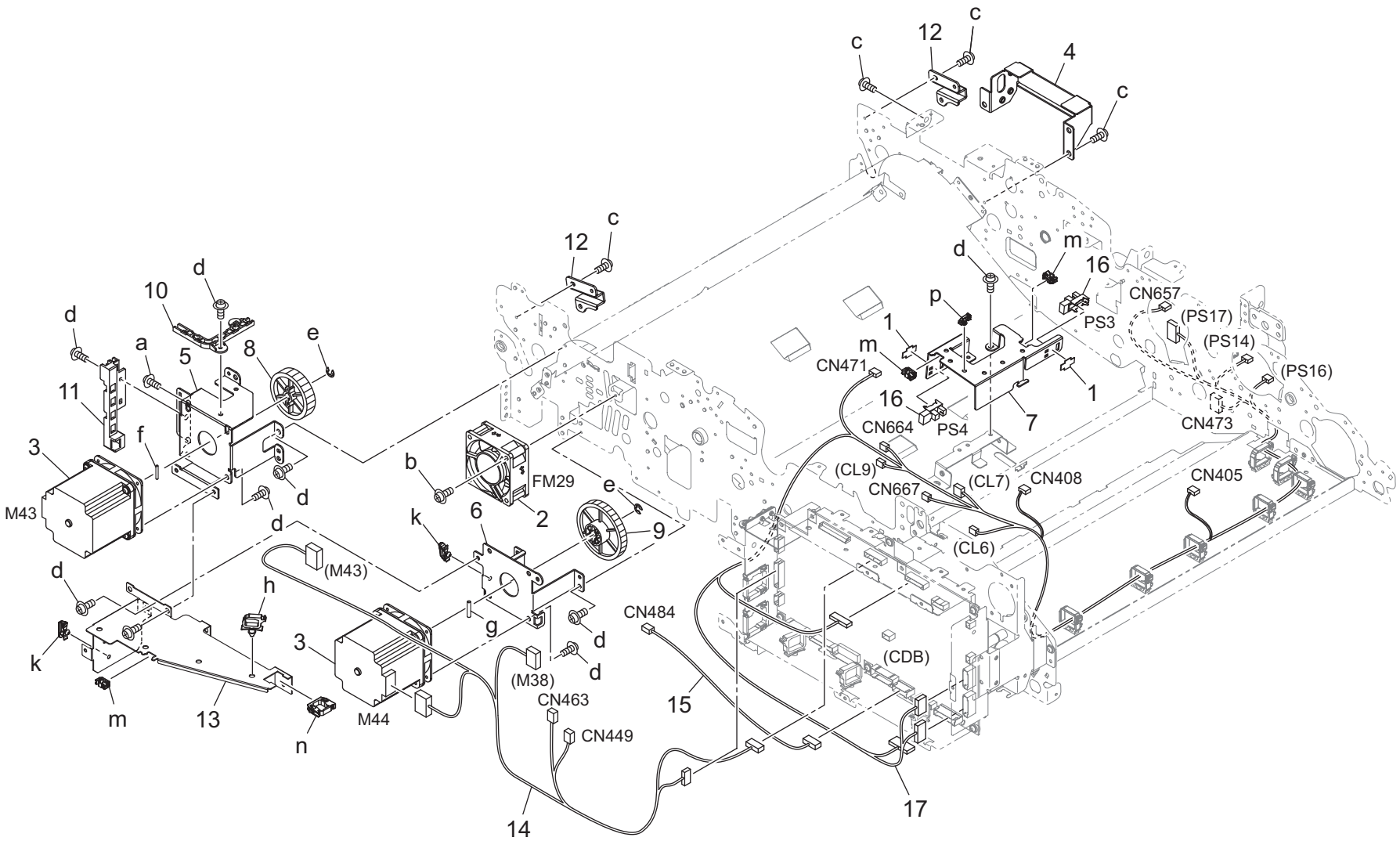
c
12
c
4
c
c
12
d
m
16
d
10
p
CN657
(PS17)
PS3
(PS14)
1
m
CN471
(PS16)
1
a
5
8
e
11
16
7
CN664
PS4
CN473
3
f
b
FM29
e
(CL9)
CN667
(CL7)
CN408
CN405
M43
d
d
2
k
6
9
(CL6)
(M43)
d
h
CN484
g
d
k
3
d
(CDB)
(M38)
d
CN463
m
13
M44
15
n
CN449
14
17

Key	Part No.	Description		Destinations	Class	QTY	Standard parts
1	4470402401	Stopper	ストッパー		D	2	a-V118030403
2	AAMPM10900	Fan Motor	ファンモーター		C	1	b-V118033003
3	A1TVM10100	Stepping motor /50	ステッピングモータ／５０		B	2	c-V121030403
4	A50U814401	Reinforce Plate	補強板		D	1	d-V127030604
5	A50U814500	Positioning Plate /Upper	位置決め板／上		D	1	e-V217040003
6	A50U815101	Positioning Plate /Lower	位置決め板／下		D	1	f-V234201450
7	A50U819812	Mounting /A	取付センサ／Ａ		D	1	g-V234301650
8	A50U819900	Riverse/exit Gear /1 42T	反転排紙ギア／１　４２ Ｔ		C	1	h-V500010082
9	A50U831300	Preventing Gear /1 57T	防止ギア／１　５７ Ｔ		C	1	k-V500020100
10	A50U836300	Cover	カバー（ ハーネス）		D	1	m-V570010056
11	A50U837700	Wiring Guide	配線ガイド		D	1	n-V570010031
12	A50U838500	Mounting Handle /Left	取付取手／左		D	2	p-V500020099
13	A50U838701	Reverse/Exit Plate /Left front	反転排紙板／左前		D	1	
14	A50UN16000	ADU Drive harness /4	ＡＤＵ 駆動束線／4		D	1	
15	A50UN16900	ADU Detection harness /15	ＡＤＵ 検知束線／１５		D	1	
16	A85CM55600	Photo Sensor	フォト センサ		C	2	
17	A9VEN16100	ADU Drive harness /11	ＡＤＵ 駆動束線／１１		D	1	

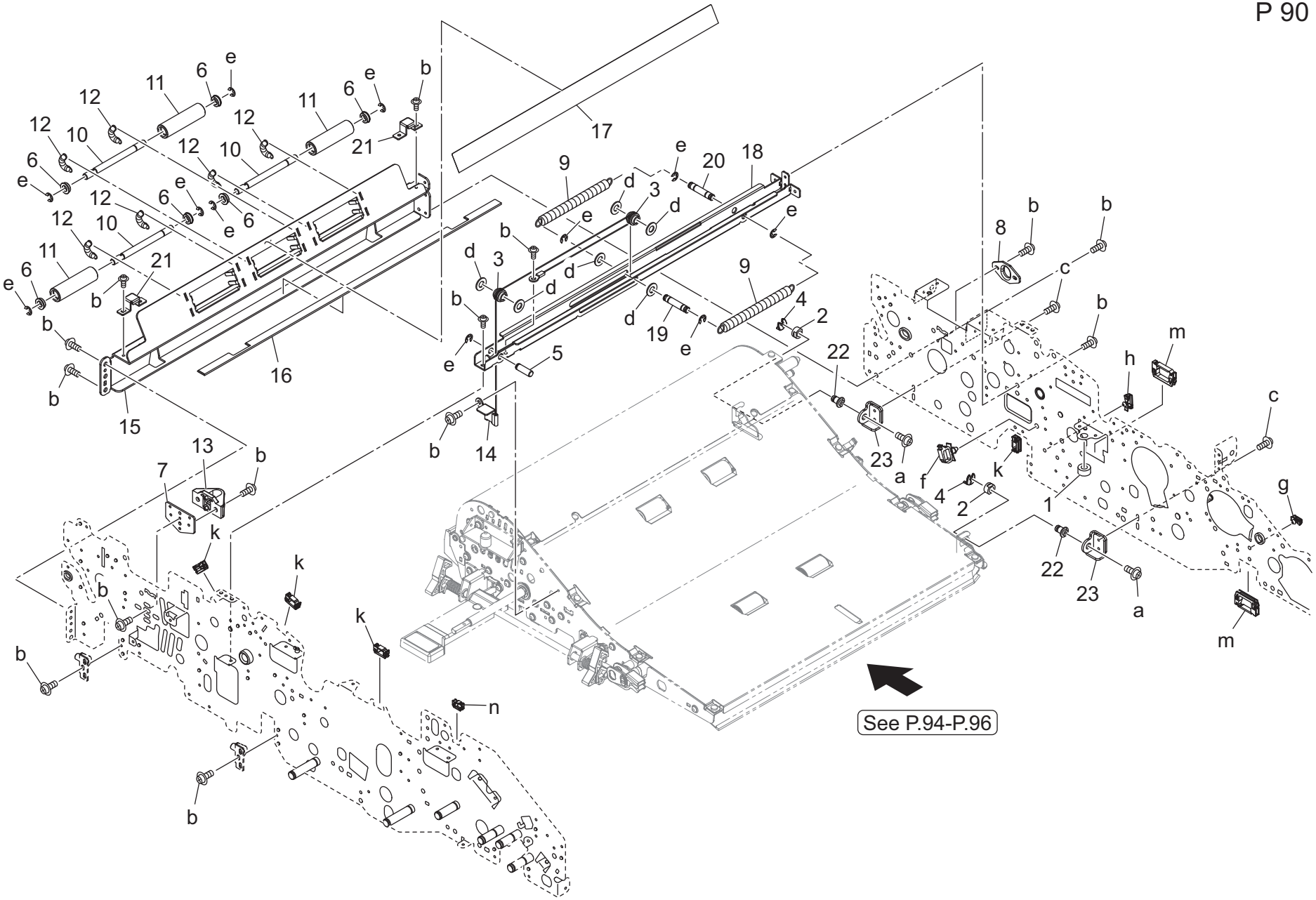
See P.94-P.96

Key	Part No.	Description		Destinations	Class	QTY	Standard parts
1	1154467001	PROTECTION	保護材		C	1	a-V121030403
2	4131253701	BUSHING	軸受		C	2	b-V127030604
3	25AA50080	Wire Pulley	ワイヤープーリ		C	2	c-V127030803
4	56AA40490	Shaft Stopper /4	軸　ストッパ／4		C	2	d-V207060003
5	65AA51510	ADU Open/Shut Shaft /3	ＡＤＵ 開閉軸／3		D	1	e-V217040003
6	A00J617800	Ball Bearing	ボールベアリング		A	6	f-V500010082
7	A03U811600	ADU Positioning Plate /1	ＡＤＵ 位置決め板／1		D	1	g-V500020099
8	A03U811800	ADU Positioning Plate /2	ＡＤＵ 位置決め板／2		C	1	h-V500020100
9	A03U813601	ADU Open/shut Spring /Upper	ＡＤＵ 開閉バネ／上		C	2	k-V570010057
10	A03U814100	Idler Shaft /Lower	従動軸／下		D	3	m-V570010059
11	A03U814200	Idler Roll	従動ころ		C	3	n-V570010056
12	A03U814300	Conveyance Spring	搬送ばね		C	6	
13	A03U843500	Positioning Part	位置決め部材		D	1	
14	A03U849701	Wire /Right	ワイヤー／右		C	1	
15	A50U810302	Hold Stay /Left	保持ステー／左		D	1	
16	A50U810400	Protection Sheet	保護シート		D	1	
17	A50U815800	Guide Sheet /A	ガイドシート／Ａ		D	1	
18	A50U831400	Open/close Plate	開閉板		D	1	
19	A50U832600	Open/close Shaft /1	開閉軸／1		D	1	
20	A50U832700	Open/close Shaft /2	開閉軸／2		D	1	
21	A50U834200	Reverse/Exit Stopper	反転排紙ストッパ		D	2	
22	A50U843900	Support Shaft /Right	支点軸／右		D	2	
23	A50U844100	Support Plate /B	支点板／Ｂ		D	2	

Duplex Section

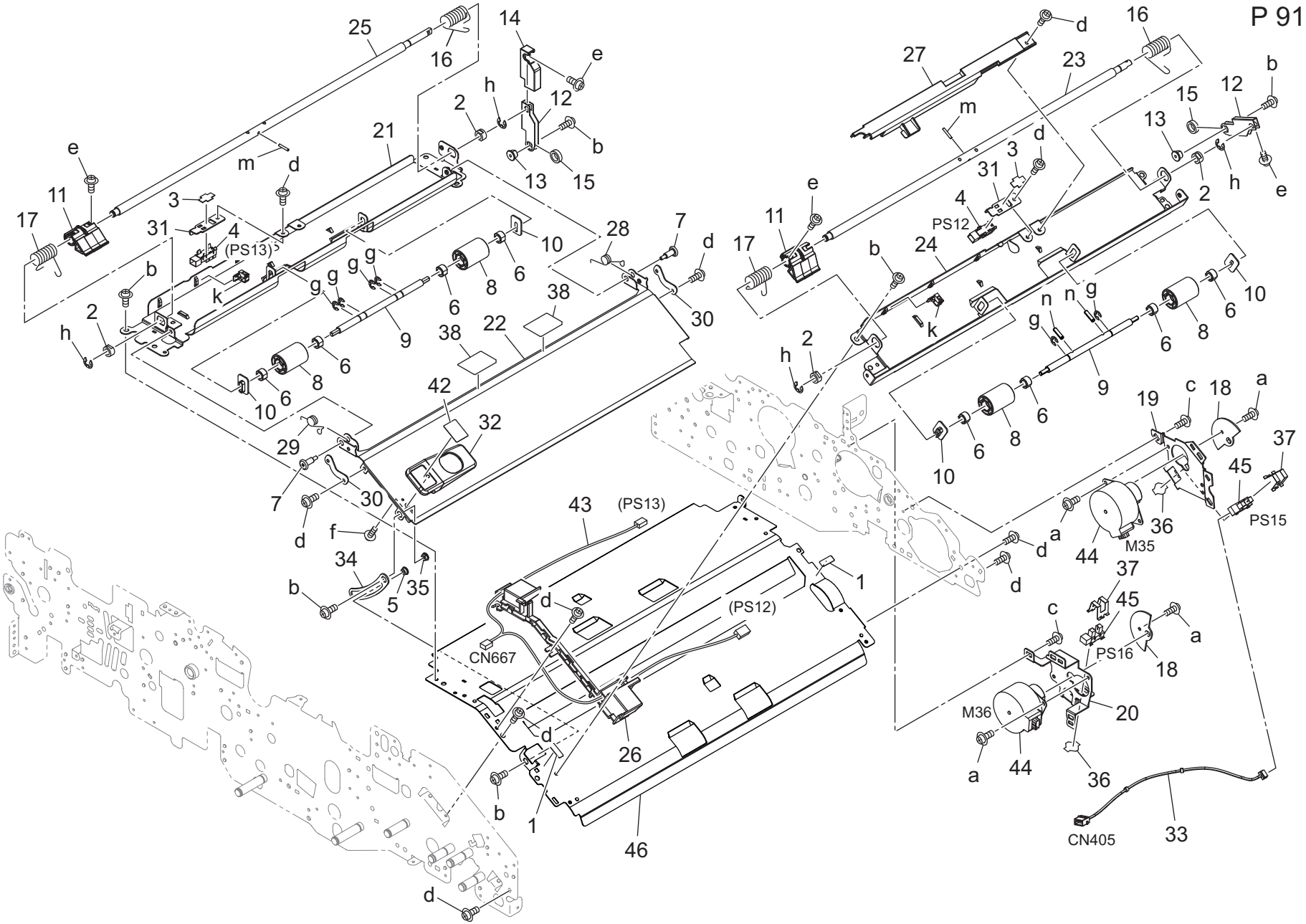

Key	Part No.	Description		Destinations	Class	QTY	Standard parts
1	4109553001	Stopper	ストッパー		C	2	a-V118030403
2	4131253701	BUSHING	軸受		C	4	b-V121030303
3	4470402401	Stopper	ストッパー		D	2	c-V121030403
4	9335140071	Solid State Switch	反射型フォトスイッチ		B	2	d-V127030604
5	A9VE872000	Support Screw /A	支持ねじ／Ａ		D	1	e-V127030803
6	A03U850101	Slide Bushing	すべり軸受		C	8	f-V151040803
7	A0P0144300	Shoulder screw	段ねじ（ＨＤＤ）		D	2	g-V217040003
8	A50U712200	Idler Roll /1	従動ころ／1		D	4	h-V217050003
9	A50U712300Old	Idler Shaft /1	従動軸／1		D	2	k-V500010057
9	A50U712301	Idler Shaft /1	従動軸／1		D	2	m-V234201250
10	A50U712400	Receiving Shaft /1	受け軸／1		D	4	n-V233200850
11	A50U714601	Lever	レバー		D	2	
12	A50U715300	Pressure Lever /25	圧着レバー／２５		D	2	
13	A50U715600	Support Shaft /2	支点軸／2		D	2	
14	A50U715800	Protection Cover	保護カバー		D	1	
15	A50U716500	Ball Bearing	ボールベアリング		C	2	
16	A50U718400Old	Pressing Spring /Rear	押圧ばね／奥		D	2	
16	A50U718401	Pressing Spring /Rear	押圧ばね／奥		D	2	
17	A50U718500Old	Pressing Spring /Front	押圧ばね／前		D	2	
17	A50U718501	Pressing Spring /Front	押圧ばね／前		D	2	
18	A50U816700	Light blocking Plate /1	遮光板／1		D	2	
19	A50U816801	Drive Side plate /1	駆動側板／1		D	1	
20	A50U816900	Drive Side plate /2	駆動側板／2		D	1	
21	A50U817603	Guide Plate	ガイド板		D	1	
22	A50U817800	Guide Plate /Middle	ガイド板／中		D	1	
23	A50U818201	Release Shaft /1	解除軸／1		D	1	
24	A50U818400	Guide Plate /Right	ガイド板／右		D	1	
25	A50U818601	Release Shaft /2	解除軸／2		D	1	
26	A50U833400	Protection Cover /1	保護カバー／1		D	1	
27	A50U833500	Protection Cover /2	保護カバー／2		D	1	
28	A50U834500	Pressing Spring /Left	押圧バネ／左		D	1	
29	A50U834600	Pressing Spring /Right	押圧バネ／右		D	1	
30	A50U834700	Reinforce Plate /A	補強板／Ａ		D	2	
31	A50U836200	Plate /23	センサ板／２３		D	2	
32	A50U880800	Processing Lever	処理レバー		D	1	
33	A9VEN16200	ADU Detection harness /16	ＡＤＵ 検知束線／１６		D	1	
34	A50U881601	Processing Guide /1	処理ガイド／1		D	1	
35	A50U881700	Support Screw /A	支持ねじ／Ａ		D	1	
36	A50U882100	Stopper Plate	ストッパ板（センサー）		D	2	
37	A50U883600	Guide /1	センサガイド／1		D	2	
38	A50U886300	Sheet	シート		D	2	
42	A50U943201	Release Label /2	解除ラベル／2		D	1	
43	A50UN17900	ADU Detection harness /13	ＡＤＵ 検知束線／１３		D	1	
44	A50UR72600	Drive Motor / 1 Assy	駆動モータ／1　Ａｓｓｙ		C	2	
45	A85CM55500	Photo Sensor	フォトセンサ		C	2	
46	A9VE871601	Conveyance Guide /Lower	搬送ガイド／下		D	1	

Duplex Section

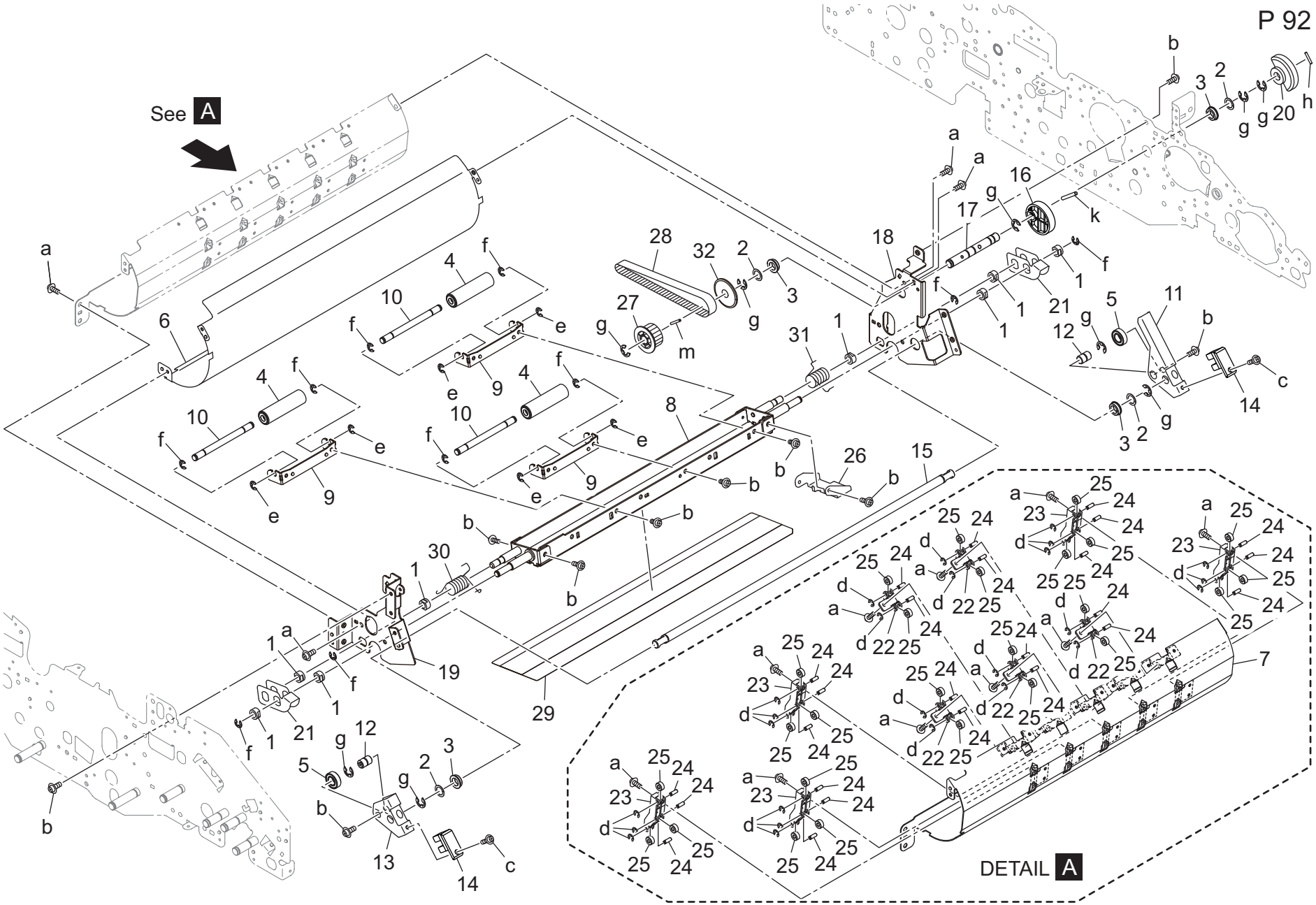

Key	Part No.	Description		Destinations	Class	QTY	Standard parts
1	4131253701	BUSHING	軸受		C	8	a-V121030403
2	56AA42690	By-Pass Spacer	手差しスペーサー		C	4	b-V127030604
3	A00J617900	Ball Bearing	ボールベアリング		B	4	c-V127030803
4	A03U845301	Idler Roller /1	従動ローラ／1		C	3	d-V217020003
5	A1RF820000	Ball Bearing	ボールベアリング		C	2	e-V217030003
6	A50U840303	Guide Plate /3	ガイド板／3		D	1	f-V217040003
7	A50U840802	Guide Plate /2	ガイド板／2		D	1	g-V217060003
8	A50U841402	Release Plate /10	解除板／１０		D	1	h-V234201250
9	A50U846102	Mounting Plate /5	取付板／5		D	3	k-V234302550
10	A50U846304	Idler Shaft /F	従動軸／Ｆ		D	3	m-V234201650
11	A50U851400	Release Plate /Rear	解除板／奥		D	1	
12	A50U851500	Shaft	軸		D	2	
13	A50U851700	Release Plate	解除板		D	1	
14	A9VE851800	Reinforce Block	補強ブロック		D	2	
15	A50U852000	Release Shaft /4	解除軸／4		D	1	
16	A50U852501	Cam	カム		D	1	
17	A50U852701	Release Shaft /3	解除軸／3		D	1	
18	A50U852904	Release Plate /4	解除板／4		D	1	
19	A50U853001	Release Plate /5	解除板／5		D	1	
20	A50U853200	Pressure Actuator	圧着アクチュエータ		D	1	
21	A50U853700	Release Plate /7	解除板／7		D	2	
22	A50U854200	Roller Base frame /2	ころがり台板／2		D	5	
23	A50U854302	Roller Base frame /1	ころがり台板／1		D	5	
24	A50U854400	Fixing Shaft	固定軸		D	25	
25	A50U854800	Conveyance Roll	搬送ころ		D	25	
26	A50U856201	Support Plate	支持板		D	1	
27	A50U859500	Pulley /2	プーリ／2		D	1	
28	A50U859800	Belt /1 280L	ベルト／1　２８０Ｌ		C	1	
29	A50U880103	Conveyance Guide /1	搬送ガイド／1		D	1	
30	A50U881300	Torsion Coil spring	ねじりコイルばね（搬送コロ）		D	1	
31	A50U881400	Torsion Coil spring	ねじりコイルばね（搬送ころ）		D	1	
32	A50U886800	Regulating Spacer	規制スペーサ		D	1	

Duplex Section

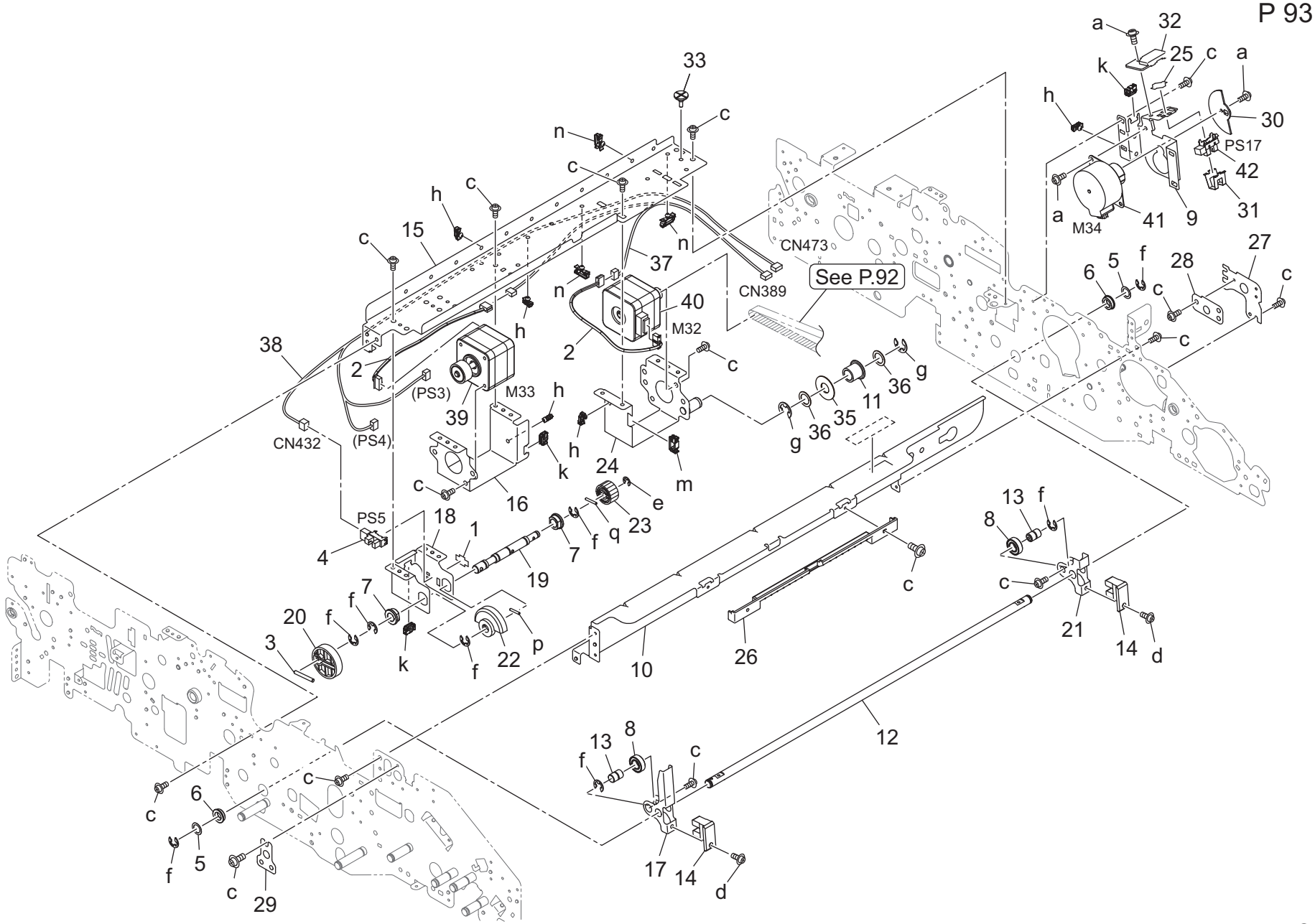

Key	Part No.	Description		Destinations	Class	QTY	Standard parts
1	4470402401	Stopper	ストッパー		D	1	a-V118030403
2	AC57N22000	Drive Relay Harness /3	駆動中継束線／3		D	2	c-V127030604
3	56AA17490	Pin	ピン		C	1	d-V127030803
4	A85CM55600	Photo Sensor	フォト センサ		C	1	e-V217040003
5	56AA42690	By-Pass Spacer	手差しスペーサー		C	2	f-V217060003
6	A00J617900	Ball Bearing	ボールベアリング		B	2	g-V217080003
7	A03U812800	Slide Shaft Holder	すべり軸受		B	2	h-V500020099
8	A1RF820000	Ball Bearing	ボールベアリング		C	2	k-V570010056
9	A50U715400	Pressure Side plate /1	圧着側板／1		D	1	m-V570010057
10	A50U816403	Hold Stay /Right	保持ステー／右		D	1	n-V500020100
11	A50U836801	Tension Pulley /B	テンションプーリ／Ｂ		D	1	p-V234201250
12	A50U850700	Release Shaft /2	解除軸／2		D	1	q-V234201450
13	A50U851500	Shaft	軸		D	2	
14	A9VE851800	Reinforce Block	補強ブロック		D	2	
15	A50U851901	Mounting Plate /1	取付板／1		D	1	
16	A50U852102	Mounting Plate /2	取付板／2		D	1	
17	A50U852200	Release Plate /3	解除板／3		D	1	
18	A50U852301	Mounting Plate /3	取付板／3		D	1	
19	A50U852400	Release Shaft /1	解除軸／1		D	1	
20	A50U852501	Cam	カム		D	1	
21	A50U853100	Release Plate /6	解除板／6		D	1	
22	A50U853200	Pressure Actuator	圧着アクチュエータ		D	1	
23	A50U854600	Release Gear /1 24T	解除ギア／１　２４Ｔ		C	1	
24	A50U858703	Mounting Plate /3	取付板／3		D	1	
25	A50U882100	Stopper Plate	ストッパ板（ センサー）		D	1	
26	A50U882900	Handle	取手（ ＡＤＵ）		D	1	
27	A50U883001	Positioning Side plate /Rear	位置決め側板／奥		D	1	
28	A50U883101	Positioning Plate /Rear	位置決め板／奥		D	1	
29	A50U883200	Positioning Plate /Front	位置決め板／前		D	1	
30	A50U883400	Light blocking Plate	遮光板		D	1	
31	A50U883600	Guide /1	センサガイド／1		D	1	
32	A50U883701	Protection Cover /1	保護カバー／1		D	1	
33	A50U884000	Registration Screw	レジスト ねじ		D	1	
35	A50U886700	Holding Collar	押さえカラー		D	1	
36	A50U886900	Spacer	スペーサ		D	2	
37	A50UN15900	ADU Drive harness /3	ＡＤＵ 駆動束線／3		D	1	
38	A50UN18100	ADU Detection harness /10	ＡＤＵ 検知束線／１０		D	1	
39	AC57R71500	Stepping Motor / 2 ASSY	ステッピングモータ／2　ＡＳＳＹ		C	1	
40	AC57R71800	Stepping Motor / 1 ASSY	ステッピングモータ／1　ＡＳＳＹ		C	1	
41	A50UR72600	Drive Motor / 1 Assy	駆動モータ／1　Ａｓｓｙ		C	1	
42	A85CM55500	Photo Sensor	フォト センサ		C	1	

Duplex Section

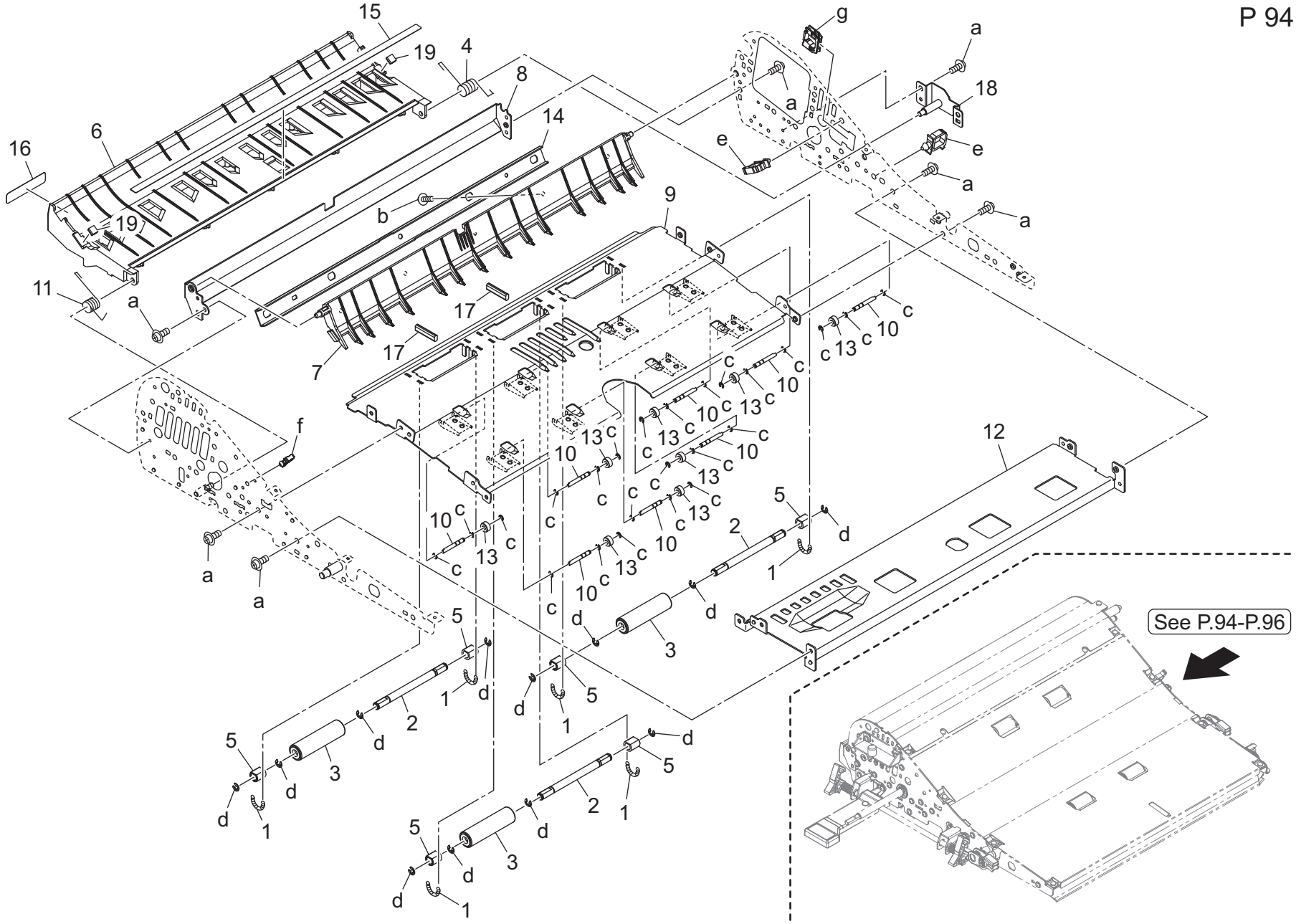
15
19
4
8
14
6
16
19
11
a
7
17
17
b
9
g
a
18
a
e
e
a
a
c
10
c
13
c
10
c
13
c
10
c
13

Key	Part No.	Description		Destinations	Class	QTY	Standard parts
1	A9VE849900	Conveyance Spring /2	搬送ばね／2		D	6	a-V121030403
2	A03U845100	Idler Shaft /B	従動軸／Ｂ		D	3	b-V151030603
3	A03U845301	Idler Roller /1	従動ローラ／1		C	3	c-V217020003
4	A03U848100	Open/close Spring /4	開閉ばね／4		C	1	d-V217030003
5	A1RF847400	Collar /1	カラー／1		D	6	e-V500010082
6	A50U840715	Guide Plate /A	ガイド 板／Ａ		D	1	f-V500020098
7	A50U841501	Guide Plate /J	ガイド 板／Ｊ		D	1	g-V570010060
8	A50U841600	Guide Plate /K	ガイド 板／Ｋ		D	1	
9	A50U841901	Guide Plate /F	ガイド 板／Ｆ		D	1	
10	A50U844800	Fixing Shaft	固定軸		D	8	
11	A50U848000	Open/close Spring /3	開閉ばね／3		D	1	
12	A50U848302	Reinforce Plate /B	補強板／Ｂ		D	1	
13	A50U854800	Conveyance Roll	搬送ころ		D	8	
14	A50U855601	Reinforce Plate	補強板		D	1	
15	A50U880201	Conveyance Guide /2	搬送ガイド ／2		D	1	
16	A50U944001	Release Label /10	解除ラベル／１０		D	1	
17	A85C877211	Ground Part /2	アース材／2		D	2	
18	A9VEF84100	Support Plate / C Caulking	支点板／Ｃ カシメ		D	1	
19	A9VE841000	Cushion	クッション		D	2	

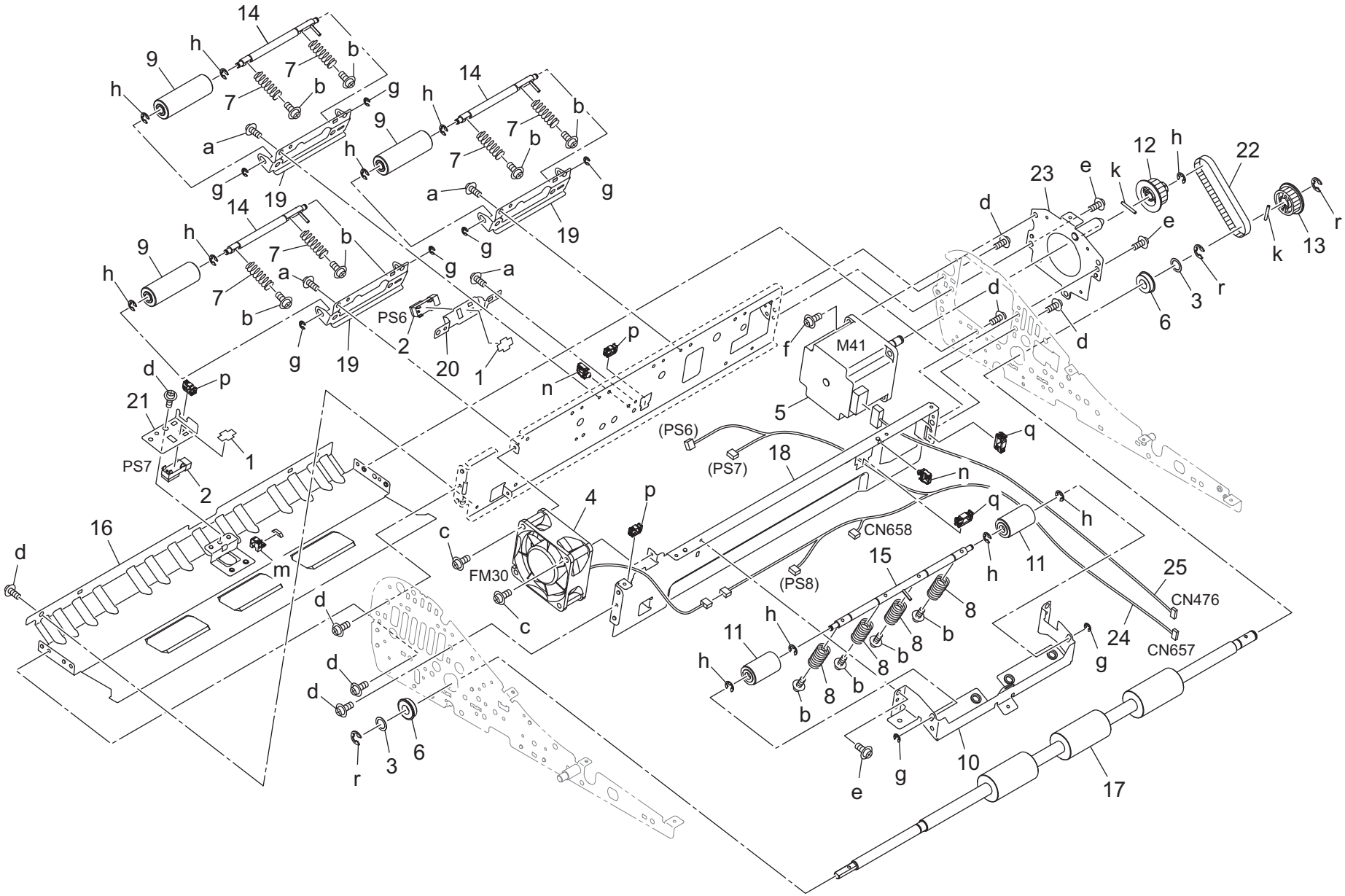
14
9
h
b
7
g
a
19
PS6
2
20
1
p
n
M41
f
5
d
23
e
k
12
22
13
r
3
6
21
PS7
(PS6)
(PS7)
18
q
4
FM30
c
16
m
CN658
(PS8)
15
8
11
25
CN476
24
CN657
10
17

Key	Part No.	Description		Destinations	Class	QTY	Standard parts
1	4470402401	Stopper	ストッパー		D	2	a-V118030303
2	9335140071	Solid State Switch	反射型フォトスイッチ		B	2	b-V118030603
3	56AA42690	By-Pass Spacer	手差しスペーサー		C	2	c-V118033003
4	AC57M15000	Cooling Fan	冷却ファン（ □６０）		C	1	d-V121030403
5	65AA80112	HB Motor /50	ＨＢ モータ／５０		B	1	e-V127030604
6	A00V240600	Ball Bearing	ボールベアリング		B	2	f-V127030803
7	A03U842700	Conveyance Spring /3	搬送ばね／３		C	6	g-V217030003
8	A03U842800	Conveyance Spring /4	搬送ばね／４		C	4	h-V217040003
9	A03U845601	Idler Roller /2	従動ローラ／２		C	3	k-V234201650
10	A03U845700	Mounting Plate /4	取付板／４		D	1	m-V500010057
11	A03U845902	Idler Roller /3	従動ローラ／３		C	2	n-V500020098
12	A03U859400	PULLEY /1 24T	プーリ／１　２４Ｔ		C	1	p-V570010056
13	A03U859500	PULLEY /2 24T	プーリ／２　２４Ｔ		C	1	q-V570010057
14	A1DUR73E00	Idler Shaft /C Assy	従動軸／Ｃ　ＡＳＳＹ		D	3	r-V217060003
15	A1DUR73P00	Idler Shaft /D Assy	従動軸／Ｄ　ＡＳＳＹ		D	1	
16	A50U841100	Guide Plate /E	ガイド板／Ｅ（ かしめ図）		D	1	
17	A50U842000	Roller	ローラ （ ＡＤＵ 反転）		C	1	
18	A50U842300Old	Support Plate /1	支持板／１		D	1	
18	A50U842301	Support Plate /1	支持板／１		D	1	
19	A50U845400	Mounting Plate /3	取付板／３		D	3	
20	A50U847200	Mounting Plate /A	取付板／Ａ		D	1	
21	A50U850201	Mounting Plate /F	取付板／Ｆ		D	1	
22	A50U859900	Belt /2 177L	ベルト ／２　１７７ Ｌ		C	1	
23	A50UF84800	Mounting Plate / 2 Caulking	取付板／２ カシメ		D	1	
24	A50UN16300	ADU Relay harness /1	ＡＤＵ 中継束線／１		D	1	
25	A50UN16400	ADU Drive harness /5	ＡＤＵ 駆動束線／５		D	1	

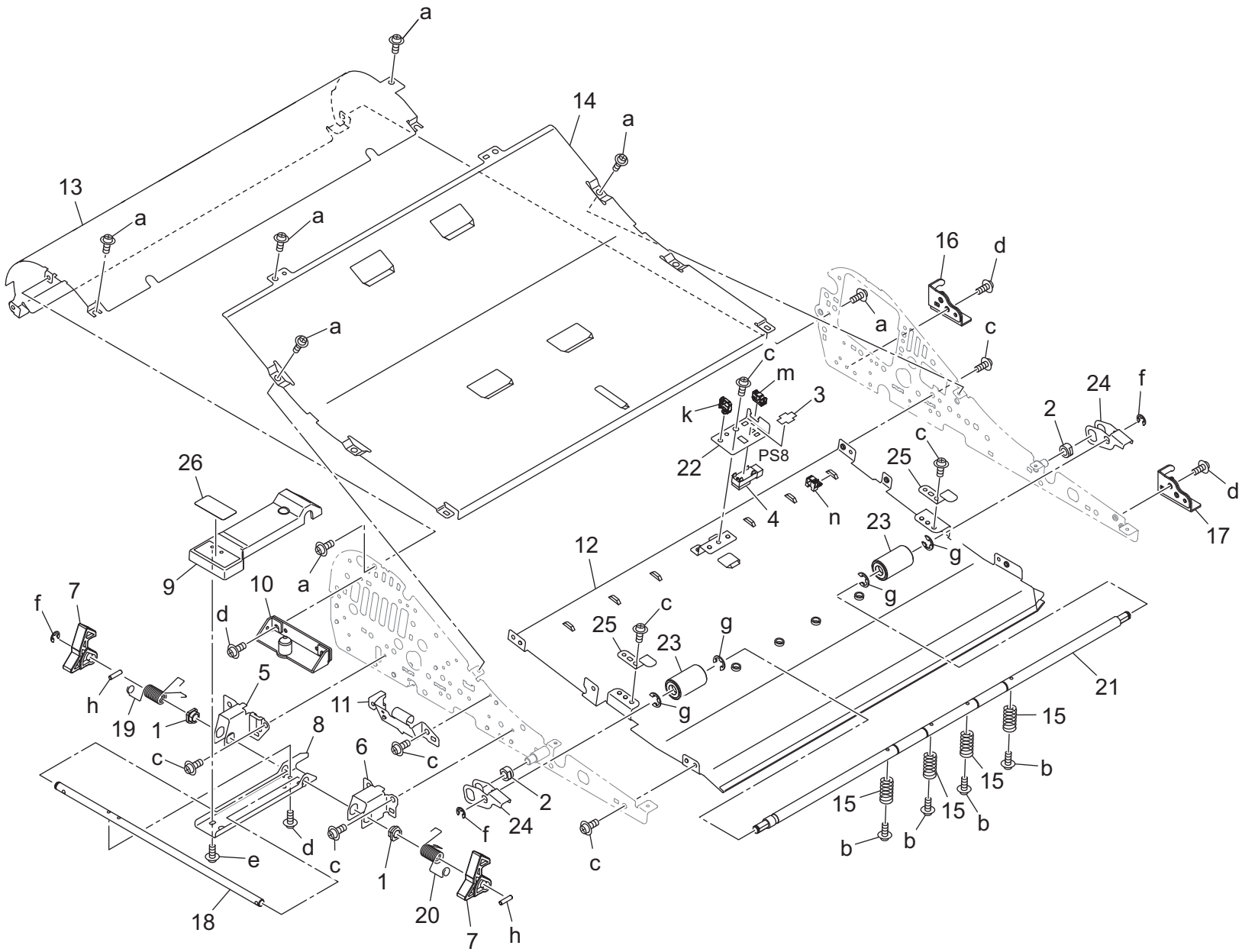
a
14
a
13
a
a
a
16
d
a
c
c
m
3
k
22
PS8
4
n
2
24
f
c
25
d
17
23
g
g
12
26
9
10
a
f
7
d
c
25
23
g
g
5
h
19
1
11
8
c
6
c
2
24
f
d
c
1
20
7
h
e
18
c
15
b
15
b
15
b
15
b
b
21

Key	Part No.	Description		Destinations	Class	QTY	Standard parts
1	466076020	Paper Feed Feeding Bearing	給紙送り 出し 軸受		B	2	a-V118030403
2	4131253701	BUSHING	軸受		C	2	b-V118030603
3	4470402401	Stopper	ストッパー		D	1	c-V121030403
4	9335140071	Solid State Switch	反射型フォト スイッチ		B	1	d-V127030604
5	A03U844200	Mounting Plate /Left	取付板／左		D	1	e-V151030803
6	A03U844300	Mounting Plate /Right	取付板／右		D	1	f-V217040003
7	A03U844700	Lock Claw	ロック爪		C	2	g-V217060003
8	A03U844802	Open/close Plate	開閉板		D	1	h-V234301250
9	A03U844901	Open/close Lever	開閉レバー		C	1	k-V500020098
10	A03UF84300	Mounting Plate /1 Caulking	取付板／1 カシメ		D	1	m-V570010056
11	A50U840400	Mounting Plate	取付板		D	1	n-V500010057
12	A50U841301	Guide Plate /G	ガイド 板／Ｇ		D	1	
13	A50U841700	Guide Plate /L	ガイド 板／Ｌ		D	1	
14	A50U841800	Guide Plate /M	ガイド 板／Ｍ		D	1	
15	A50U842900	Conveyance Spring /5	搬送ばね／5		D	4	
16	A50U843601	Support Plate	支点板		D	1	
17	A50U843801	Support Plate /Right rear	支点板／右後		D	1	
18	A50U844400	Lock Shaft	ロック軸		D	1	
19	A50U844501	Open/close Spring /1	開閉バネ／1		D	1	
20	A50U844601	Open/close Spring /2	開閉バネ／2		D	1	
21	A50U846000	Idler Shaft /E	従動軸／Ｅ		D	1	
22	A50U850201	Mounting Plate /F	取付板／Ｆ		D	1	
23	A50U853400	Pressure Roller	圧着ローラ		C	2	
24	A50U854100	Release Plate /8	解除板／8		D	2	
25	A50U856501	Hold Plate	保持板		D	2	
26	A50U943901	Release Label /9	解除ラベル／9		D	1	

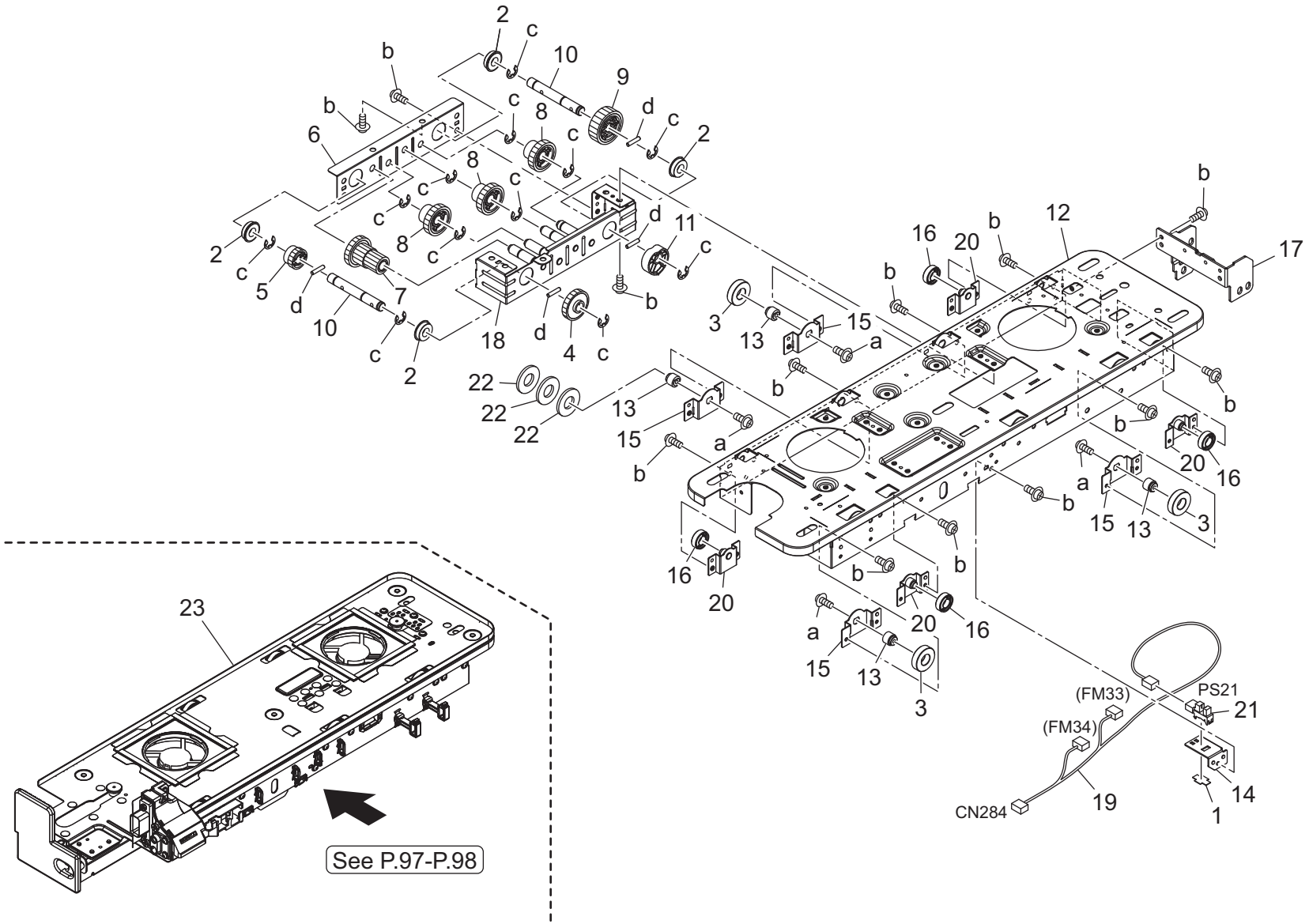
2
c
10
9
b
b
6
c
8
d
c
2
8
c
c
c
8
c
d
11
c
2
c
5
d
7
10
c
2
18
d
4
c
b
3
13
15
a
b
22
22
22
13
15
a
b
b
b
b
12
16
20
b
17
b
20
16
a
15
13
3
b
b
16
20
b
20
16
a
15
13
3
23
See P.97-P.98
(FM33)
PS21
21
(FM34)
14
CN284
19
1

Key	Part No.	Description		Destinations	Class	QTY	Standard parts
1	4470402401	Stopper	ストッパー		D	1	a-V116040803
2	A00V240600	Ball Bearing	ボールベアリング		B	4	b-V121030403
3	A0TK341200	Ball Bearing /Front	ボールベアリング／前		C	3	c-V217060003
4	A1RJ825100	Drive Gear /4 34T	駆動ギア／４ （ 揺動駆動） ３４ Ｔ		C	1	d-V234301450
5	A1RJ825800	Drive Gear /5 14T	駆動ギア／５ （ 揺動駆動） １４ Ｔ		C	1	
6	A50U800300	Swing Frame /2	揺動フレーム／２		D	1	
7	A50U800400	Drive Gear /3 14/25T	駆動ギア／３ １４／２５ Ｔ		C	1	
8	A50U800700	Drive Gear /6 14/25T	駆動ギア／６ １４／２５ Ｔ		C	3	
9	A50U800800	Drive Gear /7 29T	駆動ギア／７ ２９ Ｔ		C	1	
10	A50U801400	Drive Shaft	駆動軸		D	2	
11	A50U801500	Swing Cam	揺動カム		D	1	
12	A50U801602	Fixing Plate /ASSY	固定板／ＡＳＳＹ		D	1	
13	A50U802002	Positioning Shaft /A	位置決め軸／Ａ		D	4	
14	A50U802211	Plate	センサ板		D	1	
15	A50U804001	Fusing Rail /B	定着レール／Ｂ		D	4	
16	A50U804200	Fusing Roll	定着ころ		D	4	
17	A50U805300	Mounting Plate /1	取付板／１		D	1	
18	A50UF80500	Swing Frame Caulking	揺動フレームカシメ		D	1	
19	A50UN17100	ADU Detection harness /7	ＡＤＵ 検知束線／７		D	1	
20	A50UR72R00	Swing Rail Caulking	揺動レールカシメ		D	4	
21	A85CM55600	Photo Sensor	フォトセンサ		C	1	
22	AC57805500	Spacer /12	スペーサ／１２		D	3	
23	AC57R75300	Fusing Swing Assy	定着揺動Ａｓｓｙ		D	1	

Duplex Swing Section

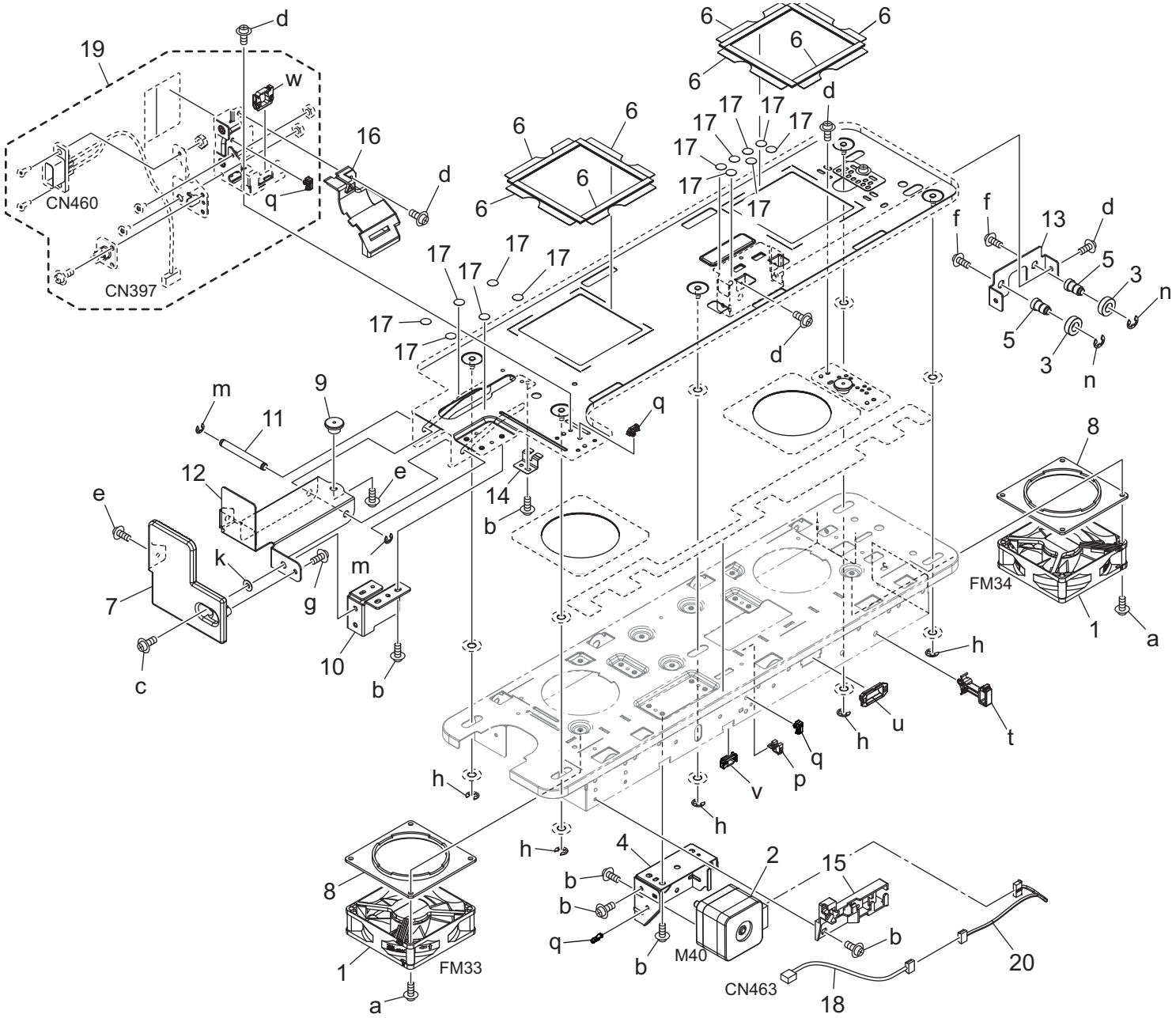

Key	Part No.	Description		Destinations	Class	QTY	Standard parts
1	A93EM10000	Fan motor	ファンモータ		C	2	a-V118033003
2	AC57R73600	Motor Assy	モータ Ａｓｓｙ		C	1	b-V121030403
3	A1RF820000	Ball Bearing	ボールベアリング		C	2	c-V121041203
4	AC57800100	Support Plate	支持板		D	1	d-V127030604
5	A50U802100	Positioning Shaft /B	位置決め軸／Ｂ		D	2	e-V127030803
6	A50U802700	Heat blocking Part /B	遮熱材／Ｂ		D	8	f-V127040803
7	A50U802801	Handle	取手		D	1	g-V151030803
8	A50U802900	Spacer	スペーサ		D	2	h-V217050003
9	A50U803101	Guide Pin /Front	ガイドピン／前		D	1	k-V211040080
10	A50U803300	Fusing Rail /A	定着レール／Ａ		D	1	m-V217040003
11	A50U803400	Positioning Shaft /1	位置決め軸／1		D	1	n-V217060003
12	A50U803500	Positioning Plate /Front	位置決め板／前		D	1	p-V500010057
13	A50U803600	Holding Plate	押さえ板		D	1	q-V500020098
14	A50U803700	Ground Plate	アース板		D	1	t-V500020101
15	A50U803800	Guide Part	ガイド 部材		D	1	u-V570010037
16	A50U804701	Wiring Cover	配線カバー		D	1	v-V570010057
17	A50U805200	Protection Seal	保護シール		D	13	w-V570010060
18	A50UN17700	ADU Drive harness /9	ＡＤＵ 駆動束線／9		D	1	
19	AC57R72000	Power Supply Guide ASSY	給電ガイド　ＡＳＳＹ		D	1	
20	AC57N22000	Drive Relay Harness /3	駆動中継束線／3		D	1	

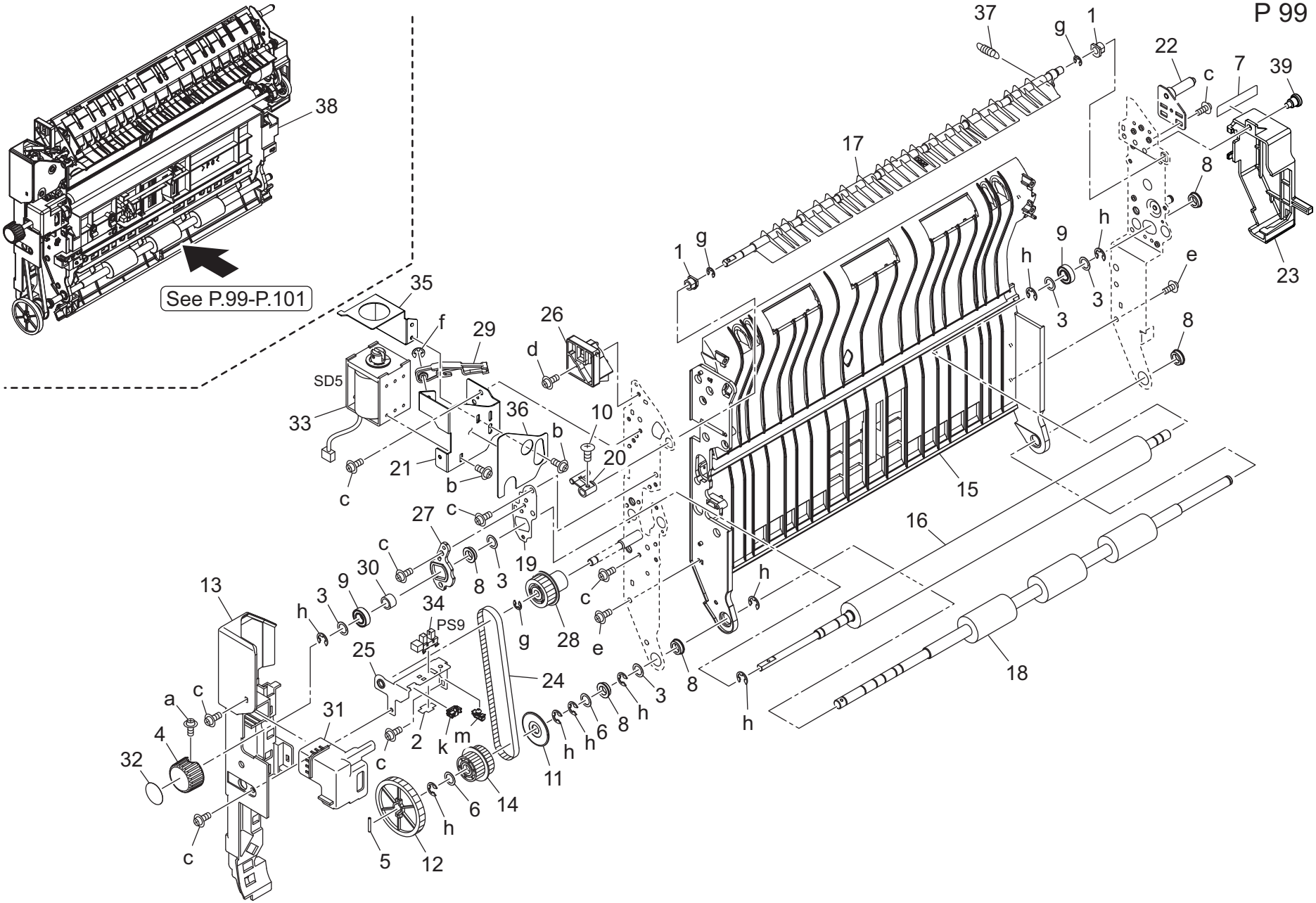
See P.99-P.101
SD5
PS9

Key	Part No.	Description		Destinations	Class	QTY	Standard parts
1	192141710	PAPER LIFT UP LEVER BUSHING	ペーパー押し上げレバー軸受		B	2	a-V118030603
2	4470402401	Stopper	ストッパー		D	1	b-V121030403
3	13QA40610	Gear Spacer	ギアスペーサー		C	5	c-V127030604
4	14GE45470	Rotation Knob	回転ノブ		C	1	d-V127031203
5	V234201450	Pin	平行ピン		V	1	e-V151030803
6	56AA42690	By-Pass Spacer	手差しスペーサー		C	2	f-V217030003
7	65AA42370	SLIDE PART 1	滑り部材　1		D	1	g-V217040003
8	A00J617900	Ball Bearing	ボールベアリング		B	5	h-V217060003
9	A1RF820000	Ball Bearing	ボールベアリング		C	2	k-V570010056
10	A50U642300	Mounting Screw	取付ねじ		D	1	m-V500020099
11	A50U817300	Holding Collar	押さえカラー		D	1	
12	A50U819600	Reverse/Exit Gear /2 50T	反転排紙ギア／２　５０Ｔ		C	1	
13	A50U834304	Cover Part /2	カバー材／2		D	1	
14	A50U838800	Drive Idler /1	駆動アイドラ／1		D	1	
15	A50U860104Old	Guide Plate /A	ガイド板／Ａ		D	1	
15	A50U860105	Guide Plate /A	ガイド板／Ａ		D	1	
16	AC57860500	Decurler Roller	デカーラーローラー		A	1	
17	A50U861006	Swing Part	揺動部材		D	1	
18	AC57861800	Reverse/Exit Roller /Lower	反転排紙ローラ／下		C	1	
19	A50U865300	Holding Plate	押さえ板		D	1	
20	A50U865703	Swing Arm	揺動アーム		D	1	
21	A50U865902	Support Plate	支持板		D	1	
22	A50U866400	Positioning Plate /2	位置決め板／2		D	1	
23	A50U866900Old	Drive Cover /1	駆動カバー／1		D	1	
23	A50U866912	Drive Cover /1	駆動カバー／1		D	1	
24	A50U867200	Belt /A 324L	ベルト／Ａ　３２４Ｌ		C	1	
25	A50U867312	Fixing Plate /1	固定板／1		D	1	
26	A50U867400	Positioning Part	位置決め部材		D	1	
27	A50U867500	Fixing Plate /1	固定板／1		D	1	
28	A50U867600	Reverse/Exit Gear /1 20T	反転排紙ギア／１　２０Ｔ		C	1	
29	A50U867802	Positioning Plate /1	位置決め板／1		D	1	
30	A50U869400	Collar	カラー		D	1	
31	A50U869501	Cover	カバー		D	1	
32	A50U943801	Release Label /8	解除ラベル／8		D	1	
33	A50UR72811	ADU Solenoid Pin Assy	ＡＤＵ ソレノイドピン　Ａｓｓｙ		C	1	
34	A85CM55500	Photo Sensor	フォトセンサ		C	1	
35	A9VE866100	Receiving Plate /1	受け板／1		D	1	
36	A9VE866201	Insulating Sheet /1	断熱シート／1		D	1	
37	A9VE867900	Open/close Spring	開閉ばね		D	1	
38	AC57R75811	Reverse Exit Assy	反転排紙Ａｓｓｙ		D	1	
39	A50U628200	Shoulder Screw	段ねじ		D	1	

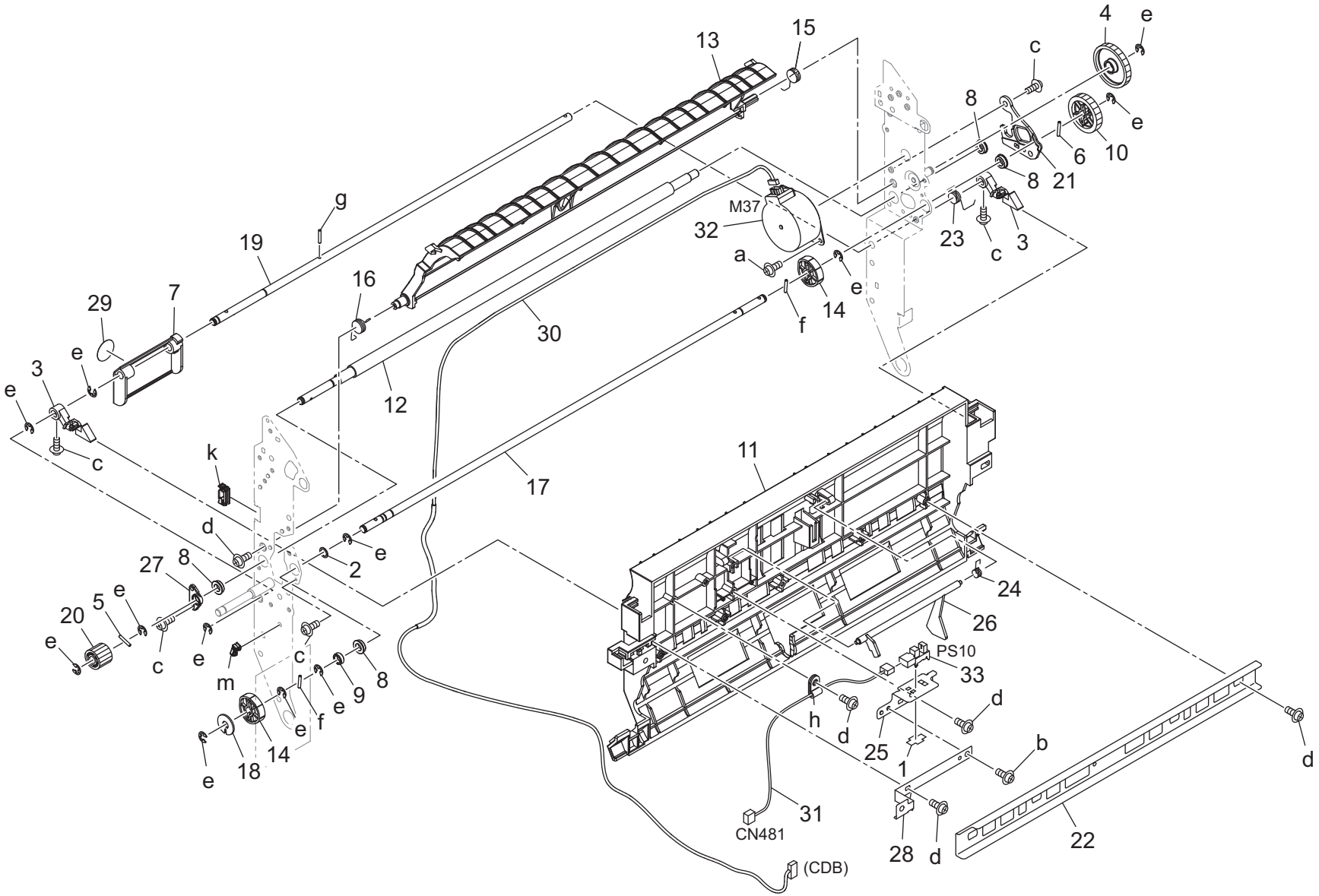
4
e
13
15
c
8
e
6
10
8
21
M37
32
23
c
3
a
e
14
f
g
19
16
29
7
30
e
3
e
12
c
k
11
17
d
e
2
27
8
24
5
e
20
26
e
c
e
c
PS10
33
m
9
8
e
f
d
h
d
25
b
e
14
1
d
e
18
31
CN481
28
d
22
(CDB)

Key	Part No.	Description		Destinations	Class	QTY	Standard parts
1	4470402401	Stopper	ストッパー		D	1	a-V118030403
2	40AA32320	Toner Supply Spacer	トナー補給スペーサー		C	1	b-V127030603
3	40AA46261	Lock Claw /F	ロック爪／Ｆ		B	2	c-V127030604
4	40AA77550	Mirror Drive Gear /2 14/70T	ミラー駆動ギア／２　１４／７０Ｔ		C	1	d-V151030803
5	56AA17321	PIN A D2X12	ピン　Ａ　Ｄ２Ｘ１２		B	1	e-V217040003
6	V234201450	Pin	平行ピン		V	1	f-V234200850
7	65AA49410	Paper Exit Handle	排紙把手		C	1	g-V234201250
8	A00J617800	Ball Bearing	ボールベアリング		A	4	h-V500020002
9	A1RF863800	Collar	カラー		D	1	k-V570010057
10	A1RJ818800	Drive Gear /8 29T	駆動ギア／８　２９Ｔ		C	1	m-V500020099
11	A50U860202	Guide Plate /B	ガイド板／Ｂ		D	1	
12	A50U860600	Riverse/exit Shaft	反転排紙軸		D	1	
13	A50U861100	Guide Plate /4	ガイド板／4		D	1	
14	A50U861601	Positioning Cam	位置決めカム		D	2	
15	A50U864200	Reverse/Exit Spring /Rear	反転排紙ばね／奥		D	1	
16	A50U864300	Reverse/Exit Spring /Front	反転排紙ばね／前		D	1	
17	A50U865101	Pressing Shaft	押圧軸		D	1	
18	A50U865401	Positioning	位置決めセンサ		D	1	
19	A50U865601	Lock Shaft /A	ロック軸／Ａ		D	1	
20	A50U867100	Reverse/Exit Gear /A 20T	反転排紙ギア／Ａ　２０Ｔ		C	1	
21	A50U867700	Fixing Plate /2	固定板／2		D	1	
22	A50U868000	Reinforce Plate /A	補強板／Ａ		D	1	
23	A50U868401	Open/close Spring /1	開閉ばね／1		D	1	
24	A50U868702	Spring /1	センサーばね／1		D	1	
25	A50U869300	Mounting Stay	取付ステー		D	1	
26	A50U869601	Arm /1	センサアーム／1		D	1	
27	A50U869700	Fixing Collar /1	固定カラー／1		D	1	
28	A50U869800	Ground Plate /1	アース板／1		D	1	
29	A50U943601	Release Label /6	解除ラベル／6		D	1	
30	A50UN17601	ADU Drive harness /8	ＡＤＵ 駆動束線／8		D	1	
31	A50UN18401	ADU Detection harness /12	ＡＤＵ 検知束線／１２		D	1	
32	A50UR72722	Drive Motor / 1 Assy	駆動モータ／1　Ａｓｓｙ		C	1	
33	A85CM55600	Photo Sensor	フォトセンサ		C	1	

Reverse Section

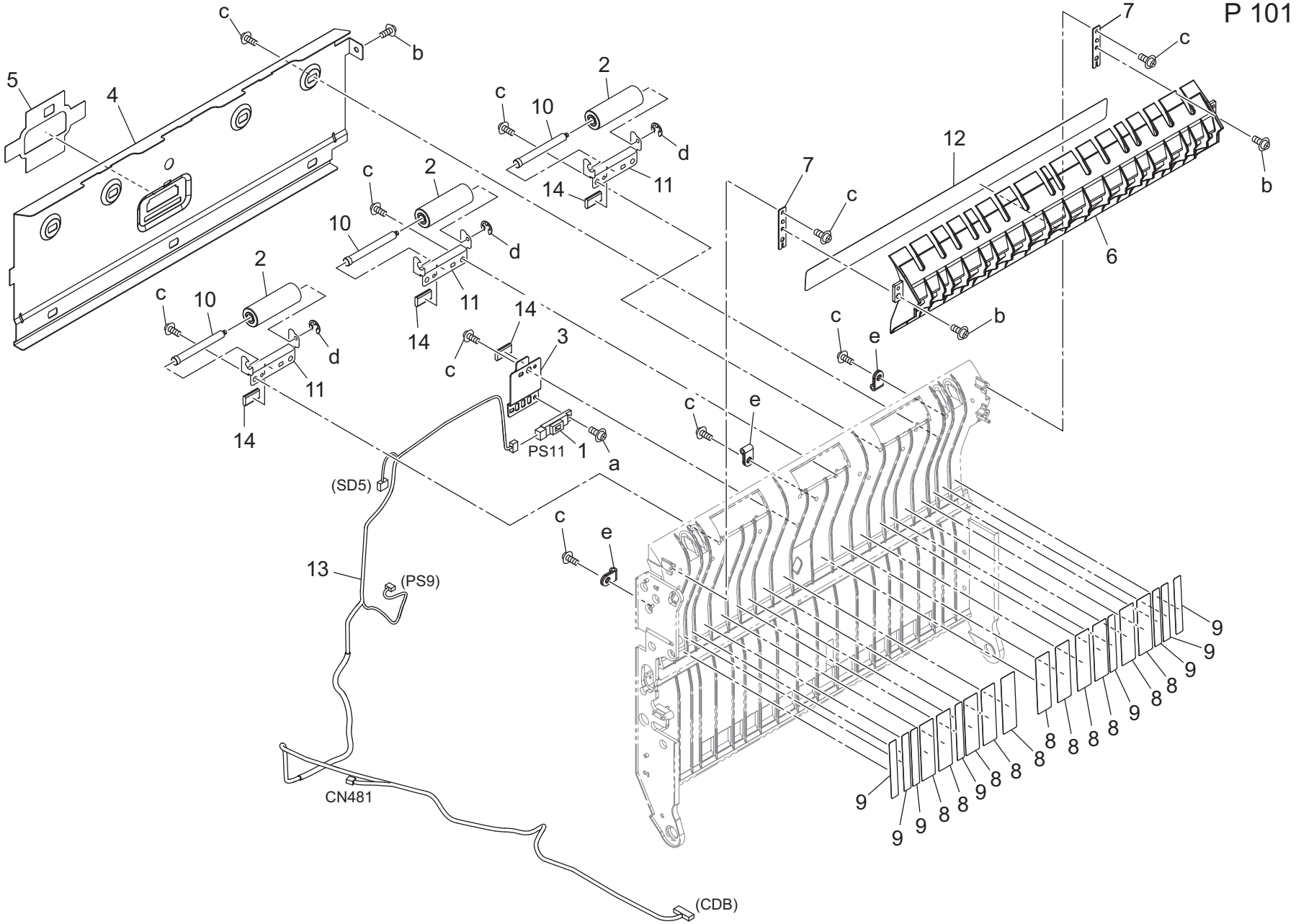

Key	Part No.	Description		Destinations	Class	QTY	Standard parts
1	13QA85511	Sensor /1	センサ／1		B	1	a-V118030403 b-V127030604 c-V151030803 d-V217020003 e-V500020002
2	A03U845601	Idler Roller /2	従動ローラ／2		C	3	
3	A50U861900	Fixing Plate	固定板		D	1	
4	A50U862600	Reinforce Plate /3	補強板／3		D	1	
5	A50U863000	Slide Seal	スライド シール		D	1	
6	A50U865011	Paper exit Guide Plate /5	排紙ガイド 板／5		D	1	
7	A50U865200	Positioning Plate /1	位置決め板／1		D	2	
8	A50U868200	Guide Sheet /1	ガイド シート ／1		D	11	
9	A50U868301	Guide Sheet /2	ガイド シート ／2		D	8	
10	A50U868500	Idler Shaft	従動軸		D	3	
11	A50U868600	Support Plate	支持板		D	3	
12	A50U869100	Separating Guide /1	分離ガイド ／1		D	1	
13	A50UN17502	ADU Detection harness /8	ＡＤＵ 検知束線／8		D	1	
14	A85C877111	Ground Part /1	アース材／1		D	4	

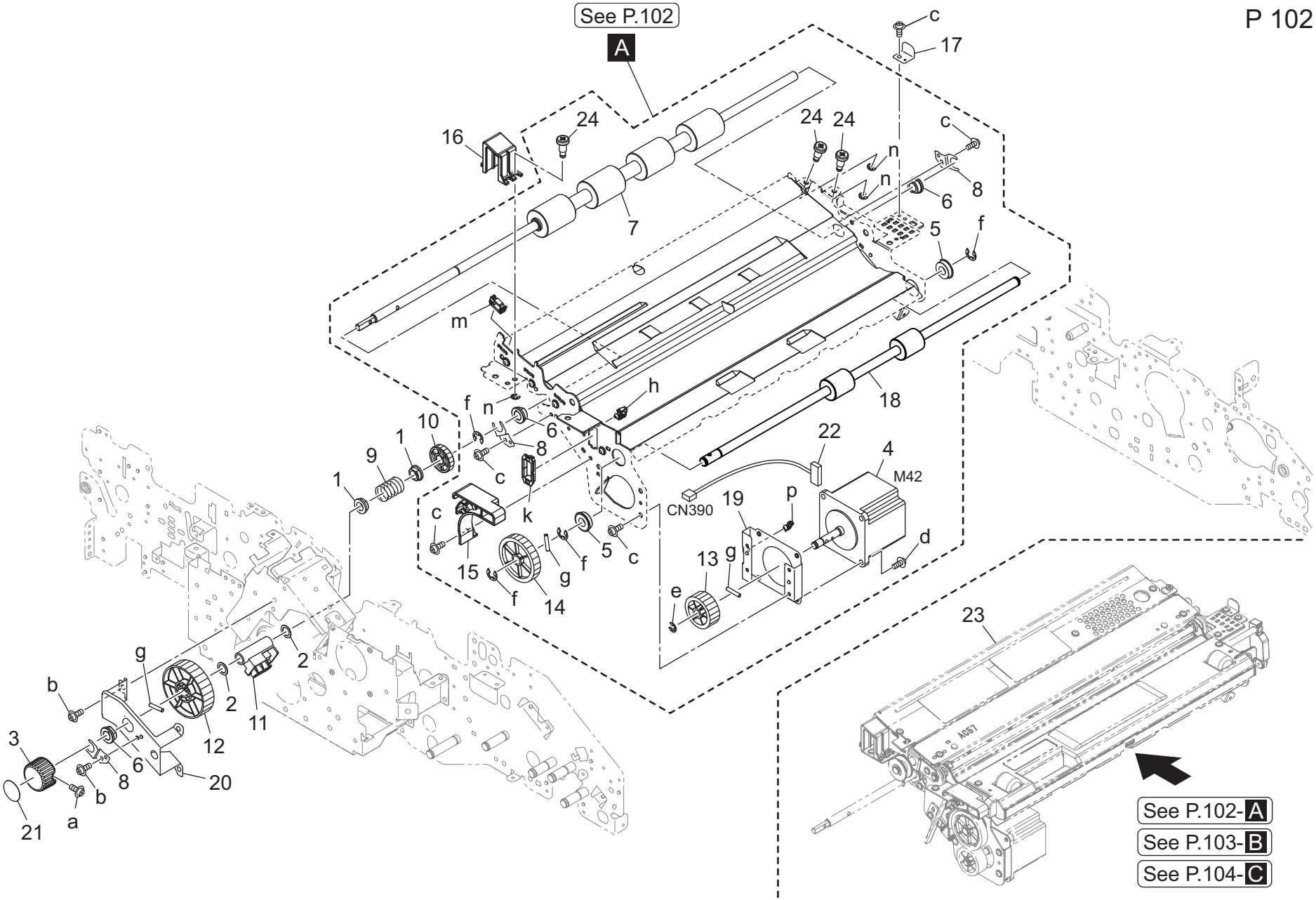
See P.102
A
16
24
7
24
24
n
n
c
c
17
8
6
5
f
m
h
18
f
n
6
10
1
8
9
c
1
22
4
M42
CN390
19
p
c
k
15
f
g
5
c
13
g
d
e
f
14
23
g
b
2
2
11
12
3
6
8
b
20
21
a
See P.102-A
See P.103-B
See P.104-C

Key	Part No.	Description		Destinations	Class	QTY	Standard parts
1	4131353202	BUSHING	軸受		C	2	a-V118030603
2	12QV40650	Spacer	スペーサー		B	2	b-V121030403
3	14GE45470	Rotation Knob	回転ノブ		C	1	c-V127030604
4	65AA80112	HB Motor /50	ＨＢ モータ／５０		B	1	d-V121030803
5	A00V240600	Ball Bearing	ボールベアリング		B	2	e-V217040003
6	A03U812800	Slide Shaft Holder	すべり軸受		B	3	f-V217060003
7	AC57710100	Registration Roller	レジストローラー		A	1	g-V234301650
8	A50U711101	Holding Plate /1	押さえ板／1		D	3	h-V500020098
9	A50U711400	Swing Spring	揺動ばね		D	1	k-V570010037
10	A50U713000	Roll /1	ころ／1		D	1	m-V570010057
11	A50U713200	Light blocking Rack	遮光ラック		D	1	n-V217020003
12	A50U713600	Swing Gear /2 104T	揺動ギア／2　１０４Ｔ		C	1	p-V500020099
13	A50U714300	Drive Gear /1 28T	駆動ギア／1　２８Ｔ		C	1	
14	A50U714400	Conveyance Gear /1 40T	搬送ギア／1　４０Ｔ		C	1	
15	A50U715900	Wiring Cover /1	配線カバー／1		D	1	
16	AC57716101	Wiring Cover /2	配線カバー／2		D	1	
17	A50U717901	Adjusting Jig /ASSY	調整治具／ＡＳＳＹ		D	1	
18	AC57719200	Roller	ローラ		C	1	
19	A50U719800	Drive Side plate	駆動側板		D	1	
20	A50U882401	Registration Side plate /Front	レジスト 側板／前		D	1	
21	A50U943401	Release Label /4	解除ラベル／4		D	1	
22	A50UN15800	ADU Drive harness /2	ＡＤＵ 駆動束線／2		D	1	
23	AC57R71411	Registration ASSY	レジスト Ａｓｓｙ		S	1	
24	AC57716300	Shoulder screw	段ねじ		D	3	

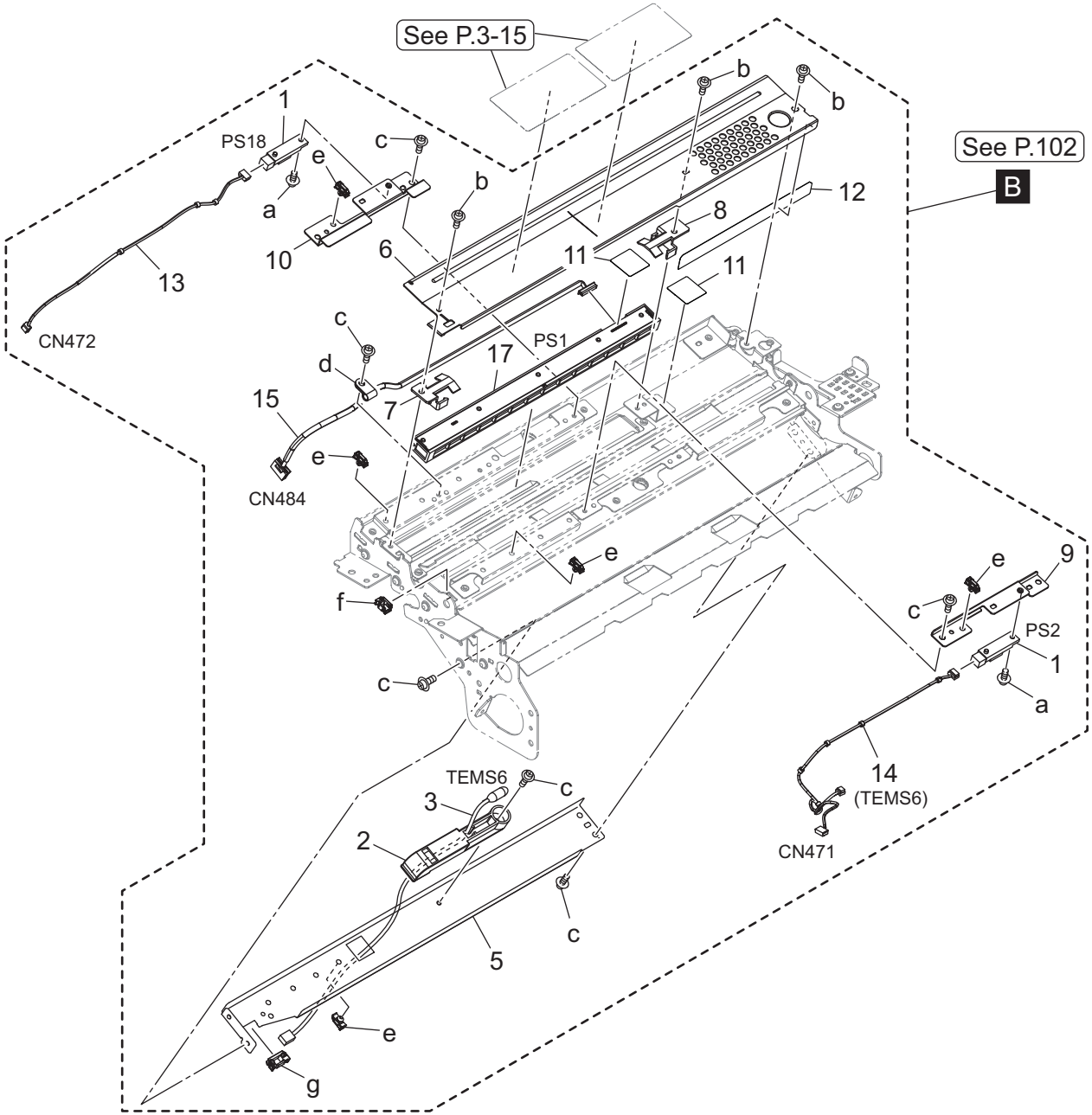
See P.3-15
See P.102
B
1
PS18
a
e
c
b
10
13
CN472
6
11
8
12
11
c
d
17
PS1
7
15
e
CN484
e
f
c
9
e
c
PS2
1
a
14
(TEMS6)
CN471
TEMS6
c
3
2
c
5
e
g

Key	Part No.	Description		Destinations	Class	QTY	Standard parts
1	13QA85511	Sensor /1	センサ／1		B	2	a-V118030403
2	A03X622000	Detecting Cover	検出カバー		C	1	b-V127030603
3	A0VDM50500	Thermistor /1	サーミスタ／1		I	1	c-V127030604
5	A50U712001	Mounting Stay /Lower	取付ステー／下		D	1	d-V500020069
6	AC57715901	Sensor Cover	センサカバー		D	1	e-V500020099
7	A50U717100	Stopper /1	センサストッパ／1		D	1	f-V570010056
8	A50U717200	Stopper /2	センサストッパ／2		D	1	g-V570010057
9	AC57716700	Sensor Plate /1	センサ板／1		D	1	
10	A50U718300	Plate /2	センサ板／2		D	1	
11	A50U719300	Protection Sheet	保護シート		D	2	
12	A50U719400	Protection Sheet /2	保護シート ／2		D	1	
13	AC57N16600	ADU Detection Harness /3	ＡＤＵ 検知束線／3		D	1	
14	A50UN16700	ADU Detection harness /4	ＡＤＵ 検知束線／4		D	1	
15	AC57N16801	ADU Detection Harness /5	ＡＤＵ 検知束線／5		D	1	
17	A9VEM55100	Compensating Sensor	補正センサ		C	1	

Resist Section

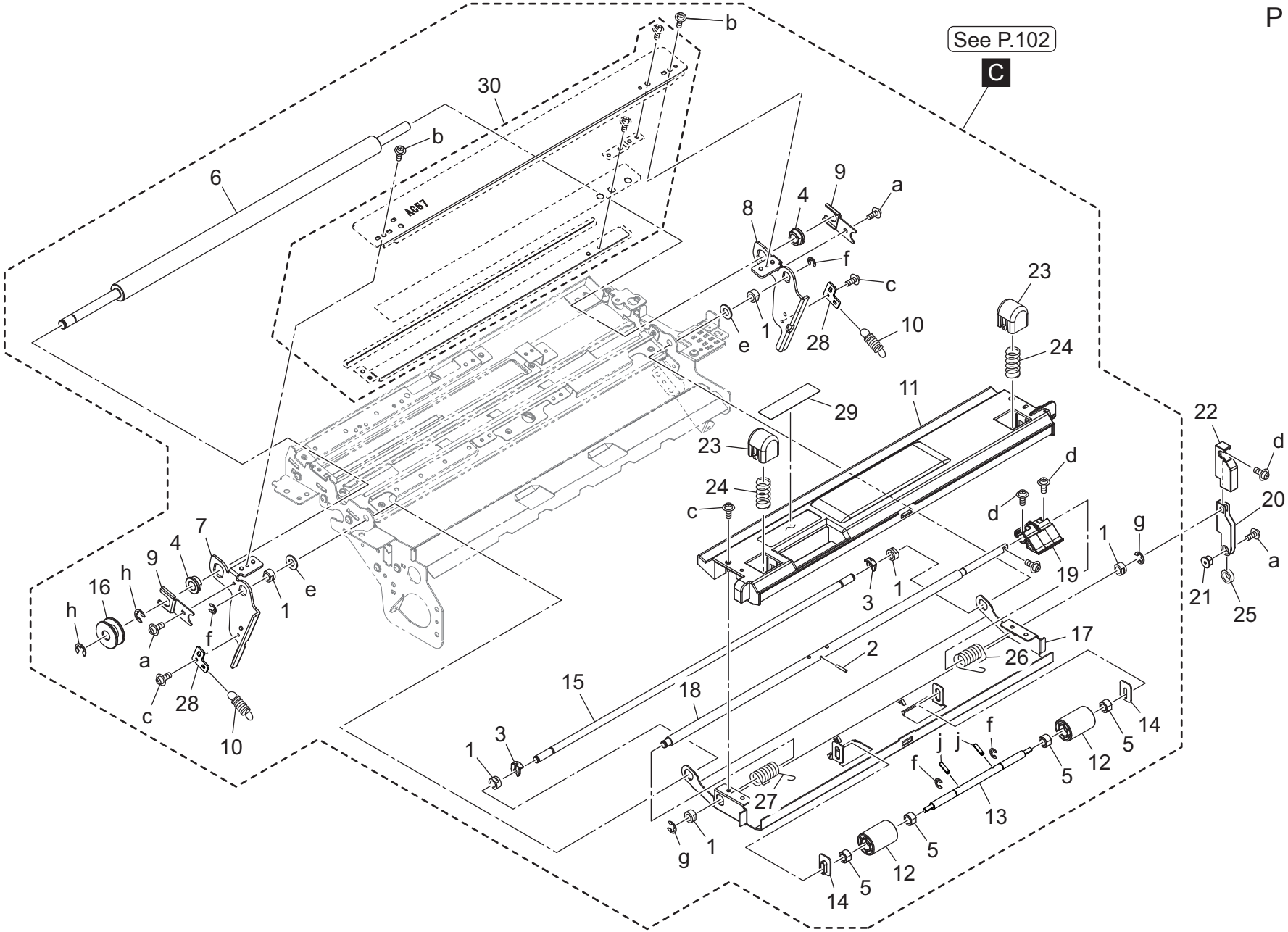

Key	Part No.	Description		Destinations	Class	QTY	Standard parts
1	4131253701	BUSHING	軸受		C	6	a-V121030403
2	V234201250	Pin	平行ピンｆ ９		V	1	b-V127030603
3	56AA40490	Shaft Stopper /4	軸　ストッパ／４		C	2	c-V127030604
4	A03U812800	Slide Shaft Holder	すべり軸受		B	2	d-V127030803
5	A03U850101	Slide Bushing	すべり軸受		C	4	e-V207060003
6	A50U710300	Idler Roller	従動ローラ		D	1	f-V217040003
7	A50U710901	Pressure Lever /1	圧着レバー／１		D	1	g-V217050003
8	A50U711001	Pressure Lever /2	圧着レバー／２		D	1	h-V217060003
9	A50U711200	Holding Plate /2	押さえ板／２		D	2	j-V233200850
10	A50U711300	Pressure Spring	圧着ばね		D	2	
11	A50U711602	Open/close Holder	開閉ホルダ		D	1	
12	A50U712200	Idler Roll /1	従動ころ／１		D	2	
13	A50U712300Old	Idler Shaft /1	従動軸／１		D	1	
13	A50U712301	Idler Shaft /1	従動軸／１		D	1	
14	A50U712400	Receiving Shaft /1	受け軸／１		D	2	
15	A50U712700	Pressure Shaft /1	圧着軸／１		D	1	
16	A50U713100	Roll /2	ころ／２		D	1	
17	A50U714201	Open/close Guide	開閉ガイド		D	1	
18	A50U714500	Release Shaft	解除軸		D	1	
19	A50U714601	Lever	レバー		D	1	
20	A50U715300	Pressure Lever /25	圧着レバー／２５		D	1	
21	A50U715600	Support Shaft /2	支点軸／２		D	1	
22	A50U715800	Protection Cover	保護カバー		D	1	
23	A50U716301	Pressing Block	押圧ブロック		D	2	
24	A50U716400	Compressing Coil spring	圧縮コイルばね		D	2	
25	A50U716500	Ball Bearing	ボールベアリング		C	1	
26	A50U718400Old	Pressing Spring /Rear	押圧ばね／奥		D	1	
26	A50U718401	Pressing Spring /Rear	押圧ばね／奥		D	1	
27	A50U718500Old	Pressing Spring /Front	押圧ばね／前		D	1	
27	A50U718501	Pressing Spring /Front	押圧ばね／前		D	1	
28	A9VE715700	Pulling Plate /1	引張り板／１		D	2	
29	A50U943301	Release Label /3	解除ラベル／３		D	1	
30	AC57R73400	Registration Cleaning Sheet Assy	レジスト 清掃シート Ａｓｓｙ		A	1	

Exit Section

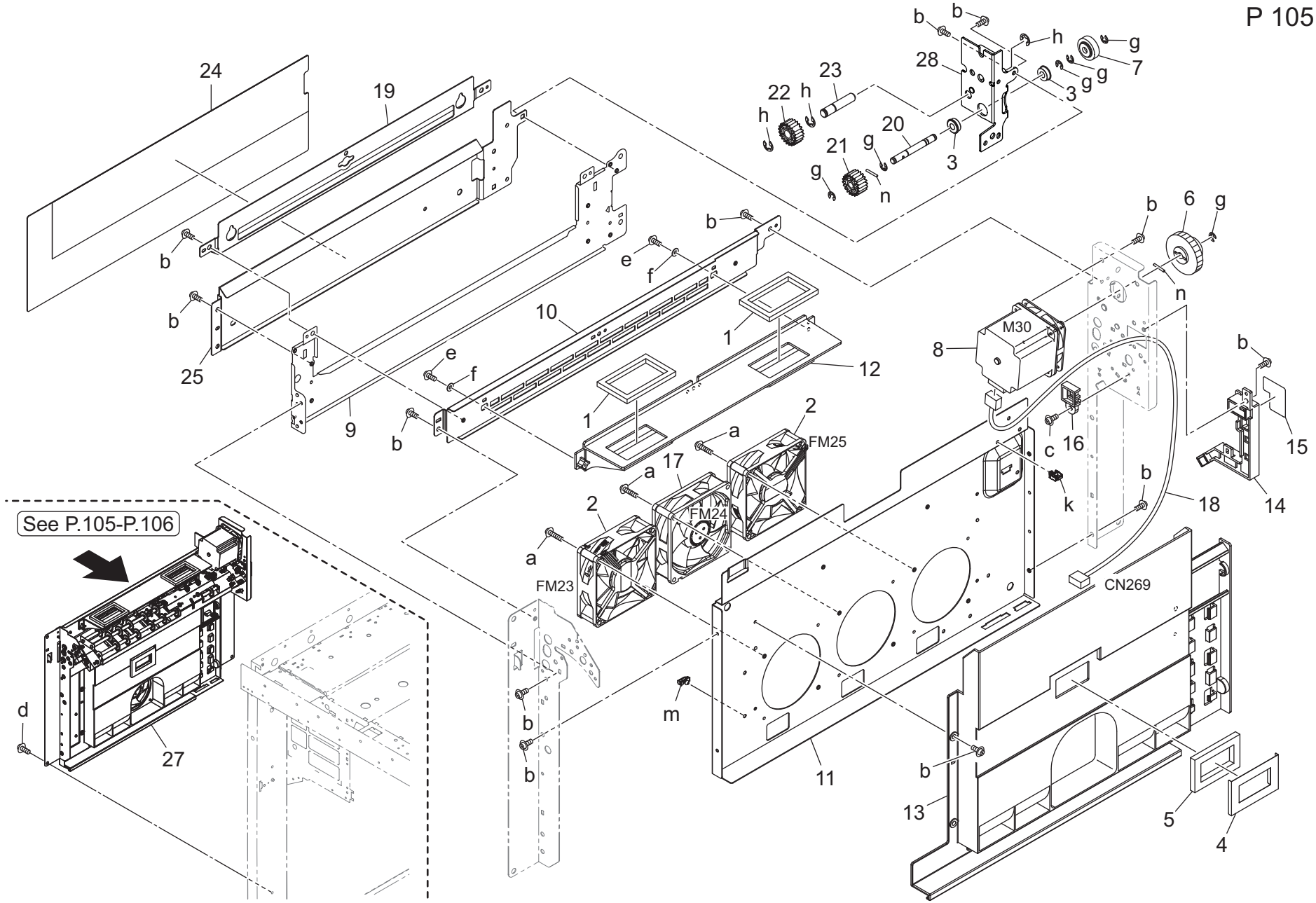

Key	Part No.	Description		Destinations	Class	QTY	Standard parts
1	65LA48530	DUCT SEAL 1	ダクト シール1		D	2	a-V118033003
2	A93EM10000	Fan motor	ファンモータ		C	2	b-V127030604
3	A00J211200	Ball Bearing	ボールベアリング		C	2	c-V127030803
4	A03U892300	Sheet	シート		C	1	d-V127040603
5	A03U892400	Seal	シール		C	1	e-V145030803
6	A03U909900	Paper exit Gear /1 22/44T	排紙ギア／1　２２／４４ Ｔ		C	1	f-V207030003
7	A043909901	PAPER EXIT GEAR /6 23T	排紙ギア／6　２３ Ｔ		B	1	g-V217040003
8	A1TVM10100	Stepping motor /50	ステッピングモータ／５０		B	1	h-V217060003
9	A50U890500	Reinforce Plate /Left	補強板／左		D	1	k-V500020098
10	A50U891001	Guide Plate /Left	ガイド 板／左		D	1	m-V500020099
11	A50U891201	Paper exit Plate	排紙板		D	1	n-V234201450
12	A50U892201	Cooling Duct /2	冷却ダクト ／2		D	1	
13	A50U892502	Paper exit Duct	排紙ダクト		D	1	
14	A50U893300	Guide Cover /1	ガイド カバー／1		D	1	
15	A50U895000	Wiring Sheet	配線シート		D	1	
16	A50U895101	Positioning Part	位置決め部材		D	1	
17	AC57M15300	Cooling Fan	冷却ファン（ □８０）		C	1	
18	A50UN15301	Drive harness /2	駆動束線／2		D	1	
19	A8AK106101	Paper Exit Guide /Upper	排紙ガイド ／上		C	1	
20	A8AK106200	Drive Shaft	駆動軸		D	1	
21	A8AK106300	Drive Gear /B 20T	駆動ギア／Ｂ　２０ Ｔ		C	1	
22	A8AK106400	Drive Gear /C 21T	駆動ギア／Ｃ　２１ Ｔ		C	1	
23	A8AK106800	Idling Shaft	アイドラ軸		D	1	
24	A8AK107200	Thermal insulation Sheet /4	防熱シート ／4		D	1	
25	A8AK162701	Paper exit Guide /Lower	排紙ガイド ／下		D	1	
27	AC57R71900	Main Body Paper Exit Unit ASSY	本体排紙ユニット ＡＳＳＹ		D	1	
28	AC57897000	Drive Plate /D	駆動板／ Ｄ		D	1	

Exit Section

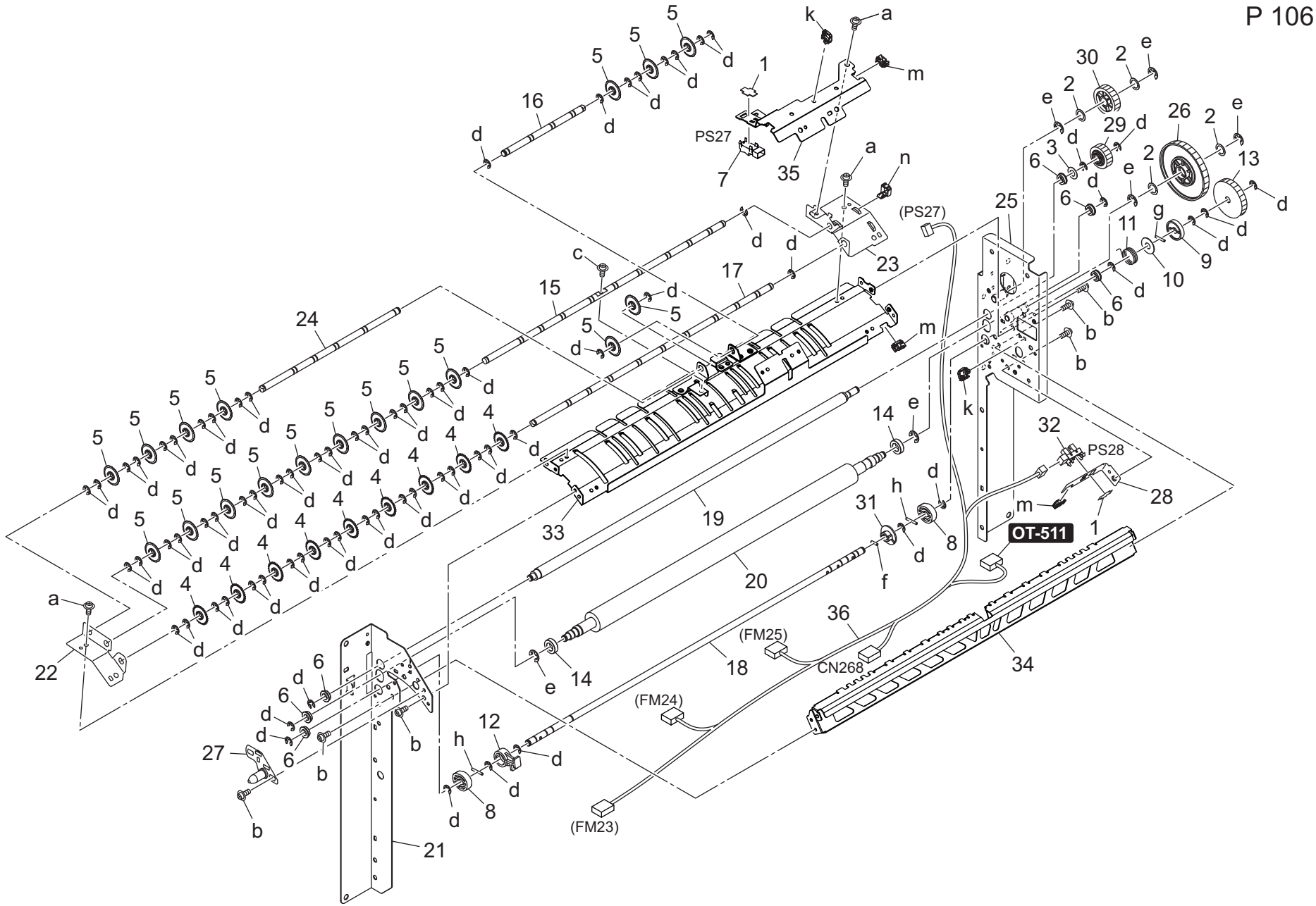

Key	Part No.	Description		Destinations	Class	QTY	Standard parts
1	4470402401	Stopper	ストッパー		D	2	a-V121030303
2	13QA40610	Gear Spacer	ギアスペーサー		C	4	b-V127030604
3	13QA10330	SHAFT SPACER	軸スペーサー		C	1	c-V127030803
4	65AA48360	Paper Holding Part /1	紙押え部材／1		C	9	d-V217040003
5	65AA48460	PAPER HOLDING PART 2	紙押え部材　２		C	18	e-V217060003
6	A00J617800	Ball Bearing	ボールベアリング		A	6	f-V234200850
7	A03TM50000	Photoreflector	反射型センサ		I	1	g-V234201250
8	A03U892701	Positioning Cam	位置決めカム		C	2	h-V234201450
9	A03U893000	Slide Plate	すべり板		C	1	k-V500020098
10	A03U893101	Spacer /Rear	スペーサ／奥		C	1	m-V570010056
11	A03U893200	Stopper Spring	ストッパばね		C	1	n-V500010057
12	A03U893502	Regulating Cam	規制カム		C	1	
13	A03U909502	PAPER EXIT GEAR /5 40T	排紙　ギア／５　４０Ｔ		C	1	
14	A1RF517300	bearing	軸受		C	2	
15	A50U890102	Fixing Shaft /2	固定軸／２		D	1	
16	A50U890201	Fixing Shaft /6	固定軸／６		D	1	
17	A50U890300	Fixing Shaft /1	固定軸／１		D	1	
18	A50U890600	Regulating Shaft	規制軸		D	1	
19	A50U890700	Paper exit Shaft	排紙軸		D	1	
20	AC57890800	Paper Exit Decurler Roller	排紙デカーラローラー		A	1	
21	A50U891302	Paper exit Plate /Front	排紙板／前		D	1	
22	A50U891500	Support Side plate /Front	支持側板／前		D	1	
23	A50U891600	Support Side plate /Rear	支持側板／奥		D	1	
24	A50U891900	Fixing Shaft /5	固定軸／５		D	1	
25	A50U892001	Paper exit Plate /Rear	排紙板／奥		D	1	
26	A50U892101	Idling Gear /1 68T	アイドラギア／１　６８Ｔ		C	1	
27	A50U893201	Adjusting Plate /1	調整板／１		D	1	
28	A50U894000	Plate /Rear	センサ板／奥		D	1	
29	A50U899700	Paper exit Gear /3 23T	排紙　ギア／３　２３Ｔ		B	1	
30	A50U899801	Paper exit Gear /2 29T	排紙　ギア／２　２９Ｔ		C	1	
31	A85C895500	Positioning Roll	位置決めころ		D	1	
32	A85CM55500	Photo Sensor	フォトセンサ		C	1	
33	A9VE890400	Guide Plate /Upper	ガイド板／上		D	1	
34	A9VE890900	Guide Plate /Lower	ガイド板／下		D	1	
35	A9VE892800	Support Plate /A	支持板／Ａ		D	1	
36	A9VEN15200	Drive Wiring /3	駆動束線／３		D	1	

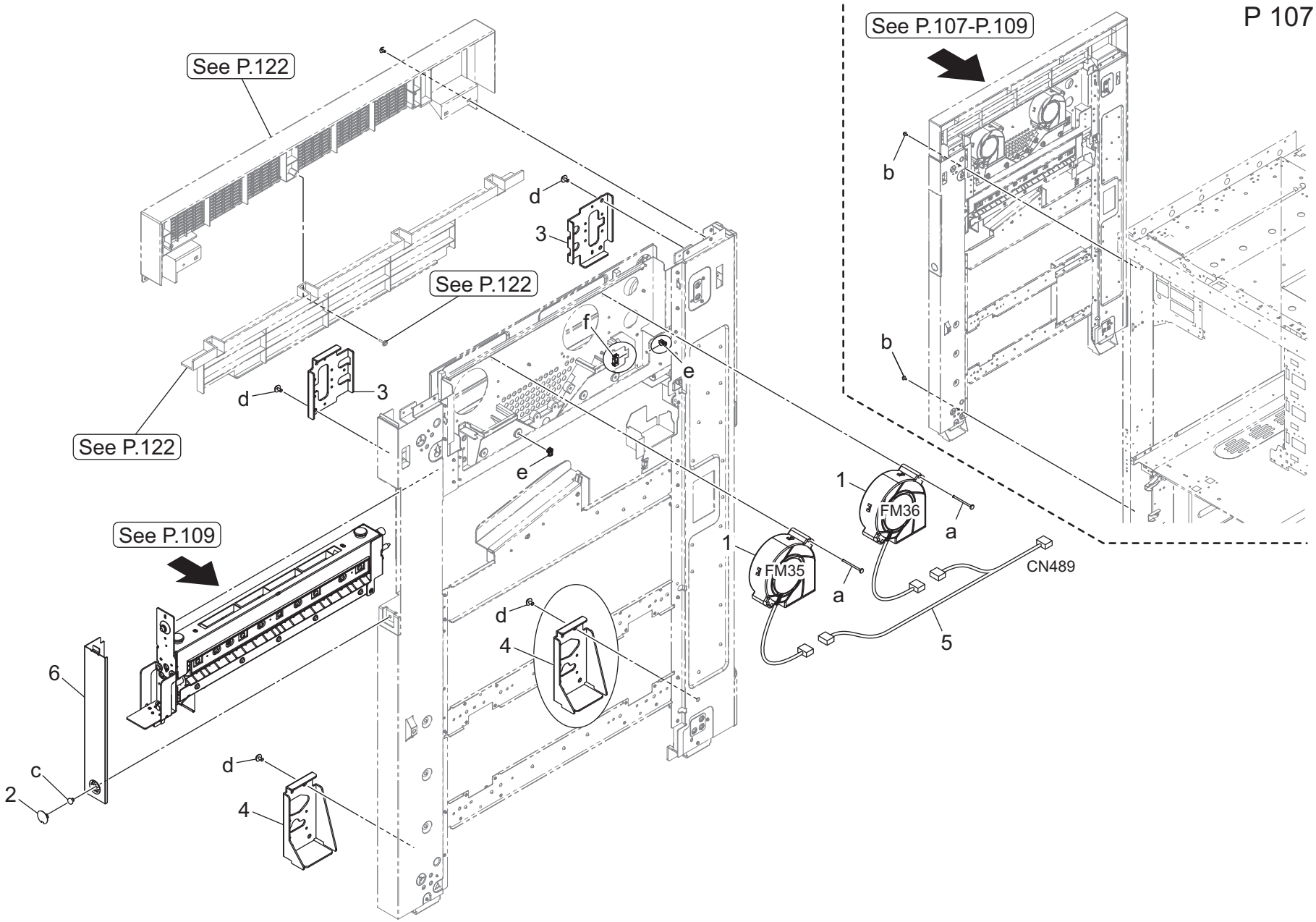
See P.122
See P.122
See P.122
See P.109
See P.107-P.109
d
3
d
3
f
e
e
b
b
1
FM36
a
1
FM35
a
CN489
5
d
4
6
c
2
d
4

Key	Part No.	Description		Destinations	Class	QTY	Standard parts
1	A5AWM15101	Cooling Fan	冷却ファン		B	2	a-V118033503
2	A65U186600	Cover Part /2	カバー部材／2		D	1	b-V125041001
3	A85C898701	Connecting Plate /2	連結板／2		D	2	c-V126040603
4	A85C898801	Connecting Plate /4	連結板／4		D	2	d-V127040803
5	A85CN21600	Relay Wiring /6	中継束線／6		D	1	e-V500020099
6	A8AK100401	Cover /Middle	カバー／中		C	1	f-V570010046

Charge Control Section

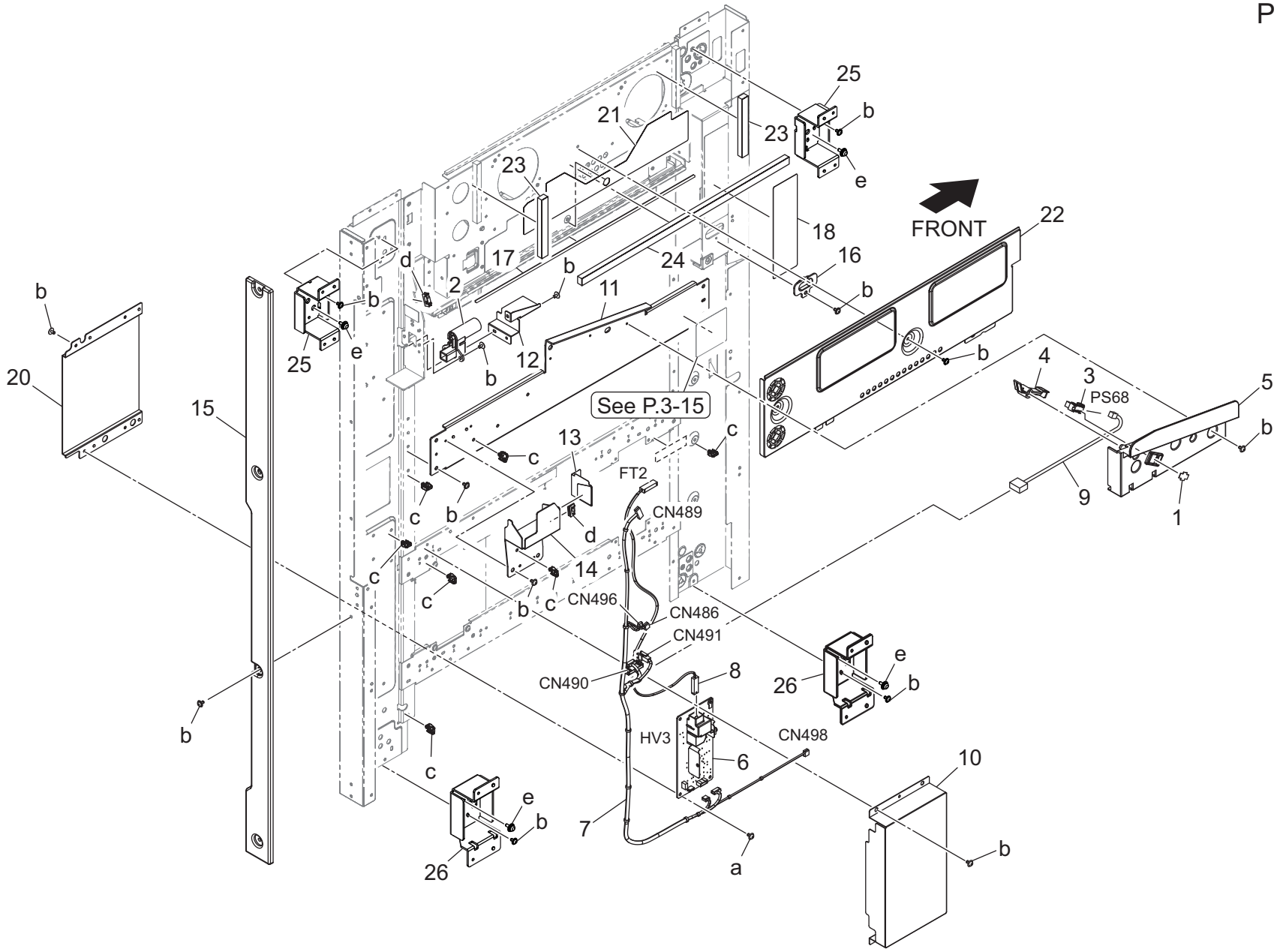

Key	Part No.	Description		Destinations	Class	QTY	Standard parts
1	4470402401	Stopper	ストッパー		D	1	a-V127030603
2	65AAR72700	Powering Block /1 Assy	給電ブロック　／1 部組		C	1	b-V127030604
3	A50UM51000	Photointerrupter	透過型センサ		C	1	c-V500020098
4	A85C897400	Sensor Actuator /1	センサアクチュエータ／1		D	1	d-V570010046
5	A85C897900	Sensor Cover /1	センサカバー／1		D	1	e-V125041001
6	AC57M40900	HV Board /3	高圧基板／3（ 電荷制御）		C	1	
7	AC57N21301	Relay Harness /3	中継束線／3		D	1	
8	AC57N21400	HV Harness /20	高圧束線／２０		D	1	
9	A85CN21700	Relay Wiring /7	中継束線／7		D	1	
10	AC57898500	Protection Cover /1	保護カバー／1 （ 高圧基板）		D	1	
11	A8AK101503	Stay /Middle	ステー／中		D	1	
12	A8AK101700	Protection Plate /1	保護プレート ／1		D	1	
13	A8AK107100	Protection Cover /2	保護カバー／2		D	1	
14	A8AW106900	Drive Cover	駆動カバー		D	1	
15	AC57891400	Cover /Rear	カバー／後		D	1	
16	A8AW162500	Lock Guide	ロックガイド		D	1	
17	A8AW162600	Thermal insulation Sheet /1	防熱シート ／1		D	1	
18	A8AW941002	Processing Label	処理ラベル		C	1	
20	AC57895600	Protection Cover /2	保護カバー／2 （ 高圧基板）		D	1	
21	AC57891700	Thermal insulation Sheet /4	防熱シート ／4		D	1	
22	A85C898301	Cover /Middle	カバー／中		D	1	
23	A85C898100	Sealing Part /1	シール部材／1		D	2	
24	A85C898200	Sealing Part /2	シール部材／2		D	1	
25	A85C896501	Connecting Plate /1	連結板／1		D	2	
26	A85C896601	Connecting Plate /3	連結板／3		D	2	

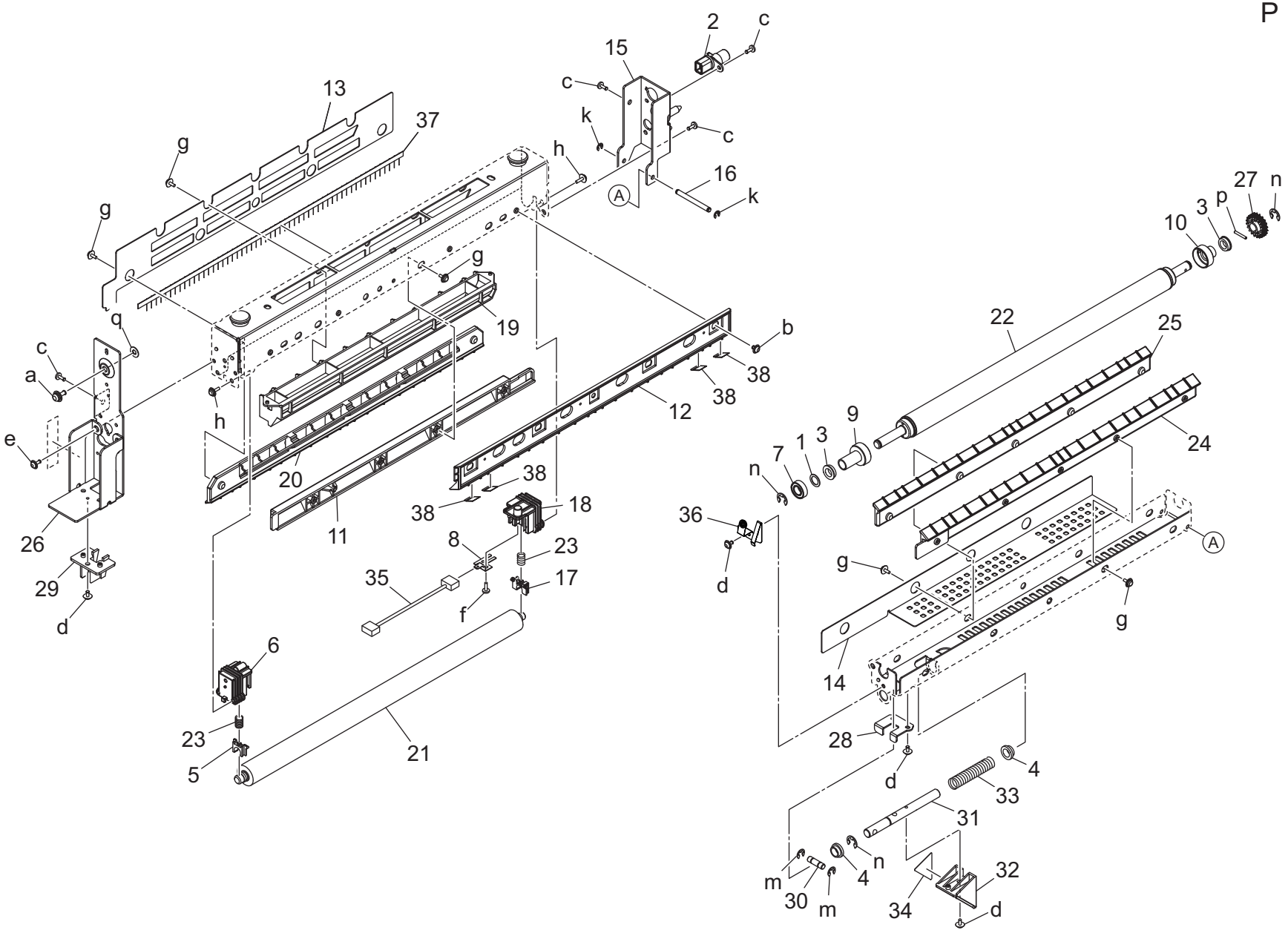
2
c
15
c
k
c
16
k
A
13
37
g
h
g
g
19
q
b
38
38
12
c
a
e
h
20
38
38
18
11
26
8
23
29
35
17
d
f
6
23
5
21
27
n
3
p
10
22
25
9
1
3
7
24
n
36
A
d
g
g
14
28
d
4
33
31
n
m
4
32
30
m
34
d

Key	Part No.	Description		Destinations	Class	QTY	Standard parts
1	12QV40650	Spacer	スペーサー		B	1	a-V116041003
2	65AAR74600	Powering Block /A Assy	給電ブロック／Ａ 部組		C	1	b-V121030403
3	A00J617900	Ball Bearing	ボールベアリング		B	2	c-V126030803
4	A0G6739300	Operation Bushing /Front	操作軸受／前		C	2	d-V127030604
5	A1RF508900	Transfer Powering Bearing	転写給電軸受		B	1	e-V127030803
6	A1RF509000	Power supply Block /C	給電ブロック／Ｃ		D	1	f-V149030803
7	A1RF820000	Ball Bearing	ボールベアリング		C	1	g-V153030604
8	A5AW510400	Transfer Powering Plate /Front	転写給電板／前		D	1	h-V153030803
9	A85C895300	Insulating Collar /Front	絶縁カラー／前		D	1	k-V217030003
10	A85C895400	Insulating Collar /Rear	絶縁カラー／奥		D	1	m-V217040003
11	A85C895800	Cover Guide	カバーガイド		D	1	n-V217060003
12	A85C895900	Conveyance Guide /1	搬送ガイド ／1		D	1	p-V234201450
13	A85C896301	Thermal insulation Sheet /1	防熱シート ／1		D	1	q-V211040080
14	A85C896400	Thermal insulation Sheet /3	防熱シート ／3		D	1	
15	A85C896800	Fixing Plate	固定板		D	1	
16	A85C896900	Support Shaft	支点軸		D	1	
17	A85C897201	Charging Roller Bushing /Fr	帯電ローラー軸受／Ｆｒ		B	1	
18	A85C897300	High voltage Powering Block /C	高圧給電ブロック／Ｃ		D	1	
19	A85C897700	Insulating Duct /Middle	断熱ダクト ／中		D	1	
20	A85C897800	Conveyance Guide /2	搬送ガイド ／2		D	1	
21	AC57899000	Charging Roller /Up	帯電ローラー／Ｕｐ		A	1	
22	A85C899100	Neutralizing Roller /Lower	除電ローラ／下		D	1	
23	A8AK103200	Power supply Spring	給電ばね		C	2	
24	A8AK103502	Conveyance Guide /1	搬送ガイド ／1		D	1	
25	A8AK103601	Conveyance Guide /2	搬送ガイド ／2		D	1	
26	A8AK103702	Mounting Plate /Front	取付板／前		D	1	
27	A8AK104100	Drive Gear 20T	駆動ギア ２０Ｔ		C	1	
28	A8AK108001	Holding Plate	押さえ板		D	1	
29	A8AK108100	Guide Block	ガイド ブロック		D	1	
30	A8AK108200	Guide Shaft	ガイド 軸		D	1	
31	A8AK108302	Positioning Shaft	位置決め軸		D	1	
32	A8AK108400	Lock Handle	ロック取手		C	1	
33	A8AK108500	Lock Spring	ロックばね		D	1	
34	A8AK941301	Processing Label /1	処理ラベル／1		C	1	
35	A8AKN10501	HV Wiring /2	高圧束線／2		D	1	
36	A8AKR70511	Lower Roller Contact Assy	下ローラー接点Ａｓｓｙ		C	1	
37	AC57896400	Neutralizing Brush	除電ブラシ		D	1	
38	A9VP893500	Guide Sheet	ガイド シート		D	4	

Rear Electrical Section

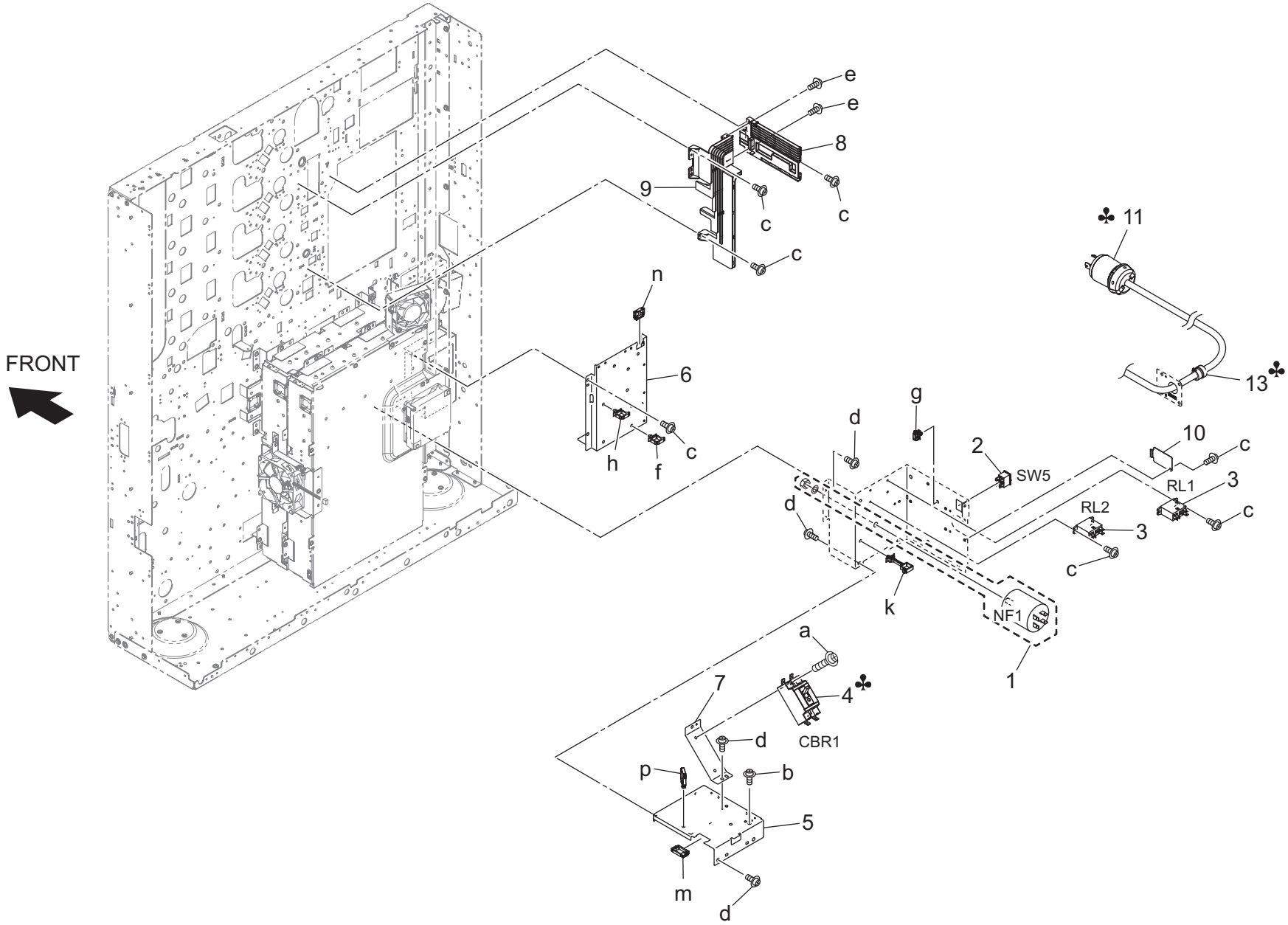

Key	Part No.	Description		Destinations	Class	QTY	Standard parts
1	ACVXM40H00	Noise Filter	ノイズフィルター		D	1	a-V111042003
2	A00JM60300	Rocker switch	波形スイッチ		C	1	b-V116050803
3	A07TM60100	Power source Relay	電源リレー		C	2	c-V127030604
4	A4EWM60401	Breaker	漏電ブレーカ	B,C,D1(Only INDIA), G2,I,J	D	1	d-V127040603
4	A4EUM60401	Breaker	漏電ブレーカ	D1,D3,E,F2,G1,H,I(Except South Africa) ,K	D	1	e-V158030803
5	A50U131503	Bottom plate	底板		D	1	f-V500010081
6	A50U131700	Mounting Plate	取付板		D	1	g-V500010082
7	A50U131800	Fixing Plate /D	固定板／Ｄ		D	1	h-V500010083
8	A50U133700	Wiring Guide /Rear	配線ガイド／奥		D	1	k-V500010088
9	A50U133800	Wiring Guide /Left Rear	配線ガイド／左後		D	1	m-V570010059
10	A79J136000	Mounting Plate	取付板		D	1	n-V570010060
11	ACC2R70100	Power Code ASSY	電源コード Ａｓｓｙ	C,I	D	1	p-V500010085
11	ACC2R70200	Power Code ASSY	電源コード Ａｓｓｙ	B,G2	D	1	
11	AC57R74000	Power Code ASSY	電源コード Ａｓｓｙ	D3	D	1	
11	AC57R73000	Power Code ASSY	電源コード Ａｓｓｙ	D1,E,F2,G1,H,I(Except South Africa),K	D	1	
11	ACC2R70311	Power Code ASSY	電源コード Ａｓｓｙ	J	D	1	
11	ACC2R70400	Power Code ASSY	電源コード Ａｓｓｙ	D1(Only INDIA)	D	1	
13	A0G6M70E00	Power Source Code Holder	電源コード ホルダ	D1,E,F2,G1,H,I(Except South Africa),K	D	1	

Rear Electrical Section

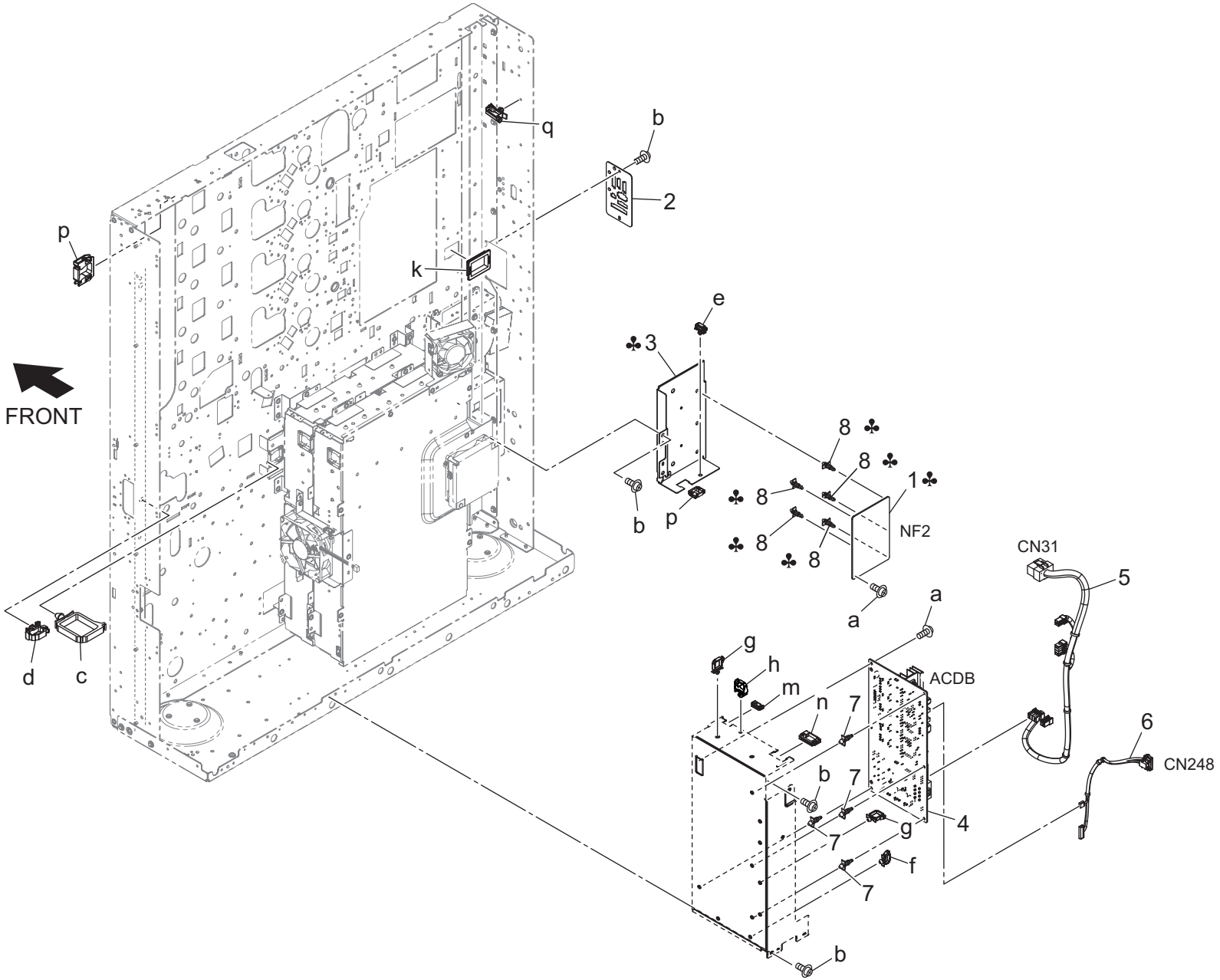

Key	Part No.	Description		Destinations	Class	QTY	Standard parts
1	A799M45300	Noise filter	ノイズフィルター	C,D1,D3,E,F2,G1,H,I ,K,J	D	1	a-V127030603 b-V127030604
2	AC57108100	Power supply Panel /F	給電パネル／Ｆ		D	1	c-V500010063
3	AC57134100	Mounting Plate /2	取付板／２	C,D1,D3,E,F2,G1,H,I ,K,J	D	1	d-V500010072 e-V500010081 f-V500010082
4	AC57M46100	AC Drive Board /230V	ＡＣ 駆動基板／２３０ Ｖ		I	1	g-V500010083
5	AC57N11400	AC Harness /2	ＡＣ 束線／２		D	1	h-V500020098
6	AC57N11600	Fusing Relay Harness /2	定着中継束線／２		D	1	k-V570010038
7	V502010033	Circuit Board Spacer	サーキット ボード スペーサー		D	4	m-V570010057
8	V502010033	Circuit Board Spacer	サーキット ボード スペーサー	C,D1,D3,E,F2,G1,H,I ,K,J	D	5	n-V570010059 p-V570010060 q-V500020100

Rear Electrical Section

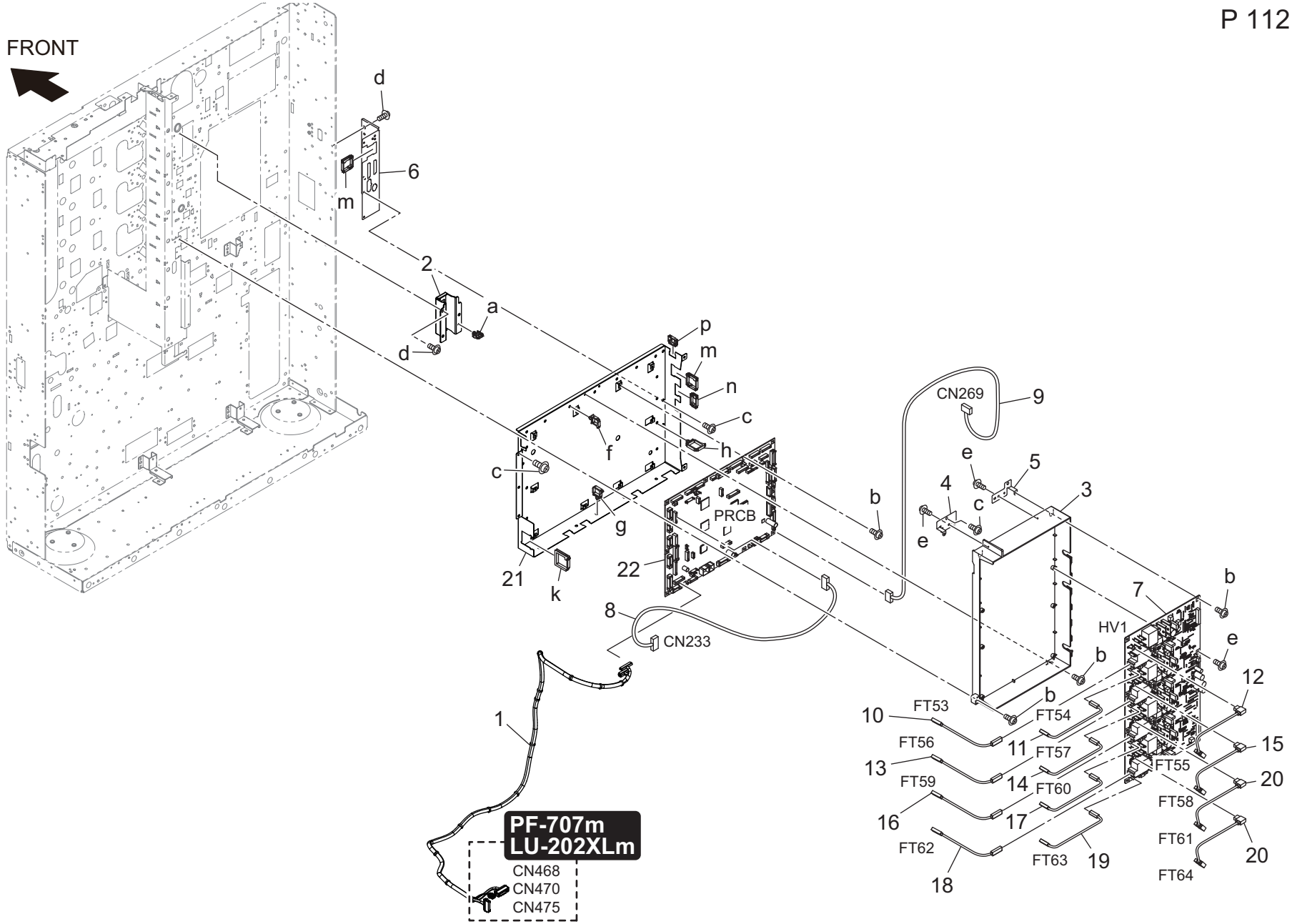

Key	Part No.	Description		Destinations	Class	QTY	Standard parts
1	A9VEN11500	Main body Wiring /5	本体束線／５		D	1	a-V500020099
2	A50U104801	Connecting Frame	連結フレーム		D	1	b-V127030603
3	A50U131002	Casing /1	ケーシング／1		D	1	c-V127030604
4	A50U131400	Ground Plate /1	アース板／1		D	1	d-V127040603
5	A50U131900	Ground Plate /2	アース板／2		D	1	e-V158030803
6	A50U133101	Support Plate /B	支持板／Ｂ		D	1	f-V500010082
7	A50UM40100	HV Board /1	高圧基板／1		D	1	g-V500010084
8	A50UN12900	Toner Relay harness /1	トナー中継束線／1		D	1	h-V500010085
9	ACC2N13500	Drive Relay Harness /5	駆動中継束線／５		D	1	k-V570010048
10	A50UN23200	HV Wiring /3	高圧束線／3		D	1	m-V570010058
11	A50UN23300	HV Wiring /4	高圧束線／4		D	1	n-V570010059
12	A50UN23400	HV Wiring /5	高圧束線／5		D	1	p-V570010060
13	A50UN23500	HV Wiring /6	高圧束線／6		D	1	
14	A50UN23600	HV Wiring /7	高圧束線／7		D	1	
15	A50UN23700	HV Wiring /8	高圧束線／8		D	1	
16	A50UN23800	HV Wiring /9	高圧束線／9		D	1	
17	A50UN23900	HV Wiring /10	高圧束線／１０		D	1	
18	A50UN24100	HV Wiring /12	高圧束線／１２		D	1	
19	A50UN24200	HV Wiring /13	高圧束線／１３		D	1	
20	A50UN24300	HV Wiring /14	高圧束線／１４		D	2	
21	A9VE133000	Support Plate	支持板		D	1	
22	AC57H03002Old	Printer Control Board ASSY	プリンタ制御基板ＡＳＳＹ		I	1	
22	AC57H03013Old	Printer Control Board ASSY	プリンタ制御基板ＡＳＳＹ		I	1	
22	AC57H83004	Printer Control Board ASSY	プリンタ制御基板ＡＳＳＹ		I	1	

Rear Electrical Section

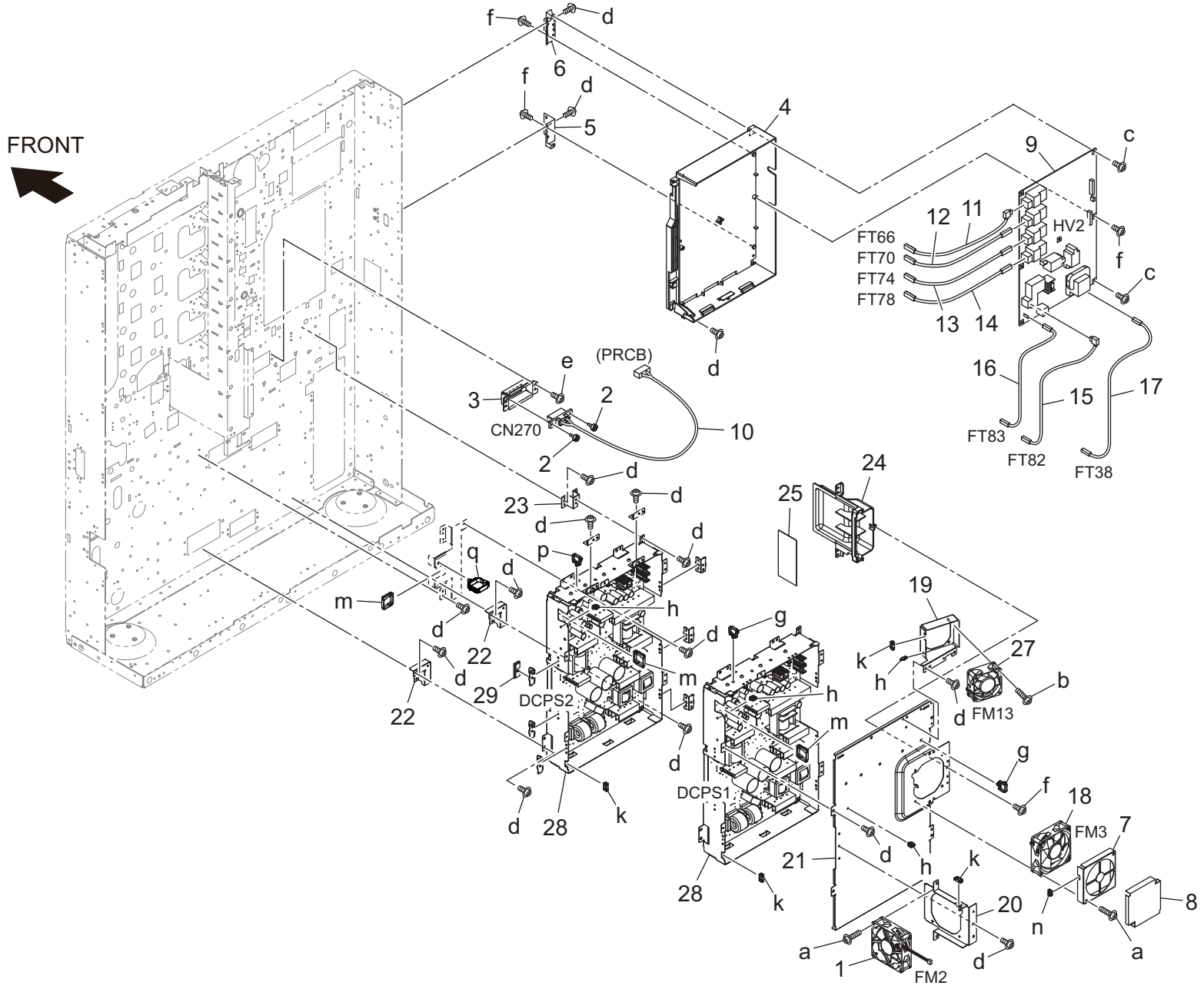

Key	Part No.	Description		Destinations	Class	QTY	Standard parts
1	AA2JM10500	Fan Motor	ファンモーター（１２Ｖ 軸流ファン）		C	1	a-V118033003
2	A1DU622200	Mounting Screw	取付ねじ		D	2	b-V121033003
3	A50U112901	Mounting Tray	取付トレイ		D	1	c-V127030603
4	A50U131100	Hold Casing /2	保持ケーシング／2		D	1	d-V127030604
5	A50U131200	Ground Plate /4	アース板／4		D	1	e-V146040804
6	A50U131300	Ground Plate /3	アース板／3		D	1	f-V158030803
7	A50U136700	Cover Part	カバー部材		D	1	g-V500010084
8	A50U136800	Filter	フィルタ（ 電源冷却）		C	1	h-V500020098
9	A50UM40201	HV Board /2	高圧基板／2		D	1	k-V570010057
10	A50UN15101	ADU Relay harness /2	ＡＤＵ 中継束線／2		D	1	m-V570010058
11	A50UN24400	HV Wiring /15	高圧束線／１５		D	1	n-V570010056
12	A50UN24600	HV Wiring /16	高圧束線／１６		D	1	p-V500010085
13	A50UN24800	HV Wiring /17	高圧束線／１７		D	1	q-V500010063
14	A50UN25000	HV Wiring /18	高圧束線／１８		D	1	
15	A50UN25200	HV Wiring /19	高圧束線／１９		D	1	
16	A50UN25300	HV Wiring /G	高圧束線／Ｇ		D	1	
17	A50UN25500	HV Wiring /S	高圧束線／Ｓ		D	1	
18	A93EM10000	Fan motor	ファンモータ		C	1	
19	AC57120700	Mounting Plate	取付板		D	1	
20	AC57132001	Mounting Plate	取付板（ 電源冷却ファン）		D	1	
21	AC57132200	Cover	蓋（ 低圧電源１）		D	1	
22	AC57132500	Fixing Plate /1	固定板／1 （ 低圧電源２）		D	2	
23	AC57132800	Fixing Plate /4	固定板／4 （ 低圧電源２）		D	1	
24	AC57132900	Duct	ダクト（ 電源冷却）		D	1	
25	AC57133400	Cover	蓋		D	1	
27	AC57M15000	Cooling Fan	冷却ファン（ □６０）		C	1	
28	AC57V13003	Power Supply Assy (200-240V)	低圧電源Ａｓｓｙ（ ２００ー２４０ Ｖ）		I	2	
29	AC57133700	Cushion	クッション		D	1	

Rear Electrical Section

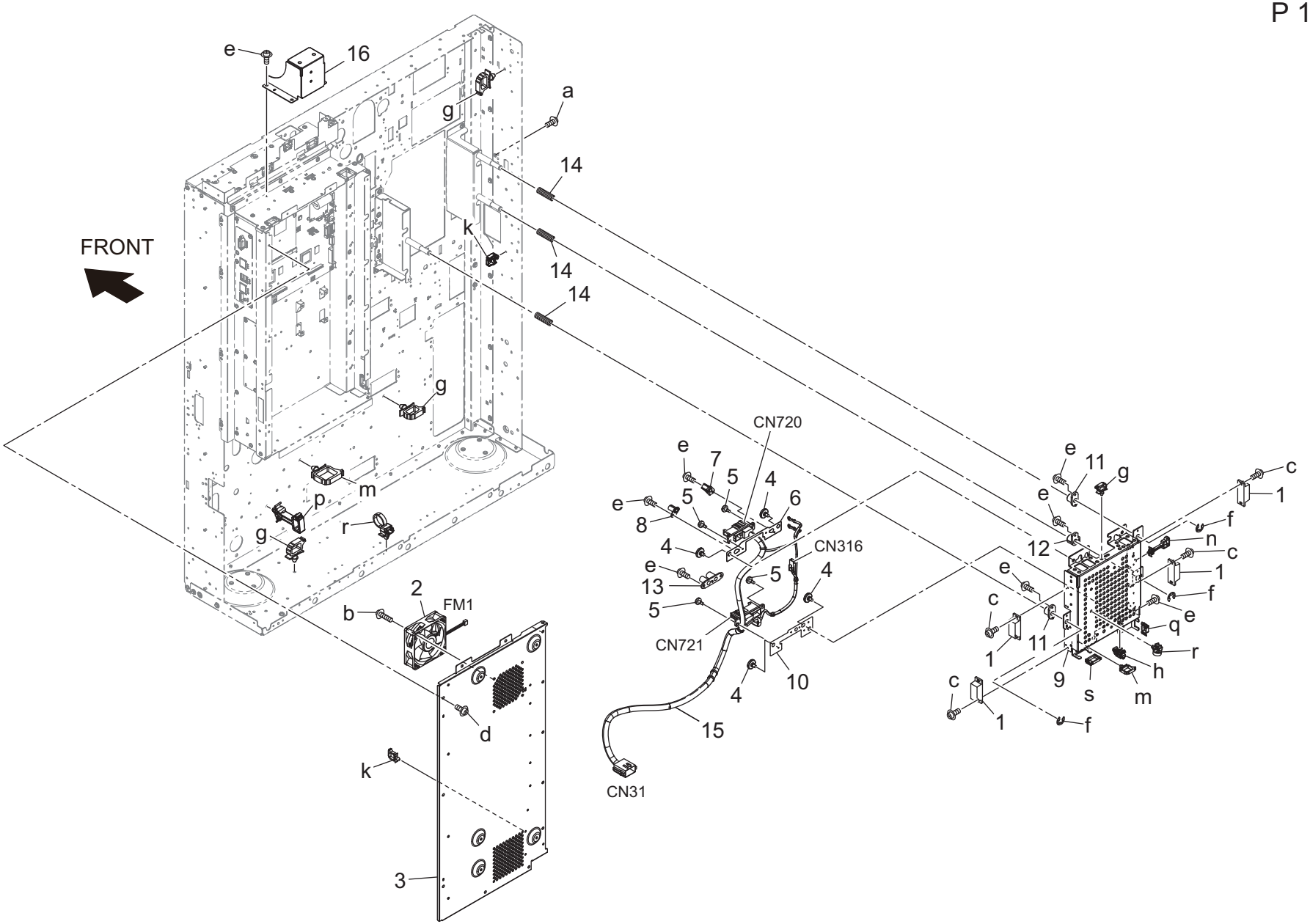

Key	Part No.	Description		Destinations	Class	QTY	Standard parts
1	55VA32480	MAGNET CATCH	マグネット キャッチ		C	4	a-V116040603
2	AA2JM10500	Fan Motor	ファンモーター（ １２ V 軸流ファン）		C	1	b-V116033003
3	AC57130500	Processing Cover	処理蓋		D	1	c-V126030603
4	A50U734100	Guide Screw	ガイド ネジ		D	4	d-V127030516
5	A50U737302	Fixing Screw /1	固定ねじ ／1		D	4	e-V127030604
6	A50U737401	Mounting Stay /2	取付ステー／2		D	1	f-V217060003
7	A50U737601	Guide Part /11	ガイド 部材／１１		D	1	g-V500010082
8	A50U737700	Guide Part /12	ガイド 部材／１２		D	1	h-V500010072
9	A50U749401	Mounting Stay /Rear	取付ステー／奥		D	1	k-V500020098
10	A50U749502	Mounting Stay /1	取付ステー／1		D	1	m-V500010084
11	A50U749600	Idler Sleeve /1	従動スリーブ／1		D	2	n-V500020085
12	A50U749700	Idler Sleeve /2	従動スリーブ／2		D	1	p-V500020089
13	A50U749801	Positioning Sleeve /3	位置決めスリーブ／3		D	1	q-V570010063
14	A50U753100	Pressing Spring	押圧ばね		D	3	r-V501010018
15	AC57N11300	Fusing Relay Harness /D	定着中継束線／ D		D	1	s-V570010059
16	AC57134000	Fixing Plate	固定板（ パト ライト ）		D	1	

Rear Electrical Section

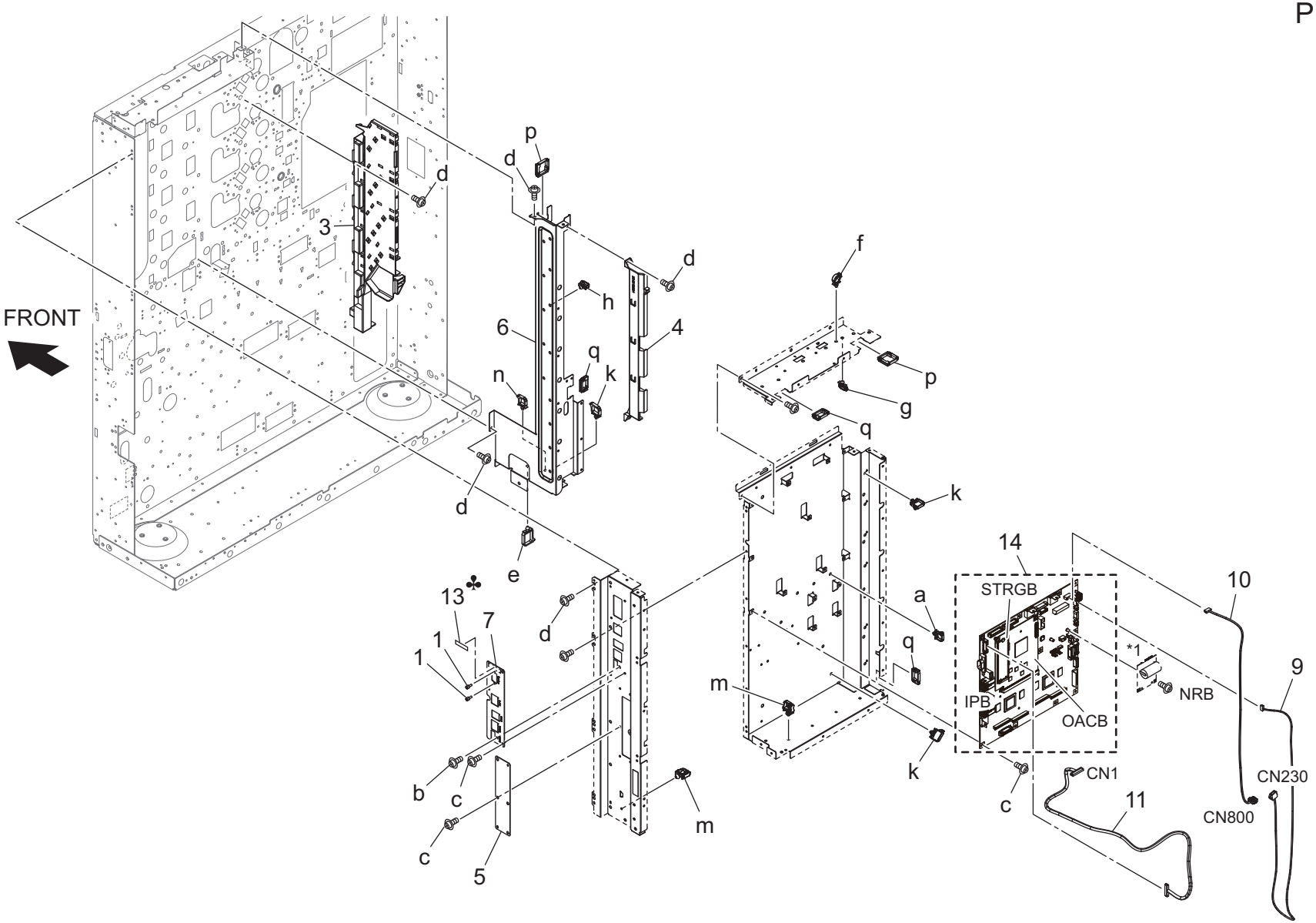

*1: Contact KONICA MINOLTA technical support if needed.
必要な際は、KM のサポート部門へ問い合わせること。

Key	Part No.	Description		Destinations	Class	QTY	Standard parts
1	4025228301	Screw	ねじ		D	2	a-V500010083
3	A50U133902	Wiring Guide /Right rear	配線ガイド ／右後		D	1	b-V111030603
4	A50U136303	Wiring Guide /2	配線ガイド ／２		D	1	c-V127030516
5	AC57130400	Cover /1	蓋／１ （ＩＣＣＵ 基板）		D	1	d-V127030604
6	AC57134800	Cover Plate /1	カバー板／１		D	1	e-V500010063
7	AC57135800	Cover /1	蓋／１		D	1	f-V500010076
9	AC57N27400	Image Processing Relay Harness /1	画像処理中継束線／１		D	1	g-V500010081
10	AC57N28600	Image Processing Relay Harness /2	画像処理中継束線／２		D	1	h-V500010082
11	AC57N29200	Relay Harness /U	中継束線／Ｕ		D	1	k-V500010084
13	A0E7946700	Caution Label	注意ラベル	D1,E,F2,G1,H,I(Exce pt South Africa),K	C	1	m-V500020098
14	AC57H0100L	Main Body Control Board ASSY	本体制御基板　ＡＳＳＹ	B,C,D1,D3,E,F2,G1,G 2,H,I,K	I	1	n-V500020100
14	AC57H0100L	Main Body Control Board ASSY	本体制御基板　ＡＳＳＹ	J	I	1	p-V570010058
							q-V570010059

Key	Part No.	Description		Destinations	Class	QTY	Standard parts
1	AC57N10A01	AC Harness /A	ＡＣ 束線／ A	B,G2	D	1	a-V116040603
1	AC57N10F01	AC Harness /F	ＡＣ 束線／ F	C,D1,D3,E,F2,G1,H,I ,K,J	D	1	

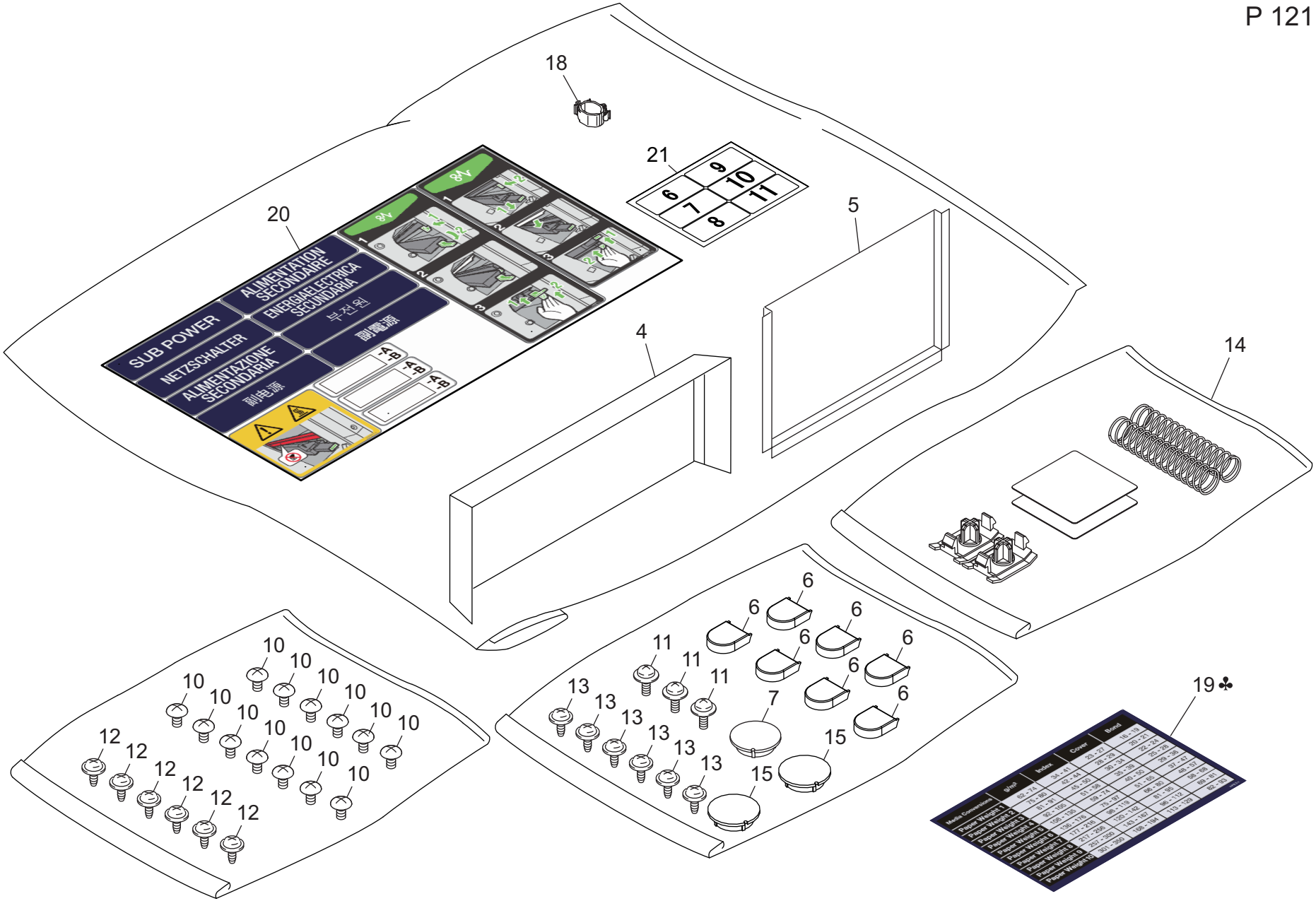
18
21
20
5
4
14
SUB POWER
ALIMENTATION SECONDAIRE
NETZSCHALTER
ENERGIA ELECTRICA SECONDARIA
ALIMENTAZIONE SECONDARIA
副電源
19♣
Media Conventional
Paper Weight 1
Paper Weight 2
Paper Weight 3
Paper Weight 4
Paper Weight 5
Paper Weight 6
Paper Weight 7
Paper Weight 8
Paper Weight 9
Paper Weight 10
Glue
Index
Cover
Bond

Key	Part No.	Description		Destinations	Class	QTY	Standard parts
4	A9CE955000	Heat blocking Plate /1	遮熱板／1		D	1	
5	A9CE955100	Heat blocking Plate /2	遮熱板／2		D	1	
6	A9VE168800	Click Cover	クリックカバー		D	7	
7	A9VE169000	Cover	蓋		D	1	
10	V114040604	Screw	トラス小ねじ		V	13	
11	V121030604	Screw	ＴＰ ネジ・ 座付なべ小ねじ		V	3	
12	V127030516	Screw	ＴＰ ネジ・ 座付なべ小ねじ・ 先端丸型		V	6	
13	V118030604	screw	バインド 小ねじ		V	6	
14	AC57R73200	Drum(K) Replacement Coil spring Ass y	ドラム（ Ｋ ）滑剤スプリング Ａｓｓｙ		D	1	
15	A00J169100	Cover	蓋		D	2	
18	V500010075	Locking Wire Saddle	ロッキングワイヤーサド ル		V	1	
19	A9VE945900	Paper feed Label /3	給紙ラベル／3	B,G2 (Service Part Only)	D	1	
20	AC57942200	Label /B	ラベル／Ｂ （ 集合）		D	1	
21	AC57944100	Indicating Label /6	表示ラベル／6		D	1	

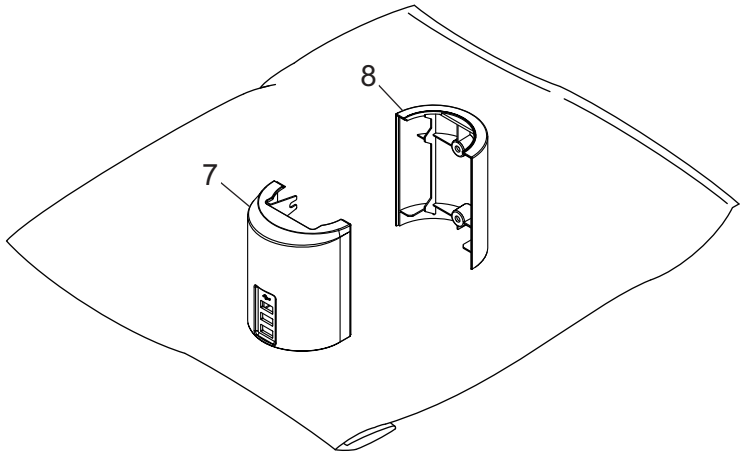
8
7

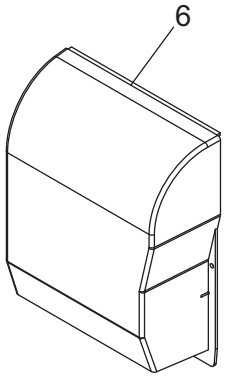
6

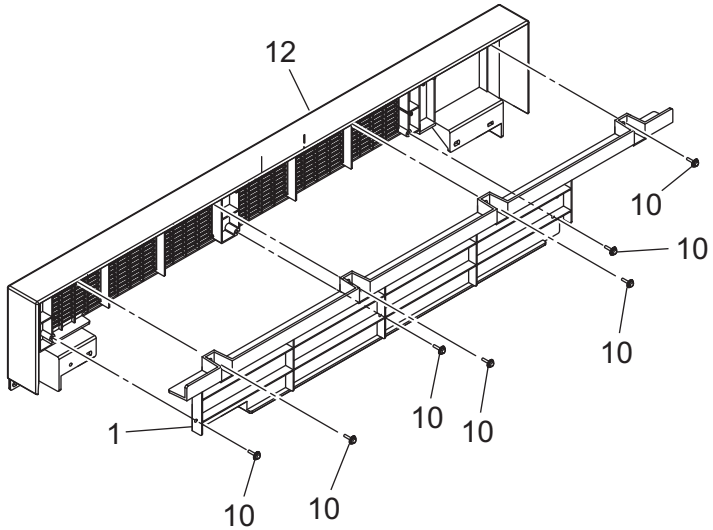
12
10
10
10
10
10
10
1
10
10

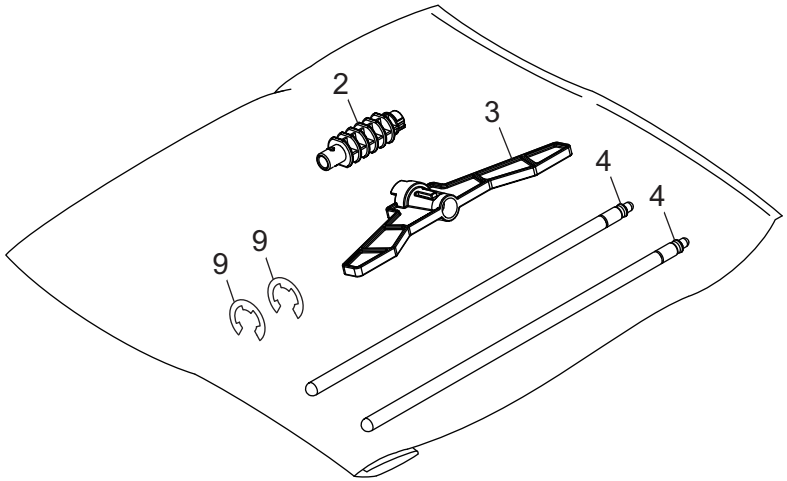
2
3
4
4
9
9

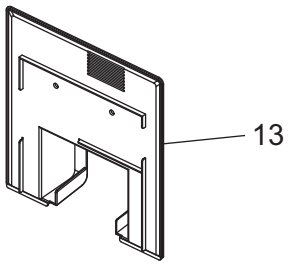
13

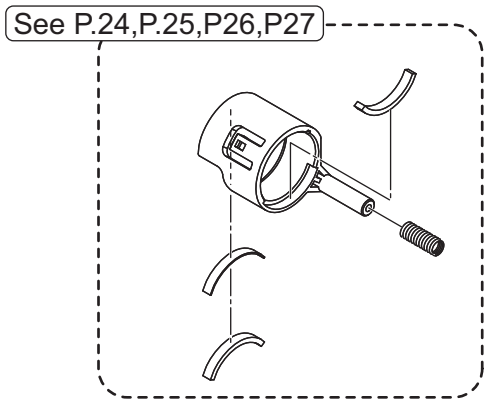
See P.24,P.25,P26,P27

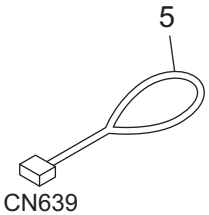
5
CN639

14

Key	Part No.	Description		Destinations	Class	QTY	Standard parts
1	AC57898000	Cover /Inside	カバー／内		D	1	
2	A50U343600	Coupling /D	カップリング／ D		D	1	
3	A50U502801	Hold Guide	保持ガイド		D	1	
4	A50U506500	Support Shaft	支持軸		D	2	
5	A85CN19900	Interface Wiring /1	インターフェース束線／1		D	1	
6	A9VE168000	Duct	ダクト		D	1	
7	A9VE194200	Operation Cover /A	操作カバー／ A		D	1	
8	A9VE194300	Operation Cover /B	操作カバー／ B		D	1	
9	V217040003	E-ring	E リング		V	2	
10	V153031004	screw	カップ頭タッピンねじ B タイト		V	7	
12	AC57896001	Cover /Upper	カバー／上		D	1	
13	A9VE197100	Operation Cover /R	操作カバー／ R		D	1	
14	V501010006	band	結束バンド		D	1	

● The items with no Page/Key numbers are not handled as spare parts.

No.	Section	PM Parts Description	Maintenance Cycle (K=1,000)		Parts No.	Destinations	Page/Key	Note
			QTY	Replace				
1	External section	Filter box	1	600K	A50UR70A12		P11-27	*1
2	External section	Developing dust-proof filter/1	1	600K	A50U172200		P5-27	*1
3		Developing dust-proof filter/2	1	600K	A50U172300		P5-29	*1
4		PH dust-proof filter	1	600K	A50U172100		P5-26	*1
5		Electric component cooling filter	1	600K	A50U109900		P8-15	*1
6		Suction dust-proof filter	1	600K	A50U164901		P2-11	*1
7		Intermediate transfer cooling filter	1	600K	AC57121100		P5-32	
8	Paper feed section	Paper feed roller rubber	2	125K	25SA40960		P70-3/P73-3	
9		Separation roller rubber	2	125K	25SA40960		P68-1/P71-1	
10	Toner collection section	Waste toner box	1	130K	A50UR70115	(Except for Japan)	P34-19	*2
11	Charging section	Charging corona/Y	1	210K	AC57R70111		P22-1	*1
12		Charging corona/M	1	210K	AC57R70111		P22-1	*1
13		Charging corona/C	1	210K	AC57R70111		P22-1	*1
14		Charging corona/K	1	210K	AC57R70111		P22-1	*1
15	Photo conductor section	Lubricant spring	2	210K	-			*1 *5
16	Intermediate transfer section	Toner collection sheet (STEP2)	1	220K	A1DUR71C11		P41-11	*1
17		Transfer belt cleaning blade (STEP2)	1	220K	AAK7R71711		P41-16	*1
18		Side seal (STEP2)	2	220K	A50U531601		P41-15	*1
19	Intermediate transfer section	Transfer belt cleaning unit (STEP3)	1	220K	AC57R75133		P36-1	*1
20		Intermediate transfer belt/C (STEP3)	1	346K	A9VE500200		P38-35	*1
21	Photo conductor section	Drum unit/K	1	420K	-			*6
22	Intermediate transfer section	1st transfer roller/Y	1	440K	A50U501201		P39-9	*1
23		1st transfer roller/M	1	440K	A50U501201		P39-9	*1
24		1st transfer roller/C	1	440K	A50U501201		P39-9	*1
25		1st transfer roller/K	1	440K	A50U501201		P39-9	*1
26		2nd transfer roller/Up	1	440K	A50U500401		P38-13	*1
27		2nd transfer roller/Lw	1	440K	A50U529100		P59-1	*1
28		Separate discharging unit	1	440K	A50UR70B00		P59-6	*1
29	Intermediate transfer section	Intermediate transfer belt (STEP2)	1	440K	A9VE500100	(H)	P38-35	*1
30		Intermediate transfer belt (STEP2)	1	440K	A9VE500200	(C) For the service	P38-35	*1
31	Photo conductor section	Drum unit/Y Drum unit/M Drum unit/C	1	440K	-			*3
32	Registration section	Registration cleaning sheet assy	1	600K	AC57R73400		P104-30	
33	Fusing section	Heat insulating sleeve/Lw	2	600K	A50U756300		P46-13	Service tool: Fluotribo MH
34	Charge control section	Charging roller/Up	1	750K	AC57899000		P109-21	*1
35	Paper feed section	Pick-up roller	2	800K	A1DUR71J00		P70-19/P73-19	
36	Intermediate transfer section	Transfer belt separation claw	3	888K	A1DUR71900		P39-8	
37	Intermediate transfer section	Transfer belt cleaning unit (STEP2)	1	888K	A50UR70666		P36-1	*1
38	Fusing section	Heat insulating sleeve/belt	2	888K	A50U756300		P49-13	
39		Fusing gear/1	1	888K	A50U752700		P46-9	
40		Fusing gear/3	1	888K	A50U752200		P44-23	
41		Fusing belt	1	888K	A50U765000		P49-14	
42	Reverse and exit section	Paper exit de-curler roller	1	1,000K	AC57890800		P106-20	
43		Paper exit drive gear /1	1	1,000K	A03U909502		P106-13	
44		Paper exit gear	1	1,000K	A50U899700		P106-29	
45		Reverse de-curler roller	1	1,000K	AC57860500		P99-16	
46	Charge control section	Paper exit drive gear/2	1	1,000K	A043909901		P105-7	
47	Fusing section	Fusing paper exit roller/Up	2	1,200K	A9VE760900		P50-8	

No.	Section	PM Parts Description	Maintenance Cycle (K=1,000)		Parts No.	Destinations	Page/Key	Note
			QTY	Replace				
48	Developing section	Developer/Y	1	1,200K	-			*4
49		Developer/M	1	1,200K	-			*4
50		Developer/C	1	1,200K	-			*4
51		Developer/K	1	1,200K	-			*4
52		Developing unit/Y	1	1,200K	AC57R70233		P24-10	*1
53		Developing unit/M	1	1,200K	AC57R70233		P25-10	*1
54		Developing unit/C	1	1,200K	AC57R70233		P26-10	*1
55		Developing unit/K	1	1,200K	AC57R70233		P27-10	*1
56	Registration section	Registration roller	1	1,400K	AC57710100		P102-7	
57		Registration roller bearing	2	1,400K	A03U812800		P102-6	
58	Intermediate transfer section	Belt separation claw solenoid (SD2)	1	1,600K	26NA82513		P7-2	
59		2nd transfer earth plate assy	2	1,760K	A50UR70G01		P82-21	*1
60		C-clip	2	1,760K	V218060086		P59-c	*1
61	Fusing section	Fusing bearing/Lw	4	1,800K	26NA53712		P46-2/P49-1	
62		Fusing gear/2	1	1,800K	A03U809500		P49-5	
63		Heat insulating sleeve/Up	2	1,800K	A9VP744900		P49-16	
64		Fusing ball bearing/Up	2	1,800K	AC57745000		P49-17	
65		Belt regulating sleeve	2	1,800K	A9VE724100		P49-22	
66		Fusing roller/1	1	1,800K	A9VE720300		P49-18	
67		Fusing roller/2	1	1,800K	A9VE720500		P49-19	
68		Fusing roller/Lw	1	1,800K	A50U765500		P46-15	
69		Fusing separating claw assy	5	1,800K	A50UR72U11		P50-33	
70	Paper feed section	Paper feed clutch	2	2,000K	A795M20300		P70-13/P73-13	
71		Pre-registration clutch	2	2,000K	A795M20300		P69-20/P72-20	
72	Vertical conveyance section	Intermediate conveyance clutch/1 (CL5)	1	2,000K	A795M20300		P81-5	
73	Duplex section	Intermediate conveyance clutch/2 (CL6)	1	2,000K	AC57M20000		P87-9	
74		Intermediate conveyance clutch/3 (CL7)	1	2,000K	AC57M20000		P87-9	
75	Registration section	Registration idler gear	1	2,800K	A50U713700		P88-10	
76	Fusing section	Fusing heater lamp 1 assy/Up	1	3,000K	A9VEM31E00	B,G2	P49-4	
77		Fusing heater lamp 1 assy/Up	1	3,000K	A9VEM31F00	C,D1,D3,E,F2,G1,H,I,	P49-4	
78		Fusing heater lamp 2 assy/Up	1	3,000K	A9VEM33E00	B,G2	P49-30	
79		Fusing heater lamp 2 assy/Up	1	3,000K	A9VEM33F00	C,D1,D3,E,F2,G1,H,I,	P49-30	
80		Fusing temperature sensor/3 (TH3)	1	3,000K	A50UR70F00		P48-15	
81		Fusing temperature sensor/4 (TH4)	1	3,000K	A50UR70E22		P45-6	
82	Charge control section	Charging roller bearing/Fr	1	3,150K	A1RF508900		P109-5	
83		Charging roller bearing/Rr	1	3,150K	A85C897201		P109-17	
84	Intermediate transfer section	Transfer roller bearing/Y, /M, /C	6	3,520K	65AA26380		P39-3	
85		Transfer roller bearing/K	2	3,520K	A50U505700		P39-15	

*1: Actual replacement: 100% (special parts counter) (See Service Manual F-3 LIFE VALUE.)

*2: The sensor detects its full automatically.

*3: Actual replacement: 460,000 counts (quantity) or 100% (distance), whichever is earlier (See Service Manual F-3 LIFE VALUE.)

*4: Be sure to replace it together with the developing unit at the same time.

*5: Only for drum unit/K

*6: Actual replacement: 420,000 counts (quantity) or 100% (distance), whichever is earlier (See Service Manual F-3 LIFE VALUE.)

メンテナンスリスト

●ページ / キーナンバーのないものは､アフターサービス部品ではありません。

No.	区分	ＰＭ部品名称	サイクル（K=1,000）		部品番号	仕向地	頁 / キー	備考
			員数	交換				
1	外装部	フィルターボックス	1	600K	A50UR70A12		P11-27	*1
2		現像防塵フィルター /1	1	600K	A50U172200		P5-27	*1
3		現像防塵フィルター /2	1	600K	A50U172300		P5-29	*1
4		PH 防塵フィルター	1	600K	A50U172100		P5-26	*1
5		電装冷却フィルター	1	600K	A50U109900		P8-15	*1
6		吸気防塵フィルター	1	600K	A50U164901		P2-11	*1
7		中間転写冷却フィルター	1	600K	AC57121100		P5-32	
8		給紙ローラーゴム	2	125K	25SA40960		P70-3/P73-3	
9		分離ローラーゴム	2	125K	25SA40960		P68-1/P71-1	
10	トナー回収部	廃棄トナーボックス	1	130K	A50UR70115	（日本以外）	P34-19	*2
11	帯電部	帯電極 /Y	1	210K	AC57R70111		P22-1	*1
12		帯電極 /M	1	210K	AC57R70111		P22-1	*1
13		帯電極 /C	1	210K	AC57R70111		P22-1	*1
14		帯電極 /K	1	210K	AC57R70111		P22-1	*1
15	感光体部	滑剤スプリング	2	210K	-			*1 *5
16	中間転写部 (STEP2)	トナー回収シート（STEP2）	1	220K	A1DUR71C11		P41-11	*1
17		転写ベルトクリーニングブレード（STEP2）	1	220K	AAK7R71711		P41-16	*1
18		サイドシール	2	220K	A50U531601		P41-15	*1
19	中間転写部 (STEP3)	転写ベルトクリーニングユニット（STEP3）	1	325K	AC57R75133		P36-1	*1
20		中間転写ベルト /C (STEP3)	1	346K	A9VE500200		P38-35	*1
21	感光体部	ドラムユニット /K	1	420K	-			*6
22	中間転写部	1 次転写ローラー /Y	1	440K	A50U501201		P39-9	*1
23		1 次転写ローラー /M	1	440K	A50U501201		P39-9	*1
24		1 次転写ローラー /C	1	440K	A50U501201		P39-9	*1
25		1 次転写ローラー /K	1	440K	A50U501201		P39-9	*1
26		2 次転写ローラー /Up	1	440K	A50U500401		P38-13	*1
27		2 次転写ローラー /Lw	1	440K	A50U529100		P59-1	*1
28		分離放電板ユニット	1	440K	A50UR70B00		P59-6	*1
29	中間転写部 (STEP2)	中間転写ベルト（STEP2）	1	440K	A9VE500100	(H)	P38-35	*1
30		中間転写ベルト（STEP2）	1	440K	A9VE500200	(C) サービスパーツ対	P38-35	*1
31	感光体部	ドラムユニット /Yドラムユニット /Mドラムユニッ	1	460K	-			*3
32	レジスト部	レジスト清掃シート Assy	1	600K	AC57R73400		P104-30	
33	定着部	断熱スリーブ /Lw	2	600K	A50U756300		P46-13	サービスツール : フルトライボ MH
34	電荷制御部	帯電ローラー /Up	1	750K	AC57899000		P109-21	*1
35	給紙部	ピックアップローラー	2	800K	A1DUR71J00		P70-19/P73-19	
36	中間転写部	転写ベルト分離爪	3	888K	A1DUR71900		P39-8	
37	中間転写部 (STEP2)	転写ベルトクリーニングユニット（STEP2）	1	888K	A50UR70666		P36-1	*1
38	定着部	断熱スリーブ / ベルト	2	900K	A50U756300		P49-13	
39		定着ギア /1	1	900K	A50U752700		P46-9	
40		定着ギア /3	1	900K	A50U752200		P44-23	
41		定着ベルト	1	900K	A50U765000		P49-14	
42	反転 / 排紙部	排紙デカーラーローラー	1	1,000K	AC57890800		P106-20	
43		排紙駆動ギア /1	1	1,000K	A03U909502		P106-13	
44		排紙ギア	1	1,000K	A50U899700		P106-29	
45		反転デカーラーローラー	1	1,000K	AC57860500		P99-16	
46	電荷制御部	排紙駆動ギア /2	1	1,000K	A043909901		P105-7	
47	定着部	定着排紙ローラー /Up	2	1,200K	A9VE760900		P50-8	

No.	区分	ＰＭ 部品名称	サイクル （ K=1,000）		部品番号	仕向地	頁／キー	備考
			員数	交換				
48	現像部	現像剤 /Y	1	1,200K	−			*4
49		現像剤 /M	1	1,200K	−			*4
50		現像剤 /C	1	1,200K	−			*4
51		現像剤 /K	1	1,200K	−			*4
52		現像ユニット /Y	1	1,200K	AC57R70233		P24−10	*1
53		現像ユニット /M	1	1,200K	AC57R70233		P25−10	*1
54		現像ユニット /C	1	1,200K	AC57R70233		P26−10	*1
55		現像ユニット /K	1	1,200K	AC57R70233		P27−10	*1
56	レジスト 部	レジスト ローラー	1	1,400K	AC57710100		P102−7	
57		レジスト ローラー軸受	2	1,400K	A03U812800		P102−6	
58	中間転写部	ベルト 分離爪ソレノイド (SD2)	1	1,600K	26NA82513		P7−2	
59		2 次転写アース板 Assy	2	1,760K	A50UR70G01		P82−21	*1
60		C クリップ	2	1,760K	V218060086		P59−c	*1
61	定着部	定着軸受 /Lw	4	1,800K	26NA53712		P46−2/P49−1	
62		定着ギア /2	1	1,800K	A03U809500		P49−5	
63		断熱スリーブ / 上	2	1,800K	A9VP744900		P49−16	
64		定着ボールベアリング / 上	2	1,800K	AC57745000		P49−17	
65		ベルト 規制スリーブ	2	1,800K	A9VE724100		P49−22	
66		定着ローラー /1	1	1,800K	A9VE720300		P49−18	
67		定着ローラー /2	1	1,800K	A9VE720500		P49−19	
68		定着ローラー /Lw	1	1,800K	A50U765500		P46−15	
69		定着分離爪 Assy	5	1,800K	A50UR72U11		P50−33	
70	給紙部	給紙クラッチ	2	2,000K	A795M20300		P70−13/P73−13	
71		プレレジストクラッチ	2	2,000K	A795M20300		P69−20/P72−20	
72	垂直搬送部	中間搬送クラッチ /1 (CL5)	1	2,000K	A795M20300		P81−5	
73	両面部	中間搬送クラッチ /2 (CL6)	1	2,000K	AC57M20000		P87−9	
74		中間搬送クラッチ /3 (CL7)	1	2,000K	AC57M20000		P87−9	
75	レジスト 部	レジストアイドラーギア	1	2,800K	A50U713700		P88−10	
76	定着部	定着ヒーターランプ 1 Assy/Up	1	3,000K	A9VEM31E00	B,G2	P49−4	
77		定着ヒーターランプ 1 Assy/Up	1	3,000K	A9VEM31F00	C,D1,D3,E,F2,G1,H,I,K,J	P49−4	
78		定着ヒーターランプ 2 Assy/Up	1	3,000K	A9VEM33E00	B,G2	P49−30	
79		定着ヒーターランプ 2 Assy/Up	1	3,000K	A9VEM33F00	C,D1,D3,E,F2,G1,H,I,K,J	P49−30	
80		定着温度センサー /3 (TH3)	1	3,000K	A50UR70F00		P48−15	
81		定着温度センサー /4 (TH4)	1	3,000K	A50UR70E22		P45−6	
82	電荷制御部	帯電ローラー軸受 /Fr	1	3,150K	A1RF508900		P109−5	
83		帯電ローラー軸受 /Rr	1	3,150K	A85C897201		P109−17	
84	中間転写部	転写ローラー軸受 /Y、/M、/C	6	3,520K	65AA26380		P39−3	
85		転写ローラー軸受 /K	2	3,520K	A50U505700		P39−15	

*1: 実質交換: 100%（固定パーツカウンター）（サービスマニュアル「 F.3 ライフ値の考え方」参照）

*2: フル検知はセンサーにより自動検知

*3: 実質交換: 460,000 カウント（枚 数）、または 100%（距離）いずれか早いタイミング（サービスマニュアル「 F.3 ライフ値の考え方」参照）

*4: 現像ユニットと同時に交換すること

*5: ドラムユニット /K のみ

*6: 実質交換: 420,000 カウント（枚 数）、または 100%（距離）いずれか早いタイミング（サービスマニュアル「 F.3 ライフ値の考え方」参照）

*: ここに記載されている部品名称はサービスマニュアルで使用されている部品名称であり、他のページに記載されている部品名称とは異なる場合があります。