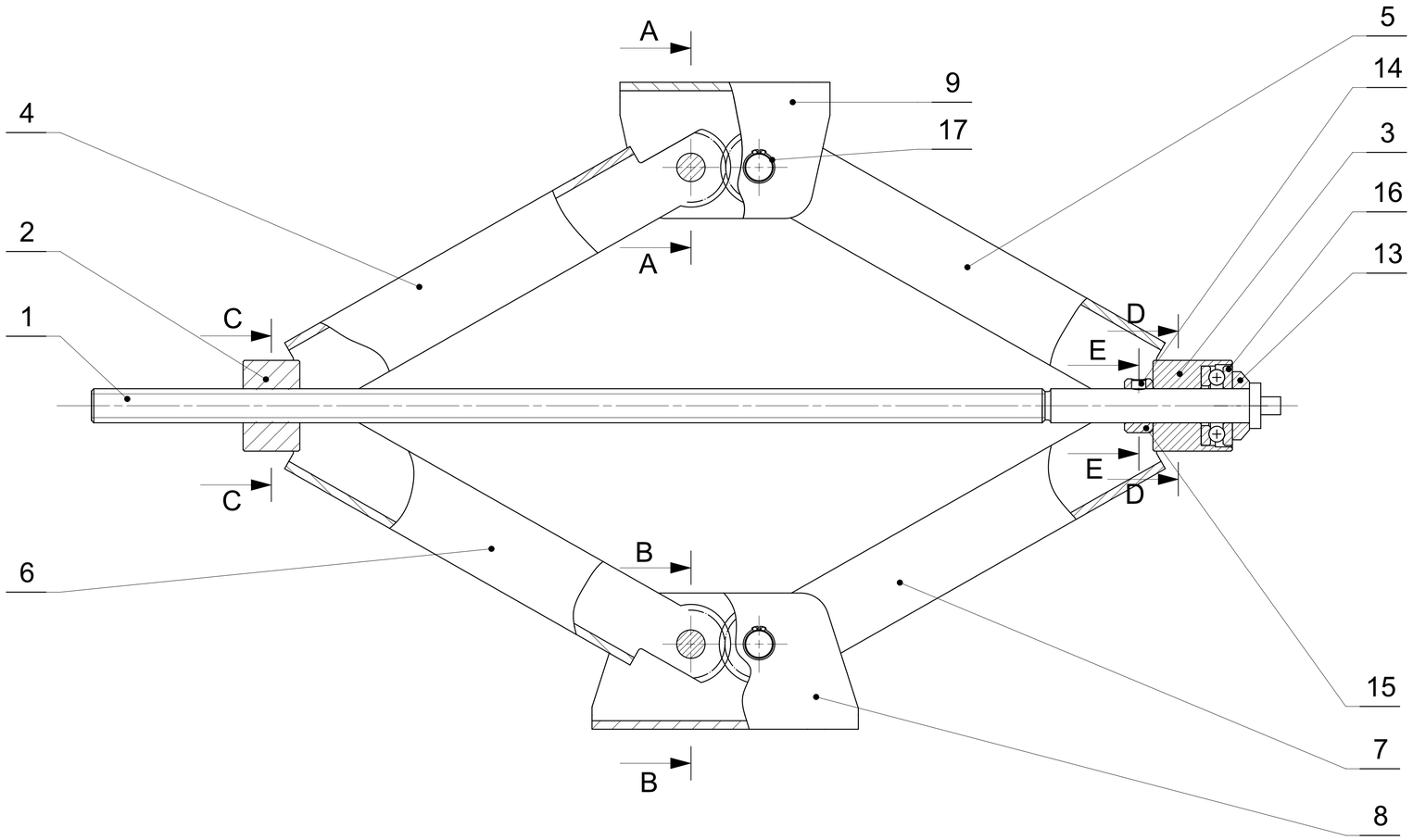

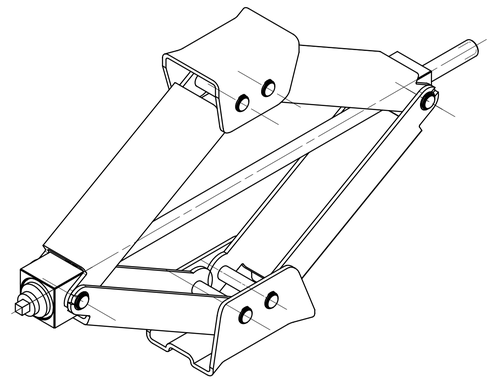

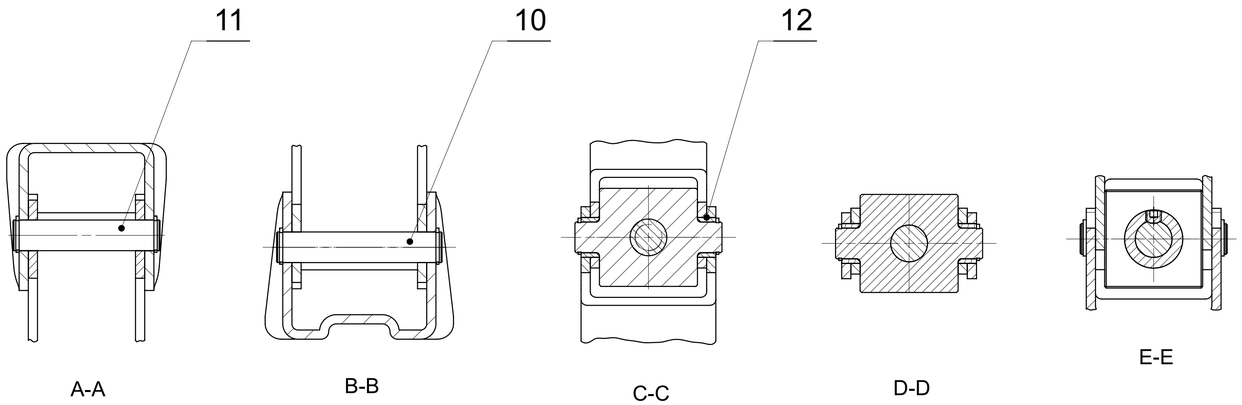

L.p.	Nr rysunku lub normy	Nazwa	szt. zespol	material gatunek/wymiar
	DIN 471	Pierścień osadczy A10	12	wg. normy
16		Łożysko SKF 51201	1	
15	DIN 705	Pierścień osadczy ∅10	1	wg. normy
14	ISO7434	Wkręt M5x4	1	wg. normy
13	ISO 7089	Podkładka	1	wg. normy
12	PKMIV.00.12	Tuleja zabezpieczająca	4	
11	PKMIV.00.11	Sworzeń krótszy	2	
10	PKMIV.00.10	Sworzeń dłuższy	2	
9	PKMIV.00.09	Głowica	1	
8	PKMIV.00.08	Stopa	1	
7	PKMIV.00.07	Ramię szersze B	1	
6	PKMIV.00.06	Ramię szersze A	1	
5	PKMIV.00.05	Ramię węższe B	1	
4	PKMIV.00.04	Ramię węższe A	1	
3	PKMIV.00.03	Tuleja	1	
2	PKMIV.00.02	Nakrętka Sr12x2	1	
1	PKMIV.00.01	Śruba napędowa Sr12x2	1	

Nr karty zm.	Ozn. zmiany	Wchodzi od szt.	Podpis	Data	Nr wyzszej jednostki	Liczba sztuk na
						1

Nr teczki	Kreslił Alicja Kutyla	Technolog	Obrobka: Chrop.	Tol.ogolna IT 12
Format A1	Konstruował Alicja Kutyla	Zatwierdził	Term.	Masa
	Sprawdził	Gl.Konstr.	Pokr.	Podziałka 1:1
Wyrob	Material	Wymiar materialu zestaw	Indeks czesci	
Politechnika Warszawska ITLiMS	Nazwa Podnosnik_trapezowy		Nr rysunku PKMIV.01.00	.../...

A1