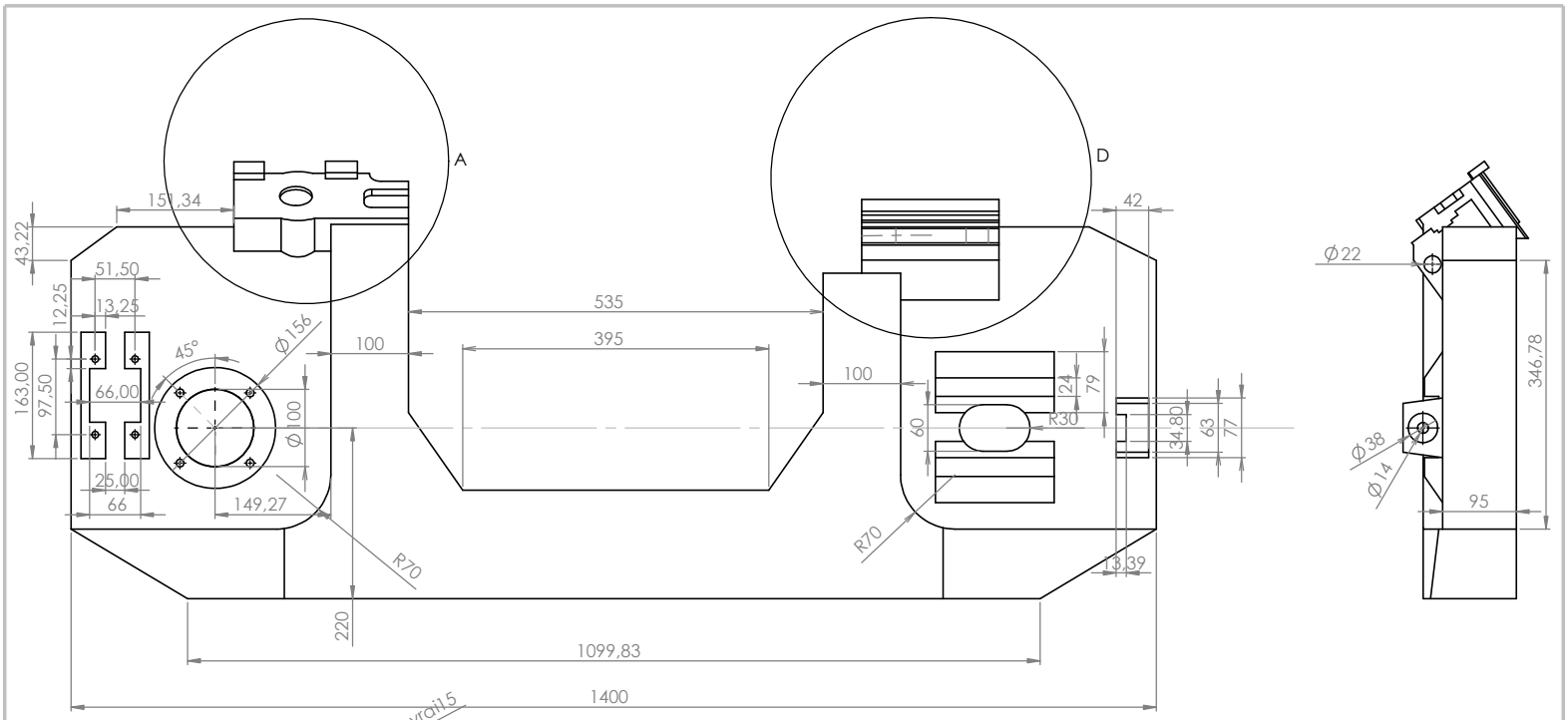

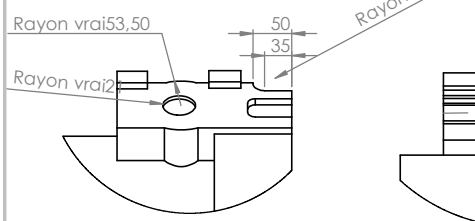

DÉTAIL A
ECHELLE 1 : 5

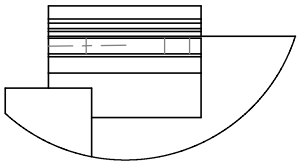

DÉTAIL D
ECHELLE 2 : 9

GROUPE OCP S.A IDK/GC/T KHOURIBGA les Ateliers Centraux	Demandé par	AKIL	A	
	S/Concerné		C	
	D.I N°		B	
	Dessiné par	RAMI	A	
cache du scie **BF-350-DSA TF**	Relevé par		Modifications	
	Vérifié par	AKIL	Date	08/06/2021
	Plan N°: MB-34Bis/2022		Echelle	A4
			Feuille :	