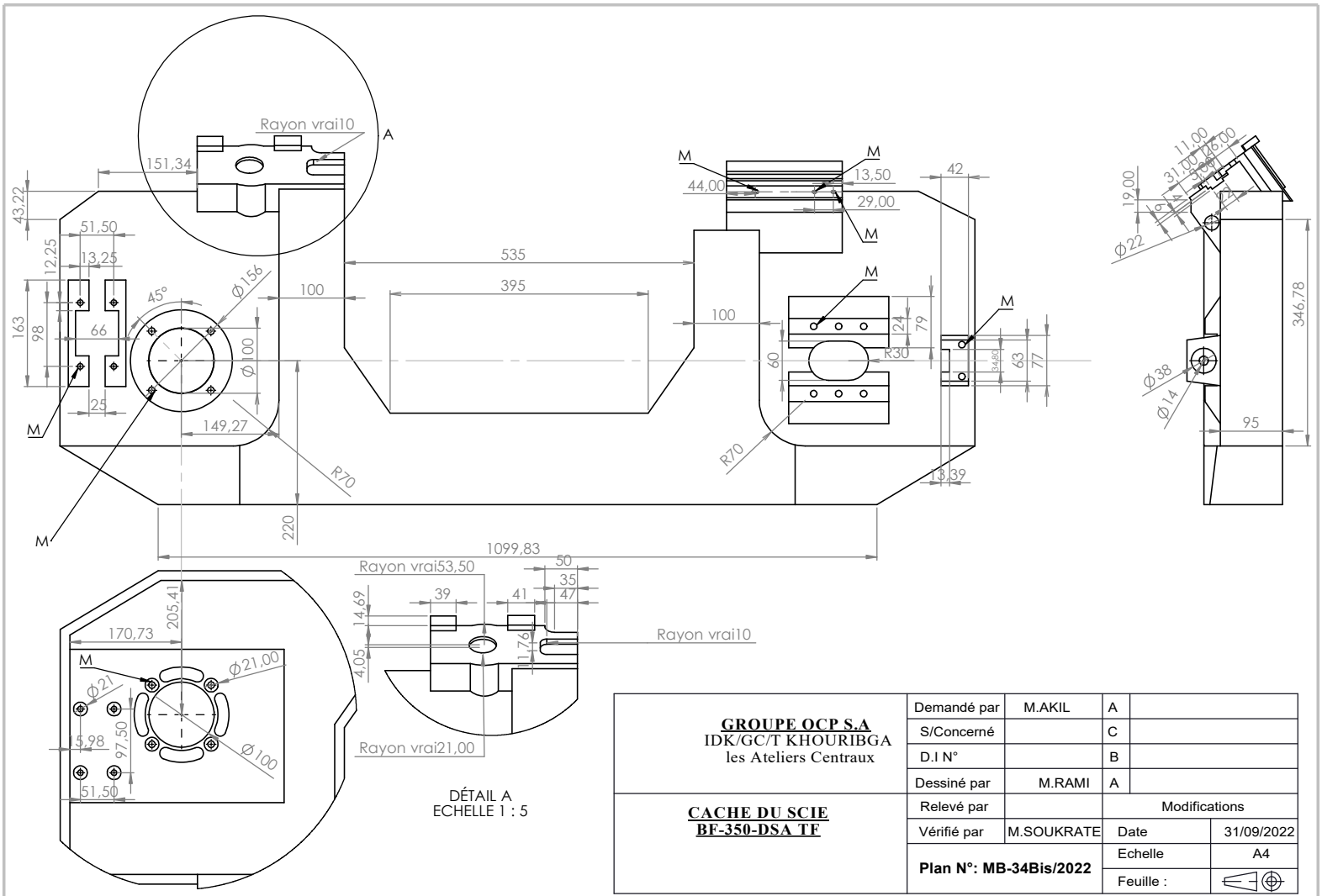

DÉTAIL A
ECHELLE 1 : 5

GROUPE OCP S.A IDK/GC/T KHOURIBGA les Ateliers Centraux	Demandé par	M.AKIL	A	
	S/Concerné		C	
	D.I N°		B	
	Dessiné par	M.RAMI	A	
CACHE DU SCIE **BF-350-DSA TF**	Relevé par		Modifications	
	Vérifié par	M.SOUKRATE	Date	31/09/2022
	Plan N°: MB-34Bis/2022		Echelle	A4
			Feuille :	