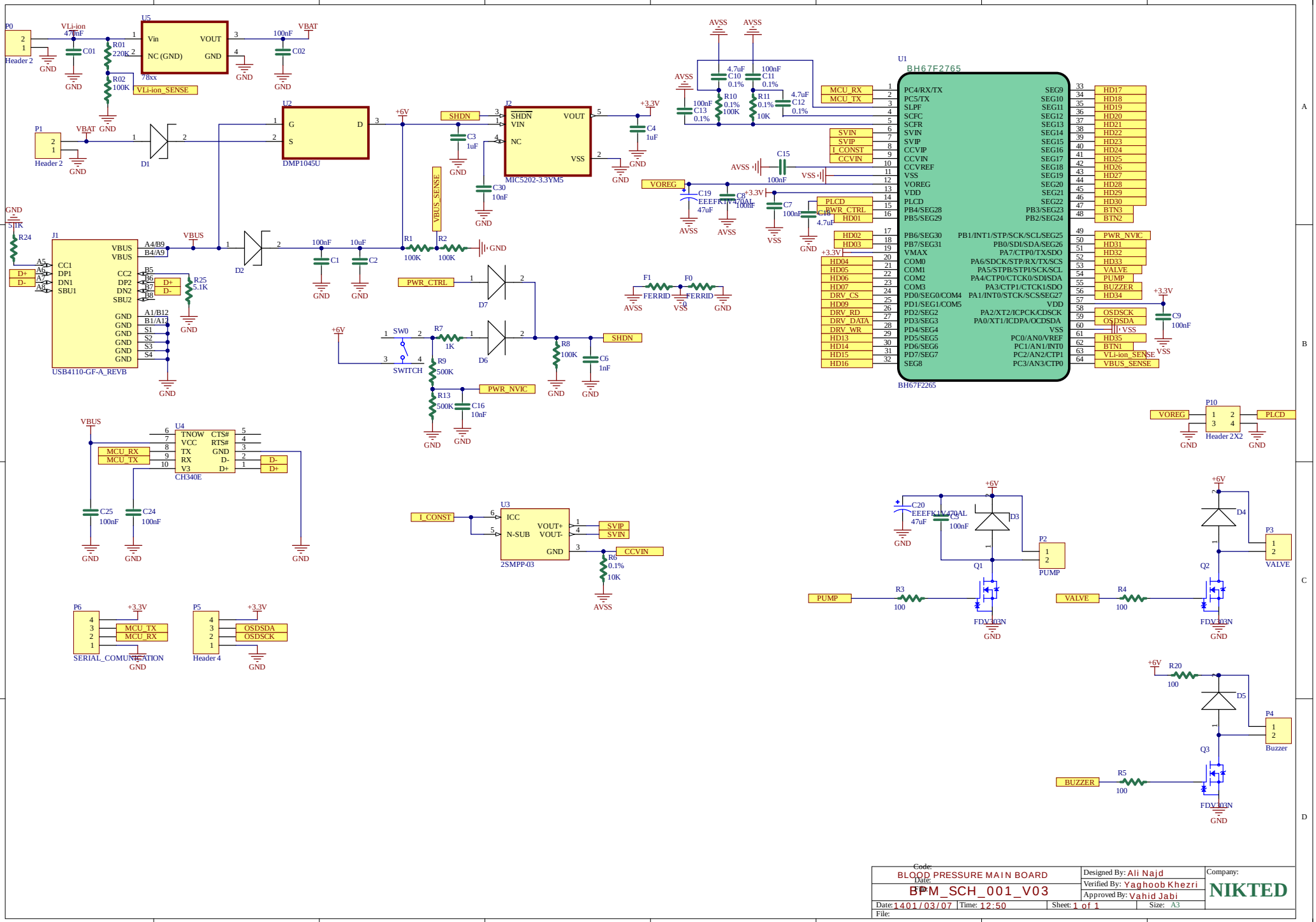

Code:	BLOOD PRESSURE MAIN BOARD	Designed By: Ali Najd	Company: NIKTED
Date:	BPM_SCH_001_V03	Verified By: Yaghoob Khezri	
Rev:		Approved By: Vahid Jabi	
Date: 1401/03/07	Time: 12:50	Sheet: 1 of 1	Size: A3
File:			

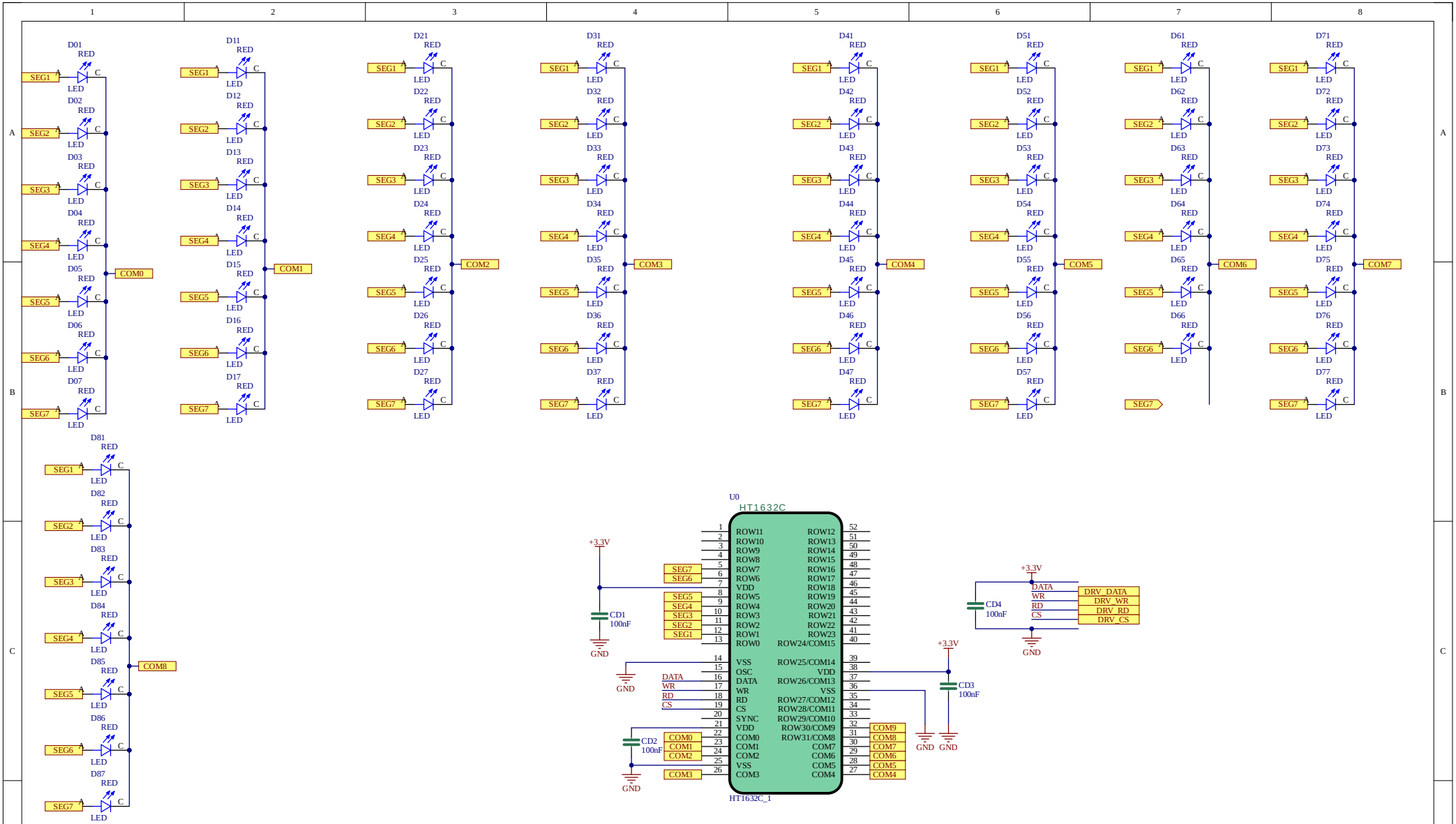

Code:	BLOOD PRESSURE MAIN BOARD	Designed By: Ali Najd	Company: NIKTED
Date:	BPM_LED_SCH_001_V03	Verified By: Yaghoob Khezri	
Rev:		Approved By: Vahid Jabi	
Date: 1401/03/07	Time: 12:50	Sheet: 1 of 1	Size: A3
File:			

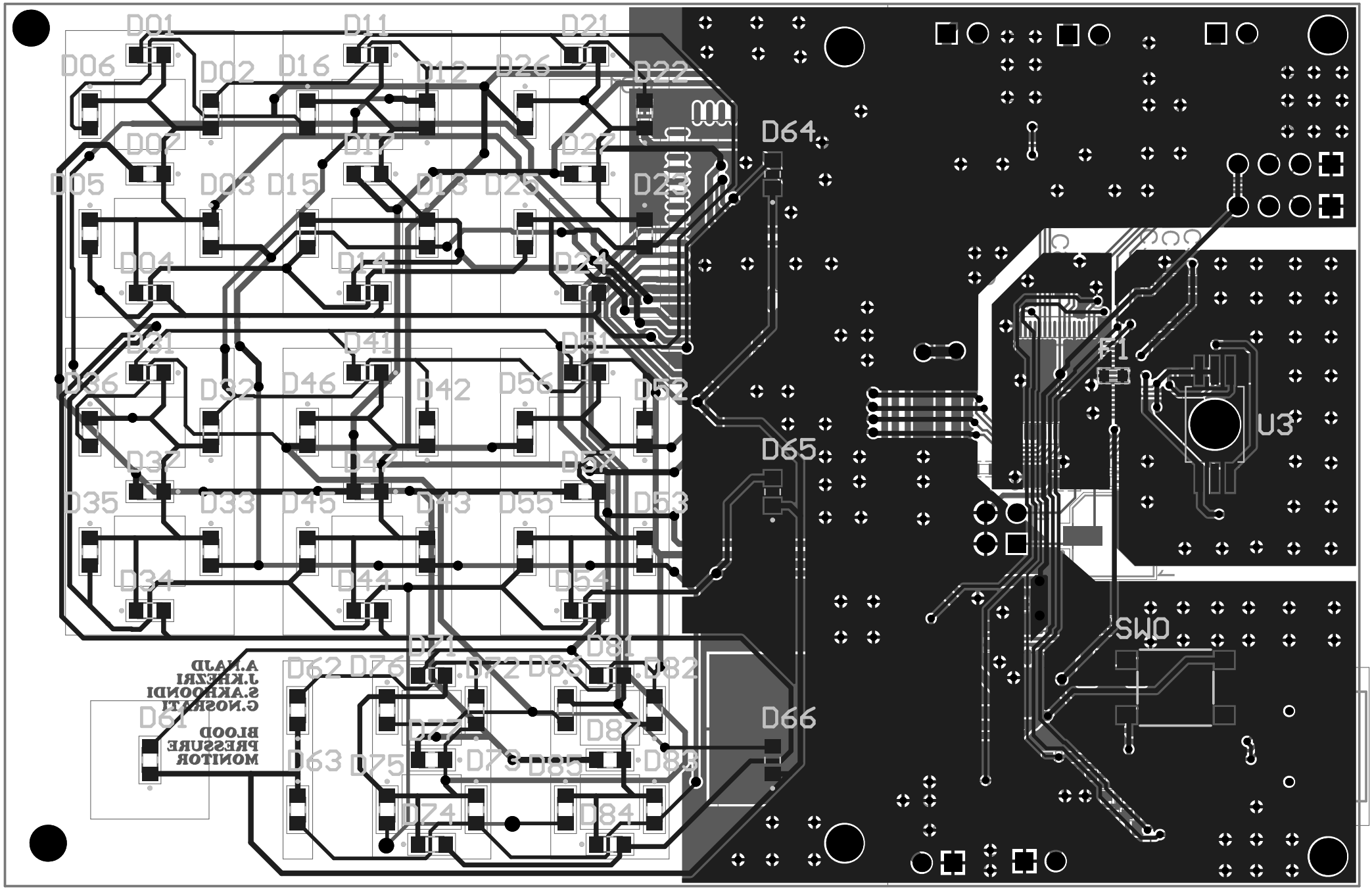
D01
D11
D21
D06
D02
D16
D12
D26
D22
D07
D17
D27
D05
D03
D15
D13
D25
D23
D04
D14
D24
D31
D41
D51
D36
D32
D46
D42
D56
D52
D37
D47
D57
D35
D33
D45
D43
D55
D53
D34
D44
D54
D71
D81
D62
D76
D72
D86
D82
D61
D77
D87
D63
D75
D73
D85
D83
D74
D84
D64
D65
D66
F1
U3
SWD
A.MAJD
J.KHEZRI
S.AKHOONDI
G.NOSHATI
BLOOD
PRESSURE
MONITOR