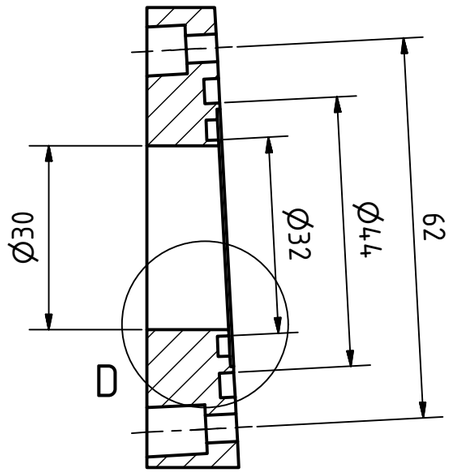

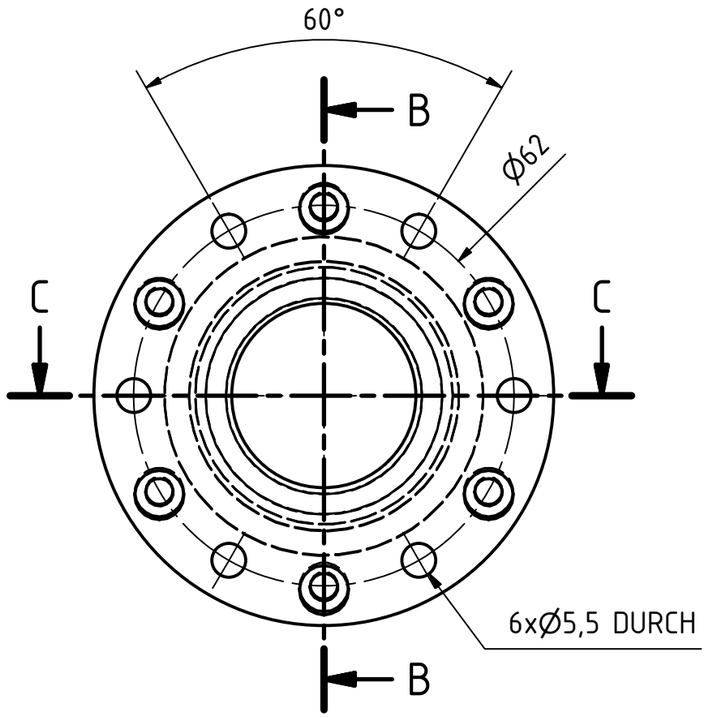

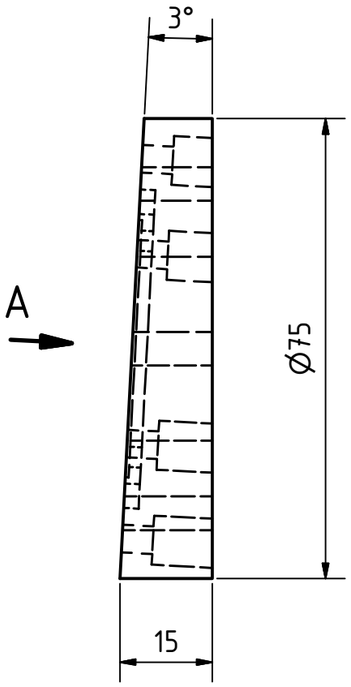

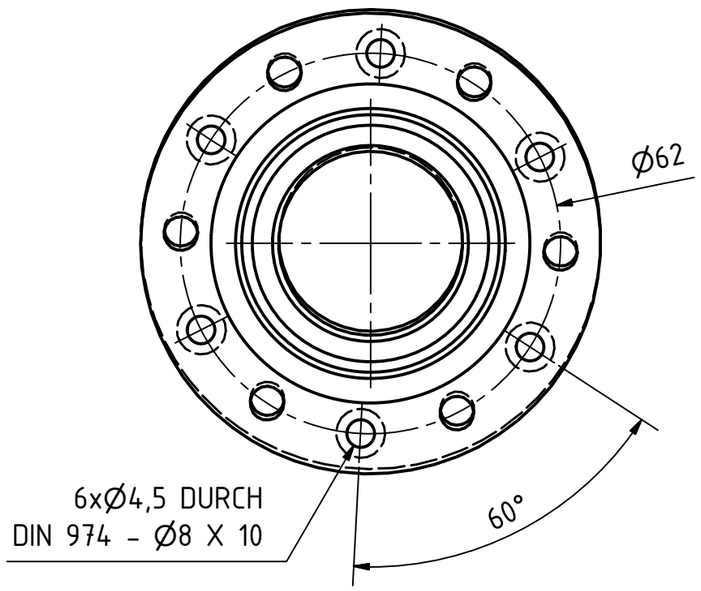

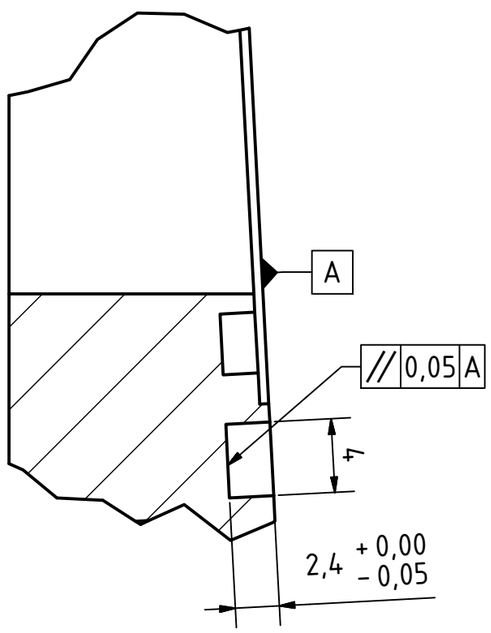

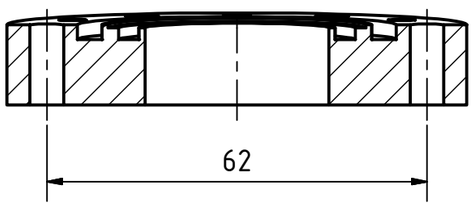

O-Ring: 32x3
O-Ring: 44x3

	Datum	Name
Gezeichnet	24.02.2015	tnagy
Kontrolliert		
Norm		

Status	Änderungen	Datum	Name

Outer piece

WindowMount-Outer-LOA

1

A3