作 業 標 準 書
sách tiêu chuẩn hoạt động

車 型 loại máy	P02F	工程別 loại công trình	INJ	制定日期 ngày chế định	2017/11/22
品 番 mã số sản phẩm	78126/7-5RT1A-1 △1		品 名 tên sản phẩm	COVER ASSY-RR FDR,RH/LH	
生產編號 mã số sản xuất		編 號 mã số		版 次 lần bản	1
				頁 次 số trang	1 / 2

NO.	作業內容 nội dung tác nghiệp	作業要點 hoạt động trọng điểm	注意事項 việc cần chú ý	確認頻度 xác nhận tần xuất	治工具名 tên công cụ	担 當 đảm nhận
1	原料受入驗收檢查 kiểm tra nghiệm thu thu nhận nguyên liệu	原料準備及番號確認 nhận số hiệu sản phẩm và chuẩn bị nguyên vật l	PA-777B+色母 82613(振輝)	每回 mỗi lượt		備料者 người tác nghiệp
		原料顏色確認 xác định màu sắc nguyên liệu	LOT板比對 (BLACK) đối chiếu bảng LOT (BLACK)			品管 Quản lí sản phẩm
2	原料乾燥 làm khô nguyên liệu	原料需烘乾處裡 nguyên liệu cần xử lý làm khô	80±5℃,2Hr以上 80±5℃,2Hr trở lên	每回 mỗi lượt	乾燥機 máy làm khô	組長 tổ trưởng
		原料TW-20，不可使用回收料 Vật liệu mới:TW-20	原料番號 mã số nguyên liệu	每回 mỗi lượt	攪拌機、抽料機 máy trộn,máy hút nguyên liệu	作業者 người tác nghiệp
3	原料投入 cho nguyên liệu vào					
4	模具安裝 lắp đặt khuôn	公、母模:常溫水 khuôn chính và phụ:nhiệt nước bình thường.	換模作業要領書 sách hướng dẫn việc thay khuôn	每回 mỗi lượt	天車 cần trục	組長 tổ trưởng
5	射出成型 hình thành ép phun	成型條件編號 điều kiện mã số hình thành	成型條件表 bảng điều kiện hình thành	每回 mỗi lượt		組長 tổ trưởng
		外觀、缺料、重量、色，須在限度見本規格內，才可打量生產，不在規格內需廢棄	初期廢棄(捨打品)	每回 mỗi lượt		組長 tổ trưởng

附 圖
ảnh kèm thêm

正面略圖mặt chính sơ đồ

變更記事 thay đổi ghi việc	年.月.日 năm.tháng.ngày	符號 ký hiệu	變更內容 thay đổi nội dung
	2017/11/22	-	新設 thiết lập mới

客戶承認			
承 認 xác nhận	審 查 thẩm tra	擔當/製表 đảm nhận/lập bảng	發 行 phát hành
何福基	何克明	何英明	瑞全

作業標準書
sách tiêu chuẩn hoạt động

車型 loại máy	P02F	工程別 loại công trình	INJ	制定日期 ngày chế định	2017/11/22
品番 mã số sản phẩm	78126/7-5RT1A-1 △1		品名 tên sản phẩm	COVER ASSY-RR FDR,RH/LH	
生產編號 mã số sản xuất		編號 mã số		版次 lần bản: 1	頁次 số trang: 2 / 2

NO.	作業內容 nội dung tác nghiệp	作業要點 hoạt động trọng điểm	注意事項 việc cần chú ý	確認頻度 xác nhận tần xuất	治工具名 tên công cụ	担當 đảm nhận
6	成型品取出 nhặt thành phẩm ra	以機械手取出 Thực hiện thủ công	撞傷不可 không được va chạm xước	全數 toàn bộ		作業者 người tác nghiệp
	外觀檢查 ngoại quan kiểm tra	頂白、變形、夾料、缺料、破裂、毛邊、異常不可 không được giữ vật bẩn,không thể thiếu vật liệu.vết trắng.vết dầu.màu khác thường.co nhỏ	限度樣本 giới hạn hàng mẫu	全數 toàn bộ		作業者 người tác nghiệp
	部品色比對 so sánh màu sắc phần phẩm	色誤不可 không được sai màu	限度樣本 giới hạn hàng mẫu	首中末件N=1 phần đầu/giữa/đuôiN=1	色差確認表(目視確認) máy bổ sung màu (chủ yếu là trực quan)	組長 tổ trưởng
7	GATE去除 gở GATE ra	修整後需用手觸摸確認刮手不可 (LH需注意) sau khi cắt chỉnh cần dùng tay sờ xác nhận không được xước tay	+0.2-0mm (共2處)	全數 toàn bộ	斜口鉗 kìm chéo	作業者 người tác nghiệp
				首中末件N=1 phần đầu/giữa/đuôiN=1		組長 tổ trưởng
8	重量量測 đo trọng lượng	首中末件量測(78126/7-5RT1A-1) đo lường phần đầu/giữa/đuôi(78126/7-5RT1A-1)	172g ± 2g △1	首中末件N=1 phần đầu/giữa/đuôiN=1	磅秤 cân	組長 tổ trưởng
	外觀檢查 kiểm tra ngoại quan	頂白、變形、夾料、缺料、破裂、毛邊、異常不可 không thể thiếu nguyên liệu,vết trắng,vật lạ,co rút,trầy xước,vết dầu bẩn,biến dạng.	限度樣本/目視 Giới hạn mẫu / giới hạn quan sát	全數 toàn bộ	蠟筆 bút sáp	作業者 người tác nghiệp
				首中末件N=1 phần đầu/giữa/đuôiN=1		組長 tổ trưởng
	QVCC	QVCC尺寸檢查	3±0.7mm	初品或必要時	間隙規	組長 tổ trưởng
9	裝箱 nơi đặt xe đẩy	40PCS/箱 40PCS/hộp,không được để va đập	誤、混、欠品不可 không thể nhầm lẫn ,lẫn trộn,thiếu phẩm	全數 toàn bộ		作業者 người tác nghiệp
10	儲位 Nơi cất trữ	依照產品編號放置儲位 chiếu theo mã số sản phẩm đặt để lưu trữ	不可放錯 không được để sai	全數 toàn bộ		作業者 người tác nghiệp

附圖 ảnh kèm theo

正面略圖 mặt chính sơ đồ

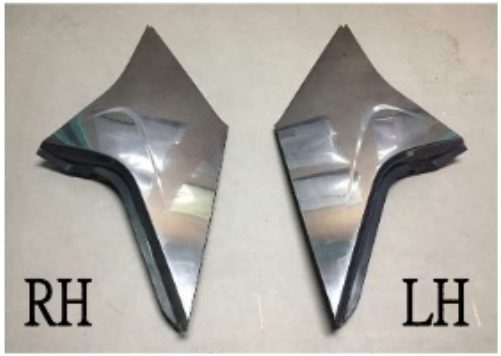

QVCC量測(共4處)

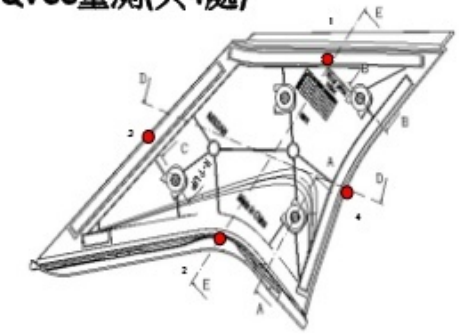

變更記事 thay đổi ghi việc	年.月.日 năm.tháng.ngày	符號 ký hiệu	變更內容 thay đổi nội dung
			thiết lập mới
	2017/11/22	-	新設 thiết lập mới

客戶承認			
承認 xác nhận	審查 thẩm tra	擔當/製表 đảm nhận/lập bảng	發行 phát hành
何福基	何[illegible]	何[illegible]	瑞全