Projeto: Remoto - Ovoscopia

Tensão Comando = 220VCC / 24VDC

Author : Paulo Silva	Plasson do Brasil R. José Bonifácio, 3, Rinópolis CEP:17740-000 São Paulo - Brasil www.plasson.com.br	PLASSON	Titulo : Remoto - Oovoscopia
Des. : Nathalia Trevisan			Folha : Capa
Data :	Desenho Nº. :		Folha Nº. : 1/3

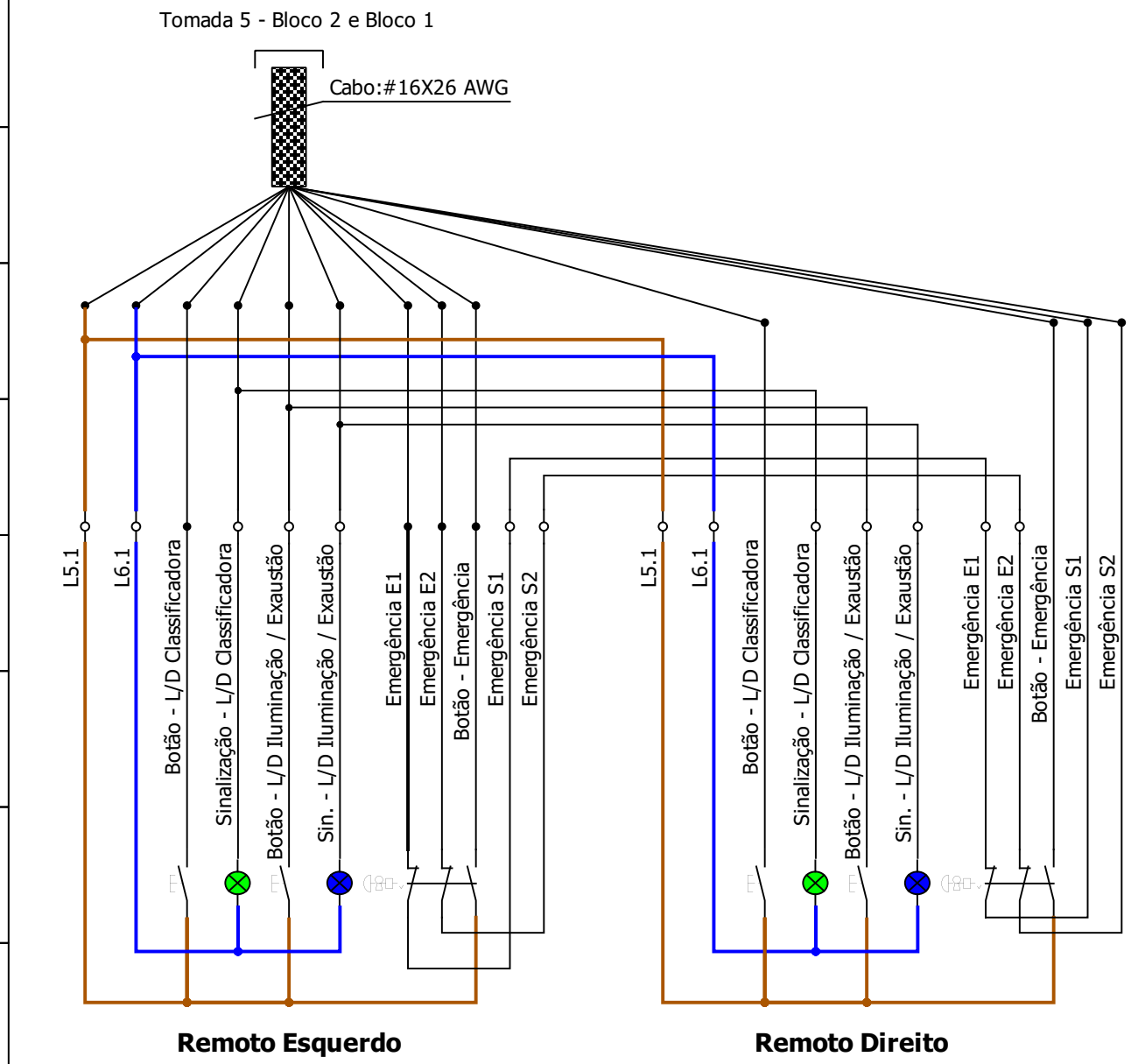

	CONEXÃO CABO =>#16X26 AWG		
BLOCO 2	2	Botão - Emergência	Amarelo
	3	Botão - Emergência	Azul Claro
	4	Botão - L/D Classificadora	Amarelo Claro
	5	Botão - L/D Classificadora	Rosa
	6	Botão - L/D Ilumin. / Exaust.	Roxo
	8	Sinalização - Classificadora	Verde Limão
	9	Sinalização - Ilumin. / Exaus.	Cinza
	11	L5.1	Marrom
	12	L6.1	Laranja
BLOCO 1	7	Emergência E1	Preto
	8	Emergência E2	Branco
	9	Emergência S1	Azul
	10	Emergência S2	Vermelho

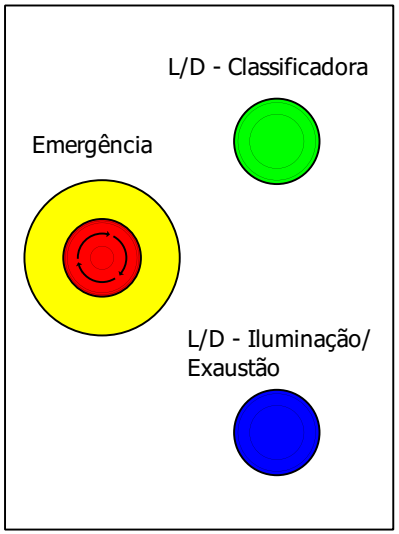

Author : Paulo Silva	Plasson do Brasil R. José Bonifácio, 3, Rinópolis CEP:17740-000 São Paulo - Brasil www.plasson.com.br	PLASSON	Titulo : Remoto - Ovoscopia
Des. : Nathalia Trevisan			Folha : Ligação - Remoto Esquerdo
Data :	Desenho Nº. :		Folha Nº. : 2/3

CONEXÃO CABO =>#3X1,5mm²		
3	220V	Marrom
4	220V	Azul (Preto)
6	Terra	Verde (Azul)

CONEXÃO CABO =>#3X1,5mm²		
1	220V	Marrom
2	220V	Azul (Preto)
5	Terra	Verde (Azul)

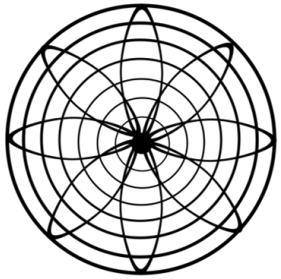

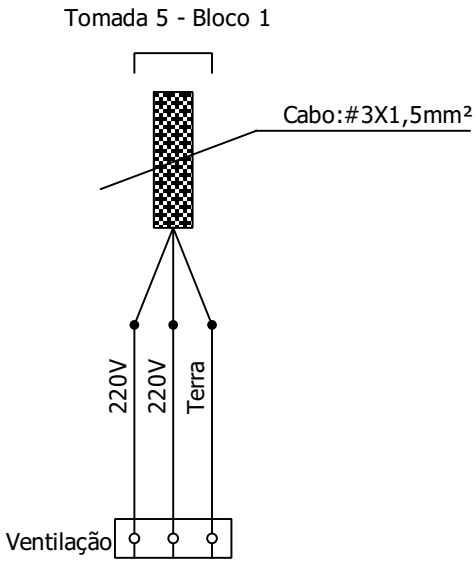

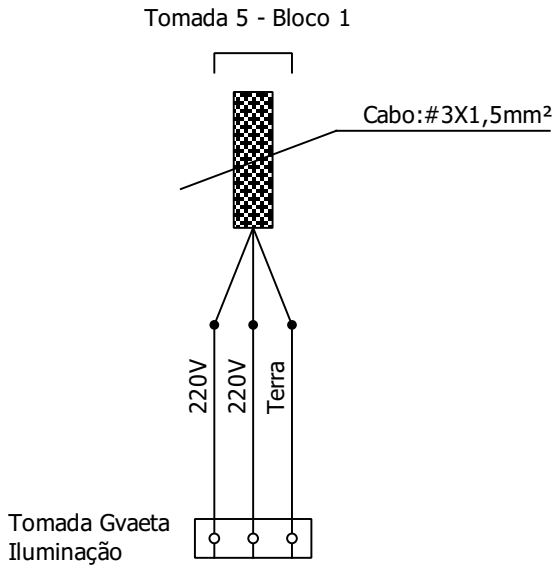

Author : Paulo Silva	Plasson do Brasil R. José Bonifácio, 3, Rinópolis CEP:17740-000 São Paulo - Brasil www.plasson.com.br	Titulo : Remoto - Ovoscopia
Des. : Nathalia Trevisan		Folha : Linha 220V - Iluminação
Data :	Desenho Nº. :	Folha Nº. : 3/3