H-3

การประกอบเลขที่
ASSEMBLY NO. 0802

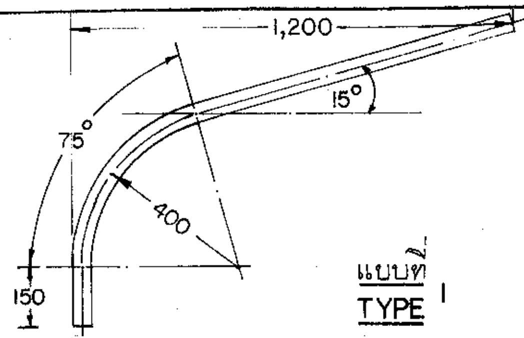

แบบที่
TYPE 1

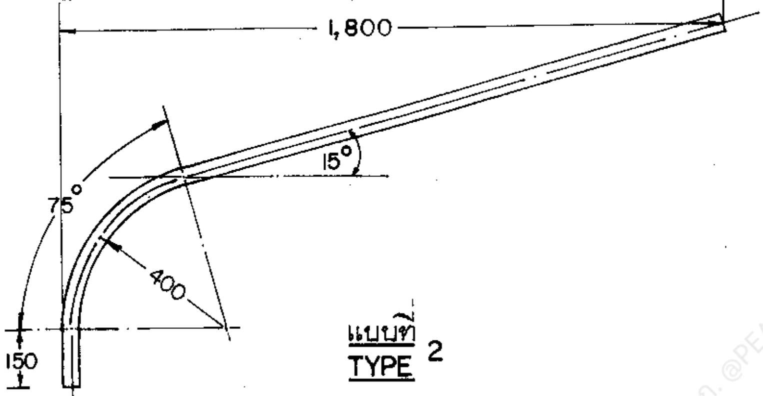

แบบที่
TYPE 2

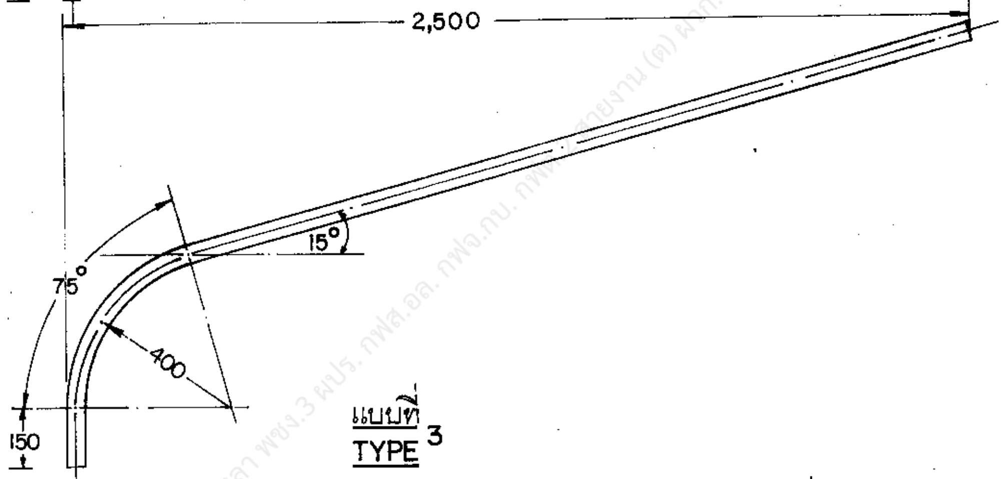

แบบที่
TYPE 3

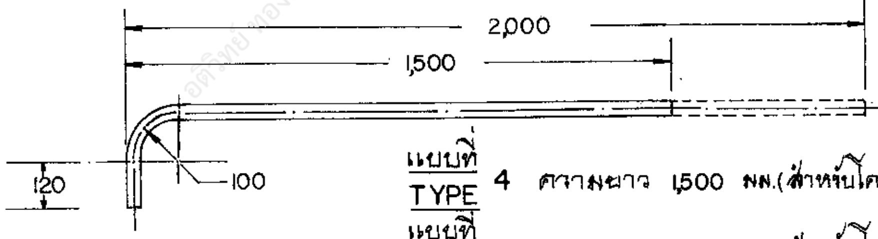

แบบที่
TYPE 4 ความยาว 1,500 มม.(สำหรับโคมไฟถนน แบบที่ 9)

แบบที่
TYPE 5 ความยาว 2,000 มม.(สำหรับโคมไฟถนน แบบที่ 10)

หมายเหตุ 1 ให้ใช้ท่อเหล็กตาม มอก. 276 ประเภทที่ 1 แล้วชุบสังกะสี
สำหรับแบบที่ 1, 2 และ 3 ใช้ขนาด 40 มม.
สำหรับแบบที่ 4 และ 5 ใช้ขนาด 25 มม.
2 แบบที่ 4,5 ให้ใช้กับโคมไฟถนน แบบที่ 9,10 เท่านั้น (แบบเลขที่ S02-015/17009)

กองวิศวกรรม	**การไฟฟ้าส่วนภูมิภาค**	ใช้แทนแบบ ISO-015/10028
ผู้เขียน....... สถาปนิก....... วิศวกร....... หัวหน้าแผนก....... ผู้อำนวยการกอง.......	ผู้ว่าการ.......	ถูกแทนโดยแบบ....... เขียนเสร็จวันที่ 11 มิ.ย. 17 แก้แบบวันที่....... มิติเป็น มม. มาตราส่วน 1 : 20
	กิ่งโคมไฟถนน	
รองผู้ว่าการฝ่ายเทคนิค	STREET LIGHTING ROD	แบบเลขที่ S02-015/17035 แผ่นที่ 1 ของจำนวน 1 แผ่น

อดิทย์ ทองลา พชง.3 ผปร. กฟส.อล. กฟฉ.กบ. กฟ สายงาน (ต) ผกก. @PEA