การประกอบเลขที่ 4604
ASSEMBLY NO. 5604

D — 4

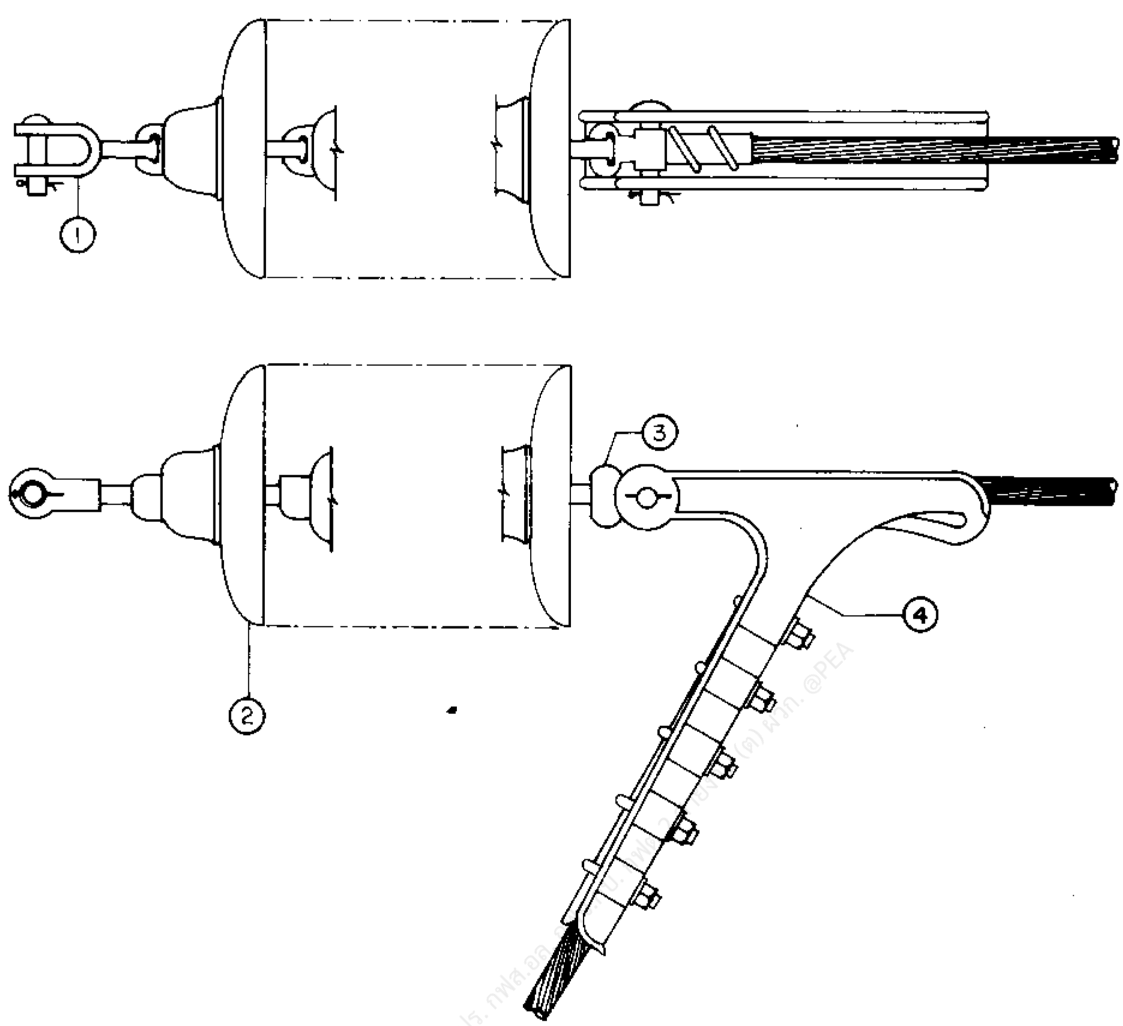

บัญชีวัสดุ
BILL OF MATERIAL

ลำดับที่ ITEM	รายละเอียด DESCRIPTION	จำนวน REQ'D A	B	C	รหัสวัสดุเลขที่ MAT. NO.
1	ข้อต่อแบบบอล-เคลวิส ANSI แบบ B BALL-CLEVIS, ANSI, TYPE B	1	1	1	03140005 (0486)
2	ลูกถ้วยแขวน แบบ ค (แบบ 52-3) มอก. 354 INSULATOR, SUSPENSION TYPE, TYPE C (CLASS 52-3) TIS 354	5	7	10	03020001 (0416)
3	ข้อต่อแบบซ็อคเก็ต-อาย ANSI แบบ B SOCKET-EYE, ANSI, TYPE B	1	1	1	03140003 (0484)
4	สเตรนแคล้มป์พร้อมแคล้มปิ้งคีปเปอร์สำหรับสายอะลูมิเนียม CLAMP, STRAIN, WITH CLAMPING KEEPER, FOR Al CONDUCTOR	1	1	1	03110102 03110104

JAPANESE EXPERT TO PEA. Yamada

กองวิศวกรรม

ผู้เขียน
ผู้ลอก
วิศวกร
หัวหน้าแผนก ป. 57
ผู้อำนวยการกอง
รองผู้ว่าการฝ่ายวิศวกรรม

การไฟฟ้าส่วนภูมิภาค

ผู้ว่าการ

รายละเอียดที่ 4
การประกอบลูกถ้วยแขวน

DETAIL NO. 4
SUSPENSION INSULATOR ASSEMBLY

ใช้แทนแบบ
ถูกแทนโดยแบบ
เขียนเสร็จวันที่ 17 มี.ค. 19
แก้แบบวันที่ 24 มี.ค. 23
มิติเป็น
มาตราส่วน
แบบเลขที่ S02-015/19030
แผ่นที่ 1 ของจำนวน 1 แผ่น