การประกอบเลขที่	2725 B
ASSEMBLY NO.	3718 B

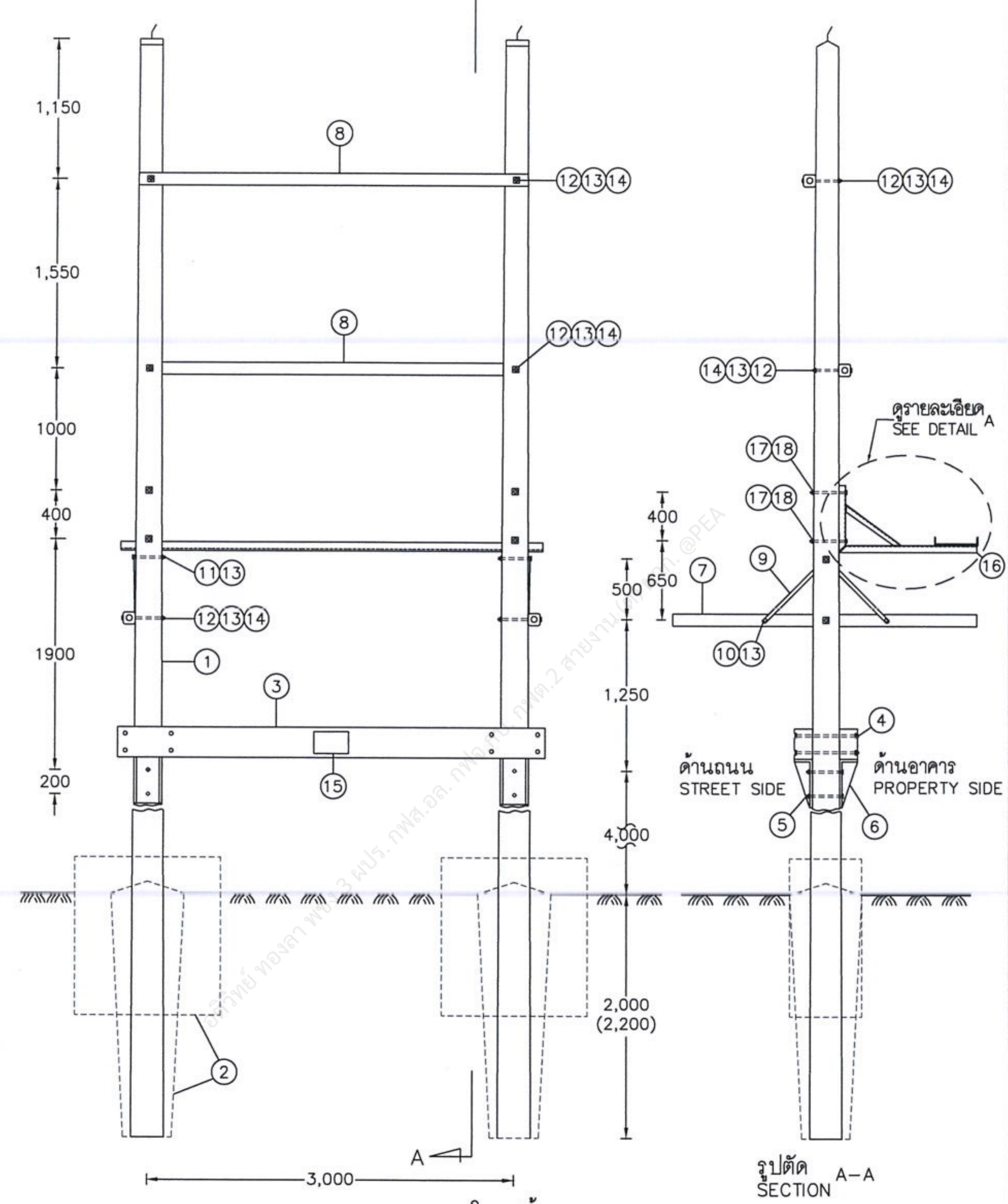

รูปตัด SECTION A–A

แบบโครงสร้าง
STRUCTURE INSTALLATION

กองวิศวกรรมระบบไฟฟ้า ฝ่ายวิศวกรรม	การไฟฟ้าส่วนภูมิภาค	ใช้แทนแบบ .... ถูกแทนโดยแบบ ....
ผู้เขียน ณธรรศ พุทธานุ ผู้สำรวจ .... วิศวกร ณธรรศ พุทธานุ หัวหน้าแผนก นวพงศ์ นุตาดี ผู้อำนวยการกอง (ลายมือชื่อ) ผู้อำนวยการฝ่าย (ลายมือชื่อ)	ผู้ว่าการ (ลายมือชื่อ) (แทน) 18 ส.ค. 2568 การติดตั้งหม้อแปลง 3 เฟส ระบบ 22 kV และ 33 kV ขนาด 50–500 kVA บนนั่งร้าน (กรณีวางสายแรงต่ำบนรางเคเบิล)	เขียนเสร็จวันที่ 31 ก.ค. 68 แก้แบบวันที่ – มิติเป็น มิลลิเมตร มาตราส่วน –
รองผู้ว่าการวางแผนและวิศวกรรม –	3–PHASE TRANSFORMER INSTALLATION 22 kV AND 33kV, 50–500 kVA, ON PLATFORM (IN CASE OF LAYING L.V. CABLES ON CABLE TRAY)	แบบเลขที่ SA2–015/68004 แผ่นที่ 1 ของจำนวน 14 แผ่น

การประกอบเลขที่ ASSEMBLY NO.	2725 B 3718 B

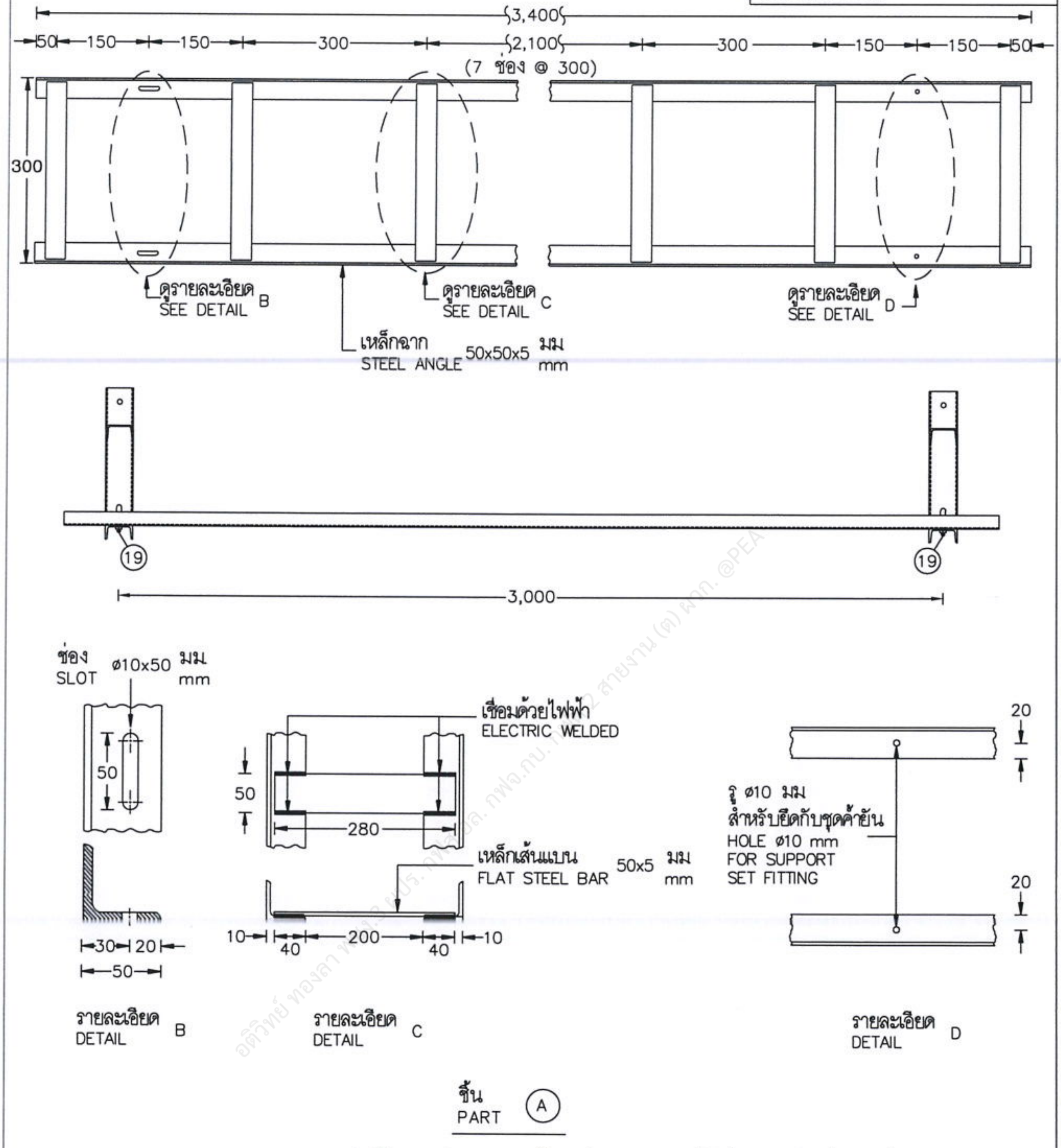

รายละเอียด DETAIL A การติดตั้งรางเคเบิล และชุดค้ำยันสำหรับวางสายไฟฟ้าระบบจำหน่ายแรงต่ำ
CABLE TRAY AND SUPPORT SET FOR L.V. CABLES INSTALLATION

กองวิศวกรรมระบบไฟฟ้า ฝ่ายวิศวกรรม	การไฟฟ้าส่วนภูมิภาค	ใช้แทนแบบ .... ถูกแทนโดยแบบ ....
ผู้เขียน ณธรรศ พุทธานุ ผู้สำรวจ .... วิศวกร ณธรรศ พุทธานุ หัวหน้าแผนก นวพงศ์ นุตาดี ผู้อำนวยการกอง [signature] ผู้อำนวยการฝ่าย [signature]	ผู้ว่าการ [signature] (แทน) 18 ส.ค. 2568 การติดตั้งหม้อแปลง 3 เฟส ระบบ 22 kV และ 33 kV ขนาด 50–500 kVA บนนั่งร้าน (กรณีวางสายแรงต่ำบนรางเคเบิล)	เขียนเสร็จวันที่ 31 ก.ค. 68 แก้แบบวันที่ – มิติเป็น มิลลิเมตร มาตราส่วน –
รองผู้ว่าการวางแผนและวิศวกรรม –	3-PHASE TRANSFORMER INSTALLATION 22 kV AND 33kV, 50–500 kVA, ON PLATFORM (IN CASE OF LAYING L.V. CABLES ON CABLE TRAY)	แบบเลขที่ SA2-015/68004 แผ่นที่ 2 ของจำนวน 14 แผ่น

การประกอบเลขที่	2725 B
ASSEMBLY NO.	3718 B

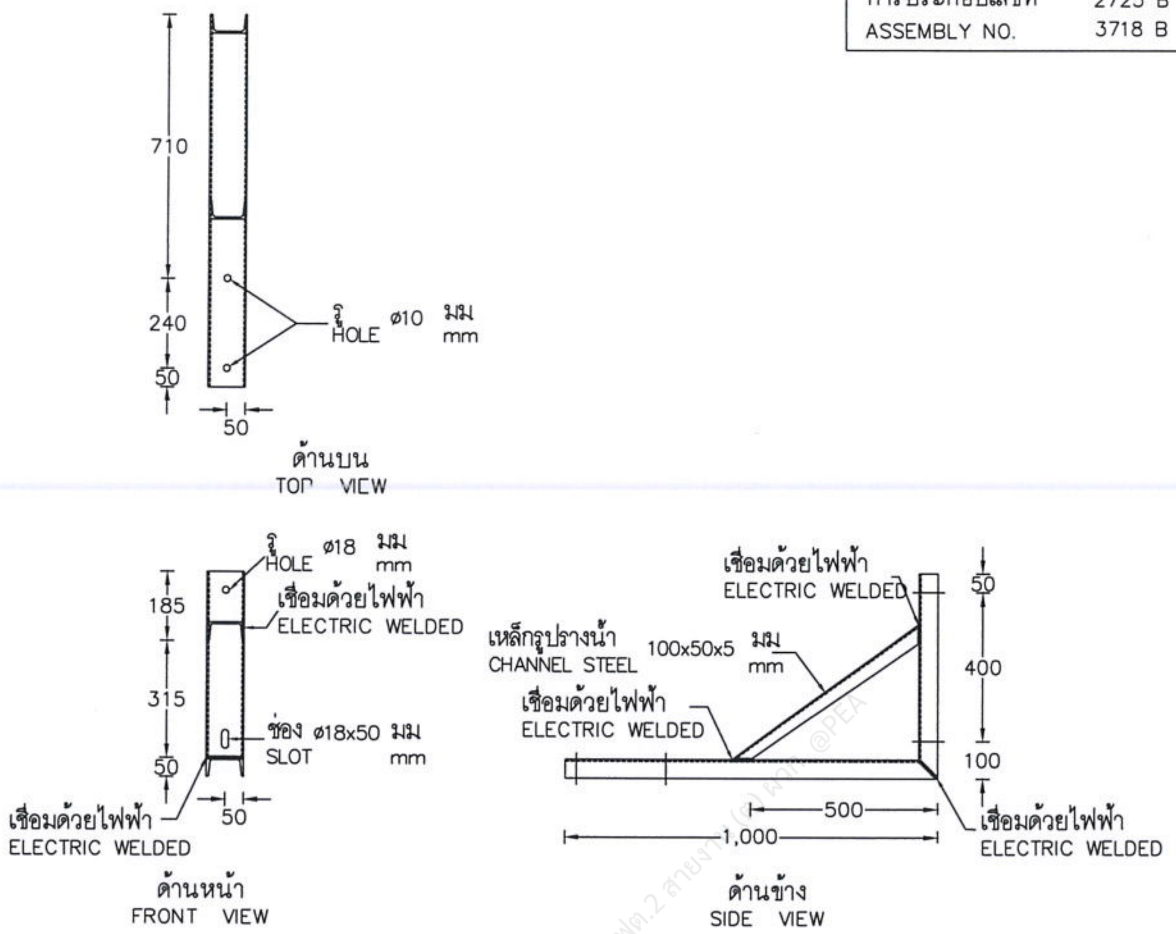

ชิ้น
PART (B)

รายละเอียด A การติดตั้งรางเคเบิล และชุดค้ำยันสำหรับวางสายไฟฟ้าระบบจำหน่ายแรงต่ำ
DETAIL A CABLE TRAY AND SUPPORT SET FOR L.V. CABLES INSTALLATION

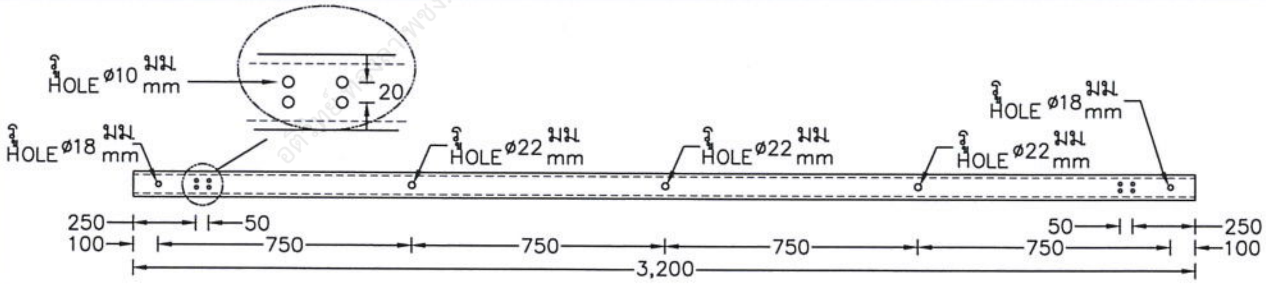

(8) เหล็กรูปรางน้ำ ขนาด 100x50x5 มม (วัสดุ 1010000111) ยาว 3,200 มม ตาม มอก. 1227 ตารางที่ 4
CHANNEL STEEL SIZE 100x50x5 mm (MAT. 1010000111), 3,200 mm LONG, TIS 1227 TABLE 4

กองวิศวกรรมระบบไฟฟ้า
ฝ่ายวิศวกรรม

การไฟฟ้าส่วนภูมิภาค

ผู้เขียน ณธรรศ พุทธานุ
ผู้สำรวจ ....
วิศวกร ณธรรศ พุทธานุ
หัวหน้าแผนก นวพงศ์ นุตติ
ผู้อำนวยการกอง [signature]
ผู้อำนวยการฝ่าย [signature]

รองผู้ว่าการวางแผนและวิศวกรรม
–

ผู้ว่าการ [signature] (แทน)
18 ส.ค. 2568

การติดตั้งหม้อแปลง 3 เฟส ระบบ 22 kV และ 33 kV
ขนาด 50–500 kVA บนนั่งร้าน
(กรณีวางสายแรงต่ำบนรางเคเบิล)

3–PHASE TRANSFORMER INSTALLATION
22 kV AND 33kV, 50–500 kVA, ON PLATFORM
(IN CASE OF LAYING L.V. CABLES ON CABLE TRAY)

ใช้แทนแบบ ....
ถูกแทนโดยแบบ ....
เขียนเสร็จวันที่ 31 ก.ค. 68
แก้แบบวันที่ –
มิติเป็น มิลลิเมตร
มาตราส่วน –
แบบเลขที่ SA2-015/68004
แผ่นที่ 3 ของจำนวน 14 แผ่น

การประกอบเลขที่ ASSEMBLY NO.	2725 B 3718 B

บัญชีวัสดุ
BILL OF MATERIAL

ลำดับที่ ITEM	รายละเอียด DESCRIPTION	จำนวน REQ'D	วัสดุเลขที่ MAT. NO.
A	เสาและฐานราก POLE AND FOUNDATION		
1	เสาคอนกรีต 12.00 ม หรือ 12.20 ม POLE, CONCRETE 12.00 m OR 12.20 m LONG	2	1000010004 1000010012
2	คอนกรีต 1:2:4 พร้อมเหล็กเส้น ø15 มม. ยาว 500 มม. 2 ท่อน และยาว 1,100 มม 2 ท่อน (สำหรับสภาพดินอ่อนและดินแข็งปานกลาง) ดูแบบการประกอบ 8503 CONCRETE 1:2:4 COMP. WITH STEEL BAR ø 15 mm, 500 mm LONG : 2 EACH AND 1,100 mm LONG : 2 EACH (FOR POOR AND NORMAL SOIL CONDITION) SEE ASSEMBLY NO. 8503	2 ม³ m³	–
	คอนกรีต 1:3:5 (สำหรับดินแข็ง) ดูแบบการประกอบ 8503 CONCRETE 1:3:5 (FOR HARD SOIL CONDITION) SEE ASSEMBLY NO. 8503	0.75 ม³ m³	–
B	การประกอบคาน คอร. นั่งร้านหม้อแปลง CONCRETE PLATFORM ASSEMBLY		
3	คาน คอร. ขนาด 150x250x3,550 มม สำหรับนั่งร้านหม้อแปลง PRESTRESSED CONCRETE BEAM, 150x250x3,550 mm FOR TRANSFORMER PLATFORM	2	1000210003
4	สลักเกลียวหัวหกเหลี่ยม M 16x550 มม. สำหรับเสาคอนกรีต 12.00 ม BOLT, MACHINE, HEXAGON M 16x550 mm FOR 12.00 m CONCRETE POLE	8	1010110401
	สลักเกลียวหัวหกเหลี่ยม M 16x600 มม. สำหรับเสาคอนกรีต 12.20 ม BOLT, MACHINE, HEXAGON M 16x600 mm FOR 12.20 m CONCRETE POLE		1010110402
5	สลักเกลียว M 16x300 มม. สำหรับเสาคอนกรีต 12.00 ม BOLT, MACHINE M 16x300 mm, FOR 12.00 m CONCRETE POLE	4	1010110204
	สลักเกลียว M 16x350 มม. สำหรับเสาคอนกรีต 12.20 ม BOLT, MACHINE M 16x350 mm, FOR 12.20 m CONCRETE POLE		1010110205
6	แผ่นเหล็กรองรับคาน คอร. สำหรับนั่งร้านหม้อแปลง SUPPORT FOR CONCRETE PLATFORM	4	1010060013
C	การประกอบคอนและคาน คอร. สปัน CONCRETE CROSSARM AND BEAM ASSEMBLY		
7	คอน คอร. ชนิดกลวง ที่ใช้คอนกรีตกำลังอัดสูง ขนาด 100X100X2,500 มม CROSSARM 100X100X2,500 mm HPC	2	1000110006
	คอนเหล็กรูปรางน้ำ ขนาด 100x50x5 มม ยาว 2,500 มม CHANNEL STEEL CROSSARM 100x50x5 mm, 2,500 mm LONG		1010000106
8	คอน คอร. ชนิดกลวง ที่ใช้คอนกรีตกำลังอัดสูง ขนาด 100X100X3,200 มม CROSSARM 100X100X3,200 mm HPC	2	1000110007
	เหล็กรูปรางน้ำ ขนาด 100x50x5 มม ยาว 3,200 มม ตาม มอก. 1227 ตารางที่ 4 CHANNEL STEEL SIZE 100x50x5 mm, 3,200 mm LONG, TIS 1227 TABLE 4		1010000111
9	เหล็กประกับคอน 30x6x760 มม BRACE, FLAT FOR CROSSARM 30x6x760 mm	4	1010200001

กองวิศวกรรมระบบไฟฟ้า ฝ่ายวิศวกรรม	การไฟฟ้าส่วนภูมิภาค	ใช้แทนแบบ .... ถูกแทนโดยแบบ ....
ผู้เขียน ณธรรศ พุทธานุ ผู้สำรวจ .... วิศวกร ณธรรศ พุทธานุ หัวหน้าแผนก นวพงศ์ นุชาติ ผู้อำนวยการกอง .... ผู้อำนวยการฝ่าย	ผู้ว่าการ............ 18 ส.ค. 2568 (แทน) การติดตั้งหม้อแปลง 3 เฟส ระบบ 22 kV และ 33 kV ขนาด 50–500 kVA บนนั่งร้าน (กรณีวางสายแรงต่ำบนรางเคเบิล)	เขียนเสร็จวันที่ 31 ก.ค. 68 แก้แบบวันที่ – มิติเป็น มิลลิเมตร มาตราส่วน –
รองผู้ว่าการวางแผนและวิศวกรรม –	3-PHASE TRANSFORMER INSTALLATION 22 kV AND 33kV, 50–500 kVA, ON PLATFORM (IN CASE OF LAYING L.V. CABLES ON CABLE TRAY)	แบบเลขที่ SA2-015/68004 แผ่นที่ 4 ของจำนวน 14 แผ่น

การประกอบเลขที่ ASSEMBLY NO.	2725 B 3718 B

บัญชีวัสดุ
BILL OF MATERIAL

ลำดับที่ ITEM	รายละเอียด DESCRIPTION	จำนวน REQ'D	วัสดุเลขที่ MAT. NO.
C	การประกอบคอนและคาน คอร. สปัน (ต่อ) CONCRETE CROSSARM AND BEAM ASSEMBLY (CONT.)		
10	สลักเกลียว M 16x130 มม. (สำหรับ คอน คอร. ขนาด 100x100x2,500 มม.) BOLT, MACHINE M 16x130 mm (FOR CROSSARM 100x100x2,500 mm)	4	1010110200
	สลักเกลียวหัวหกเหลี่ยม M 16x50 มม. (สำหรับคอนเหล็กรูปรางน้ำ) BOLT, MACHINE, HEXAGON M 16x50 mm (FOR CHANNEL STEEL CROSSARM)		1010110404
11	สลักเกลียว M 16x250 มม. สำหรับเสาคอนกรีต 12.00 ม. BOLT, MACHINE M 16x250 mm, FOR 12.00 m CONCRETE POLE	2	1010110203
	สลักเกลียว M 16x300 มม. สำหรับเสาคอนกรีต 12.20 ม. BOLT, MACHINE M 16x300 mm, FOR 12.20 m CONCRETE POLE		1010110204
12	สลักเกลียว M 16x350 มม. สำหรับคอน คอร. เสาคอนกรีต 12.00 ม. BOLT, MACHINE M 16x350 mm, FOR CROSSARM, SPUN PRESTRESSED CONCRETE, 12.00 m CONCRETE POLE	6	1010110205
	สลักเกลียว M 16x200 มม. สำหรับคอนเหล็กรูปรางน้ำเสาคอนกรีต 12.00 ม. BOLT, MACHINE M 16x200 mm, FOR CHANNEL STEEL CROSSARM, 12.00 m CONCRETE POLE		1010110202
	สลักเกลียว M 16x400 มม. สำหรับคอน คอร. เสาคอนกรีต 12.20 ม. BOLT, MACHINE M 16x400 mm, FOR CROSSARM, SPUN PRESTRESSED CONCRETE, 12.20 m CONCRETE POLE		1010110206
	สลักเกลียว M 16x250 มม. สำหรับคอนเหล็กรูปรางน้ำเสาคอนกรีต 12.20 ม. BOLT, MACHINE M 16x250 mm, FOR CHANNEL STEEL CROSSARM, 12.20 m CONCRETE POLE		1010110203
13	แหวนสี่เหลี่ยมแบน ขนาด 52x52x4.5 มม. รู ø 18 มม. มอก. 258 WASHER, SQUARE, FLAT, 52x52x4.5 mm, HOLE ø 18 mm, TIS 258	24	1010180100
14	แหวนรองแบบสปริง M 16 มอก. 259 WASHER, LOCK, SPRING M 16, TIS 259	6	1010180301
15	ป้ายแจ้งเตือน "อันตรายไฟฟ้าแรงสูง เฉพาะเจ้าหน้าที่ ที่เกี่ยวข้องเท่านั้น" ดูแบบเลขที่ SA2-015/47004 WARNING SIGN, "DANGER -HIGH VOLTAGE. AUTHORIZED PERSONNEL ONLY." REFER TO DRAWING NO. SA2-015/47004.	1	1050100200
D	การประกอบรางเคเบิล และชุดค้ำยัน CABLE TRAY AND SUPPORT SET ASSEMBLY		
16	รางเคเบิล และชุดค้ำยันสำหรับวางสายไฟฟ้าระบบจำหน่ายแรงต่ำ CABLE TRAY AND SUPPORT SET FOR L.V. CABLES INSTALLATION	1	1080051105
17	สลักเกลียว M 16x300 มม. สำหรับเสาคอนกรีต 12.00 ม. BOLT, MACHINE M 16x300 mm, FOR 12.00 m CONCRETE POLE	4	1010110204
	สลักเกลียว M 16x350 มม. สำหรับเสาคอนกรีต 12.20 ม. BOLT, MACHINE M 16x350 mm, FOR 12.20 m CONCRETE POLE		1010110205
18	แหวนสี่เหลี่ยมแบน ขนาด 52x52x4.5 มม. รู ø 18 มม. มอก. 258 WASHER, SQUARE, FLAT, 52x52x4.5 mm, HOLE ø 18 mm, TIS 258	4	1010180100
19	สลักเกลียว M 8x25 มม. BOLT, MACHINE, M 8x25 mm	4	1010110000

กองวิศวกรรมระบบไฟฟ้า ฝ่ายวิศวกรรม	การไฟฟ้าส่วนภูมิภาค	ใช้แทนแบบ .... ถูกแทนโดยแบบ ....
ผู้เขียน ณธรรศ พุทธานุ ผู้สำรวจ .... วิศวกร ณธรรศ พุทธานุ หัวหน้าแผนก นวพงศ์ นุตาติ ผู้อำนวยการกอง (signature) ผู้อำนวยการฝ่าย (signature)	ผู้ว่าการ (signature) (แทน) 18 ส.ค. 2568 การติดตั้งหม้อแปลง 3 เฟส ระบบ 22 kV และ 33 kV ขนาด 50-500 kVA บนนั่งร้าน (กรณีวางสายแรงต่ำบนรางเคเบิล)	เขียนเสร็จวันที่ 31 ก.ค. 68 แก้แบบวันที่ - มิติเป็น มิลลิเมตร มาตราส่วน -
รองผู้ว่าการวางแผนและวิศวกรรม -	3-PHASE TRANSFORMER INSTALLATION 22 kV AND 33kV, 50-500 kVA, ON PLATFORM (IN CASE OF LAYING L.V. CABLES ON CABLE TRAY)	แบบเลขที่ SA2-015/68004 แผ่นที่ 5 ของจำนวน 14 แผ่น

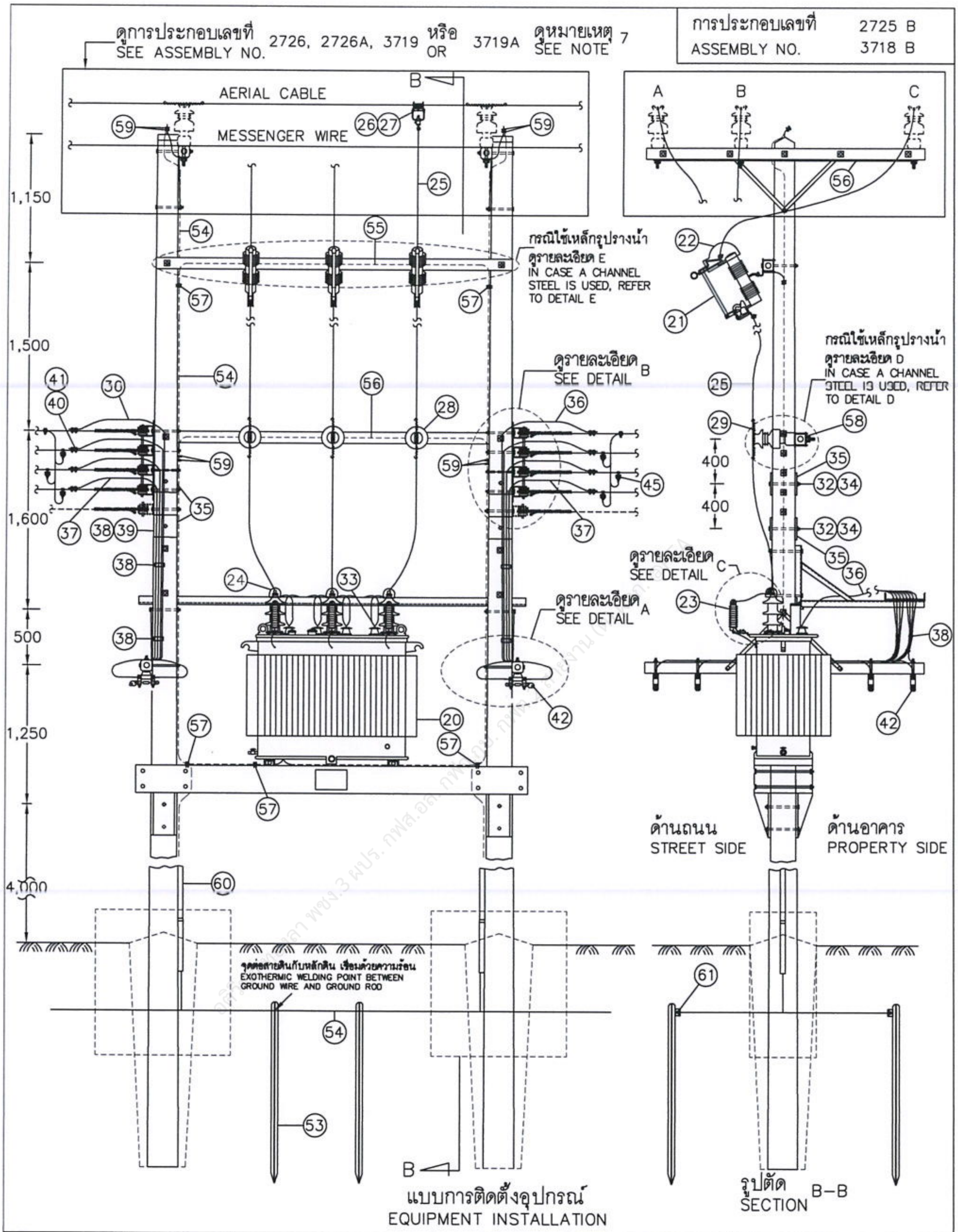

กองวิศวกรรมระบบไฟฟ้า ฝ่ายวิศวกรรม	การไฟฟ้าส่วนภูมิภาค	ใช้แทนแบบ .... ถูกแทนโดยแบบ ....
ผู้เขียน ณธรรศ พุทธานุ ผู้สำรวจ .... วิศวกร ณธรรศ พุทธานุ หัวหน้าแผนก นวพงศ์ นุตาติ ผู้อำนวยการกอง [signature] ผู้อำนวยการฝ่าย [signature]	ผู้ว่าการ [signature] 18 ส.ค. 2568 (แทน) การติดตั้งหม้อแปลง 3 เฟส ระบบ 22 kV และ 33 kV ขนาด 50–500 kVA บนนั่งร้าน (กรณีวางสายแรงต่ำบนรางเคเบิล)	เขียนเสร็จวันที่ 31 ก.ค. 68 แก้แบบวันที่ – มิติเป็น มิลลิเมตร มาตราส่วน –
รองผู้ว่าการวางแผนและวิศวกรรม –	3-PHASE TRANSFORMER INSTALLATION 22 kV AND 33kV, 50–500 kVA, ON PLATFORM (IN CASE OF LAYING L.V. CABLES ON CABLE TRAY)	แบบเลขที่ SA2-015/68004 แผ่นที่ 6 ของจำนวน 14 แผ่น

การประกอบเลขที่	2725 B
ASSEMBLY NO.	3718 B

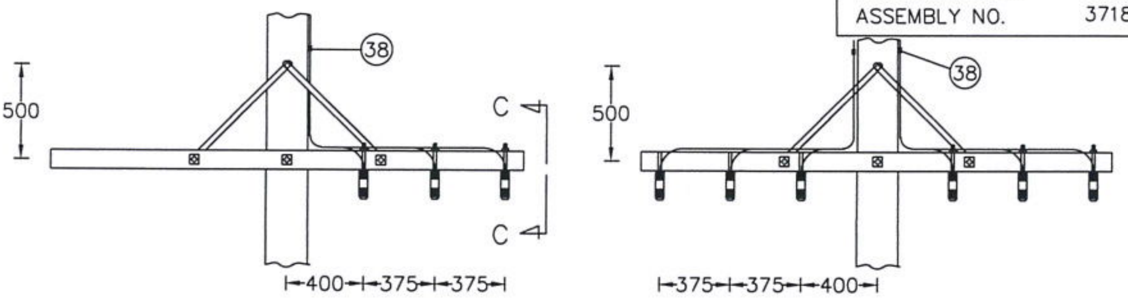

I สำหรับ 2 – วงจร
FOR 2 – CIRCUIT

II สำหรับ 4 – วงจร
FOR 4 – CIRCUIT

รายละเอียด A การติดตั้งฟิวส์สวิตช์แรงต่ำ
DETAIL A L.V. FUSE – SWITCH INSTALLATION

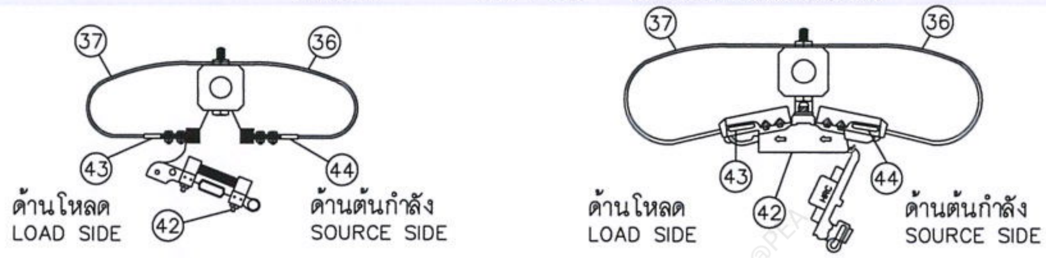

ฟิวส์สวิตช์แรงต่ำ
L.V. FUSE SWITCH

ฟิวส์สวิตช์แรงต่ำแบบหุ้มฉนวน
FUSE SWITCH DISCONNECTOR (FSD)

รูปตัด C–C
SECTION C–C

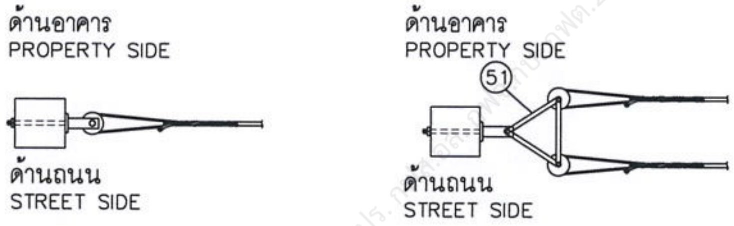

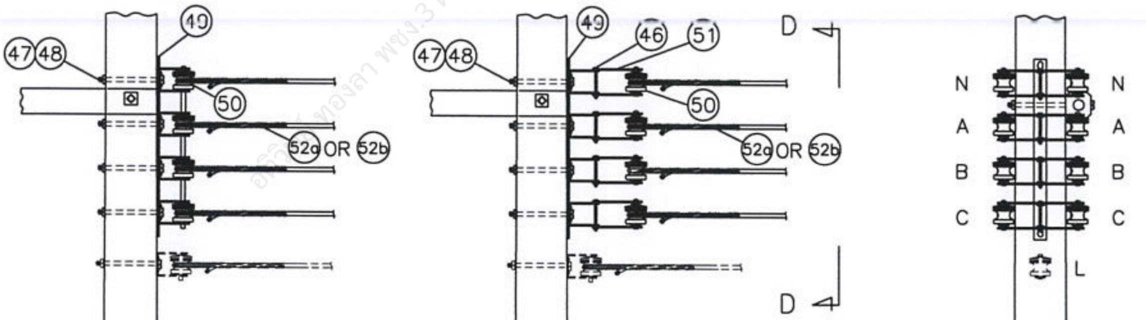

สำหรับ 2 – วงจร
FOR 2 – CIRCUIT

สำหรับ 4 – วงจร
FOR 4 – CIRCUIT

รูปตัด D–D
SECTION D–D

รายละเอียด B การติดตั้งแร็คแรงต่ำ
DETAIL B SECONDARY RACK INSTALLATION

กองวิศวกรรมระบบไฟฟ้า ฝ่ายวิศวกรรม	การไฟฟ้าส่วนภูมิภาค	ใช้แทนแบบ .... ถูกแทนโดยแบบ ....
ผู้เขียน ณธรรศ พุทธานุ ผู้สำรวจ .... วิศวกร ณธรรศ พุทธานุ หัวหน้าแผนก นวพงศ์ นุตาดี ผู้อำนวยการกอง [signature] ผู้อำนวยการฝ่าย [signature]	ผู้ว่าการ [signature] (แทน) 1 8 ส.ค. 2568 การติดตั้งหม้อแปลง 3 เฟส ระบบ 22 kV และ 33 kV ขนาด 50–500 kVA บนนั่งร้าน (กรณีวางสายแรงต่ำบนรางเคเบิล)	เขียนเสร็จวันที่ 31 ก.ค. 68 แก้แบบวันที่ – มิติเป็น มิลลิเมตร มาตราส่วน –
รองผู้ว่าการวางแผนและวิศวกรรม –	3–PHASE TRANSFORMER INSTALLATION 22 kV AND 33kV, 50–500 kVA, ON PLATFORM (IN CASE OF LAYING L.V. CABLES ON CABLE TRAY)	แบบเลขที่ SA2–015/68004 แผ่นที่ 7 ของจำนวน 14 แผ่น

การประกอบเลขที่ ASSEMBLY NO.	2725 B 3718 B

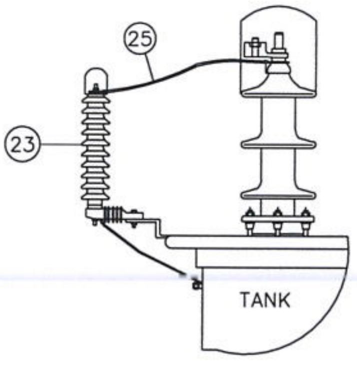

รายละเอียด C
DETAIL

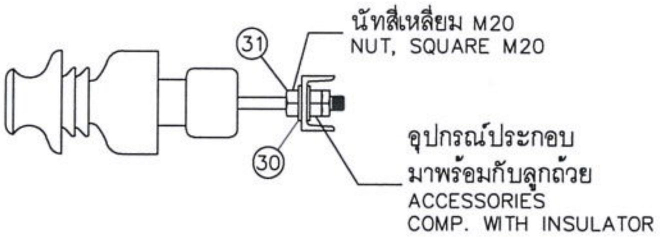

การติดตั้งลูกถ้วยแท่งหรือลูกถ้วยแท่งก้านตรงกับเหล็กรูปรางน้ำ
INSULATOR LINE POST TYPE OR PIN POST TYPE FIXING ON CHANNEL STEEL

รายละเอียด D
DETAIL

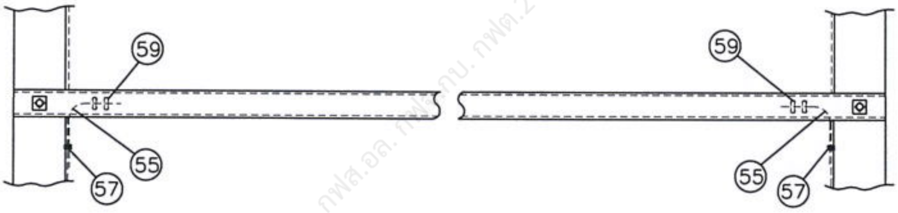

รายละเอียด E การต่อลงดินสำหรับเหล็กรูปรางน้ำขนาด 100x50x5 มม. ยาว 3,200 มม.
DETAIL E EARTHING CONNECTION FOR CHANNEL STEEL SIZE 100x50x5 mm, 3,200 mm LONG

กองวิศวกรรมระบบไฟฟ้า ฝ่ายวิศวกรรม	การไฟฟ้าส่วนภูมิภาค	ใช้แทนแบบ .... ถูกแทนโดยแบบ ....
ผู้เขียน ณธรรศ พุทธานุ ผู้สำรวจ .... วิศวกร ณธรรศ พุทธานุ หัวหน้าแผนก นวพงศ์ นุตาติ ผู้อำนวยการกอง [signature] ผู้อำนวยการฝ่าย [signature]	ผู้ว่าการ [signature] 18 ส.ค. 2568 (แทน) การติดตั้งหม้อแปลง 3 เฟส ระบบ 22 kV และ 33 kV ขนาด 50–500 kVA บนนั่งร้าน (กรณีวางสายแรงต่ำบนรางเคเบิล)	เขียนเสร็จวันที่ 31 ก.ค. 68 แก้แบบวันที่ – มิติเป็น มิลลิเมตร มาตราส่วน –
รองผู้ว่าการวางแผนและวิศวกรรม –	3-PHASE TRANSFORMER INSTALLATION 22 kV AND 33kV, 50–500 kVA, ON PLATFORM (IN CASE OF LAYING L.V. CABLES ON CABLE TRAY)	แบบเลขที่ SA2-015/68004 แผ่นที่ 8 ของจำนวน 14 แผ่น

การประกอบเลขที่ ASSEMBLY NO.	2725 B 3718 B

บัญชีวัสดุ
BILL OF MATERIAL

ลำดับที่ ITEM	รายละเอียด DESCRIPTION	จำนวน REQ'D	วัสดุเลขที่ MAT. NO.
E	หม้อแปลงและอุปกรณ์ป้องกัน TRANSFORMER & PROTECTIVE EQUIPMENTS		
20	หม้อแปลง 3 เฟส 22 kV หรือ 33 kV ขนาด 50–500 kVA TRANSFORMER, 3–PHASE, 22 kV OR 33 KV, 50–500 kVA	1	1050010200–4 1050010010–2 OR 1050010300–4 1050010107–9
21	ดรอพเอาต์ฟิวส์คัตเอาต์ หนึ่งอินซูเลเตอร์ 22 kV 100 A CUT–OUT, FUSE, OPEN TYPE, SINGLE INSULATOR, DROPOUT 22 kV, 100 A	3	1040010000
	ดรอพเอาต์ฟิวส์คัตเอาต์ หนึ่งอินซูเลเตอร์ 33 kV 100 A CUT–OUT, FUSE, OPEN TYPE, SINGLE INSULATOR, DROPOUT 33 kV, 100 A		1040010106
22	ฉนวนครอบดรอพเอาต์ฟิวส์คัตเอาต์ DROP OUT FUSE CUTOUT COVER	3	1090250040
23	กับดักเสิร์จสำหรับติดตั้งบนตัวถังหม้อแปลง 20–21 kV หรือ 24 kV, 5 kA SURGE ARRESTER FOR INSTALLATION ON TANK 20–21 kV OR 24 kV, 5 kA	3	1040000007–8
	กับดักเสิร์จสำหรับติดตั้งบนตัวถังหม้อแปลง 30 kV, 5 kA SURGE ARRESTER FOR INSTALLATION ON TANK 30 kV, 5 kA		1040000106
F	สายและอุปกรณ์ประกอบสายด้านแรงสูง H.V. CONDUCTORS & ACCESSORIES		
24	สลักต่อปลายสายเข้าอุปกรณ์ไฟฟ้าสำหรับอะลูมิเนียม PIN TERMINAL, FOR AI CONDUCTOR	3	1020420400
25	สายเคเบิลอากาศ อะลูมิเนียม 22 kV ขนาด 50 ตร.มม SPACE AERIAL CABLE, ALUMINUM CONDUCTOR, 22 kV ; SIZE 50 mm²	18 ม m	1020050000
	สายเคเบิลอากาศ อะลูมิเนียม 33 kV ขนาด 50 ตร.มม SPACE AERIAL CABLE, ALUMINUM CONDUCTOR, 33 kV ; SIZE 50 mm²		1020050100
26	ฮอทไลน์แคล้มป์ ขนาดตามต้องการ CLAMP, HOT LINE SIZE AS REQUIRED	3	1020330104
27	สเตอร์รัพแคล้มป์ หรือเบลแคล้มป์ ขนาดตามต้องการ CLAMP, STIRRUP OR BAIL, SIZE AS REQUIRED	3	1020330005–6
28	ลูกถ้วยแท่งหรือลูกถ้วยแท่งก้านตรง 22 kV ชนิดตามต้องการ INSULATOR, LINE POST TYPE OR PIN POST TYPE, 22 kV, TYPE AS REQUIRED	3	1030010002 1030010101 1030010103
	ลูกถ้วยแท่งหรือลูกถ้วยแท่งก้านตรง 33 kV ชนิดตามต้องการ INSULATOR, LINE POST TYPE OR PIN POST TYPE, 33 kV, TYPE AS REQUIRED		1030010003 1030010103 1030010102
29	ลวดอะลูมิเนียมกลมหุ้มฉนวน 4.0 มม (สำหรับ 22 kV) COVERED, TIE, WIRE, AI, 4.0 mm. (FOR 22 kV)	8 ม m	1020200003
	ลวดอะลูมิเนียมกลมหุ้มฉนวน 4.0 มม (สำหรับ 33 kV) COVERED, TIE, WIRE, AI, 4.0 mm. (FOR 33 kV)	10 ม m	
30	แหวนสี่เหลี่ยมแบน 62x62x6 มม รู ø22 มม (กรณีติดตั้งลูกถ้วยกับเหล็กรูปรางน้ำ) WASHER, SQUARE, FLAT, 62x62x6 mm, HOLE ø22 mm (IN CASE INSTALLATION WITH CHANNEL STEEL)	3	1010180101
31	นัทสี่เหลี่ยม M 20 (กรณีติดตั้งลูกถ้วยกับเหล็กรูปรางน้ำ) NUT, SQUARE M 20 (IN CASE INSTALLATION WITH CHANNEL STEEL)	3	1010180401

กองวิศวกรรมระบบไฟฟ้า ฝ่ายวิศวกรรม	การไฟฟ้าส่วนภูมิภาค	ถูกแทนโดยแบบ ....
ผู้เขียน ณธรรศ พุทธานุ ผู้สำรวจ .... วิศวกร ณธรรศ พุทธานุ หัวหน้าแผนก นวพงศ์ นุตาดี ผู้อำนวยการกอง .... ผู้อำนวยการฝ่าย	ผู้ว่าการ.................... 18 ส.ค. 2568 (แทน) การติดตั้งหม้อแปลง 3 เฟส ระบบ 22 kV และ 33 kV ขนาด 50–500 kVA บนนั่งร้าน (กรณีวางสายแรงต่ำบนรางเคเบิล)	เขียนเสร็จวันที่ 31 ก.ค. 68 แก้แบบวันที่ – มิติเป็น มิลลิเมตร มาตราส่วน –
รองผู้ว่าการวางแผนและวิศวกรรม –	3–PHASE TRANSFORMER INSTALLATION 22 kV AND 33kV, 50–500 kVA, ON PLATFORM (IN CASE OF LAYING L.V. CABLES ON CABLE TRAY)	แบบเลขที่ SA2–015/68004 แผ่นที่ 9 ของจำนวน 14 แผ่น

การประกอบเลขที่ ASSEMBLY NO.	2725 B 3718 B

บัญชีวัสดุ
BILL OF MATERIAL

ลำดับที่ ITEM	รายละเอียด DESCRIPTION	จำนวน REQ'D I	 II	วัสดุเลขที่ MAT. NO.
G	การต่อสายแรงต่ำออกจากหม้อแปลง L.V. WIRING FROM TRANSFORMER			
32	สลักเกลียว M 16x300 มม สำหรับเสาคอนกรีต 12 ม BOLT, MACHINE, M 16x300 mm FOR 12 m CONCRETE POLE	4	4	1010110204
	สลักเกลียว M 16x350 มม สำหรับเสาคอนกรีต 12.20 ม BOLT, MACHINE, M 16x350 mm FOR 12.20 m CONCRETE POLE			1010110205
33	หางปลาชนิดบีบเจาะรูตามมาตรฐาน NEMA เจาะ 2 รู สำหรับสายทองแดง ขนาดตามต้องการ 50–185 ตร.มม CABLE LUG, NEMA HOLE, 2 HOLE, COMPRESSION TYPE, CU CABLE SIZE AS REQUIRED 50–185 mm^2	8	16	1020420516–20
34	แหวนสี่เหลี่ยมแบน ขนาด 52x52x4.5 มม รู ø 18 มม มอก. 258 WASHER, SQUARE, FLAT, 52x52x4.5 mm, HOLE ø 18 mm, TIS 258	8	8	1010180100
35	แป้นสำหรับยึดสายไฟ ขนาด 20x20x2 ซม CABLE PLATE, SIZE 20x20x2 cm	8	8	1060100000
36	สายเคเบิลทองแดงหุ้มฉนวนเปลือกในและเปลือกนอกพีวีซี (NYY) 450/750 โวลท์ มอก.11 เล่ม 101 ฉบับล่าสุด ขนาดตามต้องการ 50–185 ตร.มม CABLE,1–CORE,COPPER CONDUCTOR, 450/750 V PVC INSULATED & JACKETED (NYY), ACCORDING TO TIS 11 VOL. 101 LATEST EDITION, SIZE AS REQUIRED 50–185 mm^2	ม 63 m	ม 125 m	1020080009 OR 1020080011–2 OR 1020080014
37	สายอะลูมิเนียมหุ้มฉนวน ใช้ภายนอก 750 V ขนาดตามต้องการ 50–185 ตร.มม CONDUCTOR, INSULATED WEATHER PROOF 750 V, AI SIZE AS REQUIRED 50–185 mm^2	ม 33 m	ม 65 m	1020070002–7
38	เข็มขัดรัดสายไฟฟ้า (ลวดอะลูมิเนียมแบน 1x10 มม) STRAP, CABLE (ARMOUR TAPE 1x10 mm)	kg 1 กก	1.5 kg กก	1020200000
39	ตะปู หัวกลมแบนยาว 15–20 มม ø 1 มม มอก.113 NAIL, ROUND MILD STEEL WIRE 15–20 mm LONG, ø1 mm, TIS113	16	32	1010990005
40	คอนเนคเตอร์ ชนิดบีบ รูปตัว H สำหรับสายขนาด 50–95 ตร.มม CONNECTOR, COMPRESSION, H–TYPE, FOR CONDUCTOR, 50–95 mm^2	8	16	1020320012
41	เทปไฟฟ้า พีวีซี ม้วนขนาด 19 มม ยาว 10 ม (ใช้ความยาว 2 ม ต่อจุด) ELECTRICAL PVC PLASTIC TAPE, ROLL SIZE 19 mm, 10 m LONG (USE 2 m LENGTH PER POINT)	ม้วน 2 roll	ม้วน 4 roll	1020180001
H	การติดตั้งฟิวส์ และอุปกรณ์ป้องกันด้านแรงต่ำ L.V. FUSE–SWITCH INSTALLATION AND L.V.PROTECTION EQUIPMENTS INSTALLATION			
42	ฟิวส์สวิตช์แรงต่ำ 1x400 A 500 V L.V. FUSE SWITCH 1x400 A 500 V	6	12	1040020100
	ฟิวส์สวิตช์แรงต่ำแบบหุ้มฉนวนชนิด 1 เฟส FUSE SWITCH DISCONNECTOR (FSD), TYPE 1 PHASE			1040020102

กองวิศวกรรมระบบไฟฟ้า ฝ่ายวิศวกรรม	การไฟฟ้าส่วนภูมิภาค	ใช้แทนแบบ .... ถูกแทนโดยแบบ ....
ผู้เขียน ณธรรศ พุทธานุ ผู้สำรวจ .... วิศวกร ณธรรศ พุทธานุ หัวหน้าแผนก นวพงศ์ นุตาดี ผู้อำนวยการกอง [signature] ผู้อำนวยการฝ่าย [signature]	ผู้ว่าการ [signature] (แทน) 18 ส.ค. 2568 การติดตั้งหม้อแปลง 3 เฟส ระบบ 22 kV และ 33 kV ขนาด 50–500 kVA บนนั่งร้าน (กรณีวางสายแรงต่ำบนรางเคเบิล)	เขียนเสร็จวันที่ 31 ก.ค. 68 แก้แบบวันที่ – มิติเป็น มิลลิเมตร มาตราส่วน –
รองผู้ว่าการวางแผนและวิศวกรรม –	3–PHASE TRANSFORMER INSTALLATION 22 kV AND 33kV, 50–500 kVA, ON PLATFORM (IN CASE OF LAYING L.V. CABLES ON CABLE TRAY)	แบบเลขที่ SA2–015/68004 แผ่นที่ 10 ของจำนวน 14 แผ่น

การประกอบเลขที่ ASSEMBLY NO.	2725 B 3718 B

บัญชีวัสดุ
BILL OF MATERIAL

ลำดับที่ ITEM	รายละเอียด DESCRIPTION	จำนวน REQ'D I	จำนวน REQ'D II	วัสดุเลขที่ MAT. NO.
H	การติดตั้งฟิวส์ และอุปกรณ์ป้องกันด้านแรงต่ำ (ต่อ) L.V. FUSE-SWITCH INSTALLATION AND L.V.PROTECTION EQUIPMENTS INSTALLATION (CONTINUE)			
43*	หางปลาชนิดบีบเจาะรูตามมาตรฐาน NEMA สำหรับสายอะลูมิเนียม ขนาดตามต้องการ 50–185 ตร.มม. CABLE LUG, NEMA HOLE, COMPRESSION TYPE, Al CABLE SIZE AS REQUIRED 50–185 mm^2	6	12	1020420102-6
44	หางปลาชนิดบีบเจาะรูตามมาตรฐาน NEMA เจาะ 2 รู สำหรับสายทองแดง ขนาดตามต้องการ 50–185 ตร.มม. CABLE LUG, NEMA HOLE, 2 HOLE, COMPRESSION TYPE, CU CABLE SIZE AS REQUIRED 50–185 mm^2	6	12	1020420516–20
45	กับดักเสิร์จแรงต่ำ 480V 5 kA L.V. SURGE ARRESTER 480V 5kA	6	12	1040000300
I	การติดตั้งแร็คแรงต่ำ SECONDARY RACK INSTALLATION			
46	สลักเกลียว M 16x170 มม. BOLT, MACHINE M 16x170 mm	–	24	1010110201
47	สลักเกลียว M 16x250 มม. สำหรับเสาคอนกรีต 12 ม. BOLT, MACHINE M 16x250 mm FOR 12 CONCRETE POLE สลักเกลียว M 16x300 มม. สำหรับเสาคอนกรีต 12.20 ม. BOLT, MACHINE M 16x300 mm FOR 12.20 CONCRETE POLE	8	8	1010110203 1010110204
48	แหวนสี่เหลี่ยมแบน ขนาด 52x52x4.5 มม. รู ø 18 มม. มอก. 258 WASHER, SQUARE, FLAT, 52x52x4.5 mm, HOLE ø 18 mm, TIS 258	8	8	1010180100
49	แร็ค 4x200 มม. แบบหลังยื่น RACK, SECONDARY, MEDIUM, PRESSED STEEL, 4x200 mm, EXTENDED BACK	2	2	1030130002
50	ลูกรอกแรงต่ำ มอก. 227 แบบ ข (แบบ 52–3) INSULATOR, SPOOL TYPE, L.V. TIS 227 TYPE B (CLASS 53–2)	8	16	1030030000
51	เหล็กแผ่น 6x30x250 มม. แบบเลขที่ SA1–015/22030 (การประกอบเลขที่ 0105) PLATE, STEEL 6x30x250 mm, DWG. NO. SA1–015/22030 (ASSEMBLY NO.0105)	–	48	1010030001
52	คอนเนคเตอร์เข้าปลายสายอะลูมิเนียม ขนาดตามต้องการ CONNECTOR, DEAD END, Al COND. SIZE AS REQUIRED	8	16	1020310000–2
52a	เทปไฟฟ้า พีวีซี ม้วนขนาด 19 มม. ยาว 10 ม. (ใช้ความยาว 2 ม.ต่อจุด) ELECTRICAL PVC PLASTIC TAPE, ROLL SIZE 19 mm, 10 m LONG (USE 2 m LENGTH PER POINT)	ม้วน 2 roll	ม้วน 4 roll	1020180001
52b	ปริฟอร์มเข้าปลายสายสำหรับสายอะลูมิเนียมหุ้มฉนวนแรงต่ำ ขนาดตามต้องการ PREFORMED D/E, AW SIZE AS REQUIRED	8	16	1020260301–2

*กรณีติดตั้งฟิวส์สวิตช์แรงต่ำแบบหุ้มฉนวนแล้วด้านโหลดใช้สายอะลูมิเนียมขนาด 95 ตร.มม. ให้ตัดวัสดุรายการที่ 43 ออก

*IN CASE AN INSULATED FUSE SWITCH DISCONNECTOR AND A 95 mm^2 ALUMINUM CABLE IS USED ON THE LOAD SIDE, ITEM NO. 43 SHALL BE OMITTED.

กองวิศวกรรมระบบไฟฟ้า ฝ่ายวิศวกรรม	การไฟฟ้าส่วนภูมิภาค	ใช้แทนแบบ .... ถูกแทนโดยแบบ ....
ผู้เขียน ณธรรศ พุทธานุ ผู้สำรวจ .... วิศวกร ณธรรศ พุทธานุ หัวหน้าแผนก นวพงศ์ นุตาดี ผู้อำนวยการกอง [signature] ผู้อำนวยการฝ่าย [signature]	ผู้ว่าการ [signature] 18 ส.ค. 2568 (แทน) การติดตั้งหม้อแปลง 3 เฟส ระบบ 22 kV และ 33 kV ขนาด 50–500 kVA บนนั่งร้าน (กรณีวางสายแรงต่ำบนรางเคเบิล)	เขียนเสร็จวันที่ 31 ก.ค. 68 แก้แบบวันที่ – มิติเป็น มิลลิเมตร มาตราส่วน –
รองผู้ว่าการวางแผนและวิศวกรรม –	3–PHASE TRANSFORMER INSTALLATION 22 kV AND 33kV, 50–500 kVA, ON PLATFORM (IN CASE OF LAYING L.V. CABLES ON CABLE TRAY)	แบบเลขที่ SA2–015/68004 แผ่นที่ 11 ของจำนวน 14 แผ่น

การประกอบเลขที่ ASSEMBLY NO.	2725 B 3718 B

บัญชีวัสดุ
BILL OF MATERIAL

ลำดับที่ ITEM	รายละเอียด DESCRIPTION	จำนวน REQ'D	วัสดุเลขที่ MAT. NO.
J	อุปกรณ์ต่อลงดิน EARTHING EQUIPMENTS		
53	หลักดิน 60x60x5 มม ยาว 2,000 มม ROD, GROUND, 60x60x5 mm, 2,000 mm LONG	2	1010220002
54	ลวดเหล็กตีเกลียว 50/7 ตร.มม มอก. 404 WIRE, STEEL STRANDED, 50/7 mm², TIS 404	47 ม m	1010100004
55**	ลวดเหล็กตีเกลียว 25 ตร.มม. มอก. 404 WIRE, STEEL STRANDED, 25 mm², TIS 404	4 ม m	1010100002
56	ลวดเหล็กกลม ø 4 มม. มอก. 71 (น้ำหนักโดยประมาณ 0.1 กก./ม) WIRE, STEEL, SOLID, ø 4 mm, TIS 71 (WEIGHT 0.1 kg/m)	12 ม m	1010100000
57**	แคล้มป์สลัก 2 ตัว สำหรับลวดเหล็กตีเกลียว 25–50 ตร.มม CLAMP, DOUBLE BOLTS FOR STEEL STRANDED WIRE 25–50 mm²	5	1010230012
58**	แหวนสี่เหลี่ยมโค้ง 60x60x5 มม รู ø22 มม WASHER, SQUARE, CURVED, 60x60x5 mm, HOLE ø22 mm	3	1010180201
59**	ยูแคล้มป์ สลัก 1 ตัว M 8 CLAMP, SINGLE U–BOLT, M 8	8	1010230000
60	ท่อ PVC แข็ง ขนาด ø20x2,500 มม CONDUIT, PVC RIGID ø20x2,500 mm	6	1080040001
61	ผงเชื่อมลวดเหล็กตีเกลียว 50/7 ตร.มม กับหลักดิน WELDING POWDER, ST. WIRE 50/7 mm² TO GROUND ROD	6	9090011007

** กรณีวัสดุลำดับที่ 8 ใช้เหล็กรูปรางน้ำขนาด 100x50x5 มม ยาว 3,200 มม ให้เพิ่มวัสดุลำดับที่ 57 จำนวน 2 ชิ้น พร้อมลดวัสดุลำดับที่ 55 ลง 2 เมตร และตัดวัสดุลำดับที่ 58 ออก

** IN CASE ITEM NO. 8 IS A CHANNEL STEEL SIZE 100X50X5 mm WITH A LENGTH OF 3,200 mm, ADD 2 PIECES OF ITEM NO. 57, REDUCE ITEM NO. 55 BY 2 m, AND OMIT ITEM NO. 58.

อดิวิทย์ ทองลา พชง.3 ผปร. กพฟ. สายงาน (ด) ผวก. @PEA

กองวิศวกรรมระบบไฟฟ้า ฝ่ายวิศวกรรม	การไฟฟ้าส่วนภูมิภาค	ใช้แทนแบบ ...... ถูกแทนโดยแบบ ......
ผู้เขียน ณธรรศ พุทธานุ ผู้สำรวจ ...... วิศวกร ณธรรศ พุทธานุ หัวหน้าแผนก นวพงศ์ นุตาติ ผู้อำนวยการกอง [signature] ผู้อำนวยการฝ่าย [signature]	ผู้ว่าการ [signature] 18 ส.ค. 2568 (แทน) การติดตั้งหม้อแปลง 3 เฟส ระบบ 22 kV และ 33 kV ขนาด 50–500 kVA บนนั่งร้าน (กรณีวางสายแรงต่ำบนรางเคเบิล)	เขียนเสร็จวันที่ 31 ก.ค. 68 แก้แบบวันที่ – มิติเป็น มิลลิเมตร มาตราส่วน –
รองผู้ว่าการวางแผนและวิศวกรรม –	3–PHASE TRANSFORMER INSTALLATION 22 kV AND 33kV, 50–500 kVA, ON PLATFORM (IN CASE OF LAYING L.V. CABLES ON CABLE TRAY)	แบบเลขที่ SA2–015/68004 แผ่นที่ 12 ของจำนวน 14 แผ่น

การประกอบเลขที่ ASSEMBLY NO.	2725 B 3718 B

	แบบอ้างอิง REFERENCE DRAWING	แบบเลขที่ DWG. NO	การประกอบเลขที่ ASSEMBLY NO.
1	ฐานรากเสาคู่ประกอบนั่งร้านหม้อแปลง POLE FOUNDATION AT TRANSFORMER STATION	B1-015/240032	8503
2	การประกอบคอน คอร. สปัน กับเสาคอนกรีต ระบบ 22 kV SPUN PRESTRESSED CONCRETE CROSSARM ASSEMBLY 22 kV SYSTEM	SA1-015/21015 SA1-015/21016	2802 2803
3	การประกอบคอน คอร. สปัน กับเสาคอนกรีต ระบบ 33 kV SPUN PRESTRESSED CONCRETE CROSSARM ASSEMBLY 33 kV SYSTEM	SA1-015/21021 SA1-015/21022	3803 3804
4	การต่อลงดินสำหรับหม้อแปลงระบบจำหน่าย GROUNDING SYSTEMS FOR DISTRIBUTION TRANSFORMER	SA2-015/66003	9701A
5	การประกอบเบลแคล้มป์ และฮอทไลน์แคล้มป์ BAIL CLAMP AND HOT LINE CLAMP ASSEMBLY	SA1-015/22017	0550
6	การติดตั้งฟิวส์สวิตช์แรงต่ำบนคอน คอร. สปัน 100x100x2,500 มม. L.V. FUSE-SWITCH INSTALLATION ON SPUN PRESTRESSED CONCRETE CROSSARM 100x100x2,500 mm	SA1-015/25004	0407
7	หลักเกณฑ์การใช้ลูกถ้วยแรงสูงในระบบจำหน่าย 22 kV RULES FOR H.V. INSULATOR APPLICATION IN 22 kV DISTRIBUTION LINE	SA2-015/54011	9502
8	หลักเกณฑ์การใช้ลูกถ้วยแรงสูงในระบบจำหน่าย 33 kV RULES FOR H.V. INSULATOR APPLICATION IN 33 kV DISTRIBUTION LINE	SA2-015/54012	9506
9	การประกอบสายประธานบนนั่งร้านหม้อแปลง 3 เฟส ระบบ 22 kV MAIN LINE ASSEMBLY ON PLATFORM TRANSFORMER 3-PHASE, 22 kV	SA4-015/44002	2726
10	การประกอบสายประธานบนนั่งร้านหม้อแปลง 3 เฟส ระบบ 33 kV MAIN LINE ASSEMBLY ON PLATFORM TRANSFORMER 3-PHASE, 33 kV	SA4-015/44012	3719
11	การประกอบสายประธานบนนั่งร้านหม้อแปลง 3 เฟส ระบบ 22 kV กรณีเหล็กคอนเคเบิลอากาศทางโค้ง MAIN LINE ASSEMBLY ON PLATFORM TRANSFORMER 3-PHASE, 22 kV AERIAL CABLE CORNER SUPPORT BRACKET	SA2-015/56002	2726A
12	การประกอบสายประธานบนนั่งร้านหม้อแปลง 3 เฟส ระบบ 33 kV กรณีเหล็กคอนเคเบิลอากาศทางโค้ง MAIN LINE ASSEMBLY ON PLATFORM TRANSFORMER 3-PHASE, 33 kV AERIAL CABLE CORNER SUPPORT BRACKET	SA2-015/56003	3719A
13	การติดตั้งหม้อแปลง 3 เฟส ระบบ 22 kV ขนาด 50-500 kVA บนนั่งร้าน 3-PHASE TRANSFORMER INSTALLATION 22 kV, 50-500 kVA, ON PLATFORM	SA4-015/42023	2724
14	การติดตั้งหม้อแปรง 3 เฟส ระบบ 33 kV ขนาด 50-500 kVA บนนั่งร้าน 3-PHASE TRANSFORMER INSTALLATION 33 kV, 50-500 kVA, ON PLATFORM	SA4-015/43004	3705
15	แบบรั้วตาข่ายล้อมหม้อแปลง และการต่อลงดิน	SA2-015/47004	8505

กองวิศวกรรมระบบไฟฟ้า ฝ่ายวิศวกรรม	การไฟฟ้าส่วนภูมิภาค	ใช้แทนแบบ .... ถูกแทนโดยแบบ ....
ผู้เขียน ณธรรศ พุทธานุ ผู้สำรวจ .... วิศวกร ณธรรศ พุทธานุ หัวหน้าแผนก นวพงศ์ นุตาติ ผู้อำนวยการกอง [signature] ผู้อำนวยการฝ่าย [signature]	ผู้ว่าการ [signature] 18 ส.ค. 2568 (แทน) การติดตั้งหม้อแปลง 3 เฟส ระบบ 22 kV และ 33 kV ขนาด 50-500 kVA บนนั่งร้าน (กรณีวางสายแรงต่ำบนรางเคเบิล)	เขียนเสร็จวันที่ 31 ก.ค. 68 แก้แบบวันที่ – มิติเป็น มิลลิเมตร มาตราส่วน –
รองผู้ว่าการวางแผนและวิศวกรรม –	3-PHASE TRANSFORMER INSTALLATION 22 kV AND 33kV, 50-500 kVA, ON PLATFORM (IN CASE OF LAYING L.V. CABLES ON CABLE TRAY)	แบบเลขที่ SA2-015/68004 แผ่นที่ 13 ของจำนวน 14 แผ่น

การประกอบเลขที่	2725 B
ASSEMBLY NO.	3718 B

<u>หมายเหตุ</u>

1. หม้อแปลงขนาด 500 kVA ต้องมีคุณสมบัติดังนี้ :–
   - น้ำหนักไม่เกิน 3 ตัน
   - ขนาดความยาว ความสูงไม่เกิน 2x2 ม
2. ระยะห่างระหว่างบุชชิ่งแรงสูง กับผิวเสาต้องไม่น้อยกว่า 0.20 ม
3. ระยะห่างระหว่างส่วนที่มีไฟทางด้านแรงสูง กับโครงสร้างอื่นต้องไม่น้อยกว่า 1.80 ม.
4. สำหรับหม้อแปลงที่มีขนาดเกิน 500 kVA ที่มีขนาดความยาว และความสูงของหม้อแปลงไม่เกิน 2x2 ม และน้ำหนักไม่เกิน 3 ตัน สามารถใช้แบบมาตรฐานนี้ได้
5. เข็มขัดรัดสายไฟฟ้าด้านแรงต่ำ ติดตั้งให้มีระยะห่างประมาณ 200 มม.
6. ฟิวส์สวิตช์แรงต่ำสามารถติดตั้งได้สูงสุด 6 ชุด (สำหรับ 2 วงจร) บนคอน คอร. ขนาด 100x100x2,500 มม จำนวน 1 ชุด กรณีติดตั้งระบบจำหน่ายแรงต่ำ 4 วงจร ให้ติดตั้งคอนเพิ่มเป็น 2 ชุด
7. กรณีสายประธานเป็นอะลูมิเนียมเปลือยติดตั้งบนคอนแบบธรรมดาหรือคอนแบบท้าวแขนให้ดูรายละเอียดการประกอบสายประธานนั่งร้านหม้อแปลงตามแบบอ้างอิง ลำดับที่ 13 และ 14

<u>NOTE</u>

1. 500 kVA TRANSFORMER SHALL HAVE THE FOLLOWING SPECIFICATIONS :–
   - WEIGHT SHALL NOT EXCEED 3 TONS.
   - DIMENSIONS (LENGTH AND HEIGHT) SHALL NOT EXCEED 2X2 m.
2. THE CLEARANCE BETWEEN THE HIGH–VOLTAGE BUSHING AND THE POLE SURFACE SHALL NOT BE LESS THAN 0.20 m.
3. THE CLEARANCE BETWEEN LIVE HIGH–VOLTAGE PARTS AND OTHER STRUCTURES SHALL NOT BE LESS THAN 1.80 m.
4. FOR THE TRANSFORMER CAPACITY OVER 500 kVA, WHICH HAVE DIMENSIONS (LENGTH AND HEIGHT) NOT EXCEEDING 2X2 mm AND A WEIGHT NOT EXCEEDING 3 TONS, THIS STANDARD CAN BE APPLIED.
5. LOW VOLTAGE CABLE STRAPS SHALL BE INSTALLED AT APPROXIMATELY 200 mm INTERVALS.
6. A MAXIMUM OF 6 LOW VOLTAGE FUSE SWITCHES (FOR 2 CIRCUITS) CAN BE INSTALLED ON A SINGLE 100X100X2,500 mm PRESTRESSED CONCRETE CROSSARM. IN CASE OF A 4 CIRCUIT LOW VOLTAGE DISTRIBUTION SYSTEM, TWO SETS OF CROSSARMS SHALL BE INSTALLED.
7. IN CASE THE MAIN CONDUCTOR IS BARE ALUMINUM INSTALLED ON CROSSARM OR ALLEY ARM, REFER TO THE MAIN CONDUCTOR ASSEMBLY DETAILS AT THE TRANSFORMER PLATFORM ACCORDING TO REFERENCE DRAWING NO. 13 OR 14.

อติวิทย์ ทองลา พชง.3 ฝปร. กฟส.อล.

กองวิศวกรรมระบบไฟฟ้า ฝ่ายวิศวกรรม	การไฟฟ้าส่วนภูมิภาค	ใช้แทนแบบ .... ถูกแทนโดยแบบ ....
ผู้เขียน ณธรรศ พุทธานุ ผู้สำรวจ .... วิศวกร ณธรรศ พุทธานุ หัวหน้าแผนก นวพงศ์ นุตาดี ผู้อำนวยการกอง [signature] ผู้อำนวยการฝ่าย [signature]	ผู้ว่าการ [signature] 1 8 ส.ค. 2568 (แทน) การติดตั้งหม้อแปลง 3 เฟส ระบบ 22 kV และ 33 kV ขนาด 50–500 kVA บนนั่งร้าน (กรณีวางสายแรงต่ำบนรางเคเบิล)	เขียนเสร็จวันที่ 31 ก.ค. 68 แก้แบบวันที่ – มิติเป็น มิลลิเมตร มาตราส่วน –
รองผู้ว่าการวางแผนและวิศวกรรม –	3–PHASE TRANSFORMER INSTALLATION 22 kV AND 33kV, 50–500 kVA, ON PLATFORM (IN CASE OF LAYING L.V. CABLES ON CABLE TRAY)	แบบเลขที่ SA2–015/68004 แผ่นที่ 14 ของจำนวน 14 แผ่น