การประกอบเลขที่	4605
ASSEMBLY NO.	5605

D – 11

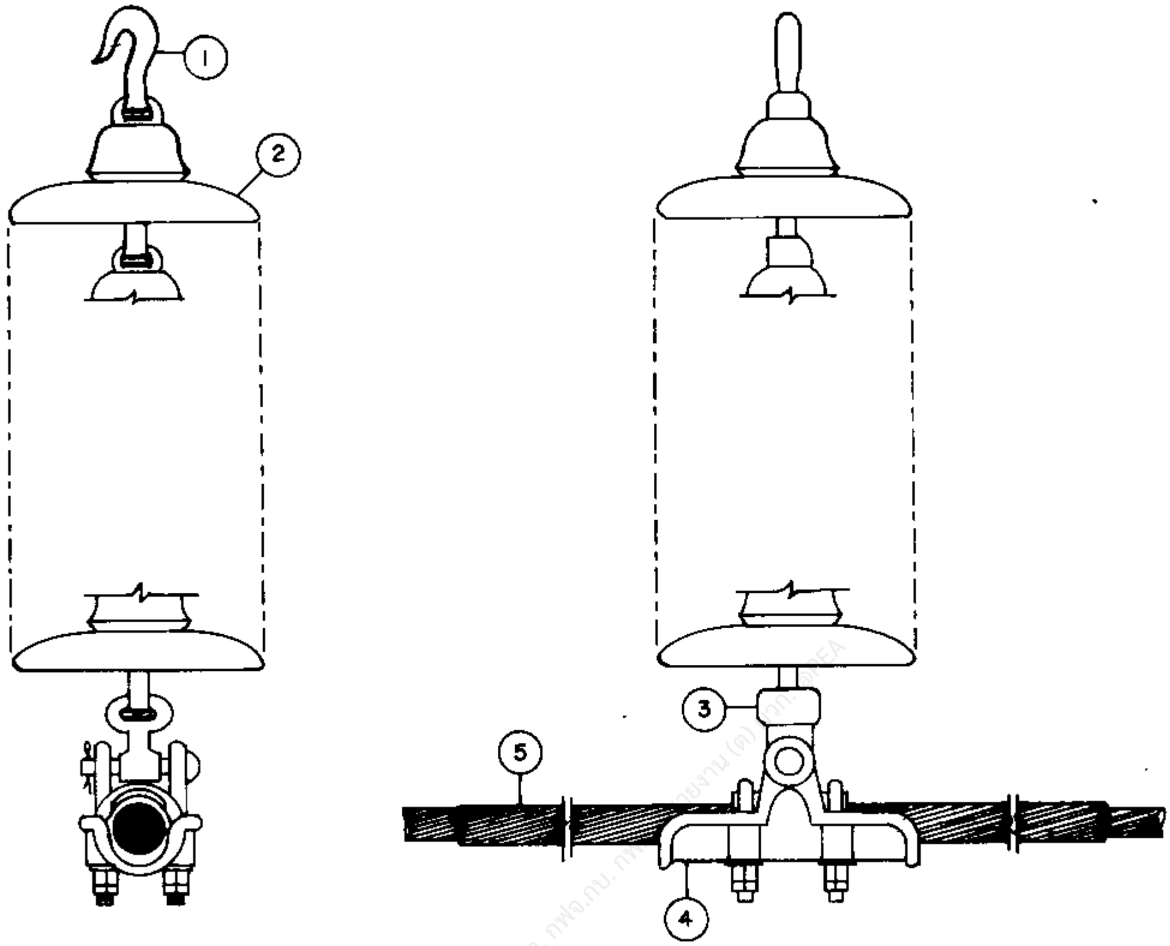

มัญชีวัสดุ
BILL OF MATERIAL

ลำดับที่ ITEM	รายละเอียด DESCRIPTION	จำนวน REQ'D A	B	C	D	วัสดุเลขที่ MAT. NO.
1	ข้อต่อแขวน แบบหัวกลม ANSI แบบ B BALL–HOOK, ANSI, TYPE B	1		1		03140002 (0483)
2	ลูกถ้วยแขวน แบบ ค. (แบบ 52–3) มอก. 354 INSULATOR, SUSPENSION TYPE, TYPE C (CLASS 52–3) TIS 354	4		7		03020001 (0416)
3	ข้อต่อแบบ ซ็อคเก็ต–ตาย ANSI แบบ B SOCKET–EYE, ANSI, TYPE B	1		1		03140003 (0484)
4	แคล้มป์แขวนสำหรับสายอะลูมิเนียม CLAMP, SUSPENSION, FOR Al CONDUCTOR	1		1		03120001_ 03120003
5	ปรีฟอร์มอาร์เมอร์ร็อด ARMOR ROD, PREFORMED	1		1		02220106_ 02220110

กองวิศวกรรมไฟฟ้าและเครื่องกล ฝ่ายวิศวกรรม	การไฟฟ้าส่วนภูมิภาค	ใช้แทนแบบ
ผู้เขียน ผู้ตรวจ วิศวกร หัวหน้าแผนก หัวหน้ากอง ผู้อำนวยการฝ่าย	ผู้ว่าการ 24 มี.ค. 23 รายละเอียดที่ 11 การประกอบลูกถ้วยแขวน	ถูกแทนโดยแบบ เขียนเสร็จวันที่ 7 ม.ค.23 แก้แบบครั้งที่ มิติเป็น มาตราส่วน
รองผู้ว่าการฝ่ายเทคนิค	DETAIL NO. 11 SUSPENSION INSULATOR ASSEMBLY	แบบเลขที่ SAI-015/23025 แผ่นที่ 1 ของจำนวน 1 แผ่น