การประกอบเลขที่ 4628
ASSEMBLY NO. 5628

D—5 H

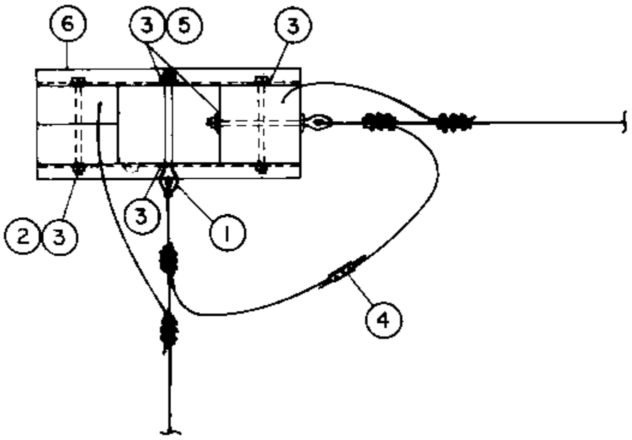

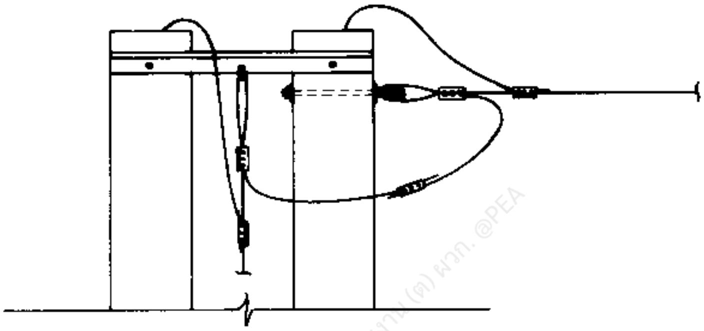

บัญชีวัสดุ
BILL OF MATERIAL

ลำดับที่ ITEM	รายละเอียด DESCRIPTION	จำนวน REQ'D	วัสดุเลขที่ MAT. NO.
1	สลักห่วงแบบธรรมดาเดี่ยว M 16X350 มม. BOLT, STRAND EYE, SINGLE STRAIGHT, M 16 X 350 mm	2	01210200 (0160)
2	สลักเกลียว M 16 X 300 มม. BOLT, MACHINE, M 16 X 300 mm	2	01110204 (0224)
3	แหวนสี่เหลี่ยมแบน 52X52X4.5 มม. รู Ø 18 มม. มอก. 258 WASHER, SQUARE, FLAT 52X52X4.5 mm, HOLE Ø 18 mm, TIS 258	8	01180100 (0355)
4 *	แคล้มป์ สลัก 3 ตัว สำหรับลวดเหล็กตีเกลียว 35 ต.มม. CLAMP, TRIPLE BOLTS, FOR STEEL STRANDED WIRE 35 mm^2	5	01230003 (0175)
5	แหวนสปริง M 16 มอก. 259 WASHER, LOCK, M 16 TIS 259	2	01180301 (0365)
6	เหล็กฉาก ขนาด 65 X 65 X 6 มม. ยาว 1,000 มม. ANGLE STEEL 65 X 65 X 6 mm , 1,000 mm LONG	2	01010000 (2677)

* ใช้ยูแคล้มป์ สลักเดี่ยว M 8 (วัสดุเลขที่ 0165) จำนวน 2 ตัว ต่อจุดแทน เป็นอีกแบบหนึ่งได้
ALTERNATIVELY, USING U-CLAMP M 8 (MAT. NO. 0165) 2 UNITS / POINT

กองวิศวกรรมไฟฟ้าและเครื่องกล
ฝ่ายวิศวกรรม

เขียน
ตรวจ
วิศวกร
หัวหน้าแผนก
หัวหน้ากอง
ผู้อำนวยการฝ่าย
รองผู้ว่าการฝ่ายเทคนิค

การไฟฟ้าส่วนภูมิภาค

ผู้ว่าการ .... 24 มิ.ย. 23

รายละเอียดที่ 5 H
การต่อสายล่อฟ้า

DETAIL NO. 5 H
OVERHEAD GROUND WIRE CONNECTION

ใช้แทนแบบ..........
ถูกแทนโดยแบบ..........
เขียนเสร็จวันที่ 7 พ.ค. 23
แก้แบบวันที่..........
มิติเป็น..........
มาตราส่วน..........
แบบเลขที่ SAL-015/23034
แผ่นที่ 1 ของจำนวน 1 แผ่น

19 พ.ค. 2523