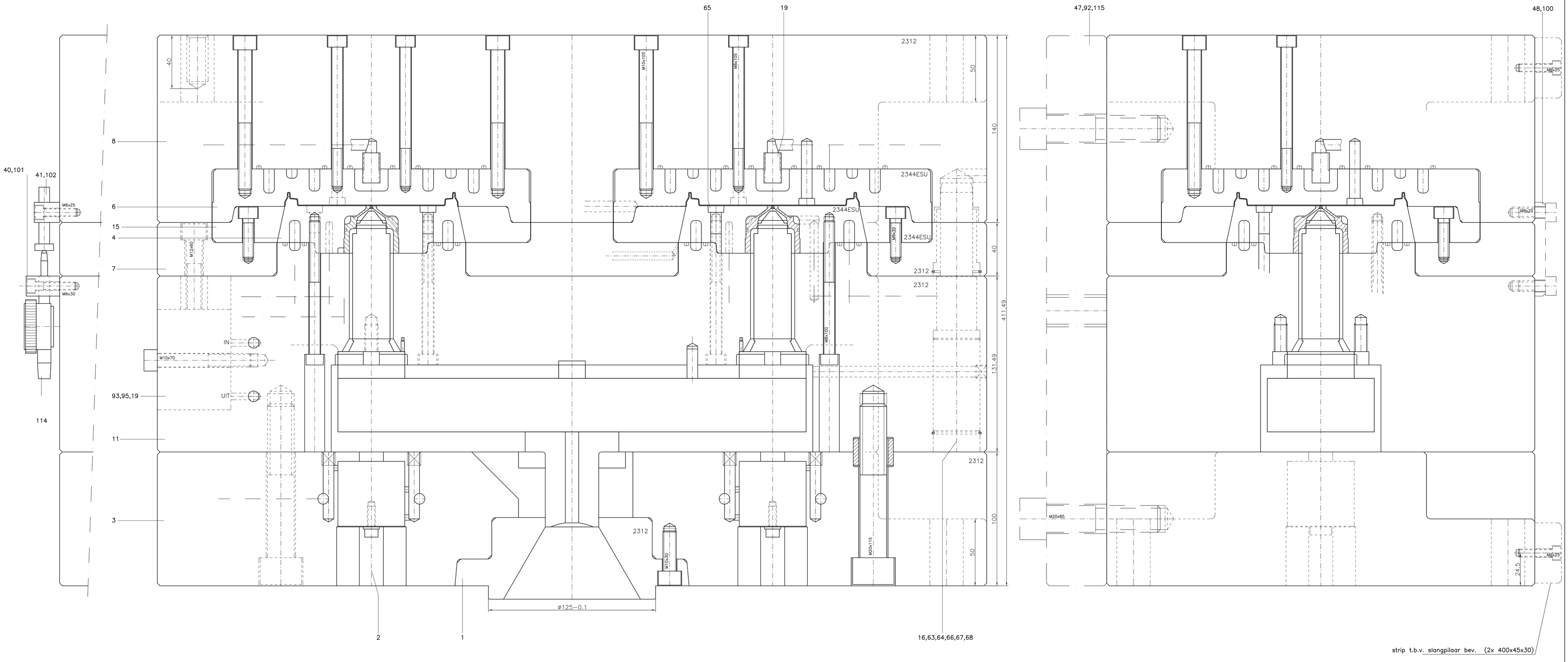

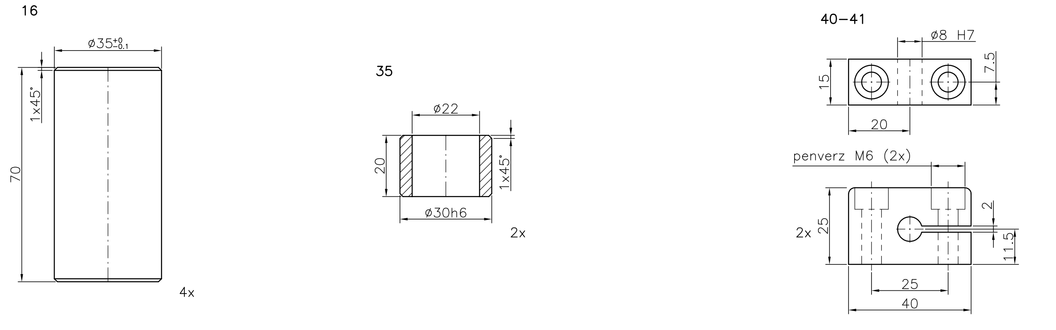

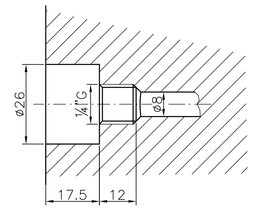

Kühlung: Hasco ¼"G (versenkt)
Luft: Festo 1/8"G

Getekend: Gert Kuhl	Materiaal:	
Datum : 05-06-03	Opmerking: Zusammenstellung	
Schaal : 1:1 (1:2)		
Benaming: Zweifach Deckel Nr. 4		Opdrachtgever: Thrace
van den BRINK Harskamp Holland Tel.(31)318-457141 Fax.(31)318-456378	Ordernr.: A8326	Tek.nr.: 05.075.000