PL HT R+1

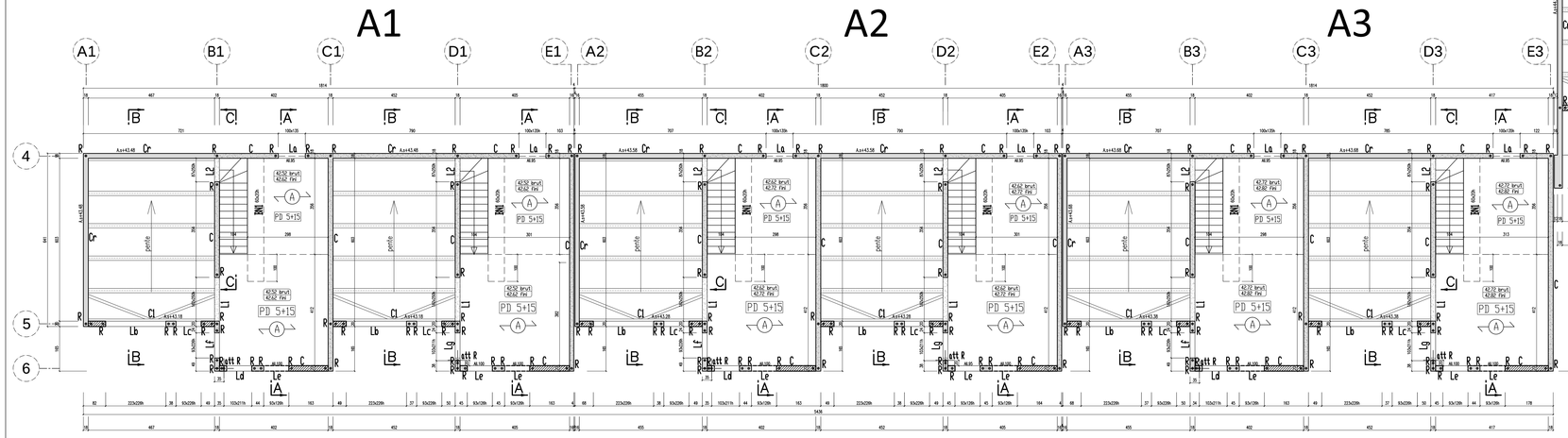

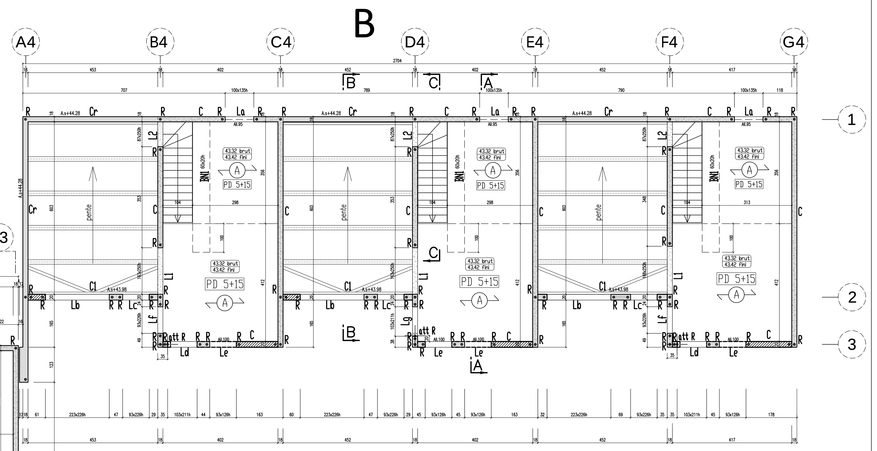

Coupe A–A

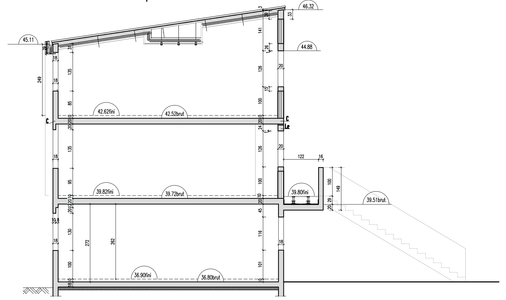

Coupe B–B

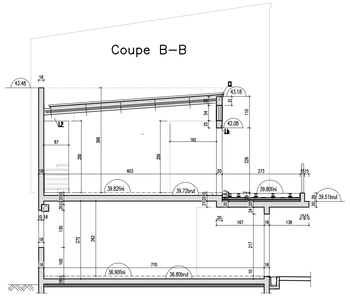

VUE EN PLAN ESCALIER

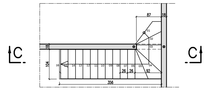

Coupe C–C

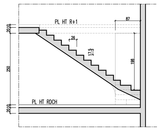

LEGENDE

	Voile béton armé
LT	Linteau
Pp 20x50HT	Poutre BA - section
	Réservation dans structure verticale / horizontale
MAR 20	Murs a isolation répartie (brique)
AG 20	Murs en agglomérés de béton creux chainés
P	Poteau
IPE	Poutre Métal

NOTA: En attente du plan du charpentier

HYPOTHESES:
- BETON : XF1 C25/30
- ENROBAGE : 4 cm mini
- ACIER Fe E 500= 500 MPa

ZONE SISMIQUE 3 – CATEGORIE D'IMPORTANCE II

PLANCHER

(A) PREDALLE BA Ep=5+15 S=200+150 Kg/m2 (à confirmer par le fabricant)

NOTA: LES HAUTEURS D'ALLEGES SONT DONNEES PAR RAPPORT AU SOL FINI

BUREAU D'ETUDES INGENIERIE 84 STRUCTURES

Tél 04 90 71 38 38 /Fax 04 90 71 39 20 / contact@ingenierie84.fr / www.ingenierie84.fr
► Siège social : 45 av. de la 2ème D.B. - ZAC du M.I.N. BP60217 / 84008 CAVAILLON cedex
► Pôle BTP Emile Donat - Atlant Tréve -Espace Capitéo -32 Allée Sébastien Vauban/83600 FREJUS

Référence :	18 14376 AB /10A
Plan :	
Date :	08/06/2018
Echelles :	1/50

Architecte:	SIAME ARCHITECTES	Chef du projet :	Mr. BAUD
		Ingénieur :	--
Entreprise:	POGGIA	Projeteur Dessinateur :	Mr. DRISS

QUARTIER LES OLIVIERS

84 MORIERES LES AVIGNON

BATIMENT A/B

PLANCHER HAUT R+1

COFFRAGE

EXE

Ind	Date	MODIFICATIONS
C		
B		
A	10-07-18	PLAN MIS A JOUR

HYPOTHESES CALCULS : Béton C25/30 - Au séisme : Acier HA FE 500B, Pas au séisme : HA FE 500A - Sauf indications Particulières

Ce plan ne peut etre ni reproduit ni communiqué sans l'autorisation écrite d'INGENIERIE 84 (loi du 11/03/1902)

PL HT R+2

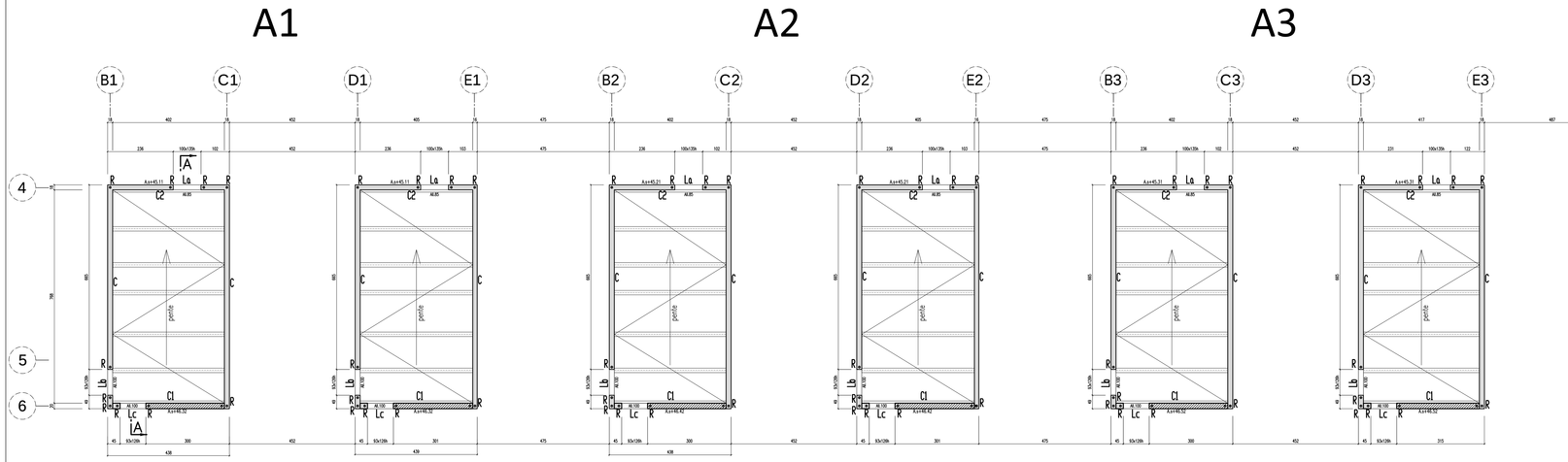

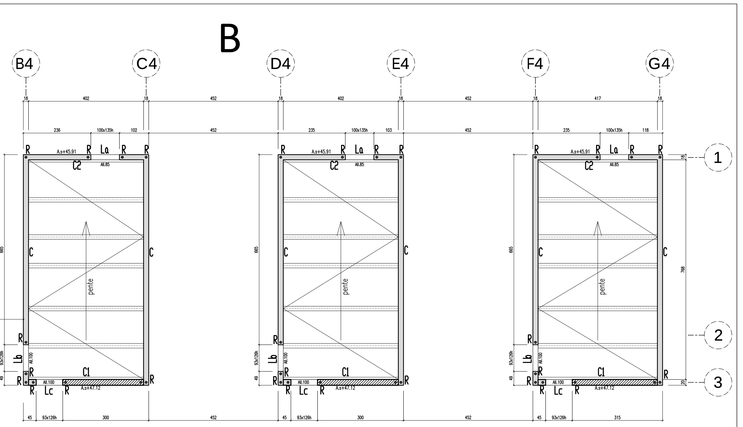

Coupe A–A

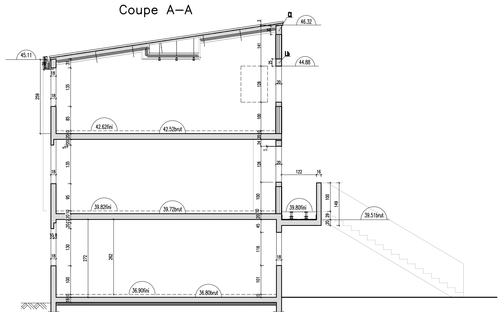

LEGENDE

	Poteau béton
LT	Linteau
Po 20x50HT	Poutre béton
	poutre horizontale
MIP 20	Mur
AG 20	Mur de refend
P	Poteau
IPE	Poutre métallique

NOTA: En attente du plan du charpentier

HYPOTHESES:
- BETON : XF1 C25/30
- ENROBAGE : 4 cm mini
- ACIER Fe E 500= 500 MPa

ZONE SISMIQUE 3 – CATEGORIE D'IMPORTANCE II

NOTA: LES HAUTEURS D'ALLEGES SONT DONNEES PAR RAPPORT AU SOL FINI

BUREAU D'ETUDES INGENIERIE 84 STRUCTURES
Tél 04 90 71 38 38 /Fax 04 90 71 39 20 / contact@ingenierie84.fr / www.ingenierie84.fr
▶ Siège social : 40 av. de la Sorte B.Bt - ZAC du M.Vit. BP40227 I 84306 CAVAILLON cedex
▶ Pôle BTP Emile Duval : Abel Tréne- Espace Capitole- 32 Allée Sébastien Vauban83860 FREJUS

Référence :	18 14376 AB/13A
Date :	08/06/2018
Echelles :	1/50

Architecte:	SIAME ARCHITECTES	Chef du projet :	Mr. BAUD
		Ingénieur :	--
Entreprise:	POGGIA	Projeteur Coordinateur :	Mr. DRISS

QUARTIER LES OLIVIERS

84 MORIERES LES AVIGNON

BATIMENT A/B

PLANCHER HAUT R+2

COFFRAGE

EXE

Ind	Date	MODIFICATIONS
C		
B		
A	10-07-18	PLAN MIS A JOUR

HYPOTHESES CALCULS : Béton C25/30 - Au sérisme : Acier HA FE 500B, Pas au séisme : HA FE 500A - Sauf indications Particulières

Ce plan ne peut être ni reproduit ni communiqué sans l'autorisation écrite d'INGENIERIE 84 (loi du 11/03/1902)