projekt / project | *číslo zakázky / project number:* 185-01

BYTOVÝ SOUBOR LIBUŠE

stupeň dokumentace / design stage

DOKUMENTACE PRO PROVEDENÍ STAVBY — DPS

DETAIL DESIGN DOCUMENTATION — DDD

klient / client

VELTON REAL ESTATE
Na Strži 2102/61a
140 00, Praha 4 - Krč

architekt / architect

adns architekti

A.D.N.S. architekti s.r.o.
Na Příkopě 853/12
110 00 Praha 1 - Nové Město

generální projektant / general designer

ABMV WORLD

ABMV world s.r.o.
Prosecká 527/24
180 00 Praha 8

projektant / designer

ABMV WORLD

ABMV world s.r.o.
Prosecká 527/24
180 00 Praha 8

odpovědný projektant / designer

Ing. arch. Zdeněk Vávra

vypracoval / drawn by

Ing. Lukáš Vojta

kontroloval / checked by

Ing. Marek Veselý

revize / revision	*popis / description*	*datum / date*
R01	Úprava zapuštěných žlabů TP01 a TP02	30.11.2021

část dokumentace / documentation part

D | DOKUMENTACE OBJEKTŮ A TECHNICKYÝCH A TECHNOLOGICKÝCH ZAŘÍZENÍ

stavební objekt / building object

SO01 | BYTOVÝ DŮM

profesní díl / specialist part

100 | ARCHITEKTONICKO-STAVEBNÍ ŘEŠENÍ

název výkresu / drawing title

TABULKA KLEMPÍŘSKÝCH PRVKŮ

datum revize 00 / revision date 00	*měřítko / scale*	*počet A4 / A4 count*
15.09.2021	-	3 x A4

paré

±0.000 = 303,800 m n. m.
výškový systém: Bpv
souřadný systém: JTSK

číslo výkresu / sheet number 0060

kód výkresu / sheet code 18501_DPS_D_SO01_100_0060_R01

VÝKAZ KLEMPÍŘSKÝCH VÝROBKŮ / TINSMITH PRODUCTS SCHEDULE

Tvar kódu - KLEMPÍŘSKÉHO PRVKU / Code type - TINSMITH PRODUCT

TP xx

Ozn. prvku / Product no.

PŘÍLOHY / ANNEXES

POZNÁMKA / NOTE

VŠECHNY ČÁSTI PROJEKTOVÉ DOKUMENTACE A REALIZACE JEDNOTLIVÝCH PROFESNÍCH ČÁSTÍ (ARCHITEKTONICKÁ, STAVEBNĚ-KONSTRUKČNÍ, TZB, PBŘ ATD...) PODLÉHAJÍ KOORDINACI GENERÁLNÍHO PROJEKTANTA A V PŘÍPADĚ JAKÝCHKOLIV ROZPORŮ V PROJEKTOVÉ DOKUMENTACI NEBO V PRŮBĚHU REALIZACE JSOU ZHOTOVITELÉ/DODAVATELÉ TĚCHTO ČÁSTÍ POVINNI VYŽÁDAT SI STANOVISKO AUTORIZOVANÉ OSOBY A GENERÁLNÍHO PROJEKTANTA. V PŘÍPADĚ ROZPORU MEZI JEDNOTLIVÝMI PŘÍLOHAMI NEBO PROFESNÍMI DÍLY V PROJEKTOVÉ DOKUMENTACI JE POTŘEBNÉ NA TENTO ROZPOR UPOZORNIT A VYŽÁDAT SI OFICIÁLNÍ STANOVISKO GENERÁLNÍHO PROJEKTANTA.
UVEDENÉ ROZMĚRY A POZICE (KONSTRUKCÍ, INSTALAČNÍCH ROZVODŮ, KONCOVÝCH PRVKŮ ATD...) JSOU JEN ORIENTAČNÍ. ZHOTOVITEL/DODAVATEL JE POVINEN ZAMĚŘIT SKUTEČNÝ STAV NA MÍSTĚ STAVBY.
V PŘÍPADĚ ZMĚNY PODKLADŮ, ČI VZNIKU NOVÝCH SKUTEČNOSTÍ, JE NUTNÉ INFORMOVAT GENERÁLNÍHO PROJEKTANTA A ARCHITEKTA A DÁLE POSTUPOVAT AŽ PO KOORDINACI, VYDÁNÍ A SCHVÁLENÍ ZMĚNY V PROJEKTOVÉ DOKUMENTACI. DOKUMENTACE BYLA ZPRACOVÁNA NA ZÁKLADĚ INFORMACÍ, PODKLADŮ A ZNALOSTÍ PLATNÝCH KE DNI JEJÍHO VYDÁNÍ.
TATO PROJEKTOVÁ DOKUMENTACE SLOUŽÍ VÝHRADNĚ PRO POTŘEBY UVEDENÉHO STUPNĚ DOKUMENTACE, NENAHRAZUJE NÁSLEDUJÍCÍ NEBO PŘEDCHOZÍ STUPNĚ A V PŘÍPADĚ JAKÝCHKOLIV ROZPORŮ NEBO NEJASNOSTÍ JE ZHOTOVITEL POVINEN VYŽÁDAT SI STANOVISKO GENERÁLNÍHO PROJEKTANTA.
V PŘÍPADĚ, ŽE ZHOTOVITEL JEDNÁ BEZ PÍSEMNÉHO VYJÁDŘENÍ GENERÁLNÍHO PROJEKTANTA / AUTORSKÉHO DOZORU, JEDNÁ TÍM V ROZPORU S TOUTO PROJEKTOVOU DOKUMENTACÍ A Z VLASTNÍHO ROZHODNUTÍ A JE POVINEN NAPRAVIT VZNIKLÉ ŠKODY NEBO ZPŮSOBENÉ VÍCENÁKLADY INVESTOROVI, A TO NA SVÉ VLASTNÍ NÁKLADY.

VÝKAZ KLEMPÍŘSKÝCH VÝROBKŮ / TINSMITH PRODUCTS SCHEDULE

Označení / Identification	Název / Name	Orientační umístění / Placement description	Technická specifikace / Technical specification	Povrchová úprava / Material finish	Rozvinutá šířka / Metal sheet thickness	Měrná jednotka / Units of measurement	Množství / Quantity	Poznámka / Note
TP 01a	Nové zaatikové okapové žlaby	Žlab ve 2np	Poplastovaný ocelový plech tl. 0,7mm, vč. kotvení.	RAL 7016	360	bm	39.9	Úprava tvaru
TP 01b	Okapnice navazující na zaatikové okapové žlaby	Žlab ve 2np	Poplastovaný ocelový plech tl. 0,7mm, vč. kotvení.	RAL 7016	360	bm	39.9	Úprava tvaru
TP 01c	Čelní lišta navazující na zaatikové okapové žlaby	Žlab ve 2np	Poplastovaný ocelový plech tl. 0,7mm, vč. kotvení.	RAL 7016	130	bm	39.9	
TP 02a	Nové zaatikové okapové žlaby	Žlab ve 3np	Poplastovaný ocelový plech tl. 0,7mm, vč. kotvení.	RAL 7016	360	bm	83.2	Úprava tvaru
TP 02b	Okapnice navazující na zaatikové okapové žlaby	Žlab ve 2np	Poplastovaný ocelový plech tl. 0,7mm, vč. kotvení.	RAL 7016	180	bm	83.2	
TP 02c	Čelní lišta navazující na zaatikové okapové žlaby	Žlab ve 2np	Poplastovaný ocelový plech tl. 0,7mm, vč. kotvení.	RAL 7016	130	bm	83.2	
TP 03a	Nové okapové žlaby nadpraží balkónů a teras		Poplastovaný ocelový plech tl. 0,7mm, vč. kotvení.	RAL 7016	400	bm	62.0	
TP 03b	Okapnice navazující na okapové žlaby nadpraží balkónů a teras		Poplastovaný ocelový plech tl. 0,7mm, vč. kotvení.	RAL 7016	210	bm	62.5	
TP 04	Žlabový kotlík		Poplastovaný ocelový plech tl. 0,7mm, vč. kotvení.	RAL 7016	-	ks	36.0	
TP 12	Průchodka a oplechování VZT		Poplastovaný ocelový plech tl. 0,7mm, vč. kotvení.	RAL3016	350	ks	82.0	
TP 13	Lemování do střechy pro komín 225/160		Poplastovaný ocelový plech tl. 0,7mm, vč. kotvení.	RAL3016	350	ks	1.0	
TP 14	Oplechování kruhových střešních prostupů do 0.3m2	rovné střechy objektů	Poplastovaný ocelový plech tl. 0,7mm, vč. kotvení.	RAL3016	310	ks	7.0	
TP 22	Oplechování odvětrání výtahové šachty	ploché střechy objektů	Poplastovaný ocelový plech tl. 0,7mm, vč. kotvení.	RAL 7016	400	ks	4.0	
TP 23	Oplechování prostupu VZT na plochou střechu v objektu B	ploché střechy objektů	Poplastovaný ocelový plech tl. 0,7mm, vč. kotvení.	RAL 7016	400	bm	2.9	
TP 24	Oplechování prostupu VZT na plochou střechu v objektu C	ploché střechy objektů	Poplastovaný ocelový plech tl. 0,7mm, vč. kotvení.	RAL 7016	2220	bm	1.8	
TP 25	Dešťový svod ø75mm	Střechy nad schodišťovým prostorem	Poplastovaný ocelový plech tl. 0,7mm	RAL 7016	-	bm	8.0	

VÝKAZ KLEMPÍŘSKÝCH VÝROBKŮ / TINSMITH PRODUCTS SCHEDULE

Označení / Identification	Název / Name	Orientační umístění / Placement description	Technická specifikace / Technical specification	Povrchová úprava / Material finish	Rozvinutá šířka / Metal sheet thickness	Měrná jednotka / Units of measurement	Množství / Quantity	Poznámka / Note
TP 26	Soklová lišta	ukončení hydroizolace vparteru na ŽB stěnách bez obkladu	Poplastovaný ocelový plech tl. 0,7mm, vč. kotvení.	RAL 7016	70	bm	420.0	
TP 27a	Dešťový žlab zakončení šikmé střechy u ploché střechy	Ukončení šikmé střechy nad schodištěm	Poplastovaný ocelový plech tl. 0,7mm, vč. kotvení.	RAL 7016	400	bm	20.6	
TP 27b	Okapnice navazující na dešťový žlab	Ukončení šikmé střechy nad schodištěm	Poplastovaný ocelový plech tl. 0,7mm, vč. kotvení.	RAL 7016	930	bm	20.8	
TP 28	Oplechování koruny zdiva	Atika	Poplastovaný ocelový plech tl. 0,7mm, vč. kotvení.	RAL 7016	715	bm	63.8	
TP 29a	Boční lemování - lišta	Lemování svislé konstrukce procházející šikmou střechou	Poplastovaný ocelový plech tl. 0,7mm, vč. kotvení.	RAL 7016	150	bm	49.9	
TP 29b	Boční lemování - rohový profil	Lemování svislé konstrukce procházející šikmou střechou	Poplastovaný ocelový plech tl. 0,7mm v barvě antracitové barvě RAL7016, vč. kotvení.	RAL 7016	430	bm	46.9	
TP 29c	Boční lemování - napojení na krytinu	Lemování svislé konstrukce procházející šikmou střechou	Poplastovaný ocelový plech tl. 0,7mm, vč. kotvení.	RAL 7016	70	bm	46.9	

TP 01
1:10

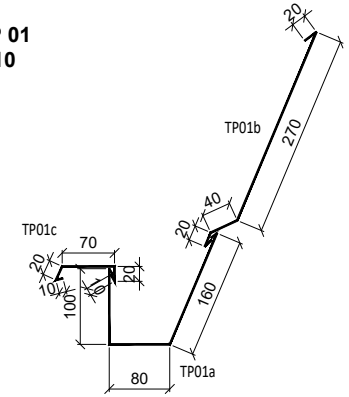

TP 26
1:10

TP 29
1:10

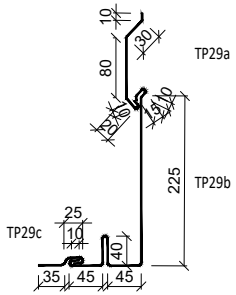

TP 02
1:10

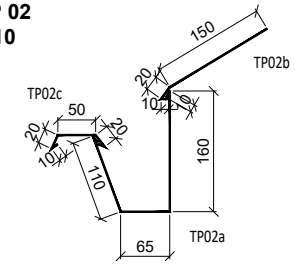

TP 27
1:10

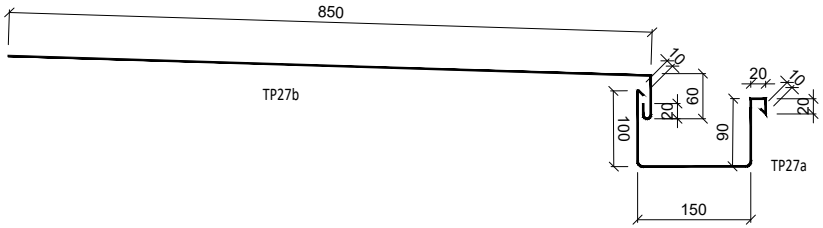

TP 03
1:10

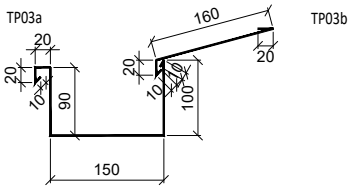

TP 28
1:10

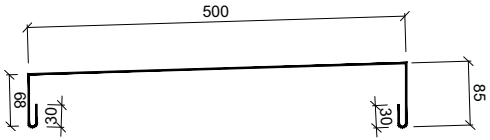

TP 14
1:10

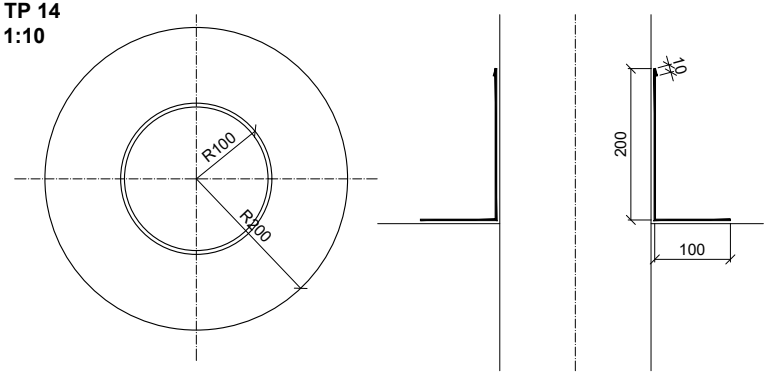

PŮDORYS

ŘEZ

adns
architekti

ABMV
WORLD