projekt / project — *číslo zakázky / project number:* 185-01

BYTOVÝ SOUBOR LIBUŠE

stupeň dokumentace / design stage

DOKUMENTACE PRO PROVEDENÍ STAVBY — DPS

DETAIL DESIGN DOCUMENTATION — DDD

klient / client

VELTON REAL ESTATE
Na Strži 2102/61a
140 00, Praha 4 - Krč

architekt / architect

adns architekti

A.D.N.S. architekti s.r.o.
Na Příkopě 853/12
110 00 Praha 1 - Nové Město

generální projektant / general designer

ABMV WORLD

ABMV world s.r.o.
Prosecká 527/24
180 00 Praha 8

projektant / designer

ABMV WORLD

ABMV world s.r.o.
Prosecká 527/24
180 00 Praha 8

odpovědný projektant / designer

Ing. arch. Zdeněk Vávra

vypracoval / drawn by

Ing. Lukáš Vojta

kontroloval / checked by

Ing. Marek Veselý

revize / revision	*popis / description*	*datum / date*
R01	doplnění schémat o LP60-65 a revize tabulky	30.11.2021

část dokumentace / documentation part

D | DOKUMENTACE OBJEKTŮ A TECHNICKYÝCH A TECHNOLOGICKÝCH ZAŘÍZENÍ

stavební objekt / building object

SO01 | BYTOVÝ DŮM

profesní díl / specialist part

100 | ARCHITEKTONICKO-STAVEBNÍ ŘEŠENÍ

název výkresu / drawing title

TABULKA ZÁMEČNICKÝCH PRVKŮ

datum revize 00 / revision date 00	*měřítko / scale*	*počet A4 / A4 count*
15.09.2021	-	9 x A4

paré

±0.000 = 303,800 m n. m.
výškový systém: Bpv
souřadný systém: JTSK

číslo výkresu / sheet number 0050

kód výkresu / sheet code 18501_DPS_D_SO01_100_0050_R01

Tvar kódu - ZÁMEČNICKÝ PRVEK / Code type - LOCKSMITH PRODUCT

LP xx

Ozn. prvku / Product no.

POZNÁMKA / NOTE

VŠECHNY ČÁSTI PROJEKTOVÉ DOKUMENTACE A REALIZACE JEDNOTLIVÝCH PROFESNÍCH ČÁSTÍ (ARCHITEKTONICKÁ, STAVEBNĚ-KONSTRUKČNÍ, TZB, PBŘ ATD...) PODLÉHAJÍ KOORDINACI GENERÁLNÍHO PROJEKTANTA A V PŘÍPADĚ JAKÝCHKOLIV ROZPORŮ V PROJEKTOVÉ DOKUMENTACI NEBO V PRŮBĚHU REALIZACE JSOU ZHOTOVITELÉ/DODAVATELÉ TĚCHTO ČÁSTÍ POVINNI VYŽÁDAT SI STANOVISKO AUTORIZOVANÉ OSOBY A GENERÁLNÍHO PROJEKTANTA. V PŘÍPADĚ ROZPORU MEZI JEDNOTLIVÝMI PŘÍLOHAMI NEBO PROFESNÍMI DÍLY V PROJEKTOVÉ DOKUMENTACI JE POTŘEBNÉ NA TENTO ROZPOR UPOZORNIT A VYŽÁDAT SI OFICIÁLNÍ STANOVISKO GENERÁLNÍHO PROJEKTANTA.
UVEDENÉ ROZMĚRY A POZICE (KONSTRUKCÍ, INSTALAČNÍCH ROZVODŮ, KONCOVÝCH PRVKŮ ATD...) JSOU JEN ORIENTAČNÍ. ZHOTOVITEL/DODAVATEL JE POVINEN ZAMĚŘIT SKUTEČNÝ STAV NA MÍSTĚ STAVBY.
V PŘÍPADĚ ZMĚNY PODKLADŮ, ČI VZNIKU NOVÝCH SKUTEČNOSTÍ, JE NUTNÉ INFORMOVAT GENERÁLNÍHO PROJEKTANTA A ARCHITEKTA A DÁLE POSTUPOVAT AŽ PO KOORDINACI, VYDÁNÍ A SCHVÁLENÍ ZMĚNY V PROJEKTOVÉ DOKUMENTACI. DOKUMENTACE BYLA ZPRACOVÁNA NA ZÁKLADĚ INFORMACÍ, PODKLADŮ A ZNALOSTÍ PLATNÝCH KE DNI JEJÍHO VYDÁNÍ.
TATO PROJEKTOVÁ DOKUMENTACE SLOUŽÍ VÝHRADNĚ PRO POTŘEBY UVEDENÉHO STUPNĚ DOKUMENTACE, NENAHRAZUJE NÁSLEDUJÍCÍ NEBO PŘEDCHOZÍ STUPNĚ A V PŘÍPADĚ JAKÝCHKOLIV ROZPORŮ NEBO NEJASNOSTÍ JE ZHOTOVITEL POVINEN VYŽÁDAT SI STANOVISKO GENERÁLNÍHO PROJEKTANTA.
V PŘÍPADĚ, ŽE ZHOTOVITEL JEDNÁ BEZ PÍSEMNÉHO VYJÁDŘENÍ GENERÁLNÍHO PROJEKTANTA / AUTORSKÉHO DOZORU, JEDNÁ TÍM V ROZPORU S TOUTO PROJEKTOVOU DOKUMENTACÍ A Z VLASTNÍHO ROZHODNUTÍ A JE POVINEN NAPRAVIT VZNIKLÉ ŠKODY NEBO ZPŮSOBENÉ VÍCENÁKLADY INVESTOROVI, A TO NA SVÉ VLASTNÍ NÁKLADY.

VÝKAZ ZÁMEČNICKÝCH VÝROBKŮ / LOCKSMITH PRODUCTS SCHEDULE

Označení / Identification	Název / Name	Orientační umístění / Placement description	Technická specifikace / Technical specification	Povrchová úprava / Material finish	Referenční výrobek / Reference product	Měrná jednotka / Units of measurement	Množství / Quantity	Poznámka / Note
LP 20	Vnitřní zábradlí schodišťové - na stěně	Vnitřní schodiště	Ocelová konstrukce, jackl 40/20/2,5 kotvený do stěn schodišťového prostoru, vč. kotevních prvků, hmotnost 3 kg/bm	prášková barva antracit		bm	66.2	
LP 21	Vnitřní zábradlí schodišťové - v zrcadle	Vnitřní schodiště	Ocelová konstrukce, jackl 40/20/2,5 kotvený do stěn schodišťového prostoru, vč. kotevních prvků, hmotnost 3 kg/bm	prášková barva antracit		bm	73.2	
LP 22	Vnitřní zábradlí schodišťové - na stěně	Vnitřní schodiště	Ocelová konstrukce, jackl 40/20/2,5 kotvený do stěn schodišťového prostoru, vč. kotevních prvků, hmotnost 3 kg/bm	prášková barva antracit		bm	30.7	
LP 23	Vnitřní zábradlí schodišťové - na stěně	Vnitřní schodiště	Ocelová konstrukce, jackl 40/20/2,5 kotvený do stěn schodišťového prostoru, vč. kotevních prvků, hmotnost 3 kg/bm	prášková barva antracit		bm	2.0	
LP 30	Balkonové zábradlí	Balkóny	Ocelová konstrukce, jackl 40/20/2,5 kotvený do kce balkónu, vč. kotevních prvků, hmotnost 25 kg/bm	prášková barva antracit		bm	158.9	
LP 34	Ztužení příček - 3. NP	3. NP	Ocelový profil IPE120 pro ztužení vysokých příček ve vzádlenosti max.2,5m pro příčky vyšší jak 3,5m. Kotveno přes patní plech do podlahy 3.np a do výměny v ocelové konsturkci střechy			bm	224.2	
LP 35	Ztužení příček - 3. NP	3. NP	Ocelový profil U140 pro kotvení vrchní části vysokých příček přikotvený do ocelových rámu střechy HEB220, včetně ocelové kotvící destičky s oválným otvorem pro kluzné připojení sloupku IPE120			bm	105.1	
LP 40	Podstavec pod venkovní chladící jednotku BJ	Střecha schodišťové věže	Ocelová konstrukce z profilů HTR 160/80/3, vč. kotevního plechu P5 a kotev Hilty, položený na betonových deskách s pryžovou podložkou, hmotnost 120 kg/ks	žárový pozink		ks	4.0	
LP 60	Skleněné zábradlí francouzských oken	Francouzská okna	Zábradlí o rozměru 1000 x 950 mm z bezpečnostního VSG skla kotvené pomocí 4ks systémových nerezových prvků do ostění, odsazení od parapetu min. 50mm pro odtok vody, přesný rozměr skla nutno zaměřit na stavbě	Bezpečnostní sklo VSG do nerezového prvku		ks	20.0	viz. výkres detailů DPS_D_SO01_100_8030
LP 61	Skleněné zábradlí francouzských oken	Francouzská okna	Zábradlí o rozměru 2000 x 950 mm z bezpečnostního VSG skla kotvené pomocí 4ks systémových nerezových prvků do ostění, odsazení od parapetu min. 50mm pro odtok vody, přesný rozměr skla nutno zaměřit na stavbě	Bezpečnostní sklo VSG do nerezového prvku		ks	1	viz. výkres detailů DPS_D_SO01_100_8030
LP 62	Skleněné zábradlí francouzských oken	Francouzská okna	Zábradlí o rozměru940 x 950 mm z bezpečnostního VSG skla kotvené pomocí 4ks systémových nerezových prvků do ostění, odsazení od parapetu min. 50mm pro odtok vody, přesný rozměr skla nutno zaměřit na stavbě	Bezpečnostní sklo VSG do nerezového prvku		ks	2	viz. výkres detailů DPS_D_SO01_100_8030
LP 63	Skleněné zábradlí francouzských oken	Francouzská okna	Zábradlí o rozměru 940 x 250 mm z bezpečnostního VSG skla kotvené pomocí 4ks systémových nerezových prvků do ostění, odsazení od parapetu min. 50mm pro odtok vody, přesný rozměr skla nutno zaměřit na stavbě	Bezpečnostní sklo VSG do nerezového prvku		ks	6	viz. výkres detailů DPS_D_SO01_100_8030
LP 64	Skleněné zábradlí francouzských oken	Francouzská okna	Zábradlí o rozměru 1250 x 950mm z bezpečnostního VSG skla kotvené pomocí 4ks systémových nerezových prvků do ostění, odsazení od parapetu min. 50mm pro odtok vody, přesný rozměr skla nutno zaměřit na stavbě	Bezpečnostní sklo VSG do nerezového prvku		ks	1	viz. výkres detailů DPS_D_SO01_100_8030
LP 65	Skleněné zábradlí francouzských oken	Francouzská okna	Zábradlí o rozměru 750 x 950 mm z bezpečnostního VSG skla kotvené pomocí 4ks systémových nerezových prvků do ostění, odsazení od parapetu min. 50mm pro odtok vody, přesný rozměr skla nutno zaměřit na stavbě	Bezpečnostní sklo VSG do nerezového prvku		ks	1	viz. výkres detailů DPS_D_SO01_100_8030

LP 20 - VNITŘNÍ ZÁBRADLÍ SCHODIŠŤOVÉ - NA STĚNĚ
1:25

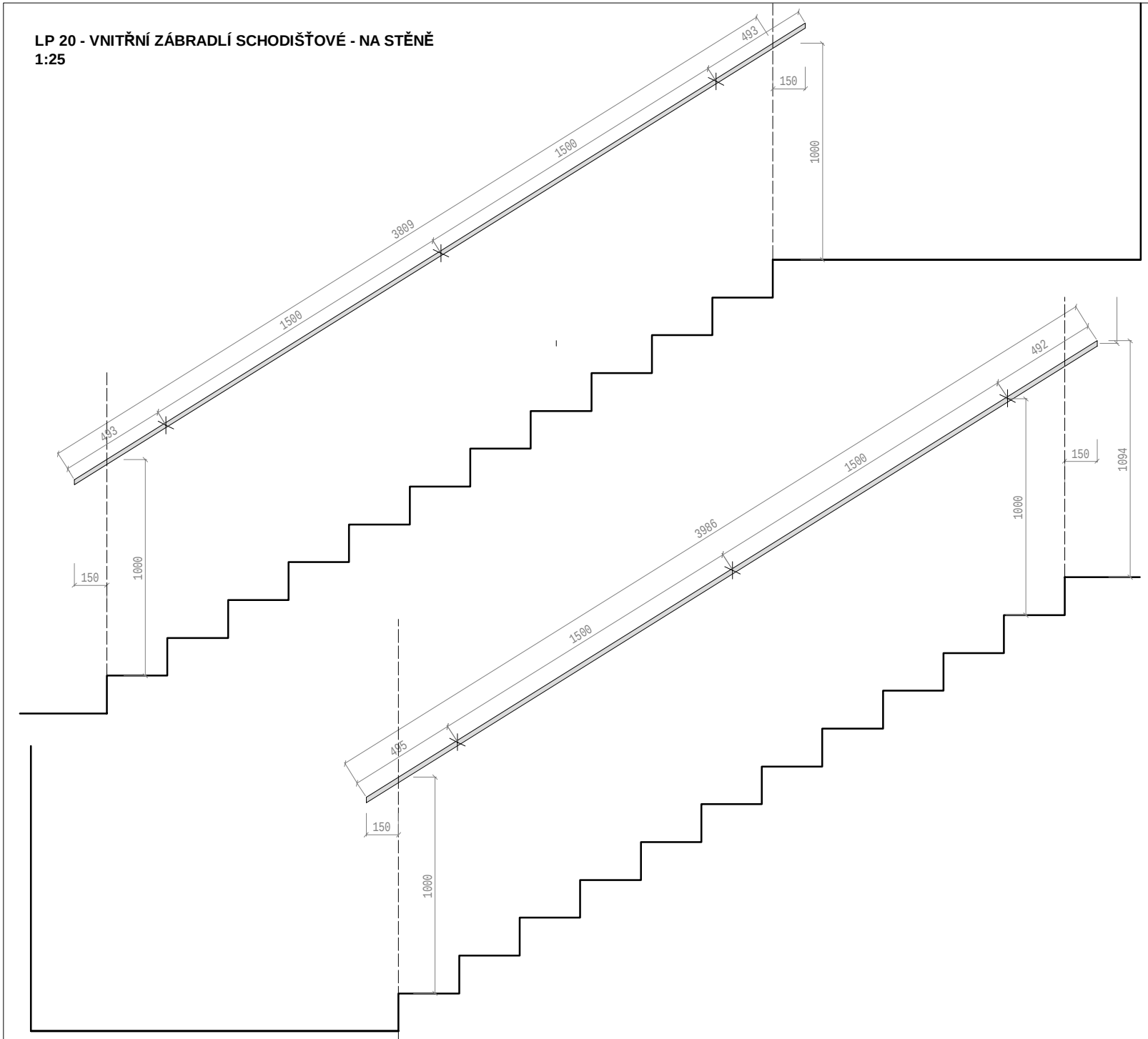

SCHEMATICKY ŘEZ MADLEM
1:5

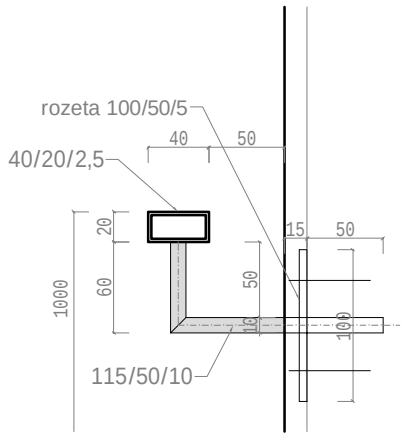

VEŠKERÉ ROZMĚRY JE NUTNÉ OVĚŘIT DLE SKUTEČNÝCH ROZMĚRŮ NA STAVBĚ

adns architekti

ABMV WORLD

LP 21 - VNITŘNÍ ZÁBRADLÍ SCHODIŠŤOVÉ - V ZRCADLE
1:25

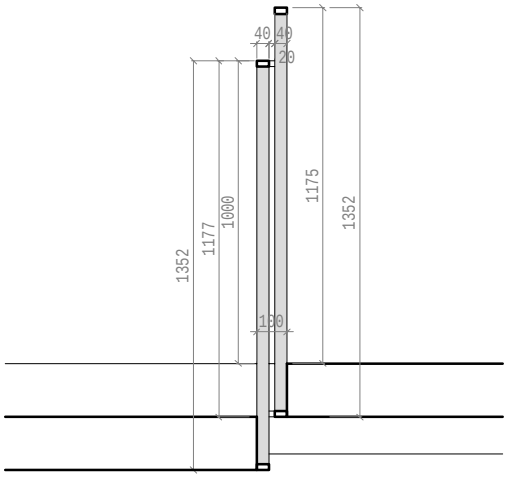

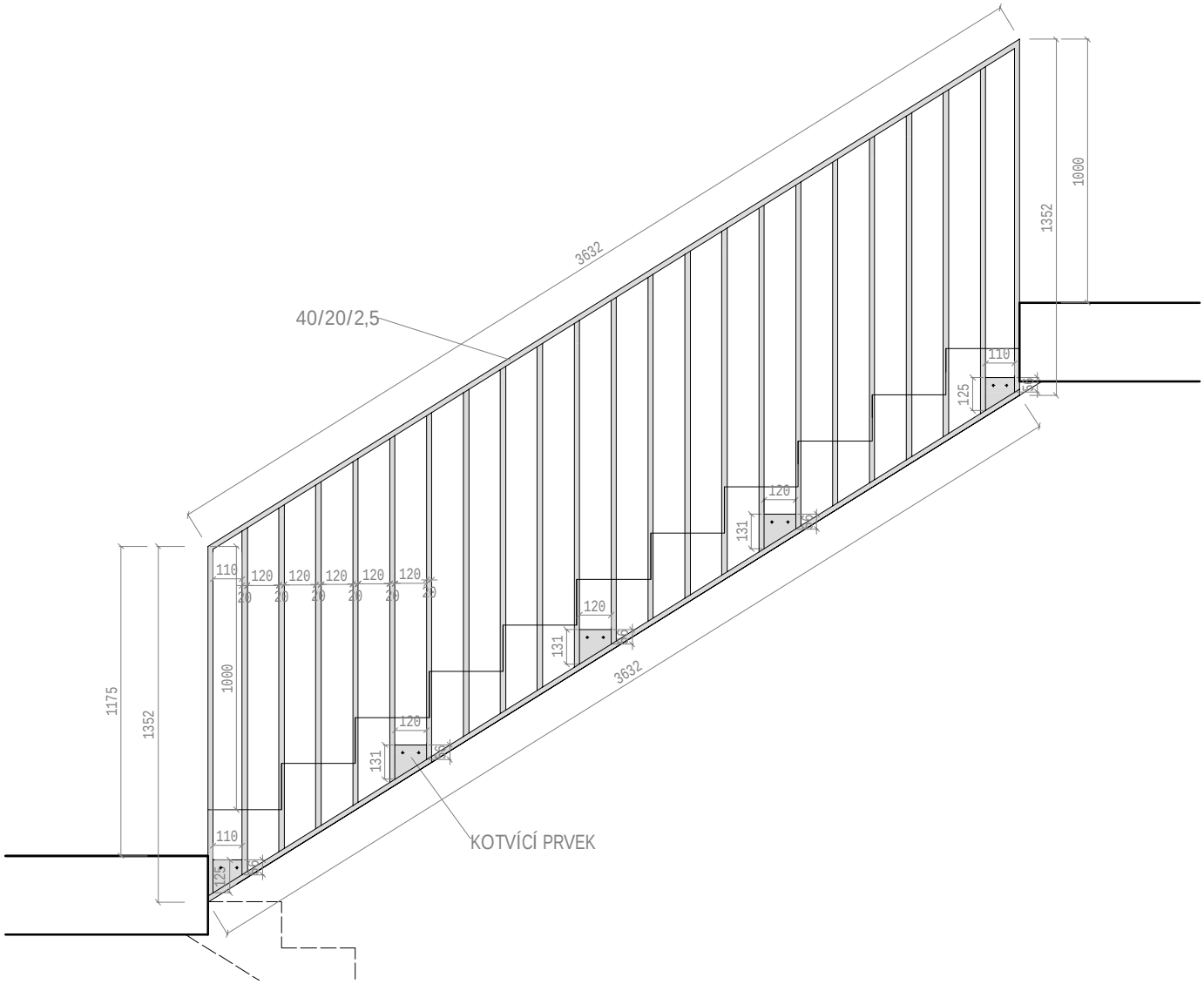

adns architekti

ABMV WORLD

VEŠKERÉ ROZMĚRY JE NUTNÉ OVĚŘIT DLE SKUTEČNÝCH ROZMĚRŮ NA STAVBĚ

LP 22 - VNITŘNÍ ZÁBRADLÍ VYROVNÁVACÍ RAMPY V OBJEKTU A
1:25

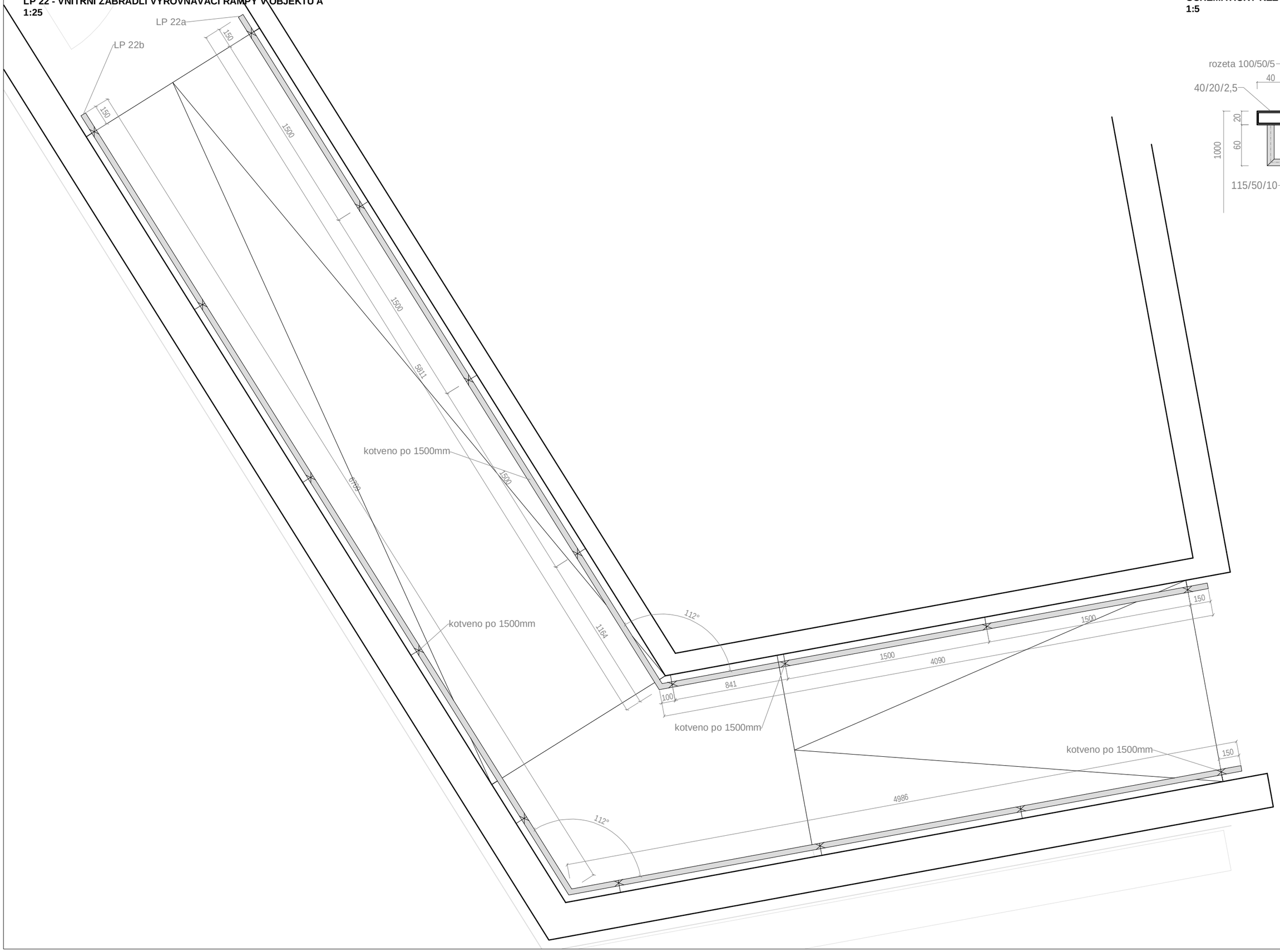

SCHEMATICKY ŘEZ MADLEM
1:5

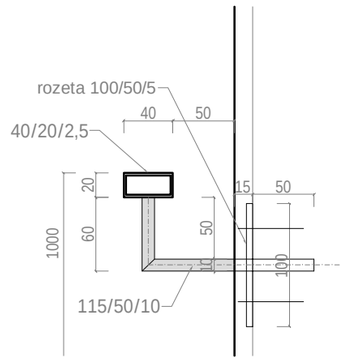

adns architekti

ABMV WORLD

LP 23 - VNITŘNÍ ZÁBRADLÍ VYROVNÁVACÍHO SCHODIŠTĚ V OBJEKTU D
1:25

PŮDORYS

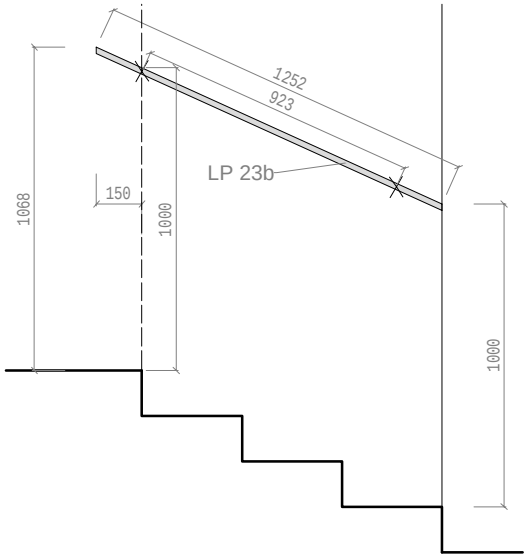

POHLED

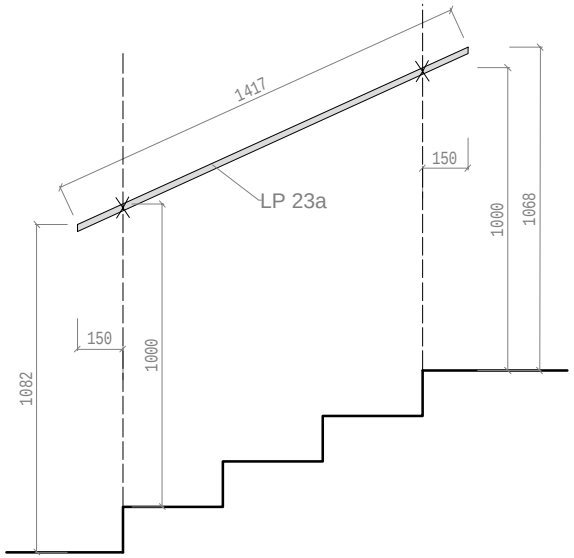

POHLED

SCHEMATICKY ŘEZ MADLEM
1:5

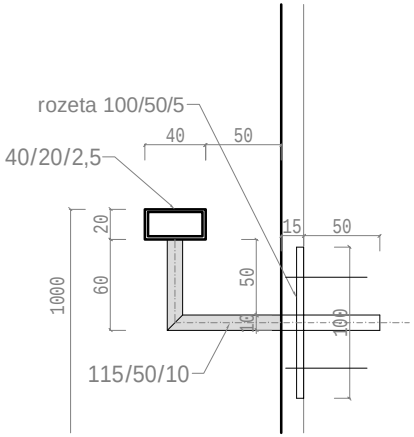

adns architekti

ABMV WORLD

VEŠKERÉ ROZMĚRY JE NUTNÉ OVĚŘIT DLE SKUTEČNÝCH ROZMĚRŮ NA STAVBĚ

LP 30 - BALKONOVÉ ZÁBRADLÍ
1:25

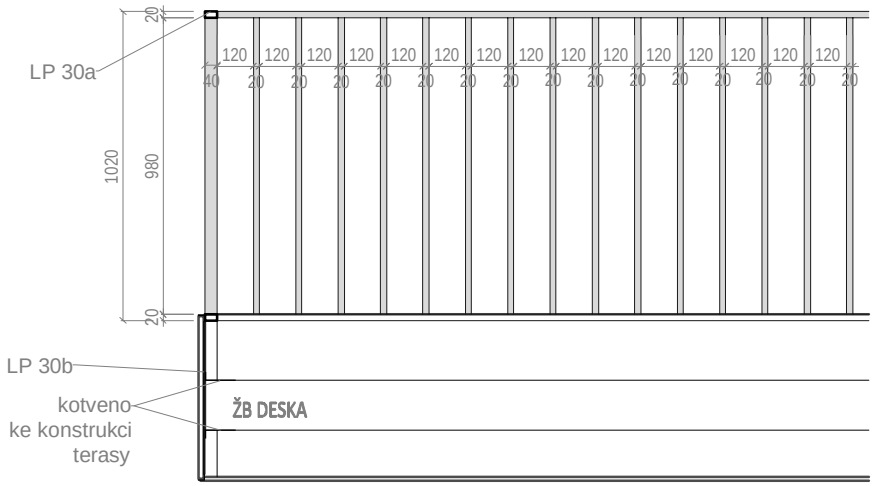

LP 60 až 65 - VZOR ZÁBRADLÍ FRANCOUZSKÝCH OKEN - POHLED
1:25

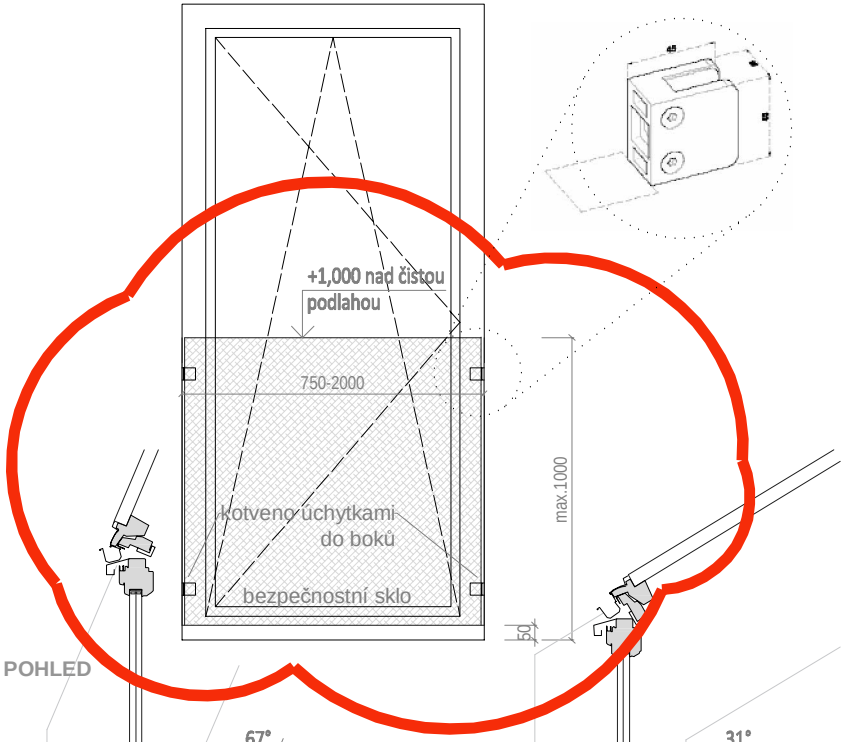

LP 60 až 65 - VZOR FRANCOUZSKÝCH OKEN - ŘEZOPOHLED
1:25

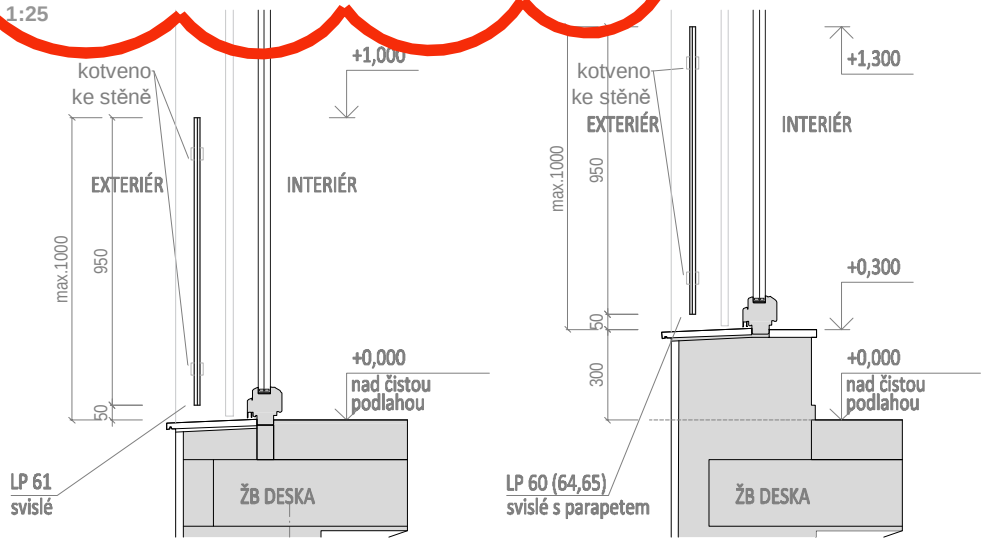

LP 61 - SKLENĚNÉ ZÁBRADLÍ
1:25 svislé

LP 60 (64,65) - SKLENĚNÉ ZÁBRADLÍ
1:25 svislé s parapetem

LP 62 - SKLENĚNÉ ZÁBRADLÍ
1:25 s nízkým parapetem

LP 63 - SKLENĚNÉ ZÁBRADLÍ
1:25 s vysokým parapetem

VEŠKERÉ ROZMĚRY JE NUTNÉ OVĚŘIT DLE SKUTEČNÝCH ROZMĚRŮ NA STAVBĚ

adns architekti

ABMV WORLD

LP 40 - PODSTAVEC PRO VENKOVNÍ CHLADICÍ JEDNOTKU BJ
1:25

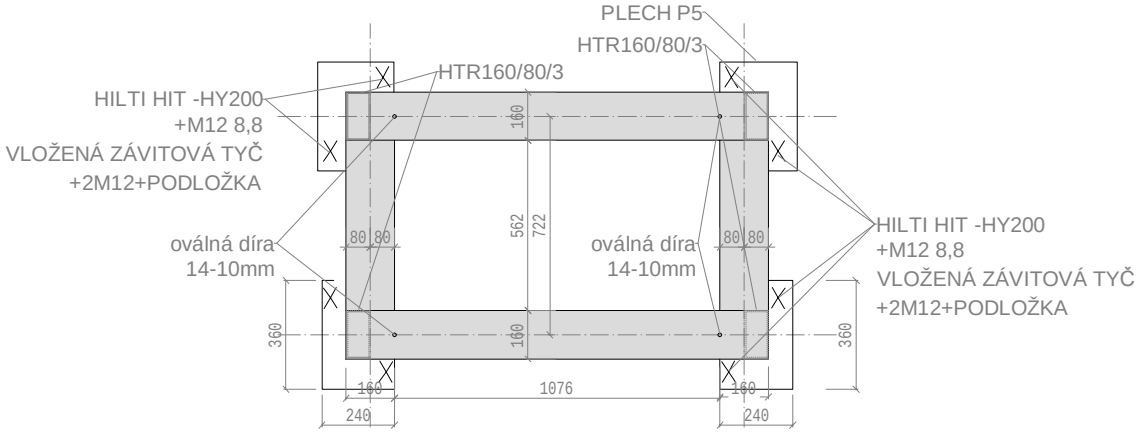

PŮDORYS

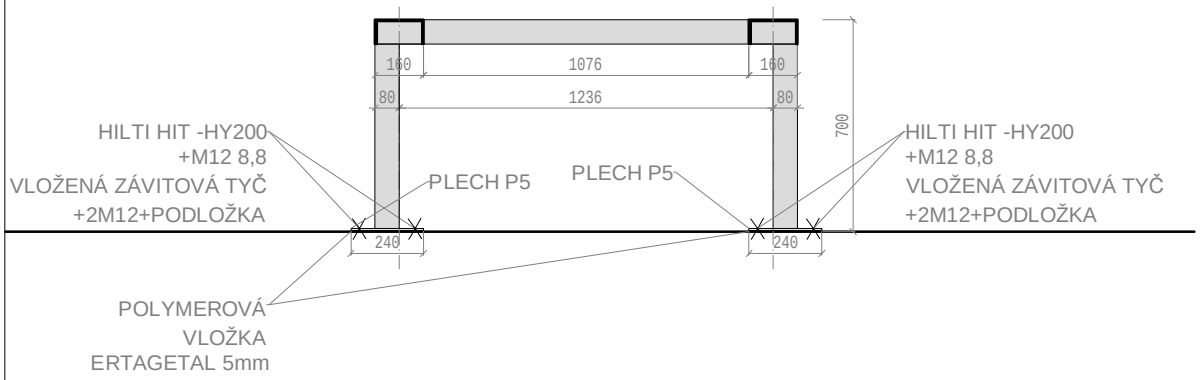

ŘEZ

adns architekti

ABMV WORLD

VEŠKERÉ ROZMĚRY JE NUTNÉ OVĚŘIT DLE SKUTEČNÝCH ROZMĚRŮ NA STAVBĚ