projekt / project | *číslo zakázky / project number:* 185-01

BYTOVÝ SOUBOR LIBUŠE

stupeň dokumentace / design stage

DOKUMENTACE PRO PROVEDENÍ STAVBY **DPS**

DETAIL DESIGN DOCUMENTATION **DDD**

klient / client

VELTON REAL ESTATE
Na Strži 2102/61a
140 00, Praha 4 - Krč

architekt / architect

adns architekti

A.D.N.S. architekti s.r.o.
Na Příkopě 853/12
110 00 Praha 1 - Nové Město

generální projektant / general designer

ABMV WORLD

ABMV world s.r.o.
Prosecká 527/24
180 00 Praha 8

projektant / designer

ABMV WORLD

ABMV world s.r.o.
Prosecká 527/24
180 00 Praha 8

odpovědný projektant / designer

Ing. arch. Zdeněk Vávra

vypracoval / drawn by

Štěpán Šustr

kontroloval / checked by

Ing. Marek Veselý

revize / revision	*popis / description*	*datum / date*
R##	stručný popis revize	datum vydání revize

část dokumentace / documentation part

D | DOKUMENTACE OBJEKTŮ A TECHNICKYÝCH A TECHNOLOGICKÝCH ZAŘÍZENÍ

stavební objekt / building object

SO01 | BYTOVÝ DŮM

profesní díl / specialist part

110 | ARCHITEKTONICKO-STAVEBNÍ ŘEŠENÍ - OBJEKT A, NADZEMNÍ ČÁST

název výkresu / drawing title

OBJEKT A - KOORDINAČNÍ VÝKRES BYTOVÝCH JADER 2.NP

N

±0.000 = 303,800 m n. m.
výškový systém: Bpv
souřadný systém: JTSK

datum revize 00 / revision date 00	*měřítko / scale*	*počet A4 / A4 count*
15.9.2021	1:5	16 x A4

číslo výkresu / sheet number 9121

kód výkresu / sheet code 18501_DPS_D_SO01_110_9121_R00

paré

LEGENDA ROZVODŮ

- VZT
- VZT - pod stropem
- vodovod
- kanalizace

PŮDORYSNÉ SCHEMA 2NP

OBJEKT A - PŮDORYS 2NP - KOORDINAČNÍ VÝKRES BYTOVÉHO JÁDRA , 1:5

A.2.2.02

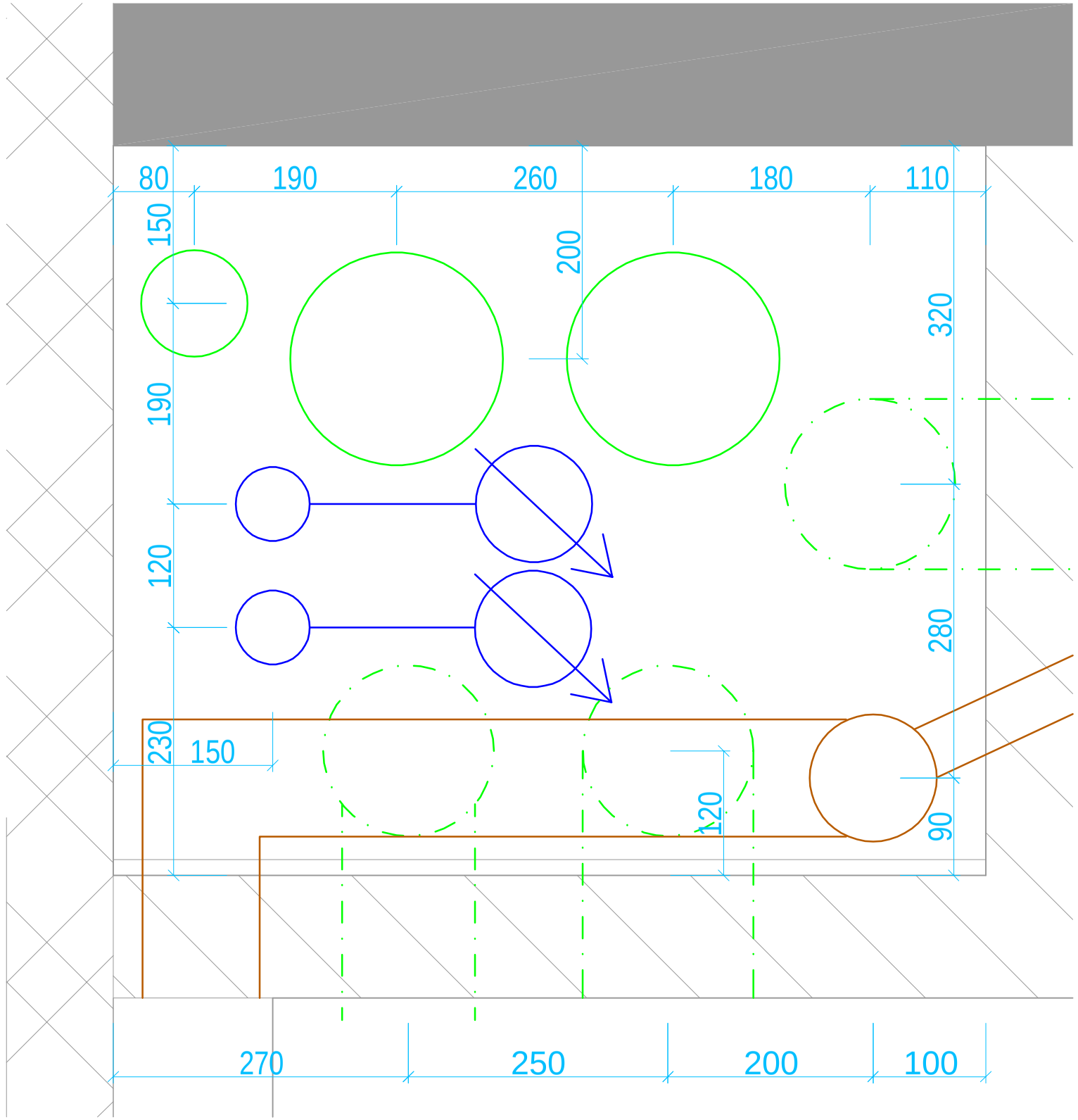

LEGENDA ROZVODŮ

- VZT
- VZT - pod stropem
- vodovod
- kanalizace

PŮDORYSNÉ SCHEMA 2NP

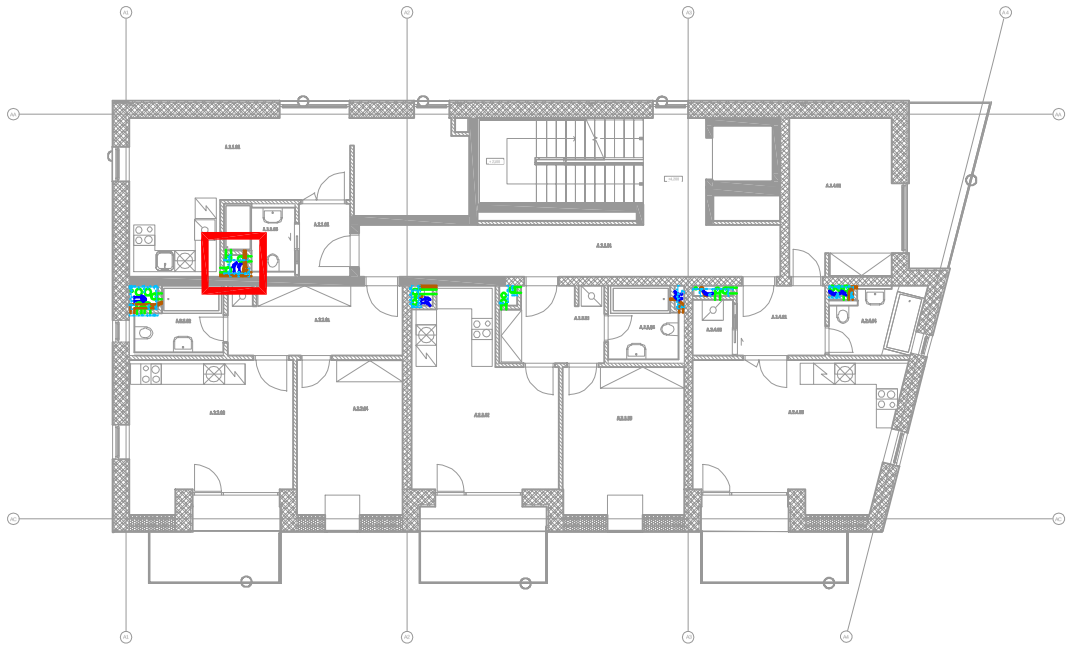

OBJEKT A - PŮDORYS 2NP - KOORDINAČNÍ VÝKRES BYTOVÉHO JÁDRA , 1:5

A.2.1.03

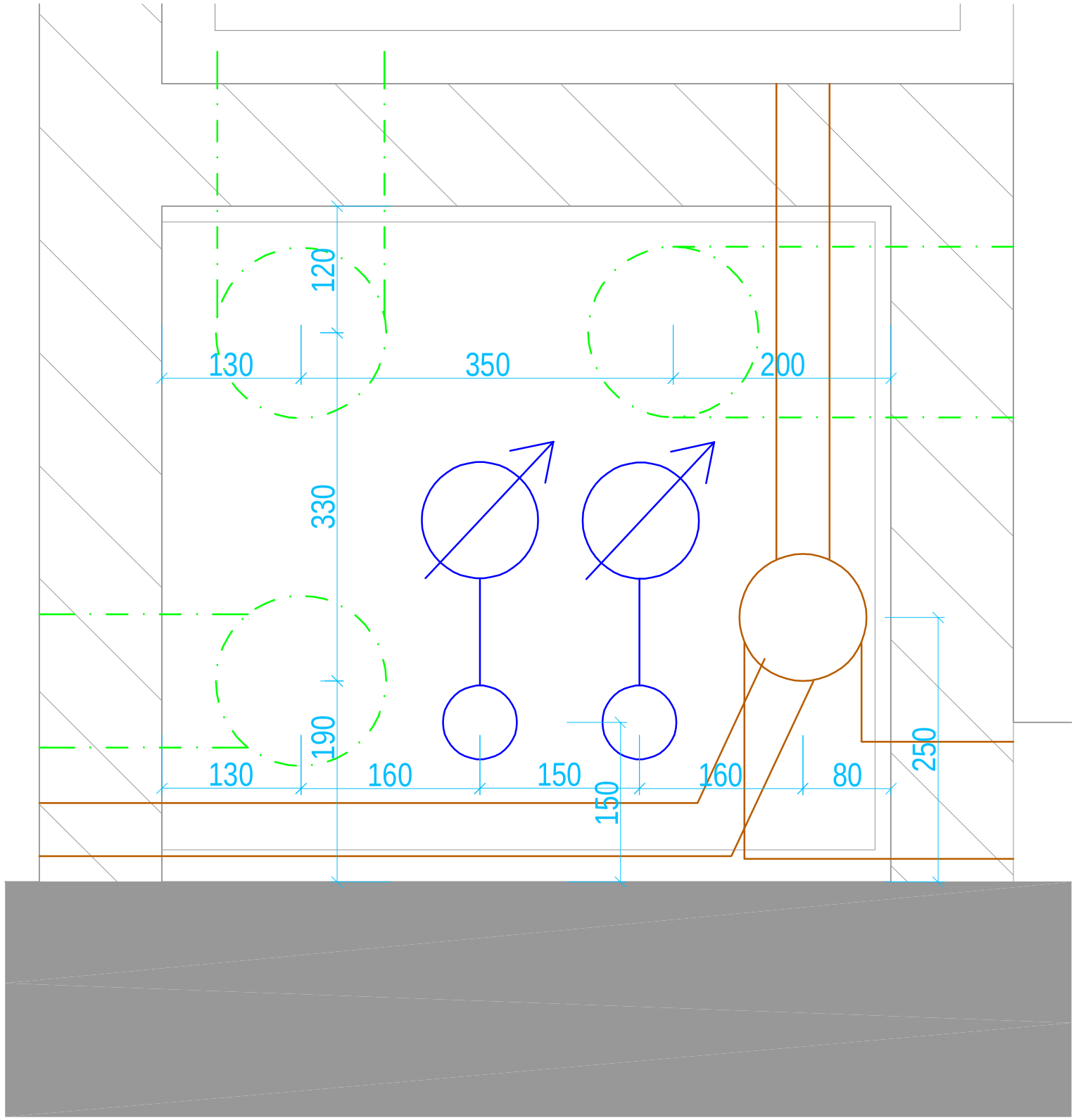

LEGENDA ROZVODŮ

- VZT
- VZT - pod stropem
- vodovod
- kanalizace

PŮDORYSNÉ SCHEMA 2NP

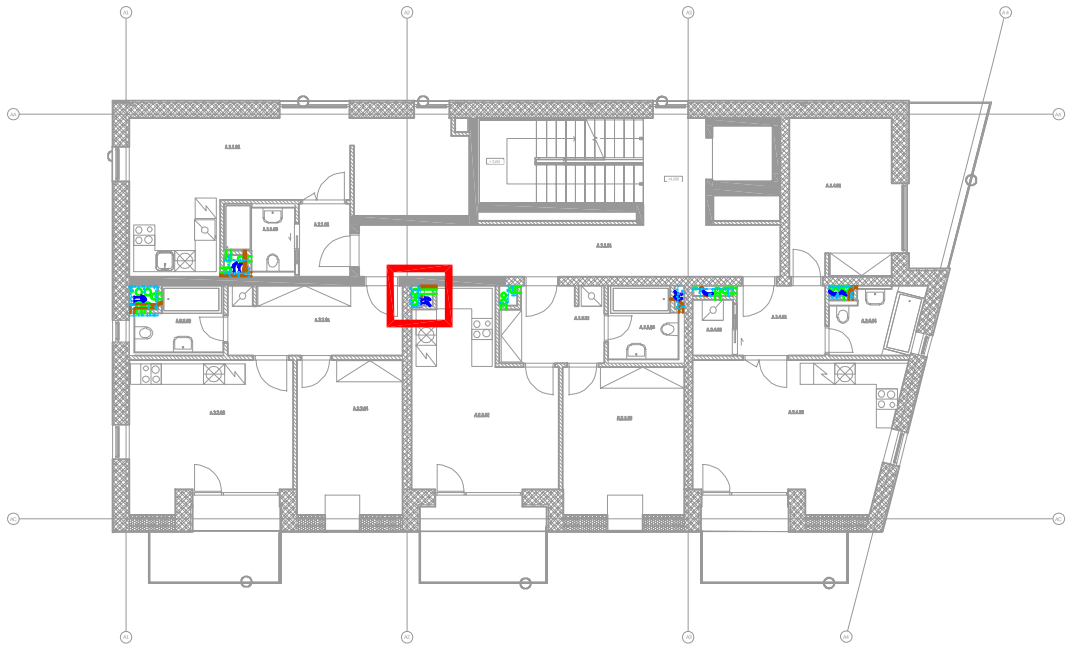

OBJEKT A - PŮDORYS 2NP - KOORDINAČNÍ VÝKRES BYTOVÉHO JÁDRA , 1:5

A.2.3.02

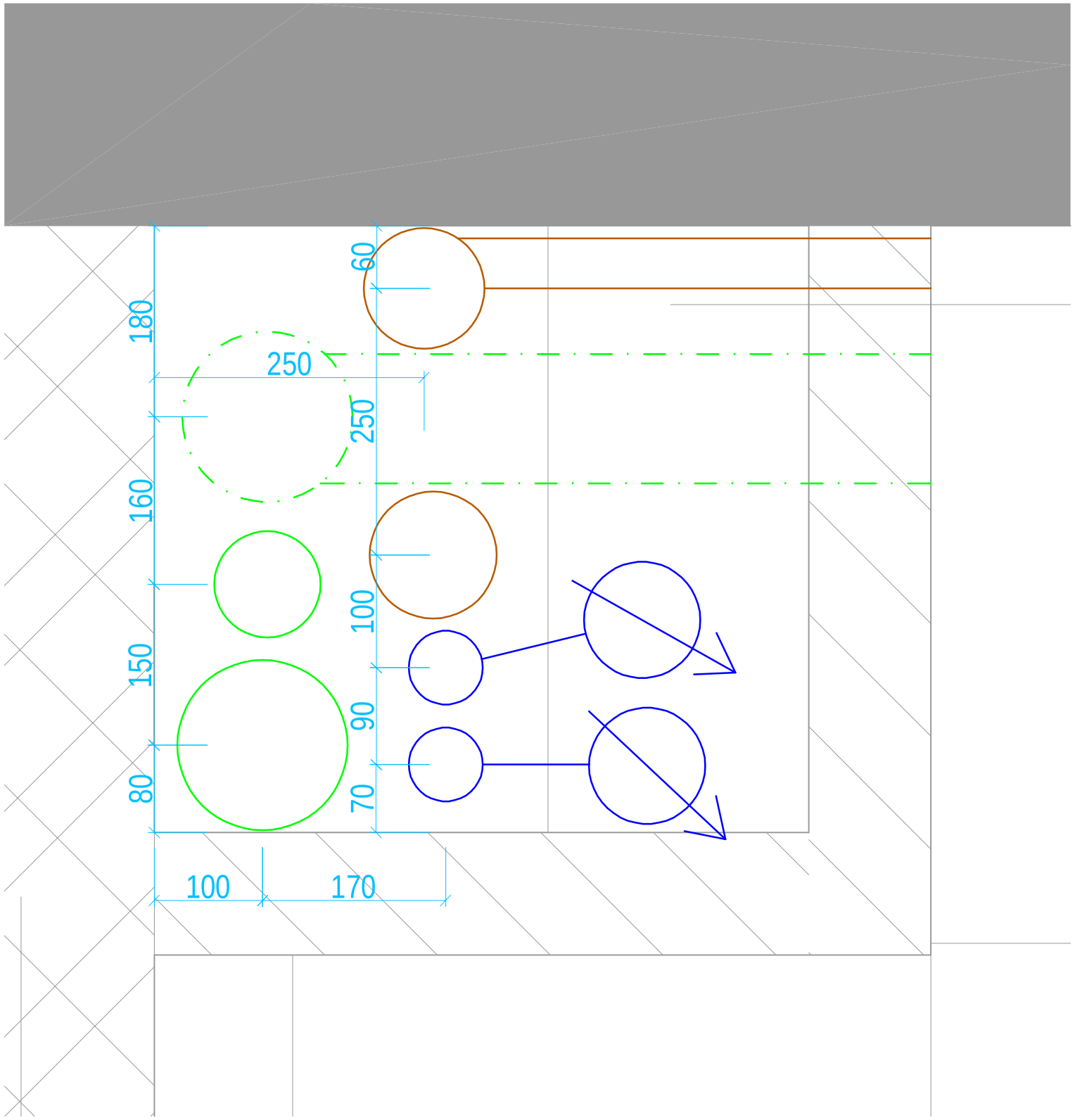

LEGENDA ROZVODŮ

- VZT
- VZT - pod stropem
- vodovod
- kanalizace

PŮDORYSNÉ SCHEMA 2NP

OBJEKT A - PŮDORYS 2NP - KOORDINAČNÍ VÝKRES BYTOVÉHO JÁDRA , 1:5

A.2.3.01

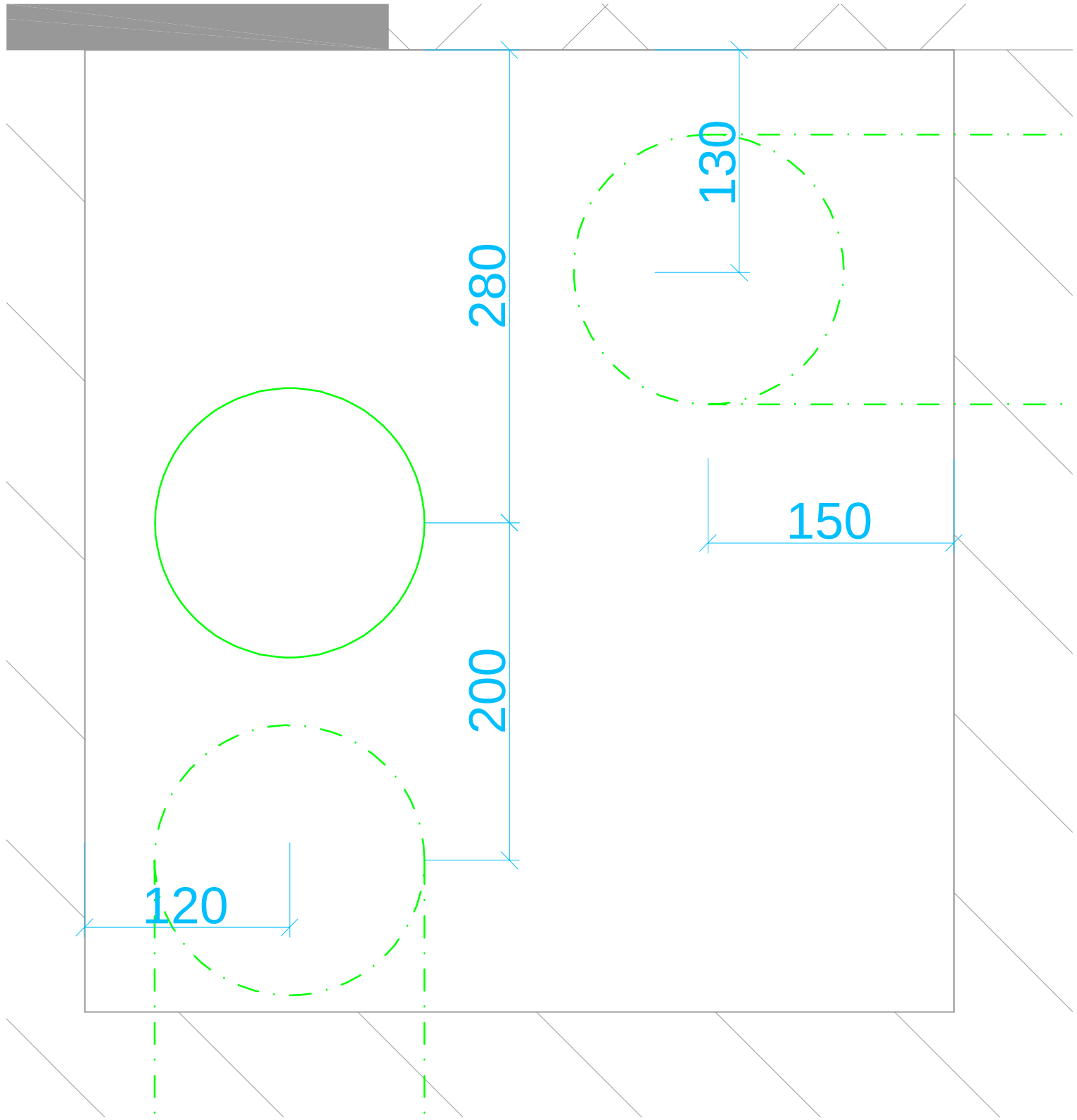

LEGENDA ROZVODŮ

- VZT
- VZT - pod stropem
- vodovod
- kanalizace

PŮDORYSNÉ SCHEMA 2NP

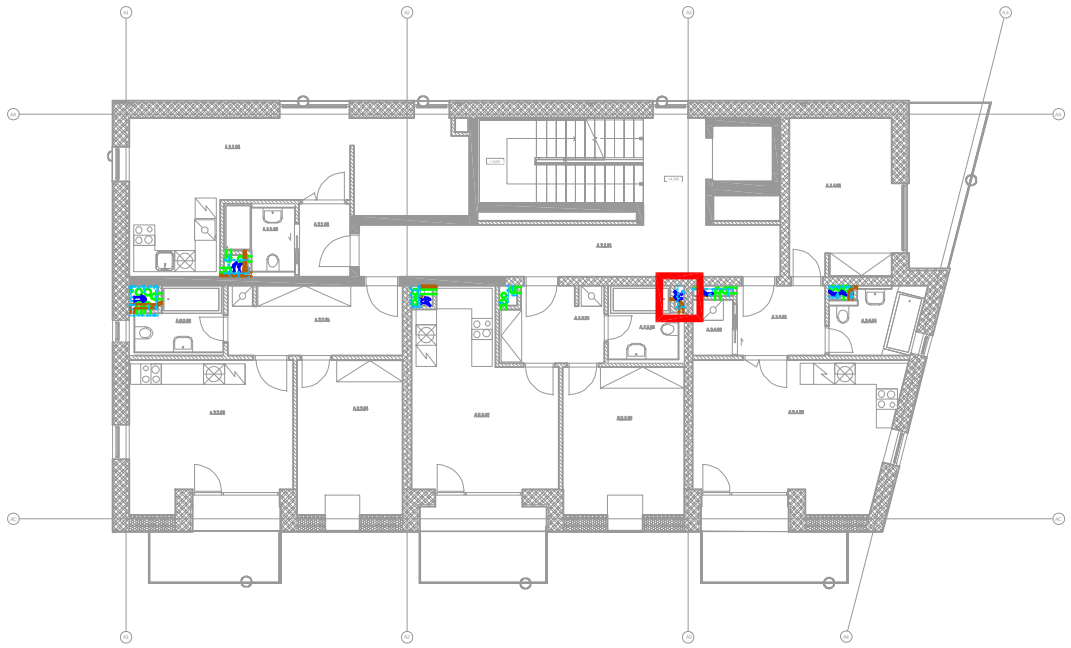

OBJEKT A - PŮDORYS 2NP - KOORDINAČNÍ VÝKRES BYTOVÉHO JÁDRA , 1:5

A.2.3.04

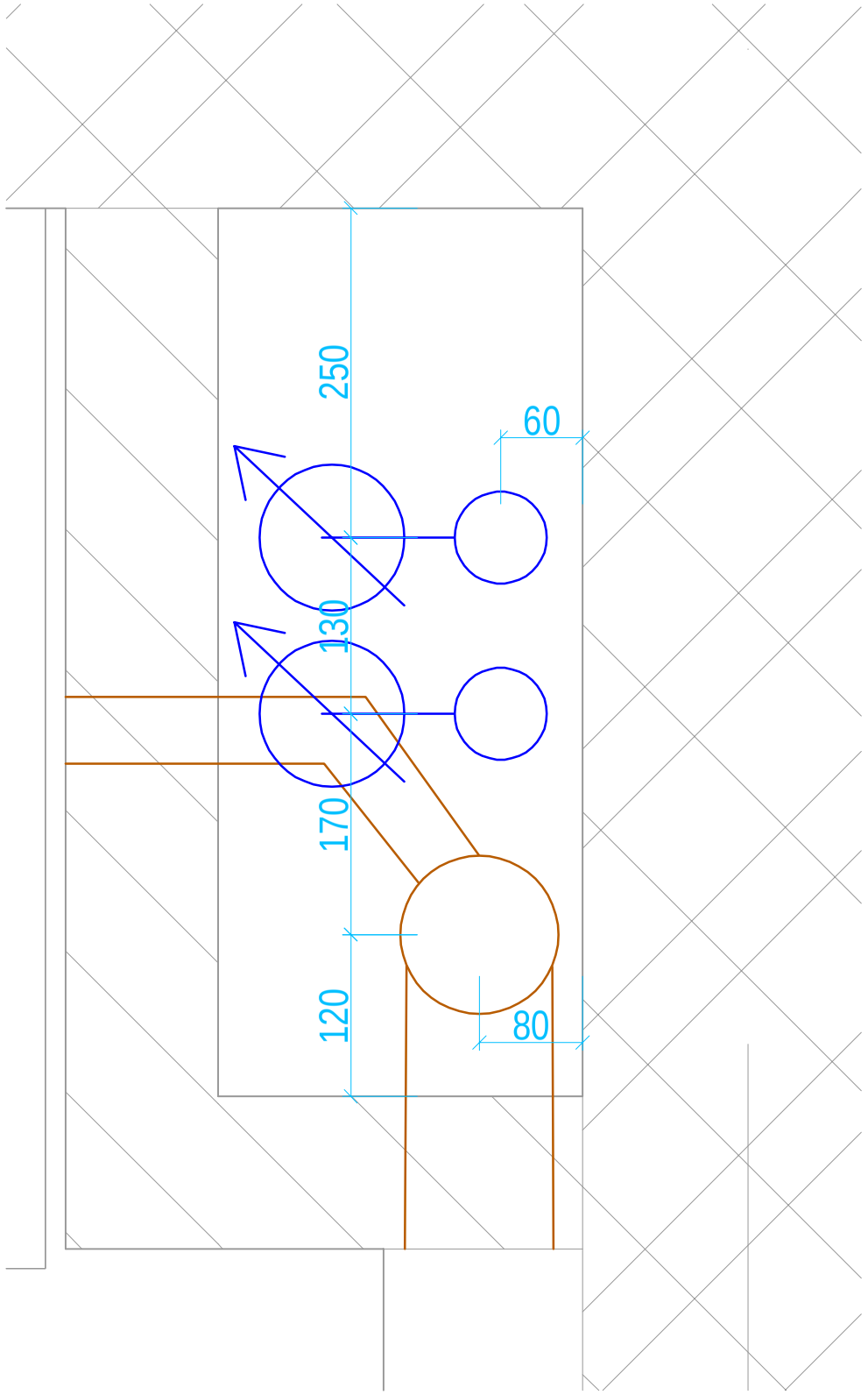

LEGENDA ROZVODŮ

- VZT
- VZT - pod stropem
- vodovod
- kanalizace

OBJEKT A - PŮDORYS 2NP - KOORDINAČNÍ VÝKRES BYTOVÉHO JÁDRA , 1:5

A.2.4.02

PŮDORYSNÉ SCHEMA 2NP

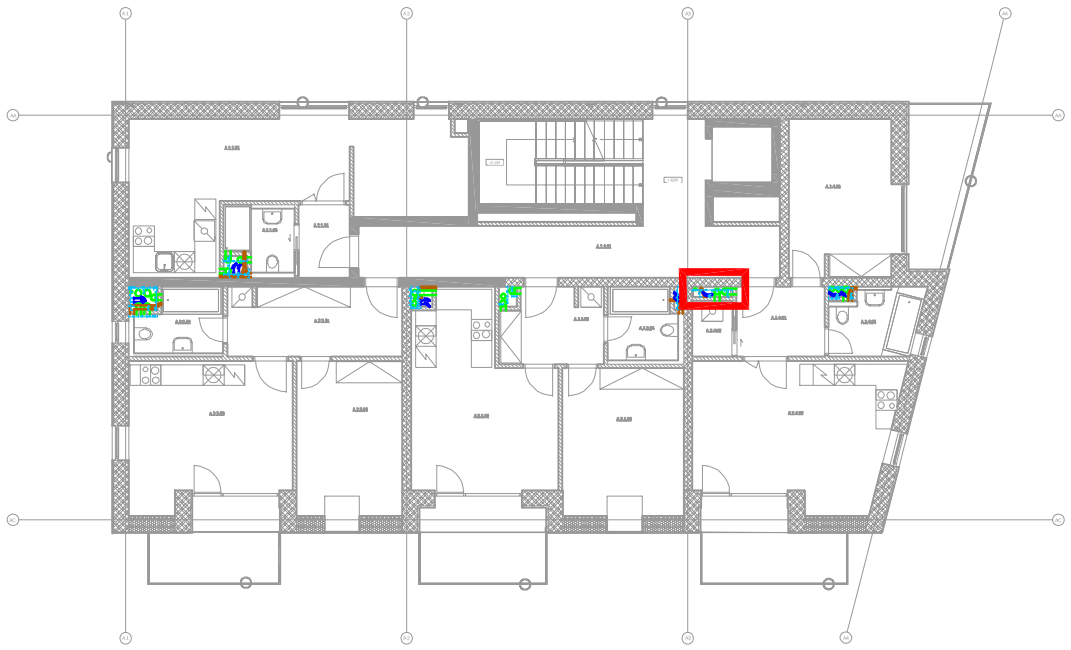

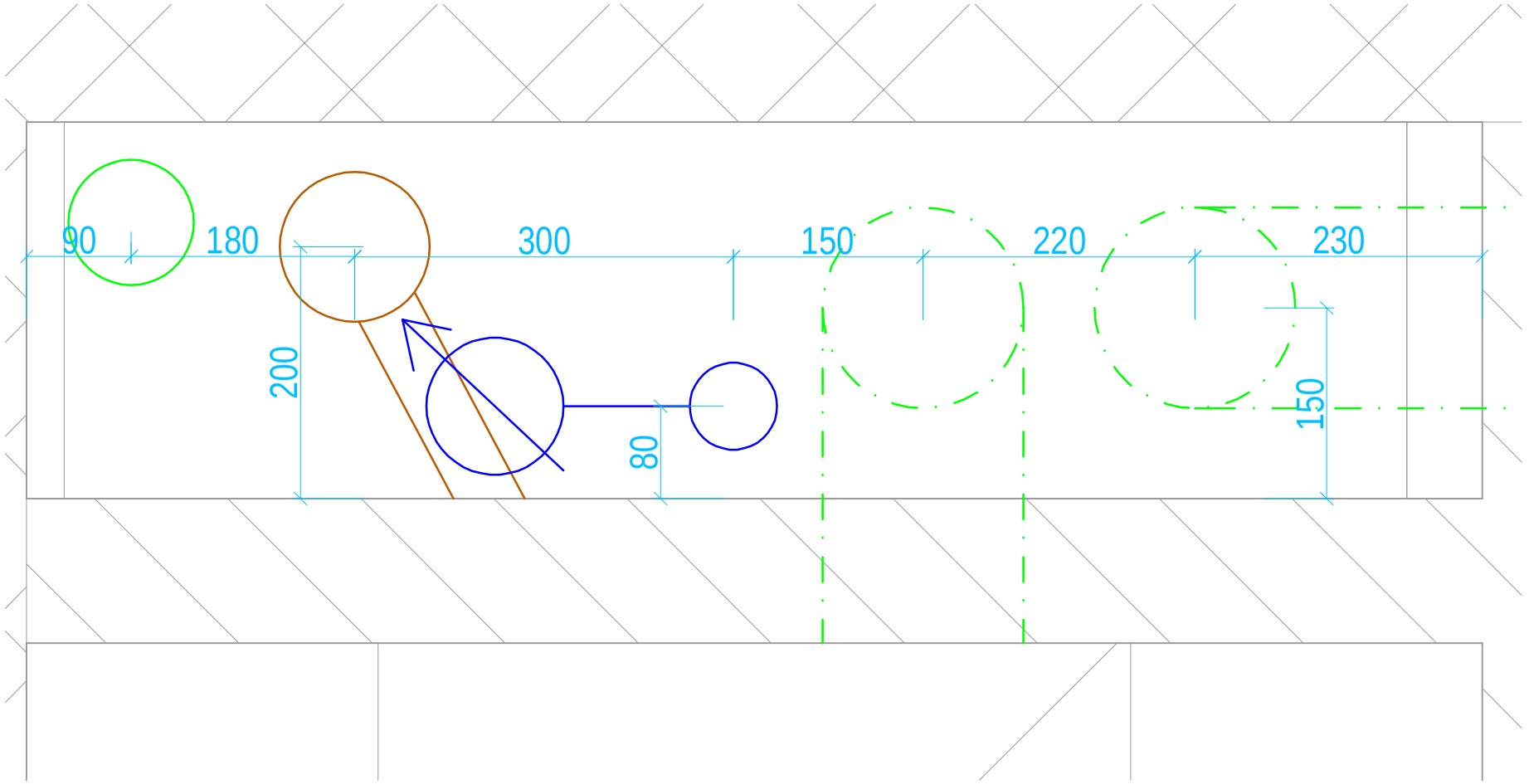

LEGENDA ROZVODŮ

- VZT
- VZT - pod stropem
- vodovod
- kanalizace

OBJEKT A - PŮDORYS 2NP - KOORDINAČNÍ VÝKRES BYTOVÉHO JÁDRA , 1:5

A.2.4.04
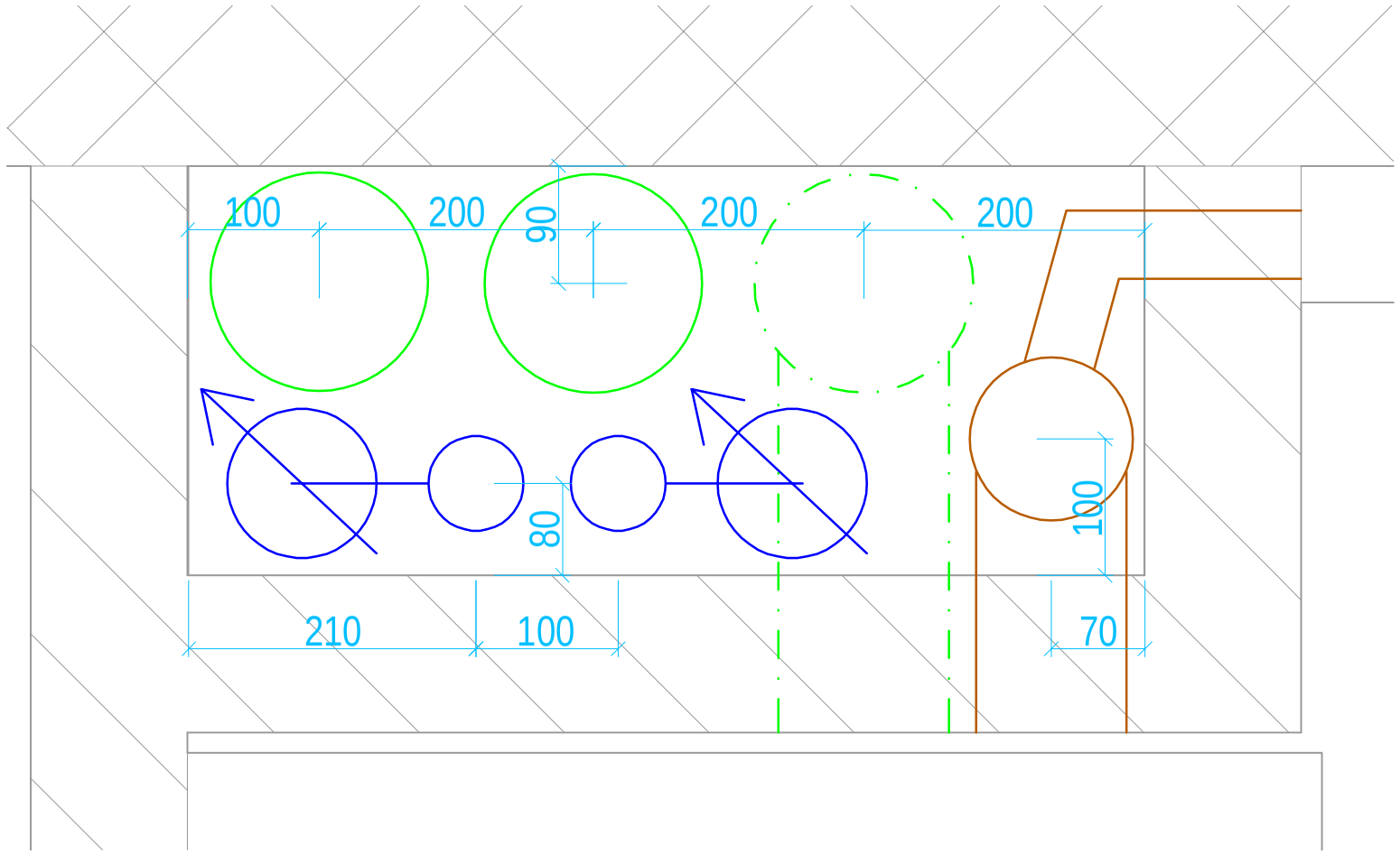
PŮDORYSNÉ SCHEMA 2NP