| Parts List | | | | |
|---|---|---|---|---|
| Item | Qty | Part Number | Description | Material |
| 1 | 1 | Carcasa superior | | Steel |

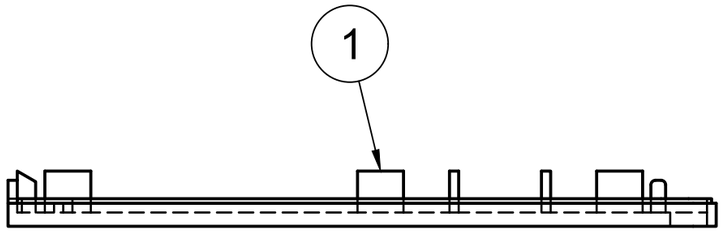


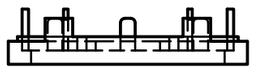

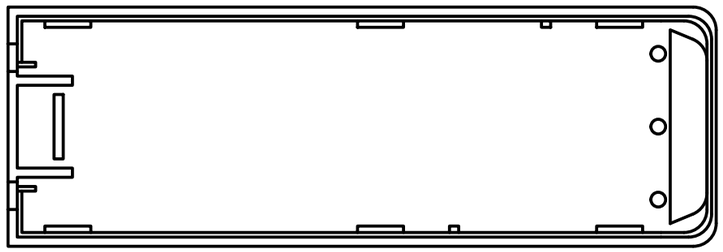

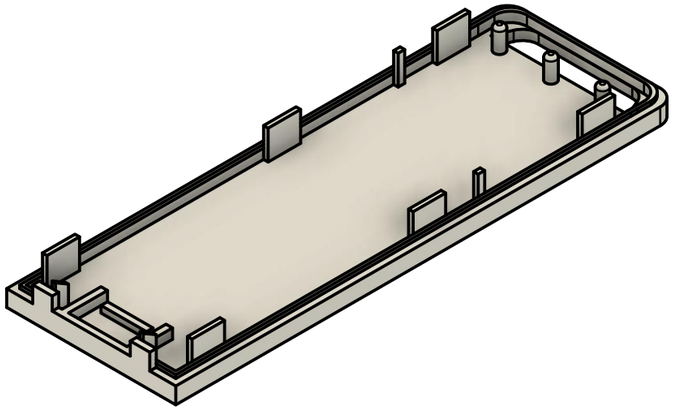

| | Fecha | Autor | | |
|---|---|---|---|---|
| Dibujado | 15/05/18 | Grupo M13 | | CENTRO EDUCATIVO<br>Universidad de La Laguna |
| Comprobado | | | | |
| Id. s. normas | UNE-EN-DIN | | | |
| ESCALA: 3:2 | Carcasa superior | | | Nº P. :<br>Nom.Arch: |