Revizije				
Rev.	**Spremembe**	**Datum**	**Izdelal**	**Odobril**
00	Prva verzija.	Datum	Ime Priimek	Ime Priimek

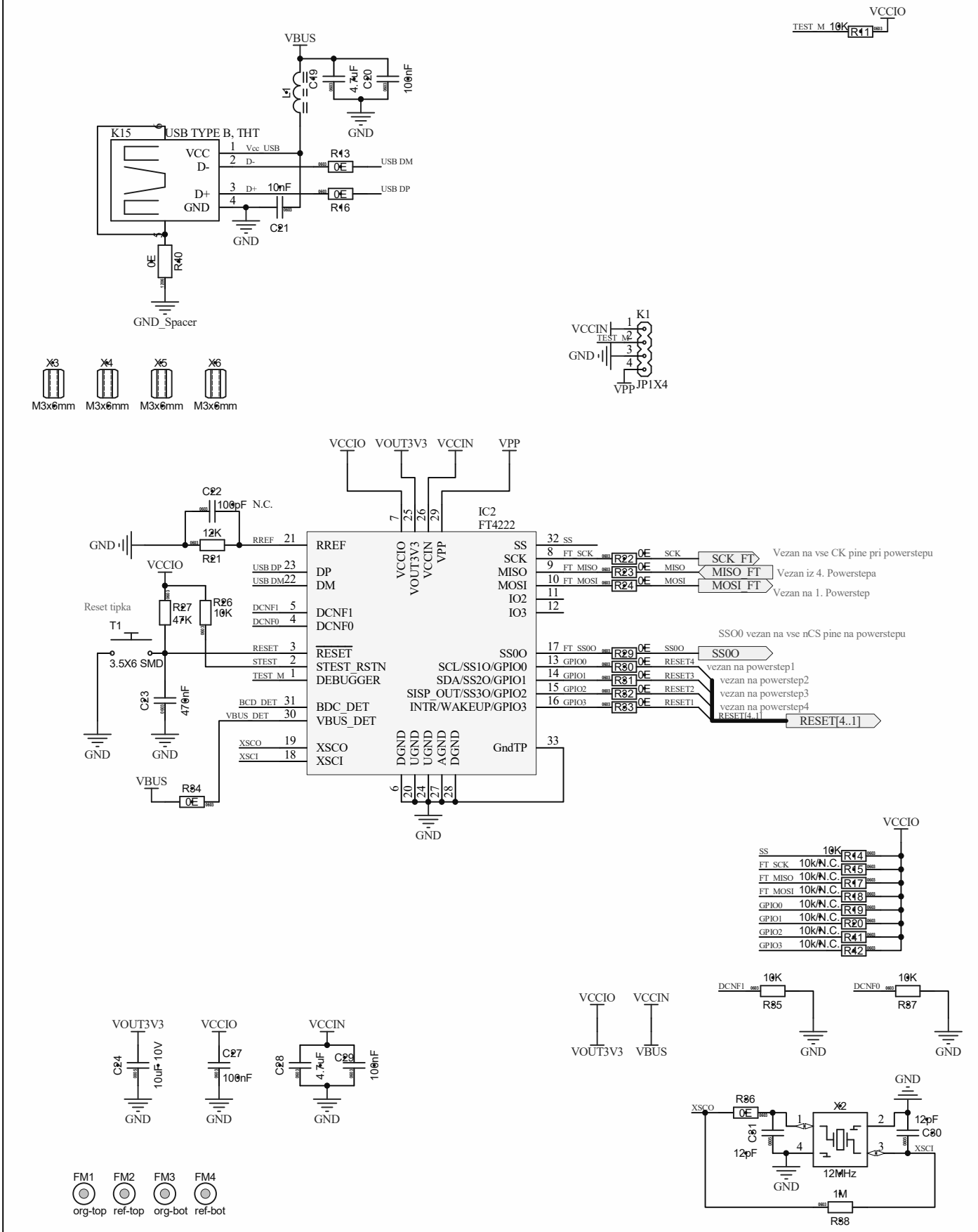

	Datum	Ime Priimek	Merilo:	Obdelava:	Površinska zaščita:
Izdelal	16.6.2020	Marko MilivojeviÄŤ	--	--	--
Pregledal					Gradivo: --
Odobril					

RLS®

Naziv: Naziv v PA

Koda/klas./št. Projekta: MODXxxx

Rev: 00

Pripradnost: Projekt: 245

List: * / *

Št. dokumenta MODXxxxD02

Altium Designer