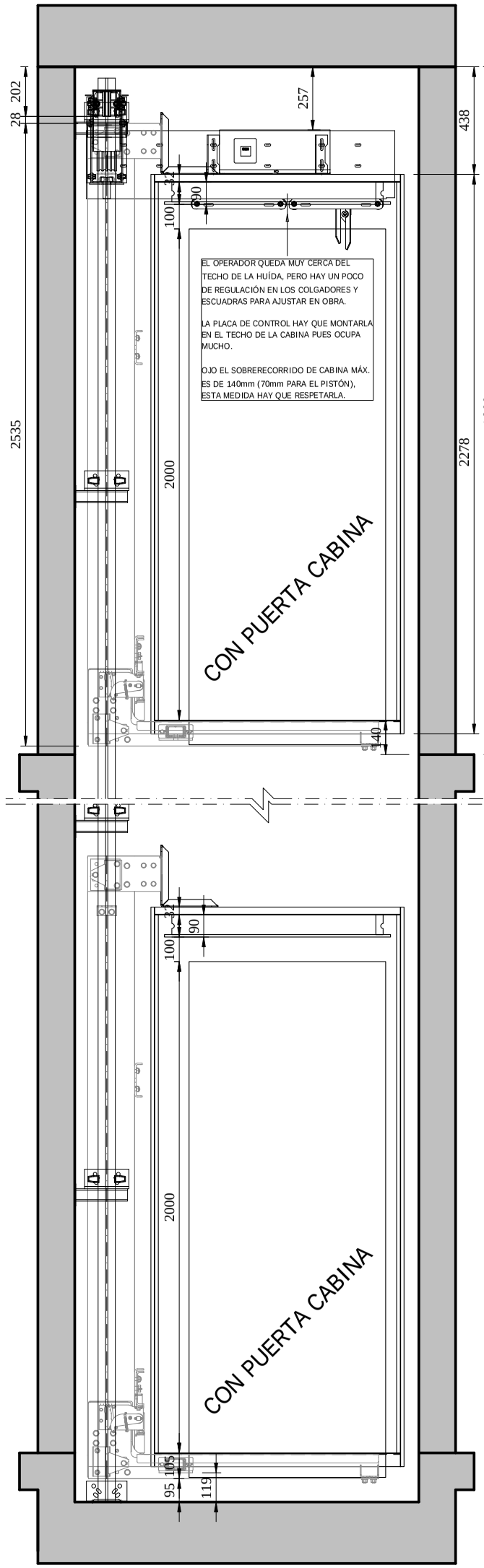

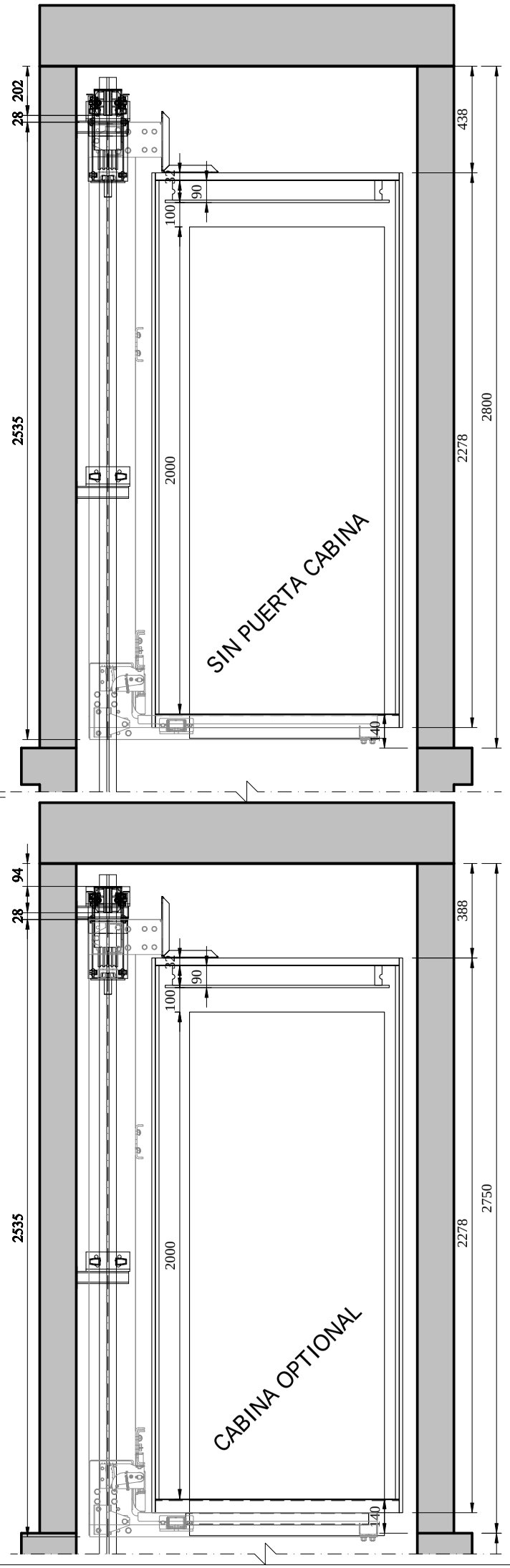

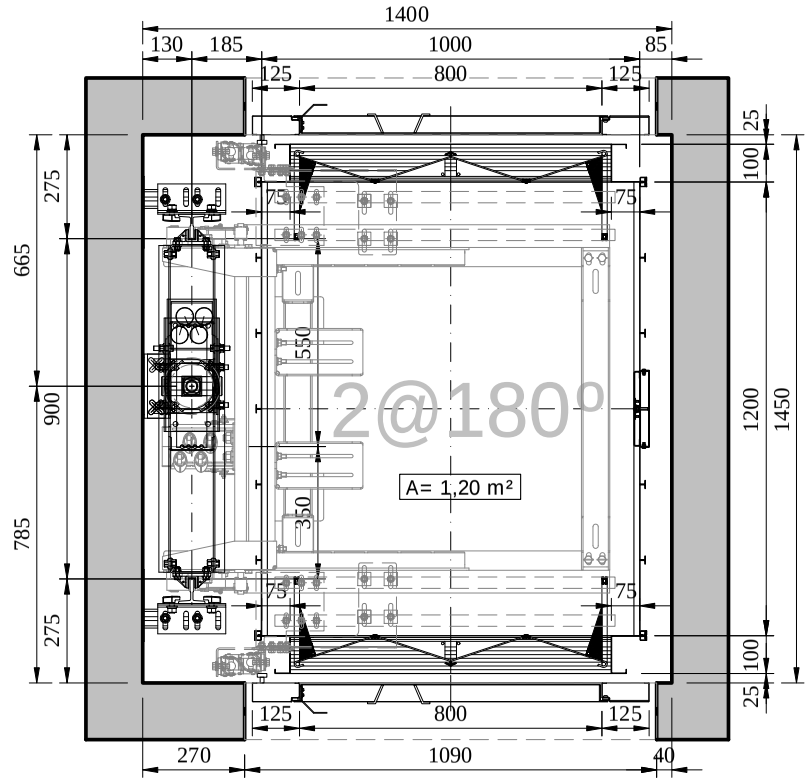

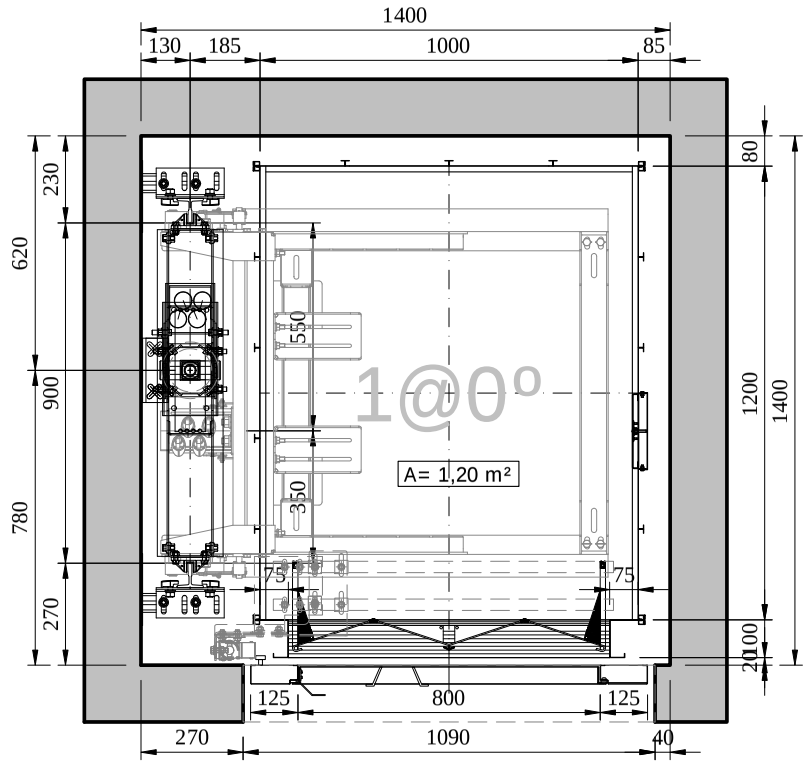

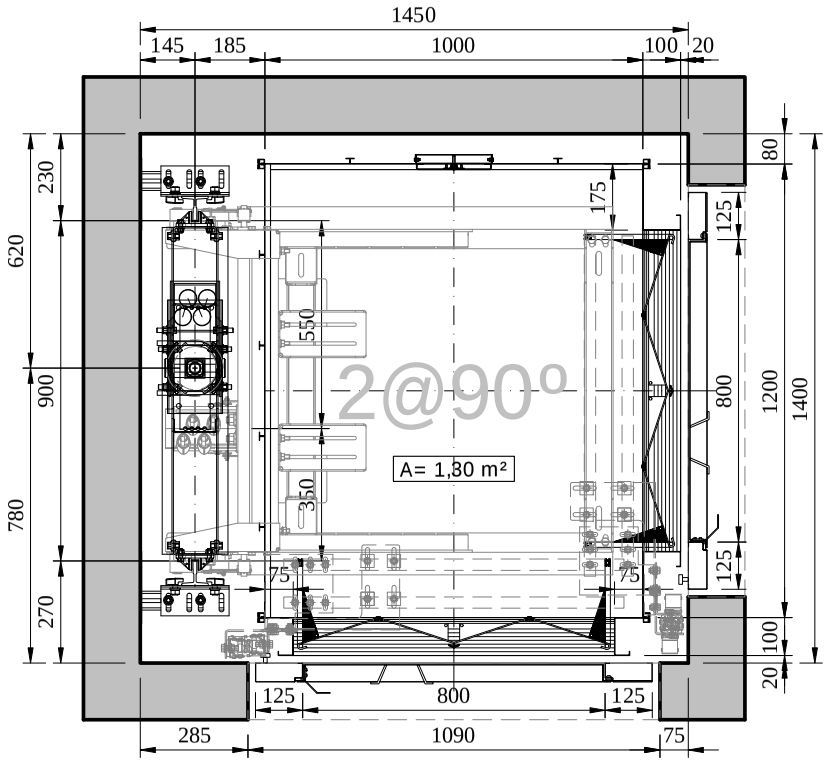

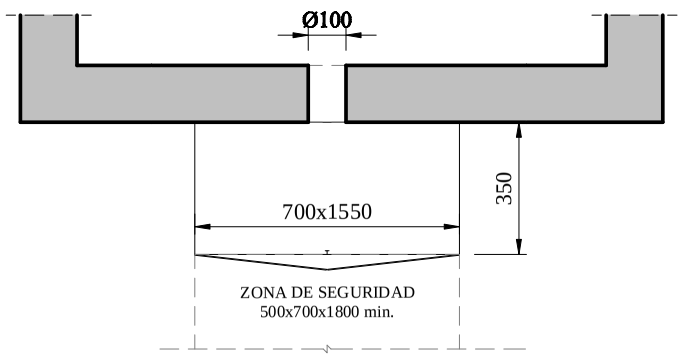

PROYECTO REF.	-	NOMBRE DE LA OBRA	-

CARGA NOMINAL	300	Kg			
PESO DE CABINA	-	Kg	RECORRIDO	15000 MAX.	mm
MODELO DE CABINA	-		SUPERFICIE DE CABINA	-	m²
CABLES DE TRACCIÓN	-	mm	TIPO CABLE TRACCIÓN	-	

TABLA DE CARGAS

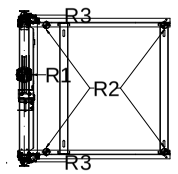

CARGAS EN FOSO

R1	R1 (PISTON)	= - kN
R2	R2 (AMORTIGUADOR)	= - kN
R3	R3 (GUIAS)	= - kN

REACCIONES SOBRE GUIAS

Fx = - kN

Fy = - kN

ESPECIFICACIONES ELÉCTRICAS

POTENCIA ALIMENTACIÓN	-	V	FRECUENCIA	-	Hz
POTENCIA MOTOR	-	Kw	VIAJES/h	-	
INTENSIDAD NOMINAL	-	A	INTENSIDAD ARRANQUE	-	A

FECHA	NOMBRE	DESCRIPCION	REVISIÓN
-	-	-	-
-	-	-	-
-	-	-	-
-	-	-	-
-	-	-	-
-	-	-	-
-	-	-	-

PLATAFORMA ELEVADORA VERTICAL PARA EL USO POR PERSONAS CON MOVILIDAD REDUCIDA (V.MAX 0.15)

CTV

SILLAS DE RUEDAS TIPO A y B CON ACOMPAÑANTE

0
REV.