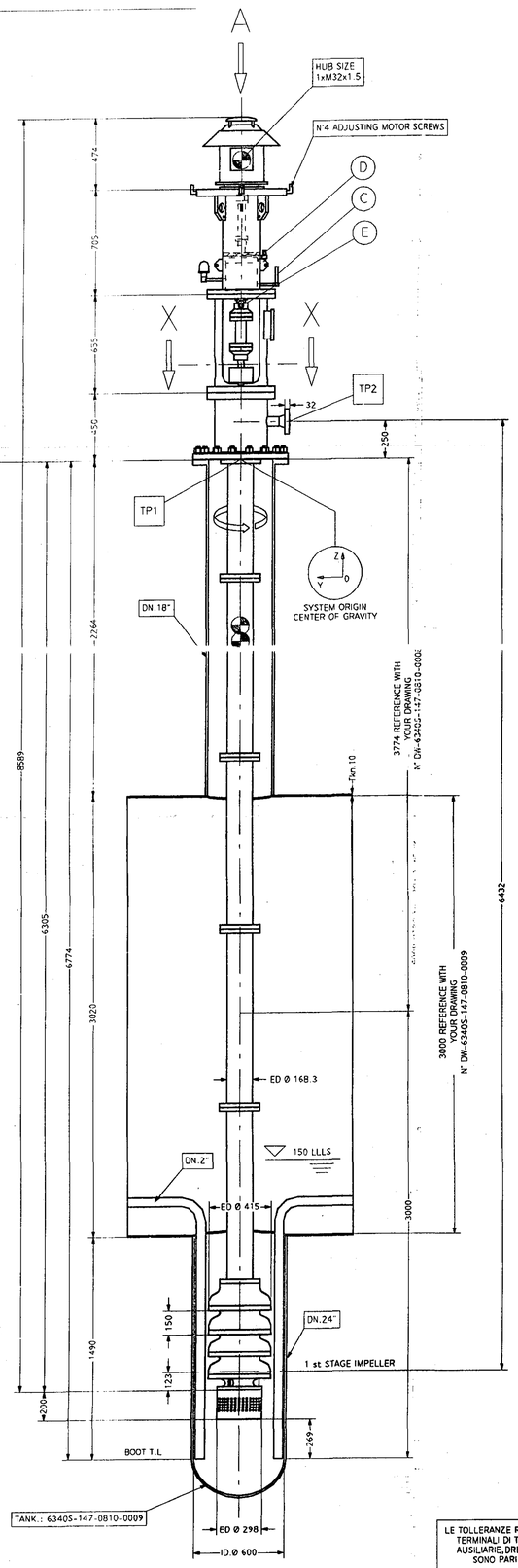

FRONT VIEW

COORD. DEI BARICENTRI center of gravity coord.	X mm	Y mm	Z mm
POMPA pump	0	0	-1223
MOTORE motor	0	0	2000
GRUPPO COMPLETO assembly	0	0	-1117

L' origine del sistema di riferimento è posto al centro in basso del basamento

The reference system origin is at the baseplate bottom center

GIUNTO CON SPAZIATORE coupling with spacer	METASTREAM
TIPO type	TSK 0013
COPRIGIUNTO ANTISCINTILLA ALLUMINIO no sparking guard aluminium	SI yes
CALETTAMENTO GIUNTO POMPA CILINDRICO pump coupling fit cylindrical	Ø 45 M6/f6
CALETTAMENTO GIUNTO MOTORE CILINDRICO driver coupling fit cylindrical	Ø 38 M6/k6
LINGUETTA ALBERO POMPA pump keyway	14x9

GIUNTO RIGIDO CON SPAZIATORE rigid coupling with spacer	POMPE GABBIONETA
TIPO type	
COPRIGIUNTO ANTISCINTILLA (ALLUMINIO) no sparking guard (aluminium)	SI yes
CALETTAMENTO GIUNTO POMPA CONICO pump coupling fit conical	Ø 45
CALETTAMENTO GIUNTO MOTORE CONICO driver coupling fit conical	Ø 35
LUNGHEZZA SPAZIATORE D.B.S.E.	200

MOTORE motor	LOHER
TIPO type	AMGK_132_MB04A
POTENZA power	5.5 kW
VOLTAGGIO voltage	400 V
FREQUENZA-NUM. POLI frenuency-poles no.	50 Hz - 4
FASI phases	3
CLASSE PROT. prot. class	Eex-nA II T3 IP 55
ENTRATA PRESSACAVO cable gland entry	1xM32x1.5

VIEW FROM A

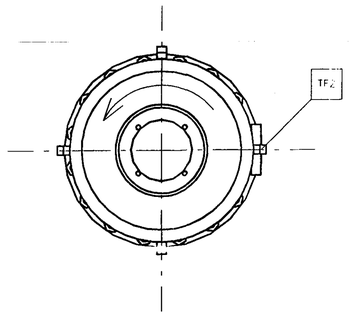

SECTION X-X

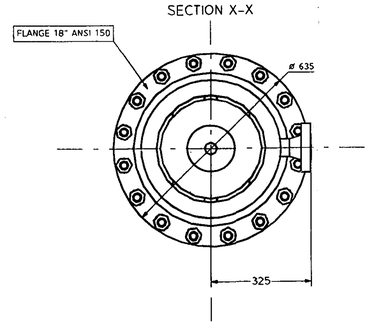

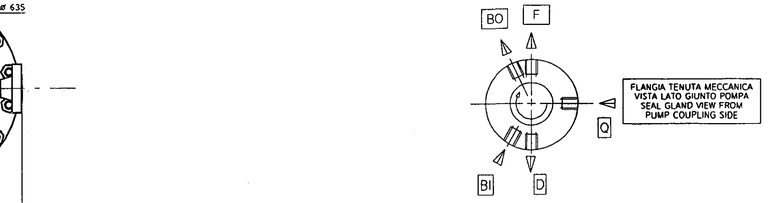

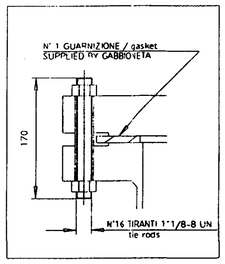

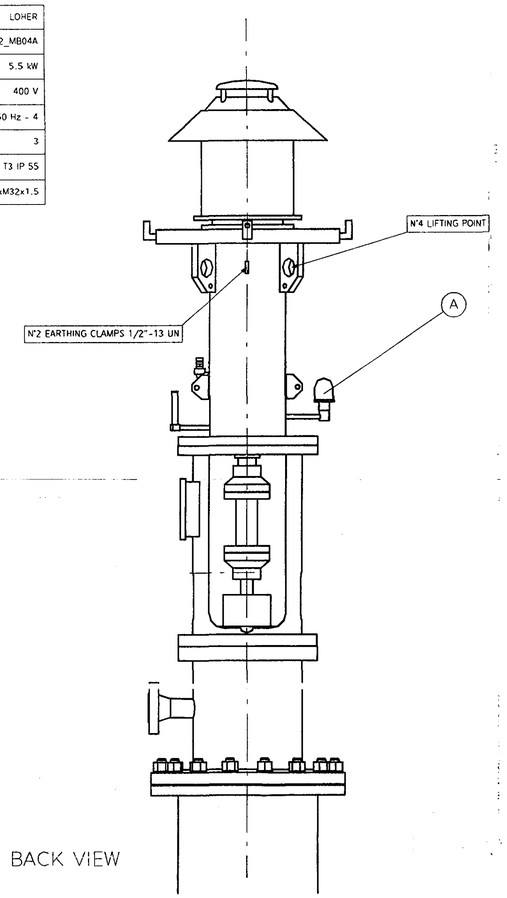

BACK VIEW

F	3/4" NPT - ENTRATA FLUSSAGGIO 3/4" NPT - FLUSHING INLET		PLAN 13
BI	3/4" NPT - ENTRATA CIRCOLAZIONE 3/4" NPT - BARRIER INLET		PLAN 53
BO	3/4" NPT - USCITA CIRCOLAZIONE 3/4" NPT - BARRIER OUTLET		PLAN 53
Q	3/8" NPT - LAVAGGIO 3/8" NPT - QUENCH	TAPPATO PLUGGED	PLAN 61
D	3/8" NPT - SCARICO 3/8" NPT - DRAIN	TAPPATO PLUGGED	PLAN 61

No Comment

TP2	2"	FLANGIA PREMENTE ANSI 600 RF (125 AARH) discharge flange ANSI 600 RF (125 AARH)
TP1	18"	FLANGIA DI BASE 18" ANSI 150 RF (125 AARH) mounting flange 18" ANSI 150 RF (125 AARH)
E	1/4"	SCARICO OLIO - TAPPATO oil drain - plugged
D	1/4"	CARICO/SFIATO - TAPPATO fill up/oil vent - plugged
C	1/4"	LIVELLO OLIO IN VETRO oil level glass
A	1/4"	OLIATORE A LIVELLO COSTANTE constant level oiler
ATTACCHI FILETTATI - PIPING CONNECTIONS		"NPT" ASME B1.20.1-83

TENUTA MECCANICA mechanical seal	BURGMANN	TIPO type	H75VK/65-PTA2-A9	API PLAN 13/53/61
SPECIFICA MAT. material spec.	AQ1GM6T4 AQ1VM6T4	CODICE API api code	BDAFN	

MASSA POMPA pump mass	1700 kg
MASSA MOTORE motor mass	58 kg
MASSA SERBATOIO barrel mass	kg
MASSA DELL'INTERO GRUPPO DA INSTALLARE whole assembly mass to be handled for erection	1758 kg
MASSA ELEMENTO PIU' PESANTE DA MANEGGIARE PER LA MANUTENZIONE mass of the heaviest piece to be handled for maintenance	120 kg

CLIENTE customer	NATIONAL IRANIAN OIL COMPANY
IMPIANTO plant identification	SOUTH PARS GAS FIELD DEVELOPMENT
COMMESSA job	05C026
ORD. INTERNO mfr. job n.	82372
POSIZIONE item	147-P-108
SERVIZIO service	TANK AREA DRAIN DRUM PUMP
MATRICOLA mfr. register	82372
ORDINE order	POGC-760-81-156

Code 1 ☐ (Approved | Vendor to submit "For Final" for Comment before manufacturing)
Code 2 ☐ (Approved with corrections | Vendor to submit corrected review. Resubmit as "For Final" (Purchaser approval required for manufacturing of changes incorporated on drawings))
Code 3 ☐ (Approved | Vendor to submit corrected review to resubmit for approval of the deep corrections (Purchaser approval required) for manufacturing)
Code 4 ☐ (Approved | Vendor to submit corrected review for information only)

The above certifications GOGGERTAZIONI shall in no way relieve VENDOR of any liability, obligation and responsibility, use of the purchase order and the approval expressed in writing

Date 08.06
Dept.
Signature

Only for Internal Review

REV	DESCRIZIONE - description	APPROVAZIONE approved	DISEGNATORE drawn by	DATA date
3				
2	FINALE final			23 Feb 2006
1	PER APPROVAZIONE for approval			20 Dec 2005
0	PER APPROVAZIONE for approval			12 Sep 2005

POMPE GABBIONETA

DISEGNO DI INSTALLAZIONE general arrangement drawing

POMPA TIPO pump type **VBN 250/50-4**

DISEGNO - drawing number 82372.GAD

DATE	DISEGNATORE	SCALA
12 Sep 2005		/

2	23/02/06	FINAL	WS	WS	PB	DM	FR
1	20/12/05	FOR APPROVAL	WS	WS	PB	DM	FR
0	12/09/05	FOR APPROVAL	WS	WS	PB	DM	FR
REV.	DATE	DESCRIPTION	ORIG.	PREP.	CHKD.	APPD.	AUTH.

SOUTH PARS GAS FIELD DEVELOPMENT-
PHASES 9 & 10, ASSALUYEH-IRAN
ONSHORE FACILITIES

N.I.O.C
PARS OIL AND GAS COMPANY

PROJECT No.: POGC-760-81-156 | DOC. CLASS. | SCALE :

POMPE GABBIONETA | OIEC | IOEC

TITLE: TANK AREA DRAIN DRUM PUMP
147-P-108
GENERAL ARRANGEMENT DRAWING

DWG No. VP-6340S-147-P-108-377 | SHEET No 1 OF 1 | REV. 2

LE TOLLERANZE RELATIVE AI PUNTI TERMINALI DI TUTTE LE LINEE AUSILIARIE, DRENAGGI E SFIATI SONO PARI A ± 10 mm

tolerances relevant to position of all auxillary lines terminal points, drains and vents are ± 10 mm

FORZE E MOMENTI MAX AMMISSIBILI SUI BOCCHELLI DELLA POMPA, IN ACCORDO CON allowable forces and moments on pumps nozzles according to									API 610 8th ed par 2.4
BOCCHELLI nozzles	FORZE - forces N				MOMENTI - moments N x m				Il corpo pompa è in grado di sopportare il doppio dei valori di forze e momenti indicati in tabella applicati contemporaneamente sulle bocche, sovrapposti alla pressione interna, senza causare deformazioni che danneggino il funzionamento della pompa e della tenuta
	Fx	Fy	Fz	Fr	Mx	My	Mz	Mr	
ASPIRAZIONE suction DIA. NOM.									The pump's pressure casing is capable of withstanding twice the forces and moments in table applied simultaneously to the pump through each nozzle, plus internal pressure, without distorsion that would impair operation of the pump or seal
MANDATA discharge DIA NOM 2"	710	890	580	1280	460	230	350	620	

LINEA DI FLUSSAGGIO flushing line	PLAN: 13	DWG:	82372 AUX
LINEA DI LAVAGGIO quench line	PLAN: 61	DWG:	N.A
LINEA DI RAFFREDD. cooling line	PLAN: N.A	DWG:	N.A
LINEA DI CIRCOLAZIONE circulation line	PLAN: 53	DWG:	82372 AUX
DIS. DI SEZIONE E LISTA PEZZI sectional dwg and bill of materials	N° 082372 SEC - N° 82372		
MOTORE ELETTRICO electrical motor		DWG	MLA13-00245M01
TENUTA MECCANICA mechanical seal		DWG	H75VK/65-PTA2-A9