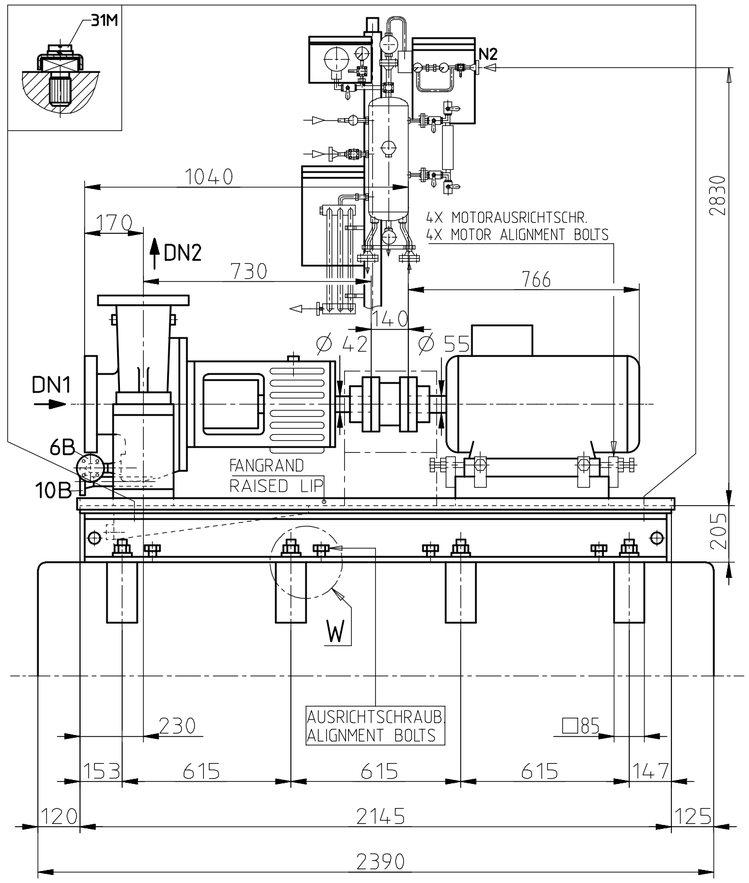

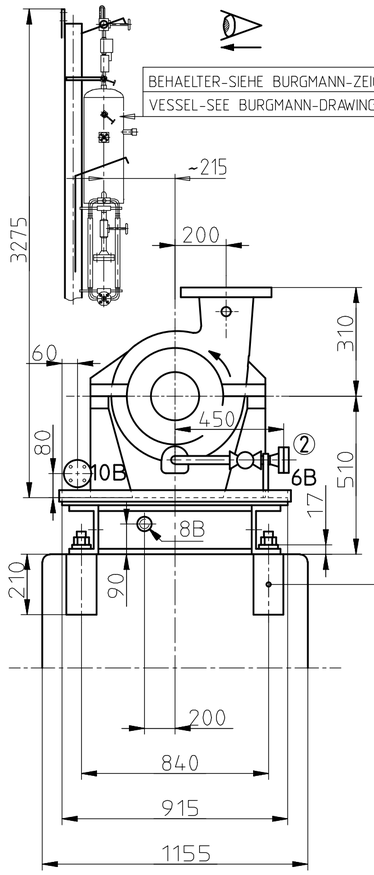

BEHAELTER-SIEHE BURGMANN-ZEICHNUNG: TS6002/M021-D2-3
VESSEL-SEE BURGMANN-DRAWING: TS6002/M021-D2-3

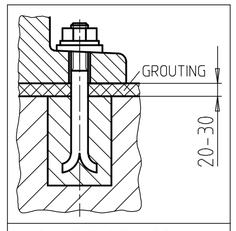

FUNDAMENTSCHRAUBEN
FOUNDATION BOLTS
8 M20X250-DIN529 FORM C

LEITUNGEN SPANNUNGSFREI ANSCHLIESSEN!
ZULAESSIGE MASSABWEICHUNGEN FUER:

ACHSHOEHEN FUER MASCHINEN	DIN 747
ANSCHLUSSMASSE FUER PUMPEN	DIN EN 735
MASSE OHNE TOLERANZANGABE - GRAUGUSSTEILE	DIN 1686 GTB1B
MASSE OHNE TOLERANZANGABE - SCHWEISSTEILE	EN ISO 13920B
ALLGEMEINTOLERANZEN FUER BEARBEITETE TEILE	DIN ISO 2768-m

THE LINES MUST BE CONNECTED WITHOUT TRANSMITTING ANY STRESSES OR STRAIN!
PERMISSIBLE DEVIATIONS OF DIMENSIONS FOR:

AXIS HEIGHTS FOR MACHINES	DIN 747
CONNECTION DIMENSIONS FOR PUMPS	DIN EN 735
DIMENSIONS WITHOUT MENTION OF TOLERANCES - GREY CAST IRON COMPONENTS	DIN 1686 GTB1B
DIMENSIONS WITHOUT MENTION OF TOLERANCES - WELDED COMPONENTS	EN ISO 13920B
GENERAL TOLERANCES FOR MASCHINED COMPONENTS	DIN ISO 2768-m

GRUNDPLATTE MIT 4 HEBEOESEN
BASEPLATE WITH 4 LIFTING LUGS

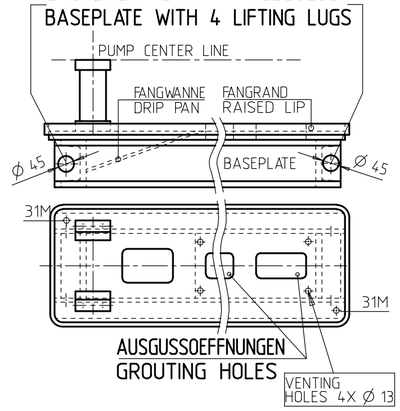

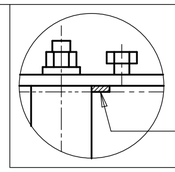

DETAIL W
UNTERLAGENSATZ
ALIGNMENT SHIMS

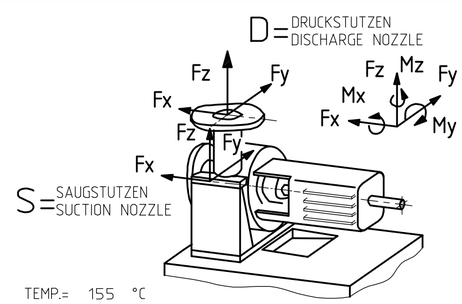

TEMP.= 155 °C

ZULAESSIGE KRAEFTE UND MOMENTE ENTSPRECHEN 2X API 610/8.
DIE ANGABEN GELTEN FUER STATISCHE ROHRLEITUNGSLASTEN.
BEI UEBERSCHREITUNG IST NACHPRUEFUNG ERFORDERLICH.
ADMISSIBLE FORCES AND MOMENTS CORRESPOND TO 2X API 610/8.
DATA GIVEN BELOW ARE ONLY VALID FOR STATIC PIPING LOADS.
IF VALUES ARE EXCEEDED CHECK IS NECESSARY.

KRAEFTE, MOMENTE / FORCES, MOMENTS

	SAUGSTUTZEN SUCTION NOZZLE				DRUCKSTUTZEN DISCHARGE NOZZLE			
KRAEFTE FORCES (N)	Fx	Fy	Fz	Fres	Fx	Fy	Fz	Fres
	2670	2140	1780	3860	1430	1160	1780	2560
MOMENTE MOMENTS (Nm)	Mx	My	Mz	Mres	Mx	My	Mz	Mres
	1900	950	1440	2570	920	460	710	1250

31M	2 X M6	ERDUNGSANSCHLUSS - EARTHING CONNECTION	–	X	–	–	–	–
26M	Ø 30-M8	STOSSIMPULSMESSUNG - SHOCK IMPULSE MEASUREMENT	–	X	–	–	–	–
10B	NPS 3/4"	SPERRFL. ABLASS - BARRIER LIQUID DRAIN	BLINDFLANGE	–	–	–	–	–
10B.1	NPT 1/2	SPERRFL. ABLASS - BARRIER LIQUID DRAIN	–	–	X	–	–	–
10E.1/10A.1	NPT 1/2	SPERRFL. EIN/AUS - BARRIER LIQUID INLET/OUTLET	–	–	X	7	6.0 #	–
12E.1/12A.1	NPT 1/2	ZIRKULATIONSFL. EIN/AUS - FLUSH LIQUID INLET/OUTLET	–	–	X	–	–	–
24B	NPT 3/8	QUENCHFL. ABLASS - QUENCH LIQUID DRAIN	X	–	–	–	–	–
24E.1	NPT 3/8	QUENCHFL. EIN - QUENCH LIQUID INLET	X	–	–	–	–	–
6B	NPS 3/4"	GEHAEUSEABLASS - CASING DRAIN	BLINDFLANGE	–	–	–	–	–
8B	NPT 2	LECKABLASS GRUNDPLATTE - LEAKAGE DRAIN BASEPLATE	–	X	–	–	–	–
13B	NPT 1/2	OELABLASS - OIL DRAIN	X	–	–	–	–	–
13D	NPT 1/2	ENTLUEFTUNGSSTOPFEN - VENT PLUG	X	–	–	–	–	–
638	NPT 1/4	OELSTANDSREGLER - CONSTANT LEVEL OILER	WIRD LOSE MITGELIEFERT - LOOSE ITEM			–		–
ANSCHLUSS CONNECTION	GROESSE SIZE	BEZEICHNUNG DESIGNATION GEWINDE NACH DIN ISO 228, TEIL 1 UND ISO 7/1 (ENTSPRICHT DIN 2999 TEIL 1) / THREAD ACC. TO DIN ISO 228, PART 1 AND ISO 7/1 (CONFORMING TO DIN 2999, PART 1)	MIT STOPFEN VERSCHLOSSEN/ CLOSED WITH SCREW PLUG	KUNDE/ CUSTOMER	KSB SCHLIESST AN/ CONNECTED BY	ERF. MENGE/ QUANTITY REQU. L/MIN	ERF. DRUCK/ PRESSURE REQU. BAR	MAX. DRUCK/ PRESSURE MAX. BAR

ANSCHLUESSE / CONNECTIONS

DIE AUSFUEHRUNG DES AUFTRAGES IST DURCH X GEKENNZEICHNET / THE EXECUTION OF THE ORDER IS MARKED BY X

10B	ASME B16.5 CL.300RF NPS 3/4"
6B	ASME B16.5 CL.300RF NPS 3/4"
DN2	ASME B16.5 CL.300RF NPS 2"
DN1	ASME B16.5 CL.300RF NPS 3"
ANSCHLUSS CONNECTION	AUSFUEHRUNG DESIGN

FLANSCHE / FLANGES

GRUNDPLATTENGROESSE BASEPLATE SIZE	API 3.5 (UG1049245)
MOTORGROESSE MOTOR SIZE	LOHER IEC-200L 30KW
KUPPLUNGSTYP/GROESSE COUPLING TYPE/SIZE	METASTREAM FLEX-METAL TSKS-0033-0378-1400 ②

GROESSEN / SIZES

PUMPE - PUMP	347
GRUNDPLATTE - BASEPLATE	620
KUPPLUNG - COUPLING	8
ANTRIEB - DRIVE	252
ROHRLEITUNG - PIPELINE	250
–	–
GESAMT - TOTAL	**1477**

GEWICHTE / WEIGHTS KG

GLEITRINGDICHTUNG MECH.SEAL	BURGMANN-API682 TYP: H75VK/85-PTA80	API SEAL CODE: BDTIN API PIPING PLAN: 11/53/61

GROESSEN / SIZES

AS-BUILT | REV | 3

REV.	DATE	DESCRIPTION	ORIG.	PREP.	CHKD.	APPD.	AUTH.
–	–	–	–	–	–	–	–
3	2007-05-08	FINAL	DASCHNER	DASCHNER	HEINR	NEUNER	–
2	2006-02-16	FOR FINAL	BOTHE	BOTHE	HEINR	NEUNER	–
1	2005-11-29	FOR APPROVAL	BOTHE	BOTHE	HEINR	NEUNER	–
0	2005-08-03	FOR APPROVAL	BOTHE	BOTHE	HEINR	NEUNER	-

SOUTH PARS GAS FIELD DEVELOPMENT-
PHASES 9 & 10, ASSALUYEH-IRAN
ONSHORE FACILITIES

N.I.O.C
PARS OIL AND GAS COMPANY

PROJECT NO.: POGC-760-81-156 | DOC. CLASS. | SCALE:

KSB OIEC IOEC

TITLE: DIMENSIONAL OUTLINE DRAWING ITEM-NO.: 107-P-105/205 A/B
CONDENSATE CIRCULATION PUMPS

DWG NO. VP-6340S-107-P105-001 | SHEET NO. 1 OF 1 | REV. 2

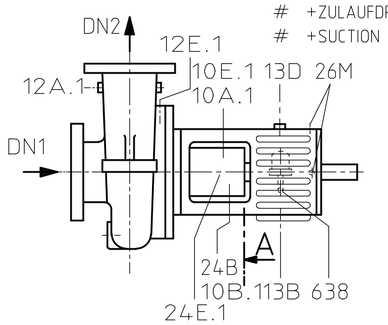

+ZULAUFDRUCK
+SUCTION PRESSURE

MASSE IN MM / DIMENSIONS IN MM

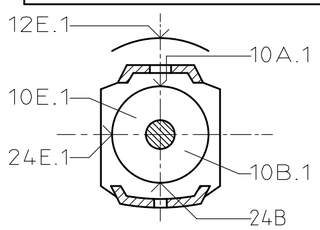

ANSICHT A
VIEW A

GEHAEUSEABLASS/CASING DRAIN

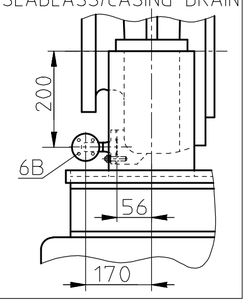

PURCHASER NO.	PO-6340S-0910-01-0	
KSB ORDER NO.	9970869420	7700
ADD. POS. NO.		
ALTERATION:INDEX/NO AENDERUNG:INDEX/ANZ. MODIF:INDICE/NOM	04	
WELD/SCHWEIS.		
CALCUL./BERECHN.		
QUALITY/QUALIT.		
APPR./GEPR.	16.10.2007	SEIBMAN
PREPARE./BEARB	15.10.2007	DRESMAT
	DATE/DATUM	NAME/NOM

UG

TYPE/BAUREIHE/SERIE DE CONSTR
RPHI 050-360

DENOMINATION/BENENNUNG/DESIGNATION
INSTALLATION PLAN
AUFSTELLUNGSPLAN
PLAN D'INSTALLATION

SCALE MASSSTAB ECHELLE -:-

KSB

NO/NR.
F109415 CDI 001

SHT-NR/BLATT No FEUILLE 1

COPYR ISO 16016 SCHUTZVERM ISO 16016 PROT ISO 16016
REPL FOR/ERS.FUER/REMPL L.N. | ORIG.FR/ENTST.AUS/FAIT A PART

OF / VON NOMBRE F. 1