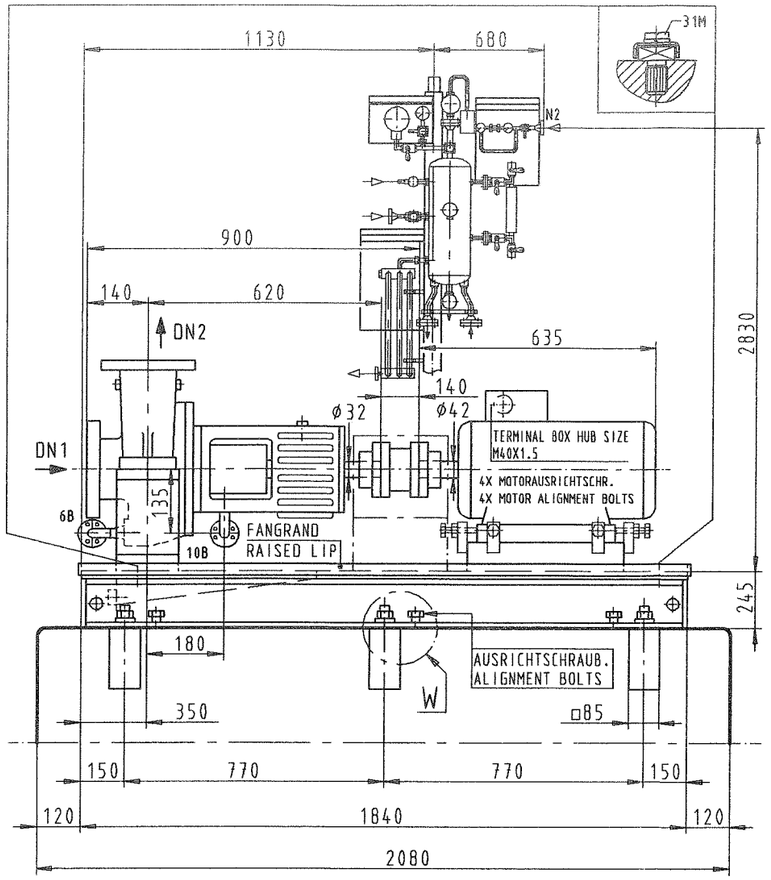

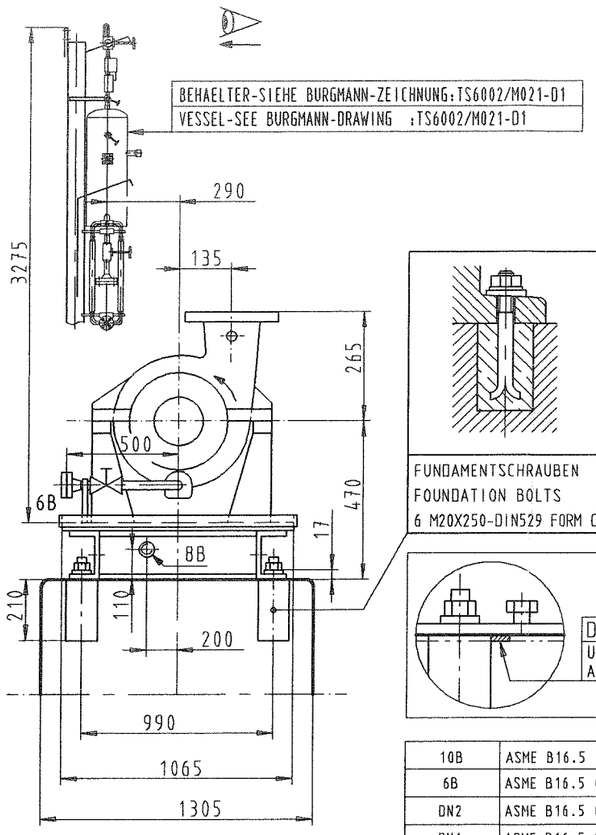

FUNDAMENTSCHRAUBEN
FOUNDATION BOLTS
6 M20X250-DIN529 FORM C

DETAIL W
UNTERLAGENSATZ
ALIGNMENT SHIMS

LEITUNGEN SPANNUNGSFREI ANSCHLIESSEN!
ZULAESSIGE MASSABWEICHUNGEN FUER:

ACHSHOEHEN FUER MASCHINEN	DIN 747
ANSCHLUSSMASSE FUER PUMPEN	DIN EN 735
MASSE OHNE TOLERANZANGABE - GRAUGUSSTEILE	DIN 1686 GTB18
MASSE OHNE TOLERANZANGABE - SCHWEISSTEILE	EN ISO 13920B
ALLGEMEINTOLERANZEN FUER BEARBEITETE TEILE	DIN ISO 2768-m

THE LINES MUST BE CONNECTED WITHOUT TRANSMITTING ANY STRESSES OR STRAIN!
PERMISSIBLE DEVIATIONS OF DIMENSIONS FOR:

AXIS HEIGHTS FOR MACHINES	DIN 747
CONNECTION DIMENSIONS FOR PUMPS	DIN EN 735
DIMENSIONS WITHOUT MENTION OF TOLERANCES - GREY CAST IRON COMPONENTS	DIN 1686 GTB18
DIMENSIONS WITHOUT MENTION OF TOLERANCES - WELDED COMPONENTS	EN ISO 13920B
GENERAL TOLERANCES FOR MASCHINED COMPONENTS	DIN ISO 2768-m

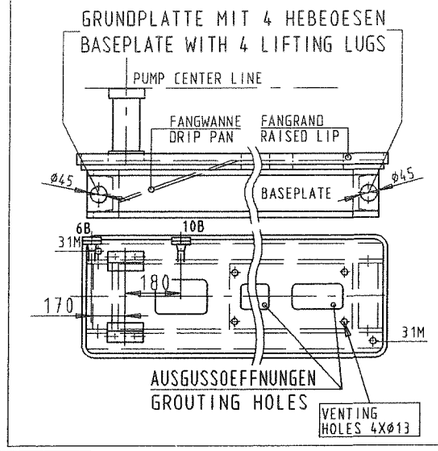

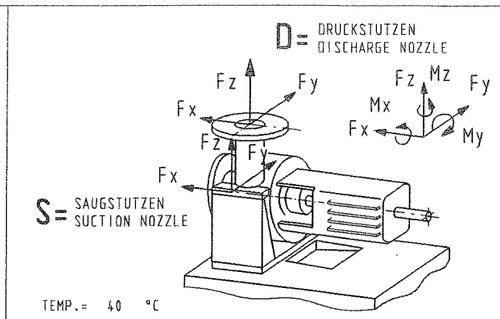

TEMP.= 40 °C

ZULAESSIGE KRAEFTE UND MOMENTE ENTSPRECHEN API 610/8.
DIE ANGABEN GELTEN FUER STATISCHE ROHRLEITUNGSLASTEN.
BEI UEBERSCHREITUNG IST NACHPRUEFUNG ERFORDERLICH.
ADMISSIBLE FORCES AND MOMENTS CORRESPOND TO API 610/8.
DATA GIVEN BELOW ARE ONLY VALID FOR STATIC PIPING LOADS.
IF VALUES ARE EXCEEDED CHECK IS NECESSARY.

KRAEFTE, MOMENTE / FORCES, MOMENTS

	SAUGSTUTZEN SUCTION NOZZLE				DRUCKSTUTZEN DISCHARGE NOZZLE			
KRAEFTE FORCES (N)	Fx	Fy	Fz	Fres	Fx	Fy	Fz	Fres
	1780	1430	1160	2560	1430	1160	1780	2560
MOMENTE MOMENTS (Nm)	Mx	My	Mz	Mres	Mx	My	Mz	Mres
	920	460	710	1250	920	460	710	1250

AS BUILT

GLEITRINGDICHTUNG MECH.SEAL	BURGMANN-AP16B2 TYP:H75VK/75-PTA80	API SEAL CODE :BBTIN API PIPING PLAN:11/53/61
GROESSEN / SIZES		

10B	ASME B16.5 CL.300RF NPS 3/4"	
6B	ASME B16.5 CL.300RF NPS 3/4"	
DN2	ASME B16.5 CL.300RF NPS 1 1/2"	
DN1	ASME B16.5 CL.300RF NPS 2"	
ANSCHLUSS CONNECTION	AUSFUEHRUNG DESIGN	
FLANSCHE / FLANGES		

GRUNDPLATTENGROESSE BASEPLATE SIZE	API 5.0 (OW249580)	
MOTORGROESSE MOTOR SIZE	SIEMENS IEC-160L-18.5 KW EXN AII T3	
KUPPLUNGSGROESSE COUPLING SIZE	FLENDER ARPEX NAN 115-6-140	
GROESSEN / SIZES		

PUMPE	PUMP	158
GRUNDPLATTE	BASEPLATE	680
KUPPLUNG	COUPLING	10
ANTRIEB	DRIVE	115
ROHRLEITUNG	PIPELINE	250
-		-
GESAMT	TOTAL	1213
GEWICHTE / WEIGHTS		KG

31M	2 X M6	ERDUNGSANSCHLUSS - EARTHING CONNECTION	-	X	-	-	-	-
26M	ø30-M8	STOSSIMPULSMESSUNG - SHOCK IMPULSE MEASUREMENT	-	X	-	-	-	-
10B	NPS 3/4"	SPERRFL. ABLASS - BARRIER LIQUID DRAIN	BLINDFLANGE	-	-	-	-	-
10B.1	NPT 1/2	SPERRFL. ABLASS - BARRIER LIQUID DRAIN	-	-	X	-	-	-
10E.1/10A.1	NPT 1/2	SPERRFL. EIN/AUS - BARRIER LIQUID INLET/OUTLET	-	-	X	3	6.3 #	-
12E.1/12A.1	NPT 1/2	ZIRKULATIONSFL. EIN/AUS - FLUSH LIQUID INLET/OUTLET	-	-	X	-	-	-
24B	NPT 3/8	QUENCHFL. ABLASS - QUENCH LIQUID DRAIN	X	-	-	-	-	-
24E.1	NPT 3/8	QUENCHFL. EIN - QUENCH LIQUID INLET	X	-	-	-	-	-
6B	NPS 3/4"	GEHAEUSEABLASS - CASING DRAIN	BLINDFLANGE	-	-	-	-	-
8B	NPT 2	LECKABLASS GRUNDPLATTE - LEAKAGE DRAIN BASEPLATE	-	X	-	-	-	-
13B	NPT 1/2	OELABLASS - OIL DRAIN	X	-	-	-	-	-
13D	NPT 1/2	ENTLUEFTUNGSSTOPFEN - VENT PLUG	X	-	-	-	-	-
63B	NPT 1/4	OELSTANDSREGLER - CONSTANT LEVEL OILER	WIRD LOSE MITGELIEFERT - LOOSE ITEM			-	-	-
ANSCHLUSS CONNECTION	GROESSE SIZE	BEZEICHNUNG DESIGNATION GEWINDE NACH DIN ISO 228, TEIL 1 UND ISO 7/1 (ENTSPRICHT DIN 2999 TEIL 1) / THREAD ACC. TO DIN ISO 228, PART 1 AND ISO 7/1 (CONFORMING TO DIN 2999, PART 1)	MIT STOPFEN VERSCHLOSSEN/ CLOSED WITH SCREW PLUG	KUNDE/ CUSTOMER	KSB SCHLIESST AN/ CONNECTED BY	ERF. MENGE/ QUANTITY REQU. L/MIN	ERF. DRUCK/ PRESSURE REQU. BAR	MAX. DRUCK/ PRESSURE MAX. BAR

ANSCHLUESSE / CONNECTIONS DIE AUSFUEHRUNG DES AUFTRAGES IST DURCH X GEKENNZEICHNET / THE EXECUTION OF THE ORDER IS MARKED BY X

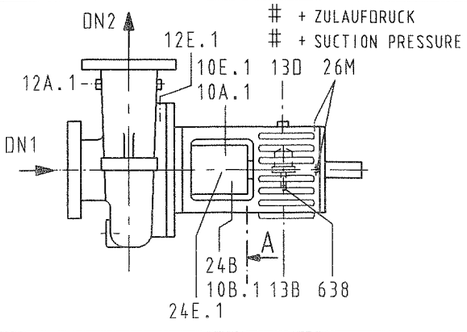

MASSE IN MM / DIMENSIONS IN MM

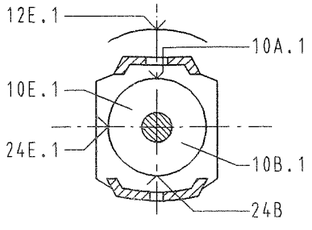

ANSICHT A
VIEW A

GEHAEUSEABLASS/CASING DRAIN

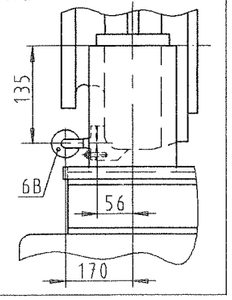

REV.	DATE	DESCRIPTION	ORIG.	PREP.	CHKD.	APPD.	AUTH.
-	-	-	-	-	-	-	-
04	2005-08-19	FOR FINAL	BOTHE	HEINR.	NEUNER	-	-
03	2005-06-17	FOR FINAL	STEGER	HEINR.	NEUNER	-	-
02	2005-05-23	FOR FINAL	STEGER	HEINR.	NEUNER	-	-
01	2005-03-17	FOR APPROVAL	STEGER	HEINR.	NEUNER	-	-

SOUTH PARS GAS FIELD DEVELOPMENT-
PHASES 9 & 10, ASSALUYEH-IRAN
ONSHORE FACILITIES

N.I.O.C
PARS OIL AND GAS COMPANY

PROJECT NO.: POGC-760-81-156	DOC. CLASS.	SCALE:
VENDOR COMPANY LOGO	OIEC	IOEC

TITLE: DIMENSIONAL OUTLINE DRAWING

DWG NO. VP-6340S-101-P109-001 SHEET NO. 1 OF 5 REV. 04

ZEICHNUNGS-NR/DRAWING NO./N° PLAN			GEPR.VERIF.
CAD DAO	2005-08-19	BOTHE	04
	2005-01-20	NEUGEBAUER	0
MASSSTAB/SCALE/ECHELLE -	DATUM/DATE	NAME/NOM	AENDERUNG/REV. MODIFICATION

BESTELLER-NR./PURCHASER NO./N° ACHETEUR: 101-P-109/209/309/409 A/B
BETREIBER-NR./CUSTOMER NO./N° CLIENT:
KSB AUFTRAGS-NR./KSB ORDER NO./N° COMMANDE KSB: 9970789933
BAUREIHE-GROESSE/TYPE-SIZE: RPH-A8 40-231
KSB WERK-NR./KSB WORK NO./N° DE FABRICATION KSB: 6-N27-503934/1-8

AUFSTELLUNGSPLAN
INSTALLAT PLAN
PLAN INSTALLATIO

F108850 BLATT SHEET FEUILLE 1 VON OF DE 5

BITTE GRUNDSAETZLICH BEI SCHRIFTVERKEHR ANGEBEN/ SHOULD ALWAYS BE STATED IN CORRESPONDENCE/ A INDIQUER DANS TOUTE CORRESPONDANCE

KSB AKTIENGESELLSCHAFT
PUMPEN VERFAHRENSTECHNIK
BAHNHOFPLATZ 1, 91257 PEGNITZ ; POSTFACH 1360, 91253 PEGNITZ
TELEFON:(+49)09241 71-0, TELEFAX:(+49)09241 71-1792