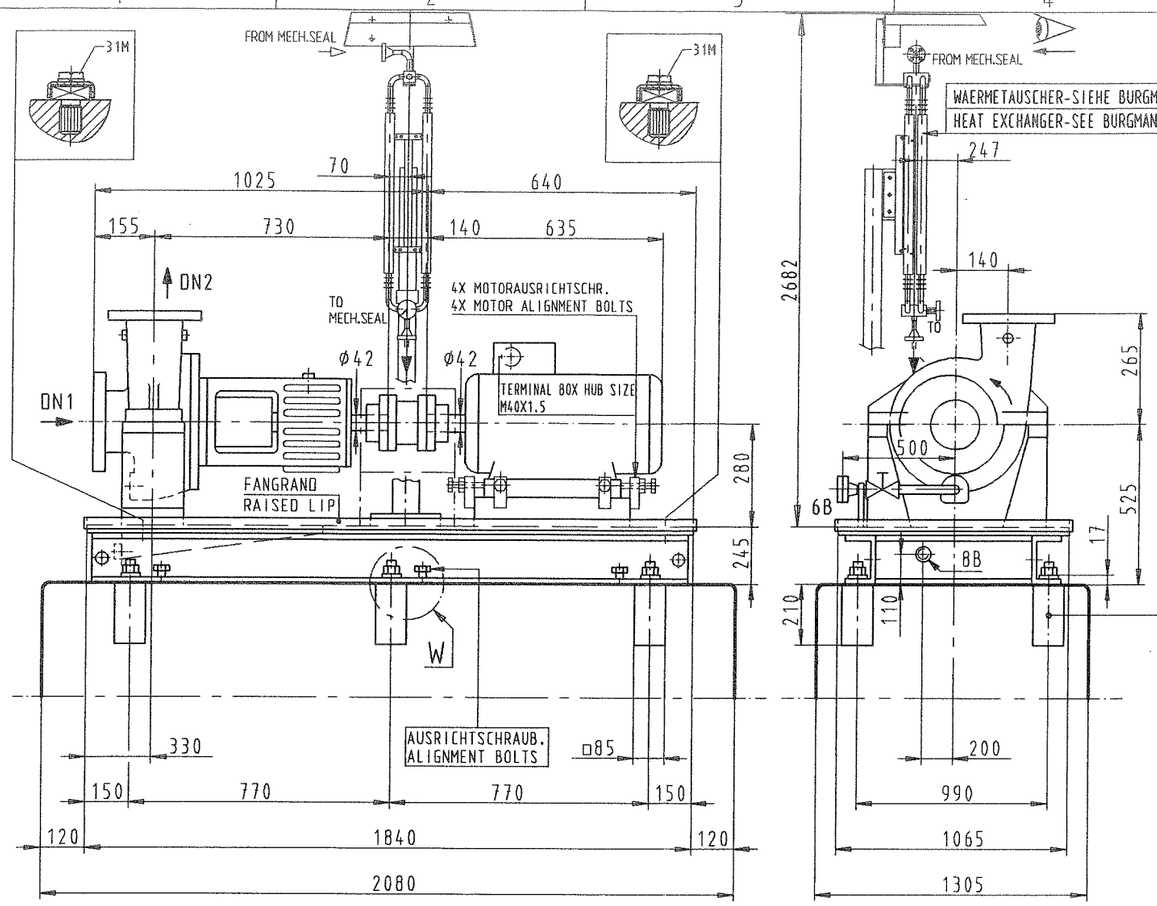

WAERMETAUSCHER-SIEHE BURGMANN-ZEICHNUNG:WEL1000/M011-D1
HEAT EXCHANGER-SEE BURGMANN-DRAWING :WEL1000/M011-D1

MASSE IN MM / DIMENSIONS IN MM

LEITUNGEN SPANNUNGSFREI ANSCHLIESSEN!
ZULAESSIGE MASSABWEICHUNGEN FUER:

ACHSHOEHEN FUER MASCHINEN	DIN 747
ANSCHLUSSMASSE FUER PUMPEN	DIN EN 735
MASSE OHNE TOLERANZANGABE - GRAUGUSSTEILE	DIN 1686 GTB18
MASSE OHNE TOLERANZANGABE - SCHWEISSTEILE	EN ISO 13920B
ALLGEMEINTOLERANZEN FUER BEARBEITETE TEILE	DIN ISO 2768-m

THE LINES MUST BE CONNECTED WITHOUT TRANSMITTING ANY STRESSES OR STRAIN!
PERMISSIBLE DEVIATIONS OF DIMENSIONS FOR:

AXIS HEIGHTS FOR MACHINES	DIN 747
CONNECTION DIMENSIONS FOR PUMPS	DIN EN 735
DIMENSIONS WITHOUT MENTION OF TOLERANCES - GREY CAST IRON COMPONENTS	DIN 1686 GTB18
DIMENSIONS WITHOUT MENTION OF TOLERANCES - WELDED COMPONENTS	EN ISO 13920B
GENERAL TOLERANCES FOR MASCHINED COMPONENTS	DIN ISO 2768-m

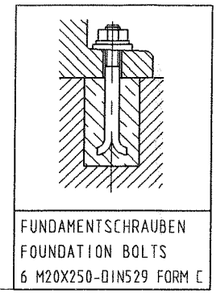

FUNDAMENTSCHRAUBEN
FOUNDATION BOLTS
6 M20X250-DIN529 FORM C

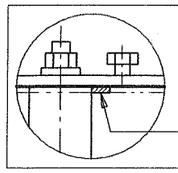

DETAIL W
UNTERLAGENSATZ
ALIGNMENT SHIMS

GRUNDPLATTE MIT 4 HEBEOESEN
BASEPLATE WITH 4 LIFTING LUGS

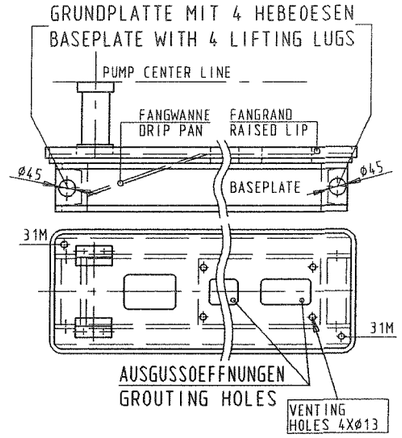

D= DRUCKSTUTZEN
DISCHARGE NOZZLE

S= SAUGSTUTZEN
SUCTION NOZZLE

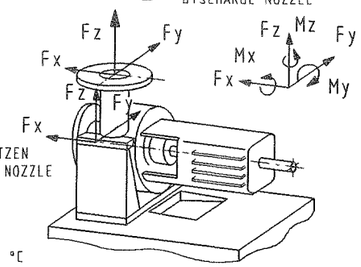

TEMP.= 148 °C

ZULAESSIGE KRAEFTE UND MOMENTE ENTSPRECHEN API 610/8.
DIE ANGABEN GELTEN FUER STATISCHE ROHRLEITUNGSLASTEN.
BEI UEBERSCHREITUNG IST NACHPRUEFUNG ERFORDERLICH.
ADMISSIBLE FORCES AND MOMENTS CORRESPOND TO API 610/8.
DATA GIVEN BELOW ARE ONLY VALID FOR STATIC PIPING LOADS.
IF VALUES ARE EXCEEDED CHECK IS NECESSARY.

KRAEFTE, MOMENTE / FORCES, MOMENTS

	SAUGSTUTZEN SUCTION NOZZLE				DRUCKSTUTZEN DISCHARGE NOZZLE			
KRAEFTE FORCES (N)	Fx	Fy	Fz	Fres	Fx	Fy	Fz	Fres
	2670	2140	1780	3860	1430	1160	1780	2560
MOMENTE MOMENTS (Nm)	Mx	My	Mz	Mres	Mx	My	Mz	Mres
	1900	950	1440	2570	920	460	710	1250

AS BUILT

6B	ASME B16.5 CL.300RF NPS3/4"	
DN2	ASME B16.5 CL.300RF NPS 2"	
DN1	ASME B16.5 CL.300RF NPS 3"	
ANSCHLUSS CONNECTION	AUSFUEHRUNG DESIGN	

FLANSCHE / FLANGES

GLEITRINGDICHTUNG MECH.SEAL	BURGMANN-API682 TYP:H75VP4/70-G16-E80
API SEAL CODE :BSTXN API PIPING PLAN:23/61	

GROESSEN / SIZES

GRUNDPLATTENGROESSE BASEPLATE SIZE	API 5.0 (0W249579)
MOTORGROESSE MOTOR SIZE	SIEMENS IEC-160L-18.5 KW EXN AII T3
KUPPLUNGSGROESSE COUPLING SIZE	FLENDER ARPEX NAN 115-6-140

GROESSEN / SIZES

PUMPE	PUMP	240
GRUNDPLATTE	BASEPLATE	680
KUPPLUNG	COUPLING	10
ANTRIEB	DRIVE	115
ROHRLEITUNG	PIPELINE	85
-		-
GESAMT	TOTAL	1130

GEWICHTE / WEIGHTS KG

26M	Ø30-M8	STOSSIMPULSMESSUNG - SHOCK IMPULSE MEASUREMENT	-	X	-	-	-	-
31M	2 X M6	ERDUNGSANSCHLUSS - EARTHING CONNECTION	-	X	-	-	-	-
12B	NPT 1/2	ZIRKULATIONSFL. ABLASS - FLUSH LIQUID DRAIN	X	-	-	-	-	-
12E.1/12A.1	NPT 1/2	ZIRKULATIONSFL. EIN/AUS - FLUSH LIQUID INLET/OUTLET	-	-	X	-	-	-
24B	NPT 3/8	QUENCHFL. ABLASS - QUENCH LIQUID DRAIN	X	-	-	-	-	-
24E.1	NPT 3/8	QUENCHFL. EIN - QUENCH LIQUID INLET	X	-	-	-	-	-
6B	NPS 3/4	GEHAEUSEABLASS - CASING DRAIN	BLINDFLANGE	-	-	-	-	-
8B	NPT 2	LECKABLASS GRUNDPLATTE - LEAKAGE DRAIN BASEPLATE	-	X	-	-	-	-
13B	NPT 1/2	OELABLASS - OIL DRAIN	X	-	-	-	-	-
13D	NPT 1/2	ENTLUEFTUNGSSTOPFEN - VENT PLUG	X	-	-	-	-	-
63B	NPT 1/4	OELSTANDSREGLER - CONSTANT LEVEL OILER	WIRD LOSE MITGELIEFERT - LOOSE ITEM			-	-	-
ANSCHLUSS CONNECTION	GROESSE SIZE	BEZEICHNUNG DESIGNATION GEWINDE NACH DIN ISO 228, TEIL 1 UND ISO 7/1 (ENTSPRICHT DIN 2999 TEIL 1) / THREAD ACC. TO DIN ISO 228, PART 1 AND ISO 7/1 (CONFORMING TO DIN 2999, PART 1)	MIT STOPFEN VERSCHLOSSEN/ CLOSED WITH SCREW PLUG	KUNDE/ CUSTOMER	KSB SCHLIESST AN/ CONNECTED BY	ERF. MENGE/ QUANTITY REQU. L/MIN	ERF. DRUCK/ PRESSURE REQU. BAR	MAX. DRUCK/ PRESSURE MAX. BAR

ANSCHLUESSE / CONNECTIONS — DIE AUSFUEHRUNG DES AUFTRAGES IST DURCH X GEKENNZEICHNET / THE EXECUTION OF THE ORDER IS MARKED BY X

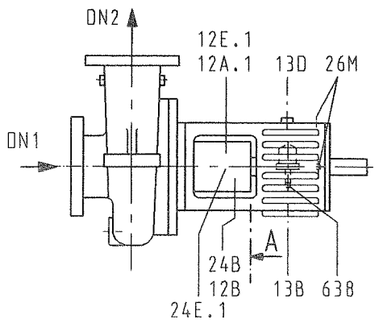

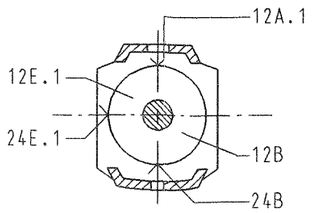

ANSICHT A
VIEW A

GEHAEUSEABLASS/CASING DRAIN

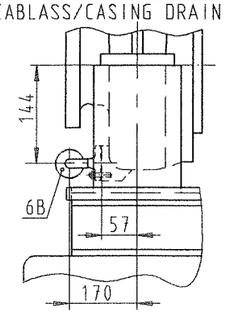

REV.	DATE	DESCRIPTION	ORIG.	PREP.	CHKD.	APPD.	AUTH.
-	-	-	-	-	-	-	-
-	-	-	-	-	-	-	-
03	2005-06-17	FOR FINAL	STEGER	HEINR.	NEUNER	-	-
02	2005-05-23	FOR FINAL	STEGER	HEINR.	NEUNER	-	-
01	2005-03-17	FOR APPROVAL	STEGER	HEINR.	NEUNER	-	-

SOUTH PARS GAS FIELD DEVELOPMENT-
PHASES 9 & 10, ASSALUYEH-IRAN
ONSHORE FACILITIES

N.I.O.C
PARS OIL AND GAS COMPANY

PROJECT NO.: POGC-760-81-156 | DOC. CLASS. | SCALE:

VENDOR COMPANY LOGO

OIEC

IOEC

TITLE: DIMENSIONAL OUTLINE DRAWING

DWG NO. VP-6340S-101-P104-001 | SHEET NO. 1 OF4 | REV. 03

ZEICHNUNGS-NR/DRAWING NO./N° PLAN

CAD DAO

MASSSTAB/SCALE/ECHELLE -

DATUM/DATE	NAME/NOM	AENDERUNG/REV. MODIFICATION	GEPR.VERIF.
2005-06-17	S.STEGER	03	
2005-01-20	NEUGEBAUER	0	

BAUREIHE-GROESSE/TYPE-SIZE
RPH-S8 50-230

BESTELLER-NR./PURCHASER NO./N° ACHETEUR
101-P-104/204/304/404 A/B

BETREIBER-NR./CUSTOMER NO./N° CLIENT

KSB AUFTRAGS-NR./KSB ORDER NO./N° COMMANDE KSB
9970789933

KSB WERK-NR./KSB WORK NO./N° DE FABRICATION KSB
6-N27-503931/1-8

AUFSTELLUNGSPLAN
INSTALLAT PLAN
PLAN INSTALLATIO

F108849

BLATT SHEET FEUILLE 1 VON OF DE 4

BITTE GRUNDSAETZLICH BEI SCHRIFTVERKEHR ANGEBEN/ SHOULD ALWAYS BE STATED IN CORRESPONDENCE/
A INDIQUER DANS TOUTE CORRESPONDANCE

KSB AKTIENGESELLSCHAFT
PUMPEN VERFAHRENSTECHNIK
BAHNHOFPLATZ 1, 91257 PEGNITZ ; POSTFACH 1360, 91253 PEGNITZ
TELEFON:(+49)09241 71-0, TELEFAX:(+49)09241 71-1792