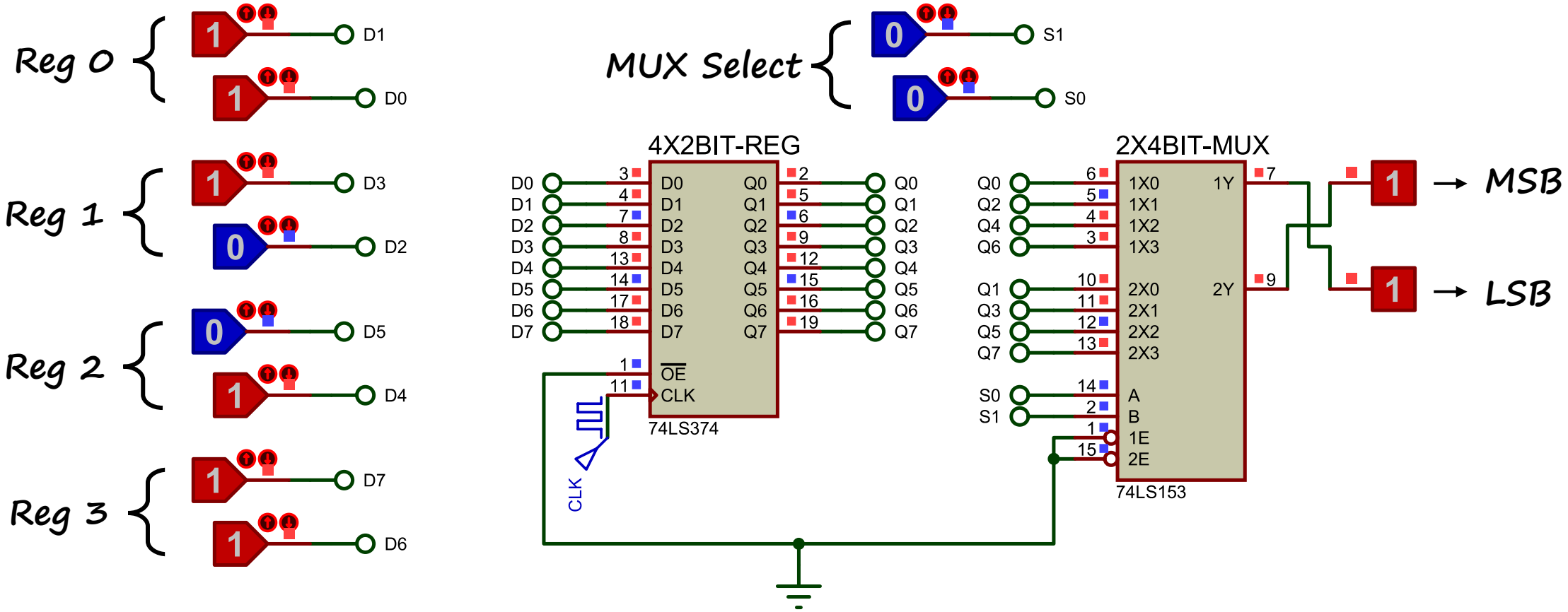
Reg 0
1
D1
1
D0
Reg 1
1
D3
0
D2
Reg 2
0
D5
1
D4
Reg 3
1
D7
1
D6
MUX Select
0
S1
0
S0
4X2BIT-REG
D0
D1
D2
D3
D4
D5
D6
D7
Q0
Q1
Q2
Q3
Q4
Q5
Q6
Q7
OE
CLK
74LS374
CLK
2X4BIT-MUX
1X0
1X1
1X2
1X3
1Y
2X0
2X1
2X2
2X3
2Y
A
B
1E
2E
74LS153
MSB
LSB